

Pohyb, rozmanitost, fascinace

Katalog a technická příručka 2011

www.blum.com

Perfecting motion blum®

DYNALOG 2.8 limited

DYNALOG 2.8 limited
Zdarma:
testování všech funkcí po dobu 60 dnů

Software pro plánování korpusů a objednávky kování

Plánování korpusů, objednávání kování a další užitečné funkce – to Vám nabízí náš software DYNALOG 2.8. Užívejte si svůj profit po dobu 60 dnů díky kompletnímu rozsahu funkcí – zdarma.

Více o DYNALOG se dozvíte v kapitole Pomůcky pro zpracování.



Po uplynutí 60 dnů budete mít stejně jako dosud k dispozici aplikace „Elektronický katalog výrobků“ (DYNACAT) a „Nákupní koš“ (DYNASHOP) neomezeně. Abyste mohli i nadále využívat „Plánování korpusů“ (DYNAPLAN), objednejte si prostě plnou verzi DYNALOG 2.8 u svého dodavatele kování nebo přímo u firmy Blum na následující e-mailové adrese:
dynalog@blum.com

Pozor: neinstalujte prosím přiloženou limitovanou verzi DYNALOG 2.8, pokud ve svém počítači máte již plnou verzi DYNALOG. Při startu budete informováni o dostupných updates.

Minimální požadavky (doporučené)
Operační systém: MS Windows 2000 nebo vyšší
Procesor od 1.0 GHz (2.0 GHz)
Volná paměť pevného disku minimálně 1 GB
Pracovní paměť 256 MB (512 MB)
Mechanika DVD
Rozlišení obrazovky 1024 x 768 pixelů s 256 (32767) barvami



AVENTOS



AVENTOS – systém výklopů

- ► **AVENTOS HF – skládací výklop** (Standard/SERVO-DRIVE)
- ► **AVENTOS HS – výkyvný výklop** (Standard/SERVO-DRIVE)
- ► **AVENTOS HL – zdvihací výklop** (Standard/SERVO-DRIVE)
- ► **AVENTOS HK – prostý výklop** (Standard/SERVO-DRIVE)
- ► **AVENTOS HK-S – malý výklop**
- ► **TIP-ON pro AVENTOS HK – výklop**

CLIP top



CLIP top – systém závěsů

■ **Montáž CLIP bez nářadí**

- ► **CLIP top BLUMOTION – závěsy –** s integrovaným BLUMOTION
- ► **CLIP top – závěsy**
- ► **BLUMOTION pro dvířka –** pro měkké a tiché zavírání
- ► **TIP-ON pro dvířka –** mechanický způsob otvírání

MODUL



MODUL – systém závěsů

■ **Montáž nasunutím**

- ► **MODUL – závěsy**

TANDEMBOX



TANDEMBOX – systém výsuvů

■ **Duté bočnice**

- ► **TANDEMBOX intivo – základní prvky**
- ► **ORGA-LINE pro TANDEMBOX intivo –** přizpůsobivý systém vnitřního členění
- ► **TANDEMBOX plus – základní prvky**
- ► **ORGA-LINE pro TANDEMBOX plus –** přizpůsobivý systém vnitřního členění
- ► **SERVO-DRIVE pro TANDEMBOX –** elektrický způsob otvírání
- ► **TIP-ON pro TANDEMBOX –** mechanický způsob otvírání

METABOX



METABOX – systém výsuvů

■ **Jednoduché bočnice**

- ► **METABOX – základní prvky**

TANDEM



TANDEM – vodicí systém

■ **Skryté vedení**

- ► **TANDEM – základní prvky**
- ► **ORGA-LINE pro TANDEM –** přizpůsobivý systém vnitřního členění
- ► **SERVO-DRIVE pro TANDEM –** elektrický způsob otvírání bez úchytek
- ► **TIP-ON pro TANDEM –** mechanický způsob otvírání bez úchytek

STANDARD



STANDARD – vodicí systém

■ **Nezakryté vedení**

- ► **STANDARD – základní prvky**

Ostatní

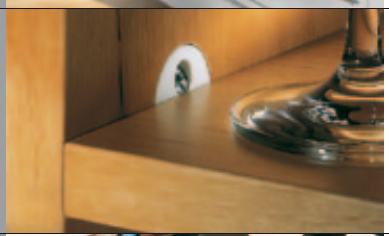

Ostatní výrobky

- ► **Kování pro otočná a zásuvná dvířka –** POCKET DOOR, FLIPPER DOOR
- ► **Závěsné kování**
- ► **Spojovací kování**

Zpracování

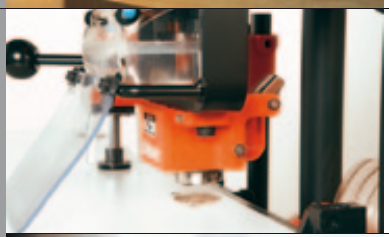

Pomůcky pro zpracování

- ► **Elektron. katalog výrobků a plánovací pomůcka –** DYNALOG
- ► **Šablony, montážní pomůcky a montážní přístroje**
- ► **Stroje pro vyvrtání otvorů a montáž kování –** PRO-CENTER, MINIPRESS

Informace



Informace

Informace k výrobkům firmy Blum

Dceřinné firmy Blum, zastoupení a kontaktní adresy	824
Glosář	830
Index podle čísla artiklu	837


blum



Perfecting motion

Naše snahy jsou zaměřeny na dosažení perfektního pohybu – proto stále a znovu hledáme cesty, jak naše výrobky a naše služby ještě vylepšit a zdokonalit. Aby bylo vše pro každého, kdo pracuje s firmou Blum a jejími výrobky, co možná nejjednodušší.

Objevte takový komfort.


blum

Firma Blum ve Vorarlbergu – a v celém světě

Svou věrnost závodu Vorarlberg zachováme i v budoucnu, mezitím jsme tam vybudovali a provozujeme již sedm závodů. Kromě toho máme dceřinné firmy a zastoupení ve více nežli 100 zemích. Asi 5.000 spolupracovníků po celém světě nám usilovně pomáhá při našem společném úsilí zajistit perfektní pohyb.



Závod 1



Závod 2



Závod 3



Závod 4



Závod 5



Závod 6



Závod USA



Závod Brazílie



Naše centrum logistiky a balení expedovaných zásilek v Polsku realizuje dodávky zákazníkům v Severní a Východní Evropě



Závod 7



Zodpovědné jednání pro nás znamená chovat se ekologicky a neohrožovat životní prostředí

Chránit a šetřit životní prostředí – v tom spočívá pro naši společnost nejvyšší zodpovědnost. Zda firemní budova, vybudovaná tak, aby vyhovovala okolnímu a životnímu prostředí, efektivní a přitom hospodárné, šetrné výroní procesy, optimální plánování logistiky, nebo vratná balení: všude můžeme ušetřit cenné suroviny.



Pro kratší vzdálenosti mají naši spolupracovníci k dispozici podniková kola a elektromobily



Ze závodu přímo na dráhu: díky naší nové železniční přípojce přepravujeme celou řadu výrobků ekologicky po železnici



Naše vícecestné balení ECOPACK pomáhá ušetřit obalový materiál

Vysoká kvalita – promyšlená do posledního detailu

Co všechno člověk v kuchyni potřebuje a využije? Co usnadní každodenní pohyb člověka při práci v kuchyni? Až teprve když už víme naprosto přesně, co náš výrobek musí umět, zahájí naši inženýři vývoj. Vysoce kvalifikovaní spolupracovníci se starají o to, aby od prvotního vývoje až po výrobu s pomocí nejmodernějších strojů a zařízení vznikaly výrobky v kvalitě, pro firmu Blum typické.



Naše pozorování při uplatnění v praxi nám napomáhají vyvíjet výrobky tak, aby co možná nejpřesněji vyhovovaly a odpovídaly potřebám uživatelů kuchyní



Bezpečnost již ve stadiu plánování: ještě před výrobním zpracováním podrobujeme naše výrobky přesné trojrozměrné 3D simulaci



S AGE EXPLORER kontrolujeme a zjišťujeme, zda se naše výrobky osvědčují rovněž za ztížených podmínek: protože tento speciální oděv simuluje tělesná omezení pohyblivosti



Vlastní vyrobené instrumenty a přístroje i plně automatizovaná montážní zařízení garantují výrobu produktů s naprosto přesnými funkcemi



Vysoké standardy kvality v našich zkušebních laboratořích: aby výrobky firmy Blum byly zdrojem radosti a potěšení po celou dobu životnosti kuchyně

Kvalita je pro nás víc než bezvadný výrobek

Výrobky, které vyhovují a jsou v souladu se standardy kvality nezávislých mezinárodních zkušeben, a které se výborně osvědčují při každodenní práci v kuchyni – to je pro nás to pravé. Ale my chceme ještě víc: chceme, aby každý náš zákazník měl při objednávání, stejně jako při zpracování našich výrobků, vše pokud možno co nejlehčí a nejsnadnější. I to je totiž to, co my chápeme pod pojmem kvalita.



Naši spolupracovníci jsou velmi dobře vzdělaní a kvalifikovaní, vždy vybaveni nejnovějšími poznatky a dokonale vědí, co jsou výrobky firmy Blum. Dobrý základ pro odborné zpracování a využití veškerého potenciálu

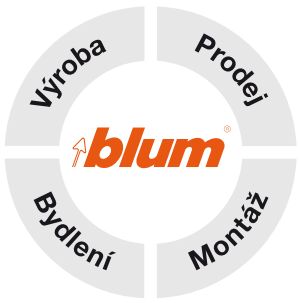

Podstatou globálního užitku pro zákazníka je: myslet na všechny, kteří poznají naše výrobky

Praktická, přesvědčivá řešení

Kuchyň, která nejen dobře vypadá, nýbrž je také praktická, ulehčí práci v kuchyni – a představuje tudíž silný argument při Vašem poradenském rozhovoru. S výrobky firmy Blum zajistíte vyšší funkčnost kuchyní a její uživatel se stane Vaším spokojeným zákazníkem, který Vás doporučí dalšímu. My Vám s radostí poskytneme pomoc při Vaší snaze dosáhnout svého cíle, tedy prodávat víc praktických kuchyní.



V naší potravinové skříni můžete vysouvat každý výsuv zvlášť. Proto je přístup k předmětům uvnitř pohodlný a možný ze všech stran



Naše řešení rohové skříňky SPACE CORNER se SYNCROMOTION poskytuje při vyndávání v rohu uložených předmětů vysoký komfort



Výsuv pod dřez firmy Blum vytvoří úložný prostor – a sice přesně tam, kde jej zrovna potřebujete

DYNAMIC SPACE®



Praktická kuchyň, která uleví při každodenních pracovních úkonech – to je dobrý argument pro vysoce hodnotné vybavení





Perfecting motion fascinuje

Uveďte své zákazníky v úžas: díky výrobkům, které přináší fascinující komfort pohybu do Vašeho nábytku, které Vám tolik usnadní Vaši každodenní práci a vše, co je v kuchyni potřeba dělat.


intivo
blum

Fascinující pohyb od otevření až do zavření

Měkké a tiché zavírání nábytku – to je dnes pro většinu lidí samozřejmost, když si kupují novou kuchyň. S BLUMOTION si si jej mohou uživatelé kuchyní vychutnávat po celou dobu životnosti kuchyně – každý den nanovo.

A otvírání? Také tady jsme vyvinuli inovativní řešení, která nadchnou: se SERVO-DRIVE, naším elektrickým způsobem otvírání, se kuchyňský nábytek otvírá jakoby úplně sám od sebe – a to všude v celé kuchyni. Stačí jednoduše ťuknout na čílko nebo zlehka zatáhnout za úchytku.

S TIP-ON Vám nabízíme způsob otvírání na mechanickém základě: pro funkční komfort.

BLUMOTION inside



Měkce a tiše – tak se zavírá nábytek s BLUMOTION

SERVO-DRIVE inside



SERVO-DRIVE vás nadchne hlavně a především ve chvíli, kdy máte zrovna obě ruce plné

TIP-ON inside



Stačí prostě jen ťuknout – a bezúchytkový nábytek se už otvírá: s TIP-ON

AVENTOS pro výklopy

Naprostý komfort pohybu pro výklopy

S naším kováním pro výklopy AVENTOS se dají výklopy úplně lehce otvírat, v každém požadovaném místě zastavit, a díky BLUMOTION vždy měkce a tiše zavírat. Tento komfort pohybu můžete svým zákazníkům nabídnout u všech typů výklopů: s AVENTOS pro skládací, výkyvné, skládací a prosté výklopy. Pro malé výklopy jsme vyvinuli speciální kování: AVENTOS HK-S.

Zcela snadné otvírání výklopů – stačí ťuknout

Bezúchytkové výklopy můžete nyní otvírat i krátkým ťuknutím. Tento komfort Vám poskytují oba naše způsoby otvírání: mechanicky – TIP-ON pro AVENTOS HK a elektricky – pro AVENTOS. S pomocí dobře přístupného vypínače na korpusu se dají výklopy se SERVO-DRIVE pro AVENTOS navíc úplně lehce zavírat.



AVENTOS HF pro skládací výklopy



AVENTOS HS pro výkyvné výklopy



AVENTOS HL pro zdvihací výklopy



AVENTOS HK a AVENTOS HK-S pro prosté výklopy


BLUMOTION
inside
SERVO-DRIVE
inside


BLUMOTION
inside

CLIP top BLUMOTION

Tady je možné opravdu úplně všechno!

Nyní je funkce BLUMOTION integrována přímo v závěsu: v úplně nejmenším prostoru zajistí vytříbená technika měkké a tiché zavírání. Elegantní design nechá vyniknout vysoce hodnotný charakter závěsu, který představuje skutečný hightech zázrak.

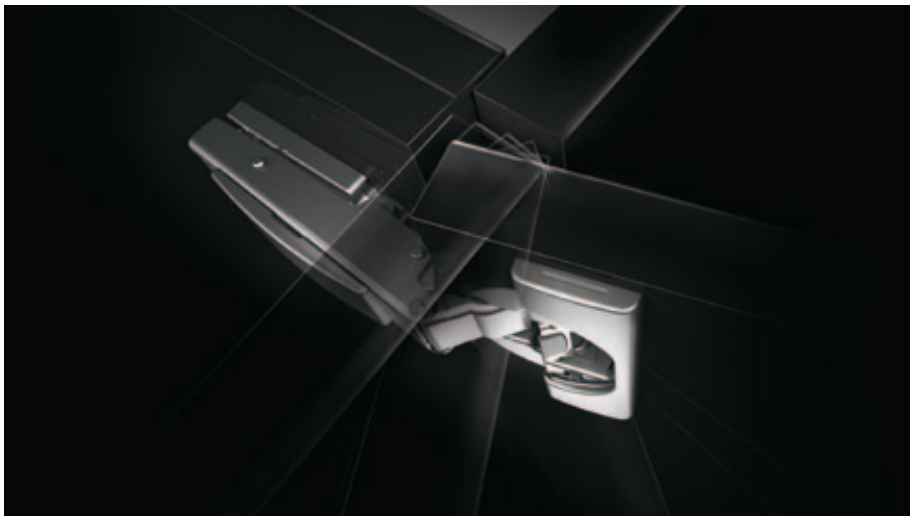

S novým standardním závěsem CLIP top BLUMOTION můžete realizovat rovněž silnější dveře (až do 24 mm)



U malých a lehkých dvířek je možné funkci BLUMOTION deaktivovat

TANDEMBOX intivo

Pokaždé jiný, pokaždé mimořádný a jedinečný

Splňte Vašim zákazníkům jejich zcela individuální přání: s TANDEMBOX intivo. Tato TANDEMBOX výrobková řada existuje jakožto komplexní kovový design nebo v kombinaci se zásuvnými prvky z kůže a skla s množstvím rozličných dekorů. Zásuvné prvky si můžete objednat přes svého prodejce kování – rovněž v malém množství.

Více se dozvíte na http://myintivo.blum.com





TANDEMBOX intivo s BOXCAP – nástavcem ze stejného materiálu jako bočnice pro komplexní design



Ocel – hedvábně bílý



Ocel – terra černá



Ušlechtilá nerez ocel – inox



Design bez mezer a komponenty, z hlediska barvy i materiálu komplexní, tvoří dokonalé dovršení vzhledu TANDEMBOX intivo


BLUMOTION
inside
SERVO-DRIVE
inside
TIP-ON
inside

TANDEM plus

Lehký chod pro vysoké nároky

Vysoce hodnotný vodicí systém pro nábytek ze dřeva – tento úkol plní skrytý vodicí systém TANDEM: proto mají dokonce i plně naložené výsuvy lehký chod a díky BLUMOTION se vždy zavírají měkce a tiše. TANDEM můžete kombinovat se SERVO-DRIVE a TIP-ON.



Naprosto odolná vůči zatížení: optimalizovaná stabilita zajistí, aby se dokonce i plně naložené výsuvy neprověšovaly



Nyní naprostá novinka: volitelně využitelná synchronizace TIP-ON pro TANDEM. U velmi širokých čel zaručuje spolehlivé spuštění

Pomůcky pro zpracování

Zpracování – precizně a komfortně

Precizní zpracování má za výsledek kvalitní a vysoce hodnotný nábytek. S našimi vrtacími a lisovacími stroji se Vám bude vždy pracovat pohodlně a ještě uspoříte drahocenný čas.

Vždy na nejaktuálnější úrovni: pro zcela přesné zpracování také nových výrobků našeho sortimentu, modifikujeme naše šablony a stroje či Vám poskytneme příslušné přídavné díly.

Plánování korpusu a objednávka kování kliknutím myši

Plánování korpusu a objednávka kování jsou s naším software DYNALOG naprostá hračka.



Precizní vyvrtávání otvorů a zalisování kování: s pomocí vrtacích a lisovacích strojů



Zásuvky a výsuvy sestrojíte rychle a snadno: s pomocí montážních přístrojů a montážních zařízení



Přenos parametrů – jednoduše a naprosto přesně: s pomocí montážních šablon a montážních pomůcek


blum

AVENTOS – systém výklopů



AVENTOS kování na výklopy přináší skvělý komfort pohybu do prostor horní skříňky. Dokonce široké výklopy se dají otvírat bez sebemenší námahy, zastavit v kterékoli požadované pozici a – díky BLUMOTION – měkce a tiše zavírat.

- Měkké a tiché dovírání díky integrovanému BLUMOTION
- Rychlá, snadná montáž i demontáž díky technice CLIP
- Komfortní nastavení čel ve 3 směrech
- Plynulá zarážka – čílka se zastaví v jakékoli požadované pozici
- Ergonomicky optimální pozice úchytky
- Žádné přečnívající díly
- Novinka: AVENTOS HK-S speciálně pro malé výklopy
- Novinka: SERVO-DRIVE, elektrický způsob otvírání pro horní skříňky
- Novinka: TIP-ON, mechanický způsob otvírání pro AVENTOS HK



SERVO-DRIVE, elektrický způsob otvírání pro skládací, výkyvné, zdvihací i prosté výklopy



TIP-ON, náš mechanický způsob otvírání, je tu nyní rovněž pro kování na výklopy AVENTOS HK



Speciálně pro menší výklopy: AVENTOS HK-S

AVENTOS – systém výklopů

Přehled

AVENTOS HF – pro skládaný výklop


Ilustrační fotografie

AVENTOS HF – pro skládaný výklop	30
Přehled – AVENTOS HF	31
Dřevěná čílka a široké alurámečky	32
Úzké alurámečky	36
Příslušenství – sada závěsů	40
Příslušenství – omezovač úhlu otevření	41
Montáž, demontáž a seřízení	44
Montáž, demontáž a seřízení – SERVO-DRIVE	100

AVENTOS HS – výkyvný výklop


Ilustrační fotografie

AVENTOS HS – výkyvný výklop	48
Přehled – AVENTOS HS	49
Dřevěná čela, široké a úzké alurámečky	50
Montáž, demontáž a seřízení	54
Montáž, demontáž a seřízení – SERVO-DRIVE	100

AVENTOS HL – zdvihací výklop


Ilustrační fotografie

AVENTOS HL – zdvihací výklop	58
Přehled – AVENTOS HL	59
Dřevěná čela, široké a úzké alurámečky	60
Montáž, demontáž a seřízení	64
Montáž, demontáž a seřízení – SERVO-DRIVE	100

AVENTOS HK – výklop


Ilustrační fotografie

AVENTOS HK – výklop	68
Přehled – AVENTOS HK	69
Dřevěná čela, široké a úzké alurámečky	70
Příslušenství – omezovač úhlu otevření	74
Montáž, demontáž a seřízení	76
Montáž, demontáž a seřízení – SERVO-DRIVE	100

AVENTOS HK-S – výklop

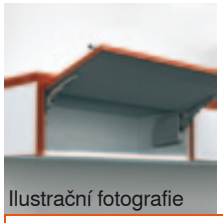
Ilustrační fotografie

AVENTOS HK-S – výklop	78
Přehled – AVENTOS HK-S	79
Dřevěná čela, široké a úzké alurámečky	80
Příslušenství – omezovač úhlu otevření	82
Montáž, demontáž a seřízení	84

TIP-ON pro AVENTOS HK – výklop


Ilustrační fotografie

TIP-ON pro AVENTOS HK – výklop	86
Přehled – TIP-ON pro AVENTOS HK	87
Dřevěná čela, široké a úzké alurámečky	88
TIP-ON	90
Příslušenství – omezovač úhlu otevření	92
Příslušenství – adaptéry	93
Montáž, demontáž a seřízení	94

Příslušenství


Ilustrační fotografie

Šrouby	98
Středicí vrták	98
Doraz	98
Šroubovák	99
Křížový bit	99

AVENTOS – systém výklopů

► AVENTOS HF – pro skládaný výklop

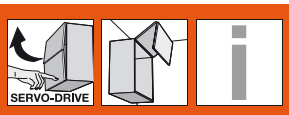

Nikdy se skládací výklop nepohyboval tak měkce



U AVENTOS HF se dvoudílné čelo při otvírání uprostřed složí. Skládací výklop je ideální pro vyšší horní skříňky s velkými čely, protože na úchytku snadno dosáhnete v každé pozici. U AVENTOS HF jsou možná i různě vysoká čela.

- Zavírá se měkce a tiše, díky BLUMOTION
- Dá se lehce otvírat
- Při otvírání se zastaví v jakékoli pozici
- Poskytuje dobrý přístup do vnitřku skříňky
- Malý rozsah sortimentu, velké spektrum využití
- Jednoduchá montáž a snadné nastavení
- Stabilní, i s širokými čely
- Dlouhá životnost
- Libovolná pozice úchytky dle Vašeho výběru
- Žádné přečnívající díly
- Novinka: SERVO-DRIVE pro AVENTOS, elektrický způsob otvírání pro horní skříňky

Otvírání a zavírání – lehce a komfortně





S kováním AVENTOS HF se dají výklopy otvírat bez námahy. Dokonce i u těžkých čel je zapotřebí vynaložit jen málo ovládací síly. Díky plynulé zarážce se výklopy zastaví v jakékoli požadované pozici





Díky integrovanému BLUMOTION se dokonce i těžká čela, stejně jako lehká, zavírají měkce a tiše

Další výhody, které přesvědčí Vás i Vaše zákazníky



Dlouhá životnost
Základní prvek zdvihacího mechanizmu představuje robustní sestava pružin.
Výsledek: dlouhá životnost



Žádné díly nikde nevyčnívají
Snímatelný teleskop – výhoda při výrobě nábytku i při montáži kuchyně



Včetně ochrany prstů
Středový závěs CLIP top s inovativní technikou, která Vám zaručí bezpečí a ochranu prstů

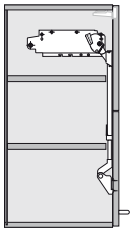

Možnost stejných polic
V závislosti na výšce korpusu můžete využít 2 stejné police

AVENTOS HF – pro skládaný výklop


Ilustrační fotografie

Standard		SERVO-DRIVE	
Dřevěná čílka a široké alurámečky	32	Dřevěná čílka a široké alurámečky	32
Úzké alurámečky	36	Úzké alurámečky	36

Příslušenství


Ilustrační fotografie

Sada závěsů	40	Šrouby	98
Omezovač úhlu otevření	41	Středicí vrták	98
Montážní podložky	234	Doraz	98
Krytka	240	Šroubovák	99
		Křížový bit	99

Montáž, demontáž a seřízení


Ilustrační fotografie

Výstražná upozornění/bezpečnostní pokyny	44	Montáž, demontáž a seřízení – SERVO-DRIVE	
Montáž	44		100
Demontáž	47		
Seřízení a nastavení	45		
Omezovač úhlu otevření	47		

Infobox

Využijte bezplatnou službu **DYNALOG limited** na přiloženém DVD!

- DYNAPLAN – plánování korpusů se zkouškou pro zjištění případné kolize vč. výběru kování
- DYNACAT – elektronický katalog výrobků a export CAD dat (dxf, dwg, igs, sat, x_t, jpg)
- DYNASHOP – funkce nákupního koše a objednávání



Piktogramy

- Artikl pouze na dotázání
- Všeobecné informace
- Příslušenství
- AVENTOS HF – pro skládaný výklop
- Dřevěné čelo
- Široké čelo s alurámečky
- Úzké alurámečky
- SERVO-DRIVE pro AVENTOS
- Miska INSERTA
- Miska EXPANDO
- Miska k našroubování
- Plánování
- Montáž, demontáž a seřízení

Směrnice o strojích

Nábytek se SERVO-DRIVE pro AVENTOS spadá pod směrnici o strojích 2006/42/EG a tato platí při uvádění zařízení do provozu na území evropského ekonomického prostoru + Švýcarska + Turecka.
Další příslušné informace naleznete na adrese www.blum.com

AVENTOS – systém výklopů

► AVENTOS HF – pro skládaný výklop

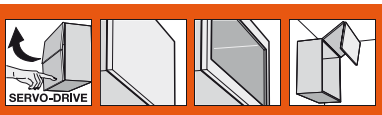

Dřevěná čílka a široké alurámečky



- Ideální pro vyšší horní skříňky s dělenými čely
- Výška korpusu 480 - 1040 mm
- Šířka korpusu do 1800 mm
- Zavírá se měkce a tiše, díky BLUMOTION
- Nepatrná ovládací síla
- Plynulé nastavení pozice
- Jednoduchá montáž bez nářadí
- Nastavení obou čel ve 3 směrech
- Jednoduché, plynulé nastavení zdvihačů
- Středový závěs, včetně ochrany prstů

Ukazatel výkonnosti LF =
Výška korpusu KH (mm) x hmotnost spodního a horního čela, včetně úchytky (kg)
Teoretická výška korpusu TKH =
Výška čela nahoře FHo (mm) x 2 (vč. mezer)
V oblasti překrytí hodnot doporučujeme silnější zdvihací mechanizmus!
* Pro dřevěná čílka používejte vruty do dřevotřísky (609.1x00). Pro široké alurámečky používejte šrouby do plechu se zápustnou hlavou (608.085).
Standard
SERVO-DRIVE

Informace k objednávce

1 Sada zdvihacích mechanizmů

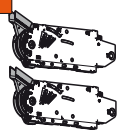

Ukazatel výkonnosti LF	Č. artiklu
2600 - 5500 (1 ks LF 960 - 2650)	20F2200.05
5350 - 10150	20F2500.05
9000 - 17250 (3 ks LF 13500 - 25900)	20F2800.05

Složení:		
1	Symetrický zdvihací mechanizmus	2 x
	Vrut Ø 4 x 35 mm	10 x

2 Sada teleskopů

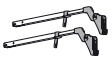

Výška korpusu KH **	
480 - 570 mm	20F3200
560 - 710 mm	20F3500
700 - 900 mm	20F3800
760 - 1040 mm	20F3900

Složení:		
2	Symetrický teleskop	2 x

** U asymetrických čel teoretická výška korpusu TKH

3 Sada krytek

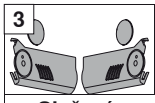

Plast	
Světle šedé, hedvábně bílé, poniklované a lakované	20F8000

Složení:		
3a	Velká krytka vlevo	1 x
3b	Velká krytka vpravo	1 x
3c	Kulatá krytka	2 x

3 Sada krytek pro SERVO-DRIVE



Plast	
Světle šedé, hedvábně bílé, poniklované a lakované	21F8000

Složení:		
3a	Velká krytka SERVO-DRIVE vlevo	1 x
3b	Velká krytka vpravo	1 x
3c	Kulatá krytka	2 x
3d	Vypínač SERVO-DRIVE	2 x
3e	Distanční doraz firmy Blum, Ø 5 mm	6 x

4 Montážní podložka k teleskopu



Všechny rovné montážní podložky se zvýšením 0 mm		
Doporučení		
Šrouby*	Vzdálenost 0 mm	175H5400
EXPANDO	Vzdálenost 0 mm	177H5400E
Lisování	Vzdálenost 0 mm	177H5100

5 Montážní podložka pro závěs CLIP top 120°



Standardní montážní podložky, zvýšení v závislosti na mezeře nahoře

Doporučení		
Šrouby*	Vzdálenost 0 mm	175H5400

6 Sada SERVO-DRIVE



Plast	
RAL 7037 (prachově) šed.	21FA000

Složení:		
6a	Pohonná servo jednotka	1 x
6b	Rozvodný kabel, 1500 mm	1 x
6c	Svorka	1 x
6d	Ochranná koncová krytka na kabel	2 x

V případě ukazatele výkonnosti > 17250 doporučujeme dvě synchron. pohonné servo jednotky!

8 Držák napájecího zdroje



Bílošedý	Z10NG120
Pro napájecí zdroj firmy Blum 72 W	

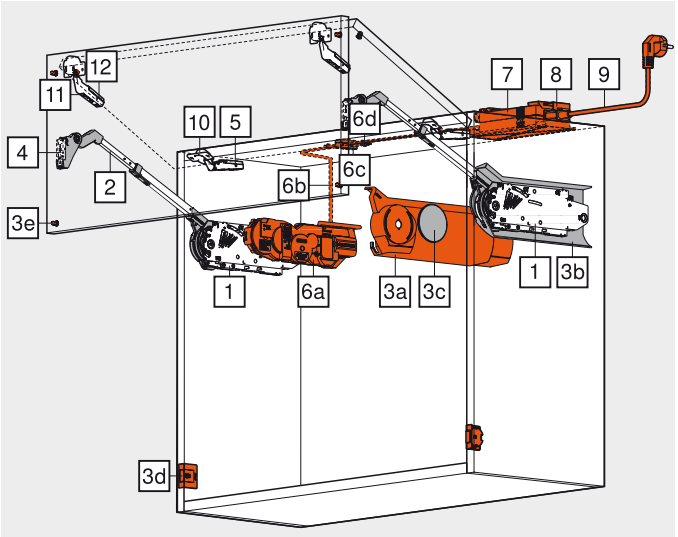

Dřevěná čílka a široké alurámečky

Informace k objednávce

7 Napájecí zdroj Blum

72 W

Včetně návodu k obsluze, montážního návodu

Jazyk	Č. artiklu
DE, EN, FR, IT, NL	Z10NE020A
DA, EN, FI, NO, SV	Z10NE020B
EN, EL, HR, SR, SL, TR	Z10NE020C
EN, FR, IT, ES, PT	Z10NE020D
PL, SK, CS, HU	Z10NE020E
BG, ET, LV, LT, RO, RU	Z10NE020F
EN (US, CA), FR, ES	Z10NE020G
ZH, EN	Z10NE020H

Označení jazyků ve smyslu ISO-639

9 Kabel napájecího zdroje

Země			
Evropa	Z10M200E	CH	Z10M200C
US, CA	Z10M200U	JP	Z10M200J
BR	Z10M200S	BR	Z10M200S.01
UK	Z10M200B	DK	Z10M200D
IL	Z10M200I	AU	Z10M200K
CN	Z10M200N	AR	Z10M200A
IN	Z10M200H	CL	Z10M200L
TW	Z10M200T	ZA	Z10M200Z
Evropa, bez konektoru	Z10M200E.OS	US, CA, bez konektoru	Z10M200U.OS

10 Závěs CLIP top 120°

Miska INSERTA		
Ocelová miska	Bez pružiny	70T5590BTL
Miska k našroubování*		
Ocelová miska	Bez pružiny	70T5550.TL

Počet závěsů viz. zpracování čela

11 Středový závěs CLIP top

Miska EXPANDO		
Zinková miska	Bez pružiny	78Z553ET
Miska k našroubování*		
Zinková miska	Bez pružiny	78Z5500T

Počet závěsů viz. zpracování čela

12 Montážní podložka ke středovému závěsu CLIP top

Standardní montážní podložky se zvýšením 0 mm

Doporučení

Šrouby*	Vzdálenost 0 mm	175H5400

Upozornění k širokým alurámečkům s šířkou rámečků pod 57 mm

Použijte jen křížové montážní podložky

Rozvodný kabel a ochranná koncová krytka na kabel

Použitelný jako rozvodný kabel

Ke zkrácení, 8 m	Z10K800AE

Složení:

6b	Rozvodný kabel	1 x
6d	Ochranná koncová krytka na kabel	5 x

Svorka a ochranná koncová krytka na kabel

Černá	Z10V100E

Složení:

6c	Svorka	1 x
6d	Ochranná koncová krytka na kabel	2 x

p Příslušenství

Omezovač úhlu otevření

Plast	Šedý	Č. artiklu
104°		20F7051
83°		20F7011

Držák kabelu

Bílý	Z10K0009
Například pro zafixování rozvodného kabelu	

Pokyny k bokům

Přehled – AVENTOS HF	31	Výstražná upozornění/bezpečnostní pokyny	44
Příslušenství – sada závěsů	40	Montáž, demontáž a seřízení	44
Příslušenství – omezovač úhlu otevření	41	Montáž, demontáž a seřízení – SERVO-DRIVE	100
Příslušenství – montážní podložky	234	Přehled – pomůcky pro zpracování	705
Příslušenství – všeobecné	98	Orientační hodnoty hmotností čel	810
Plánování – symetrické	34	Další technické informace	804
Plánování – asymetrické	35		
Plánování – distanční doraz firmy Blum	42		
Plánování – vypínač SERVO-DRIVE	42		

i Infobox

Doporučujeme Vám plánování korpusů s testem pro zjištění případné kolize s DYNAPLAN na přiloženém DVD DYNALOG limited – bezplatně!

AVENTOS – systém výklopů

► AVENTOS HF – pro skládaný výklop

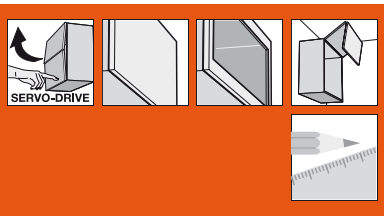

Dřevěná čílka a široké alurámečky

Plánování – symetrické

Pozice pro vyvrtání

* Hloubka vrtání 5 mm

** Alternativní vyvrtání otvoru

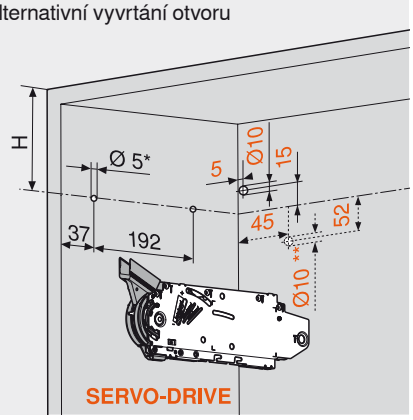

4 x vrut do dřevotřísky Ø 4 x 35 mm
Vyvrtání otvoru pro rozvodný kabel
SERVO-DRIVE pouze zleva

Výška korpusu KH	H
480 - 549 mm	KH x 0.3 - 28 mm
550 - 1040 mm	KH x 0.3 - 57 mm

Potřebný prostor

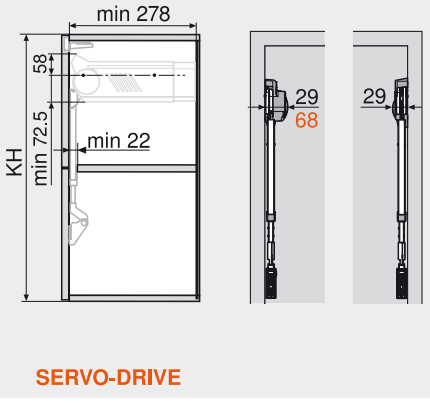

KH Výška korpusu

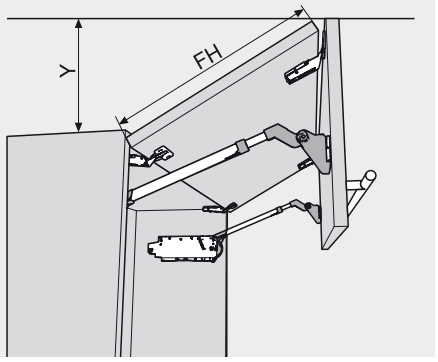

Omezovač úhlu otevření	Y
Bez nastavení	FH x 0.44 + 38 mm
104°	FH x 0.24 + 34 mm
83°	0 mm

Zpracování čela

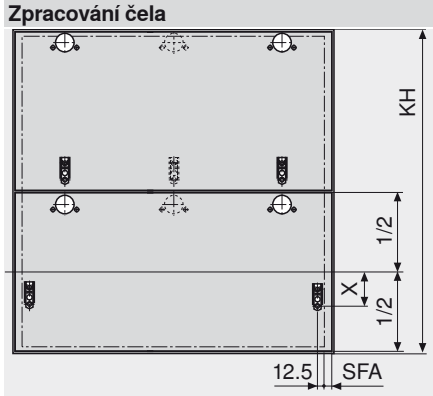

SFA Boční přesah čela

Výška korpusu KH	X – Šrouby/ EXPANDO	X – Zalisování
480 - 549 mm	68 mm	70 mm
550 - 1040 mm	45 mm	47 mm

Počet závěsů

3 závěsy od šířky korpusu 1200 mm, popřípadě od hmotnosti čela 12 kg

4 závěsy od šířky korpusu 1800 mm, popřípadě od hmotnosti čela 20 kg

Závěs CLIP top 120°

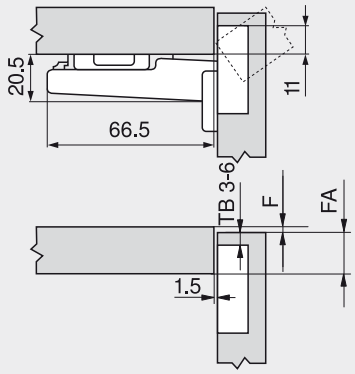

F Mezera

Odstup misky TB

	Přesah čela FA												
	5	6	7	8	9	10	11	12	13	14	15	16	17
0										3	4	5	6
3							3	4	5	6			
6				3	4	5	6						
9	3	4	5	6									
↳	Mont. podložka												

Středový závěs CLIP top

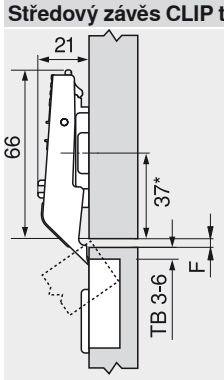

Minimální mezera F = 1.5 mm

* 37 mm u křížových montáž. podložek (37/32)

Odstup misky TB

	Středová mezera F												
										3	4	5	6
0										6	5	4	3
3													
6													
9													
↳	Mont. podložka												

Montáž šroubováním

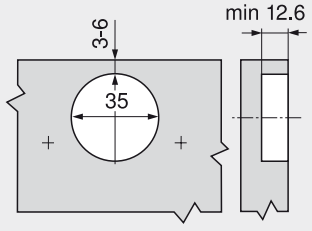

Montáž INSERTA/EXPANDO

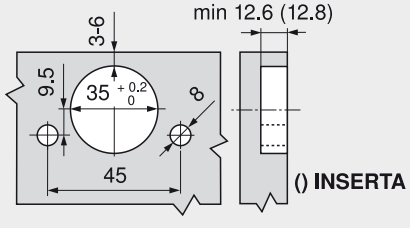

Pokyny k bokům

Přehled – AVENTOS HF	31
Informace k objednávání – dřevěná čela a široké alurámečky	32
Plánování – distanční doraz firmy Blum	42
Plánování – vypínač SERVO-DRIVE	42
Výstražná upozornění/bezpečnostní pokyny	44
Montáž, demontáž a seřízení	44
Montáž, demontáž a seřízení – SERVO-DRIVE	100

Dřevěná čílka a široké alurámečky

Plánování – asymetrické

Pozice pro vyvrtání

* Hloubka vrtání 5 mm
** Alternativní vyvrtání otvoru

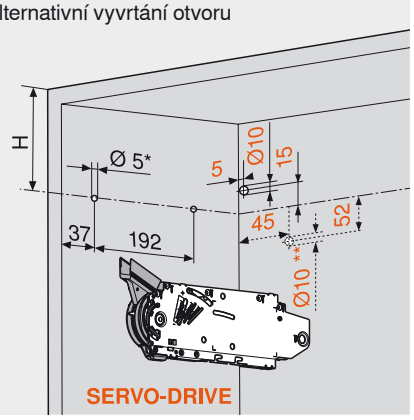

4 x vrut do dřevotřísky Ø 4 x 35 mm
Vyvrtání otvoru pro rozvodný kabel
SERVO-DRIVE pouze zleva

Teoretická výška korpusu TKH	H
480 - 549 mm	TKH x 0.3 - 28 mm
550 - 1040 mm	TKH x 0.3 - 57 mm

Potřebný prostor

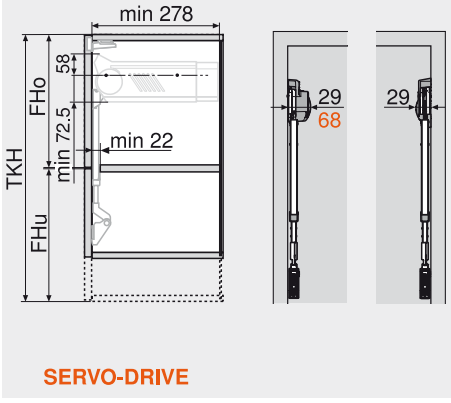

TKH = FHo (mm) x 2 (vč. mezer)
TKH Teoretická výška korpusu
KH Výška korpusu
FHo Výška čela nahoře
FHu Výška čela dole

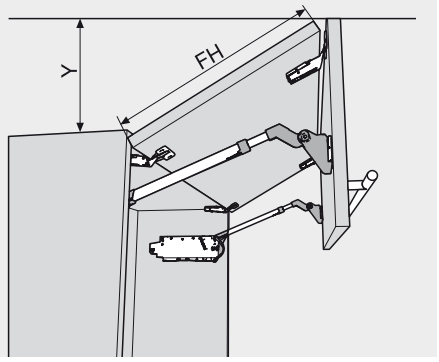

Omezovač úhlu otevření	Y
Bez nastavení	FH x 0.44 + 38 mm
104°	FH x 0.24 + 34 mm
83°	0 mm

Zpracování čela

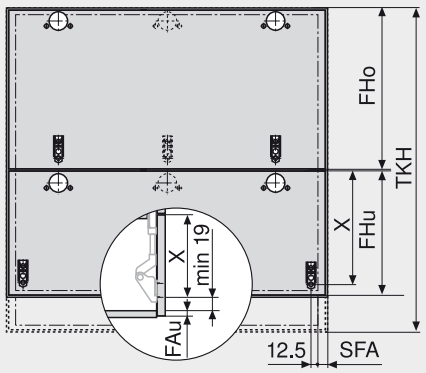

FAu Přesah čela dole
SFA Boční přesah čela

Teoretická výška korpusu TKH	X – Šrouby/ EXPANDO	X – Zalisování
480 - 549 mm	FHo / 2 + 68 mm	FHo / 2 + 70 mm
550 - 1040 mm	FHo / 2 + 45 mm	FHo / 2 + 47 mm

Závěs CLIP top 120°

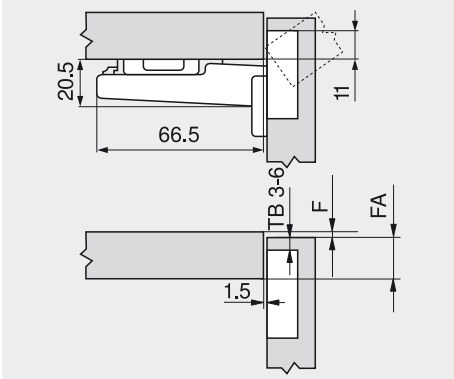

F Mezera

Středový závěs CLIP top

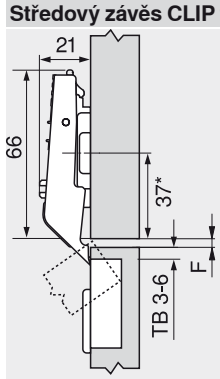

Minimální mezera F = 1.5 mm
* 37 mm u křížových montáž. podložek (37/32)

Počet závěsů

3 závěsy od šířky korpusu 1200 mm, popřípadě od hmotnosti čela 12 kg
4 závěsy od šířky korpusu 1800 mm, popřípadě od hmotnosti čela 20 kg

Odstup misky TB

	Přesah čela FA												
	5	6	7	8	9	10	11	12	13	14	15	16	17
0										3	4	5	6
3							3	4	5	6			
6				3	4	5	6						
9	3	4	5	6									
Mont. podložka													

Odstup misky TB

	Středová mezera F												
										3	4	5	6
0										6	5	4	3
3													
6													
9													
Mont. podložka													

Montáž šroubováním

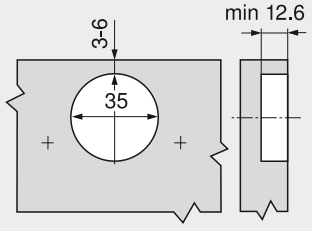

Montáž INSERTA/EXPANDO

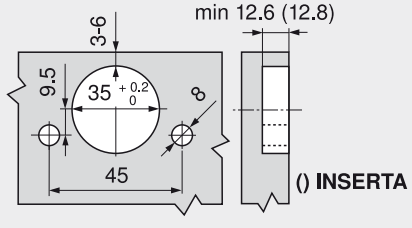

Pokyny k bokům

Přehled – AVENTOS HF	31
Informace k objednávání – dřevěná čela a široké alurámečky	32
Plánování – distanční doraz firmy Blum	42
Plánování – vypínač SERVO-DRIVE	42
Výstražná upozornění/bezpečnostní pokyny	44
Montáž, demontáž a seřízení	44
Montáž, demontáž a seřízení – SERVO-DRIVE	100

AVENTOS – systém výklopů

► AVENTOS HF – pro skládaný výklop

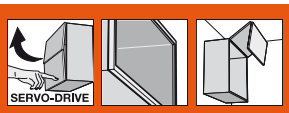

Úzké alurámečky



- Ideální pro vyšší horní skříňky s dělenými čely
- Výška korpusu 480 - 1040 mm
- Šířka korpusu do 1800 mm
- Zavírá se měkce a tiše, díky BLUMOTION
- Nepatrná ovládací síla
- Plynulé nastavení pozice
- Jednoduchá montáž bez nářadí
- Nastavení obou čel ve 3 směrech
- Jednoduché, plynulé nastavení zdvihačů
- Středový závěs, včetně ochrany prstů

Ukazatel výkonnosti LF =
Výška korpusu KH (mm) x hmotnost spodního a horního čela, včetně úchytky (kg)
Teoretická výška korpusu TKH =
Výška čela nahoře FHo (mm) x 2 (vč. mezer)
V oblasti překrytí hodnot doporučujeme silnější zdvihací mechanizmus!

	Standard
	SERVO-DRIVE

Informace k objednávce

1 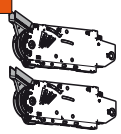

Sada zdvihacích mechanizmů		
Ukazatel výkonnosti LF		Č. artiklu
2600 - 5500 (1 ks LF 960 - 2650)		20F2200.05
5350 - 10150		20F2500.05
9000 - 17250 (3 ks LF 13500 - 25900)		20F2800.05
Složení:		
1	Symetrický zdvihací mechanizmus	2 x
	Vrut Ø 4 x 35 mm	10 x

2 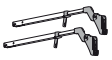

Sada teleskopů		
Výška korpusu KH **		
480 - 570 mm		20F3200
560 - 710 mm		20F3500
700 - 900 mm		20F3800
760 - 1040 mm		20F3900
Složení:		
2	Symetrický teleskop	2 x

** U asymetrických čel teoretická výška korpusu TKH

3 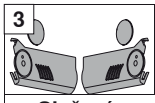

Sada krytek		
Plast		
Světle šedé, hedvábně bílé, poniklované a lakované		20F8000
Složení:		
3a	Velká krytka vlevo	1 x
3b	Velká krytka vpravo	1 x
3c	Kulatá krytka	2 x

3 

Sada krytek pro SERVO-DRIVE		
Plast		
Světle šedé, hedvábně bílé, poniklované a lakované		21F8000
Složení:		
3a	Velká krytka SERVO-DRIVE vlevo	1 x
3b	Velká krytka vpravo	1 x
3c	Kulatá krytka	2 x
3d	Vypínač SERVO-DRIVE	2 x
3e	Distanční doraz firmy Blum, Ø 5 mm	6 x

4 

Adaptér CLIP pro teleskop	
Vzdálenost 0 mm	175H5B00
Vlevo/vpravo	

5 

Montážní podložka pro závěs CLIP top 120°		
Standardní montážní podložky, zvýšení v závislosti na mezeře nahoře		
Doporučení		
Šrouby	Vzdálenost 0 mm	175H5400

6 

Sada SERVO-DRIVE		
Plast		
RAL 7037 (prachově) šed.		21FA000
Složení:		
6a	Pohonná servo jednotka	1 x
6b	Rozvodný kabel, 1500 mm	1 x
6c	Svorka	1 x
6d	Ochranná koncová krytka na kabel	2 x

V případě ukazatele výkonnosti > 17250 doporučujeme dvě synchron. pohonné servo jednotky!

8 

Držák napájecího zdroje	
Bílošedý	Z10NG120
Pro napájecí zdroj firmy Blum 72 W	

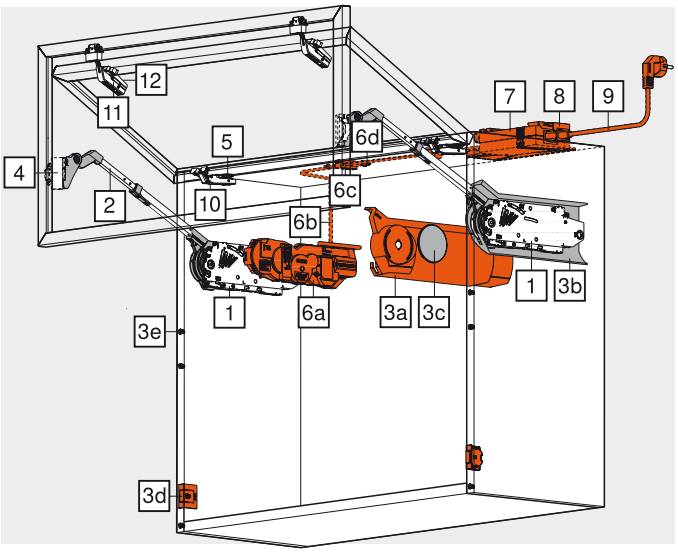

Úzké alurámečky

Informace k objednávce

7 Napájecí zdroj Blum

72 W

Včetně návodu k obsluze, montážního návodu

Jazyk	Č. artiklu
DE, EN, FR, IT, NL	Z10NE020A
DA, EN, FI, NO, SV	Z10NE020B
EN, EL, HR, SR, SL, TR	Z10NE020C
EN, FR, IT, ES, PT	Z10NE020D
PL, SK, CS, HU	Z10NE020E
BG, ET, LV, LT, RO, RU	Z10NE020F
EN (US, CA), FR, ES	Z10NE020G
ZH, EN	Z10NE020H

Označení jazyků ve smyslu ISO-639

9 Kabel napájecího zdroje

Země

Evropa	Z10M200E	CH	Z10M200C
US, CA	Z10M200U	JP	Z10M200J
BR	Z10M200S	BR	Z10M200S.01
UK	Z10M200B	DK	Z10M200D
IL	Z10M200I	AU	Z10M200K
CN	Z10M200N	AR	Z10M200A
IN	Z10M200H	CL	Z10M200L
TW	Z10M200T	ZA	Z10M200Z
Evropa, bez konektoru	Z10M200E.OS	US, CA, bez konektoru	Z10M200U.OS

4 Závěs CLIP top 120°, pro dvířka s alurámečky

Miska k našroubování

Zinková miska	Bez pružiny	72T550A.TL

Počet závěsů viz. zpracování čela

11 Středový závěs CLIP top pro dvířka s alurámečky

Miska k našroubování

Zinková miska	Bez pružiny	78Z550AT

Počet závěsů viz. zpracování čela

12 Adaptér CLIP pro středový závěs

Vzdálenost 0 mm	175H5A00

Symetrický

Rozvodný kabel a ochranná koncová krytka na kabel

Použitelný jako rozvodný kabel

Ke zkrácení, 8 m	Z10K800AE

Složení:

6b	Rozvodný kabel	1 x
6d	Ochranná koncová krytka na kabel	5 x

Svorka a ochranná koncová krytka na kabel

Černá	Z10V100E

Složení:

6c	Svorka	1 x
6d	Ochranná koncová krytka na kabel	2 x

p Příslušenství

Omezovač úhlu otevření

Plast	Šedý	Č. artiklu
104°		20F7051
83°		20F7011

Držák kabelu

Bílý	Z10K0009

Například pro zafixování rozvodného kabelu

Pokyny k bokům

Přehled – AVENTOS HF	31	Výstražná upozornění/bezpečnostní pokyny	44
Příslušenství – sada závěsů	40	Montáž, demontáž a seřízení	44
Příslušenství – omezovač úhlu otevření	41	Montáž, demontáž a seřízení – SERVO-DRIVE	100
Příslušenství – montážní podložky	234	Přehled – pomůcky pro zpracování	705
Příslušenství – všeobecné	98	Orientační hodnoty hmotností čel	810
Plánování – symetrické	38	Další technické informace	804
Plánování – asymetrické	39		
Plánování – distanční doraz firmy Blum	42		
Plánování – vypínač SERVO-DRIVE	42		

i Infobox

Doporučujeme Vám plánování korpusů s testem pro zjištění případné kolize s DYNAPLAN na přiloženém DVD DYNALOG limited – bezplatně!

AVENTOS – systém výklopů

► AVENTOS HF – pro skládaný výklop

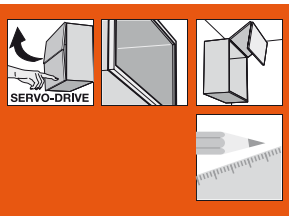

Úzké alurámečky

Plánování – symetrické

Pozice pro vyvrtání

* Hloubka vrtání 5 mm

** Alternativní vyvrtání otvoru

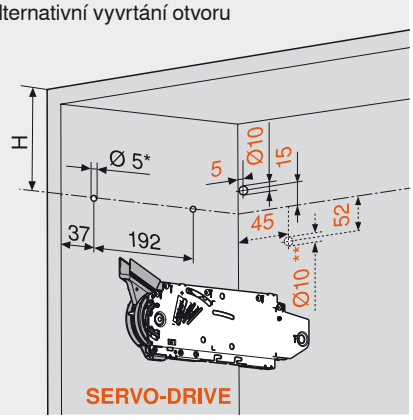

4 x vrut do dřevotřísky Ø 4 x 35 mm

Vyvrtání otvoru pro rozvodný kabel SERVO-DRIVE pouze zleva

Výška korpusu KH	H
480 - 549 mm	KH x 0.3 - 28 mm
550 - 1040 mm	KH x 0.3 - 57 mm

Potřebný prostor

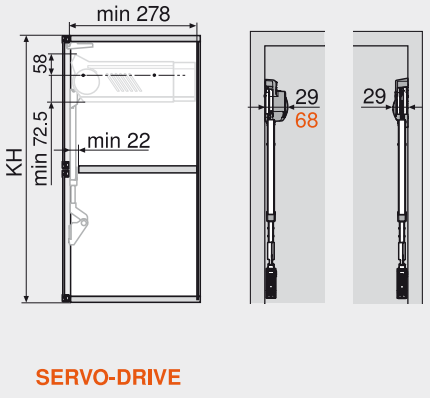

KH Výška korpusu

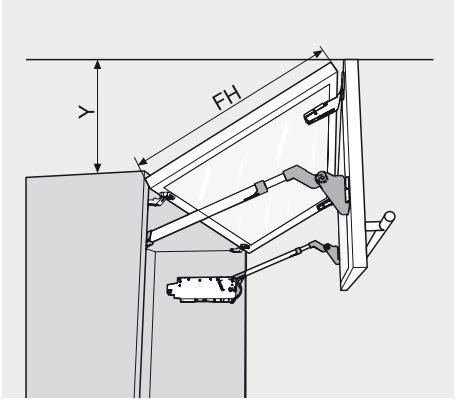

Omezovač úhlu otevření	Y
Bez nastavení	FH x 0.44 + 38 mm
104°	FH x 0.24 + 34 mm
83°	0 mm

Zpracování čela

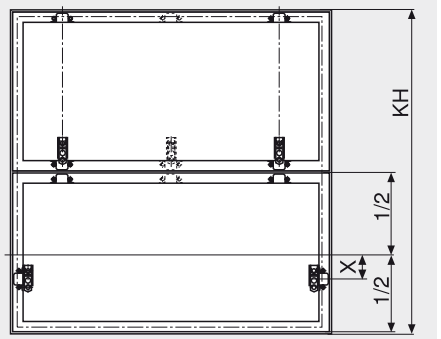

Výška korpusu KH	X
480 - 549 mm	54 mm
550 - 1040 mm	31 mm

Závěs CLIP top 120°, pro dvířka s alurámečky

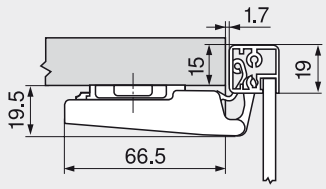

Středový závěs CLIP top pro dvířka s alurámečky

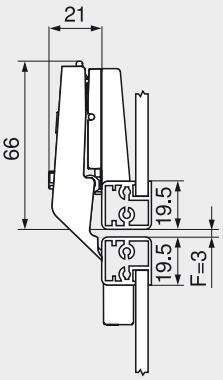

F = min. 1.5 mm

Od 20.5 mm síly rámečků je nutné seřizovat

Počet závěsů

3 závěsy od šířky korpusu 1200 mm, popřípadě od hmotnosti čela 12 kg

4 závěsy od šířky korpusu 1800 mm, popřípadě od hmotnosti čela 20 kg

Montáž šroubováním (závěs/adaptér)

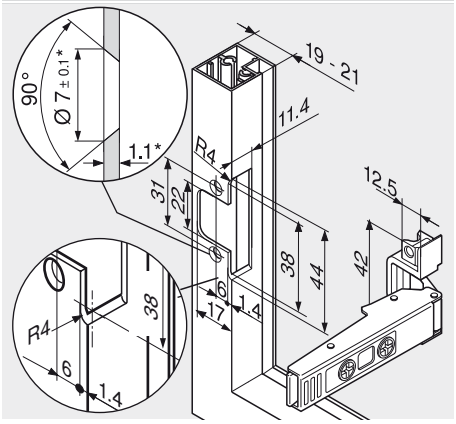

* Při změně síly materiálu je nutné přizpůsobit parametry pro zpracování

Pokyny k bokům

Přehled – AVENTOS HF	31
Informace k objednávání – úzké alurámečky	36
Plánování – distanční doraz firmy Blum	42
Plánování – vypínač SERVO-DRIVE	42
Výstražná upozornění/bezpečnostní pokyny	44
Montáž, demontáž a seřízení	44
Montáž, demontáž a seřízení – SERVO-DRIVE	100

Úzké alurámečky

Plánování – asymetrické

Pozice pro vyvrtání

* Hloubka vrtání 5 mm
** Alternativní vyvrtání otvoru

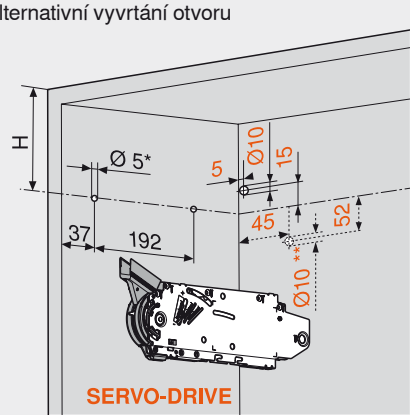

4 x vrut do dřevotřísky Ø 4 x 35 mm
Vyvrtání otvoru pro rozvodný kabel
SERVO-DRIVE pouze zleva

Teoretická výška korpusu TKH	H
480 - 549 mm	TKH x 0.3 - 28 mm
550 - 1040 mm	TKH x 0.3 - 57 mm

Potřebný prostor

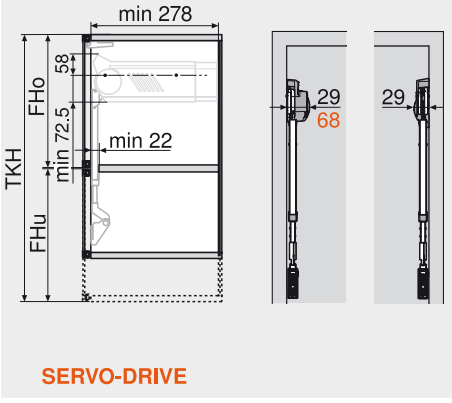

TKH = FHo (mm) x 2 (vč. mezer)
TKH Teoretická výška korpusu
KH Výška korpusu
FHo Výška čela nahoře
FHu Výška čela dole

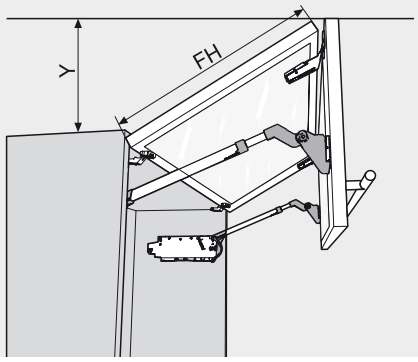

Omezovač úhlu otevření	Y
Bez nastavení	FH x 0.44 + 38 mm
104°	FH x 0.24 + 34 mm
83°	0 mm

Zpracování čela

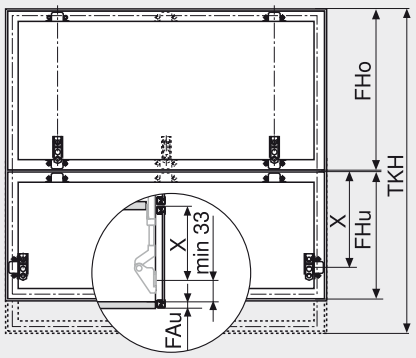

FAu Přesah čela dole

Teoretická výška korpusu TKH	X
480 - 549 mm	FHo / 2 + 54 mm
550 - 1040 mm	FHo / 2 + 31 mm

Závěs CLIP top 120°, pro dvířka s alurámečky

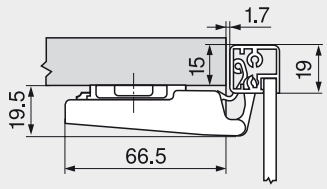

Středový závěs CLIP top pro dvířka s alurámečky

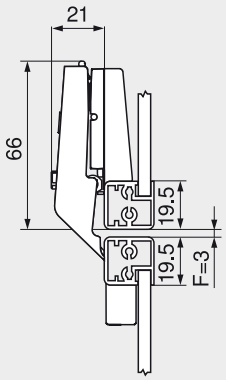

F = min. 1.5 mm
Od 20.5 mm síly rámečků je nutné seřizovat

Počet závěsů

3 závěsy od šířky korpusu 1200 mm, popřípadě od hmotnosti čela 12 kg
4 závěsy od šířky korpusu 1800 mm, popřípadě od hmotnosti čela 20 kg

Montáž šroubováním (závěs/adaptér)

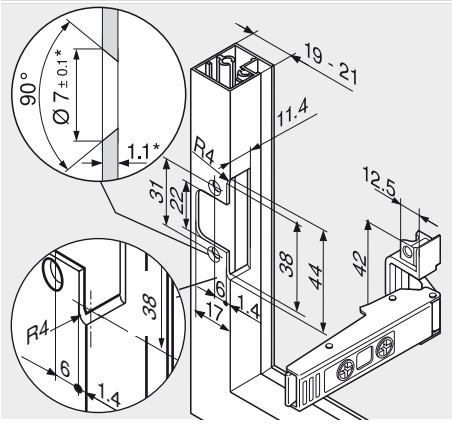

* Při změně síly materiálu je nutné přizpůsobit parametry pro zpracování

Pokyny k bokům

Přehled – AVENTOS HF	31
Informace k objednávání – úzké alurámečky	36
Plánování – distanční doraz firmy Blum	42
Plánování – vypínač SERVO-DRIVE	42
Výstražná upozornění/bezpečnostní pokyny	44
Montáž, demontáž a seřízení	44
Montáž, demontáž a seřízení – SERVO-DRIVE	100

AVENTOS – systém výklopů

► AVENTOS HF – pro skládaný výklop

►► Příslušenství – sada závěsů

Dřevěné čelo

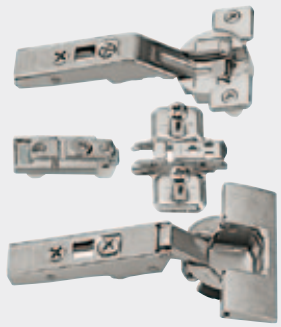

Sada závěsů			
Upevnění			Č. artiklu
INSERTA/zalisování/EXPANDO			☎ 78Z5530T10
	Složení:		
a	Závěs CLIP top 120° bez pružiny	2 x	70T5590BTL
b	Středový závěs CLIP top bez pružiny	2 x	78Z5530T
c	Přímá montážní podložka s excentrem	6 x	177H5100
d	Křížová montážní podložka EXPANDO	2 x	174E6100.01

Dřevěná čílka a široké alurámečky



Sada závěsů			
Upevnění			Č. artiklu
Šrouby*			☎ 78Z5500T11
	Složení:		
a	Závěs CLIP top 120° bez pružiny	2 x	70T5550.TL
b	Středový závěs CLIP top bez pružiny	2 x	78Z5500T
c	Přímá montážní podložka s excentrem	6 x	175H5400
d	Křížová montážní podložka s excentrem	2 x	173H7100

* Pro dřevěná čílka používejte vruty do dřevotřísky (609.1x00). Pro široké alurámečky používejte šrouby do plechu se zápustnou hlavou (608.085)

Úzké alurámečky

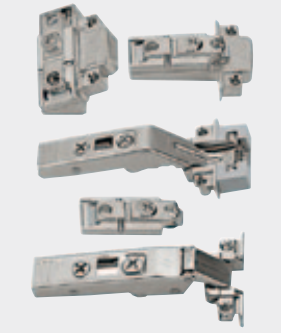

Sada závěsů			
Upevnění			Č. artiklu
Šrouby			☎ 78Z550AT11
	Složení:		
a	Závěs CLIP top 120° pro alurámečky bez pružiny	2 x	72T550A.TL
b	Středový závěs CLIP top pro dvířka s alurámečky bez pružiny	2 x	78Z550AT
c	Přímá montážní podložka s excentrem	2 x	175H5400
e	Adaptér CLIP symetrický	2 x	175H5A00
f	Adaptér CLIP vlevo/vpravo	2 x	175H5B00

Omezovač úhlu otevření



- Vhodný pro AVENTOS HF – skládací výklop
- Montáž a demontáž bez nářadí
- Je nezbytný navíc 5. upevňovací šroub (Ø 4 x 35 mm) pro zdvihač

Plast	Č. artiklu
104°	20F7051
83°	20F7011

Pokyny k bokům	
Montáž	47

AVENTOS – systém výklopů

► AVENTOS HF – pro skládaný výklop

►► Plánování

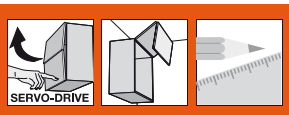

Distanční doraz firmy Blum (pouze pro využití SERVO-DRIVE)

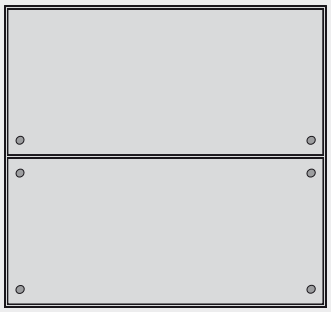

Využití distančního dorazu firmy Blum (bez klížení či lepení)

* Od spodní hrany korpusu u čel, přečnívajících směrem dolů

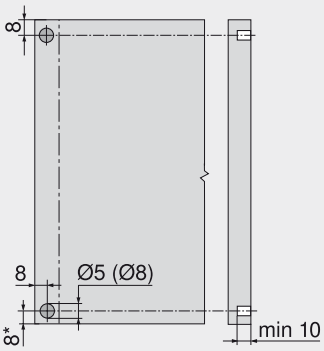

Doporučení pro alurámečky:
Naplánujte si vyvrtávání otvoru pro distanční doraz Blum v boku korpusu. Při instalaci do čílka je nezbytné provést zkoušku dorazu/kolize

Vypínač SERVO-DRIVE

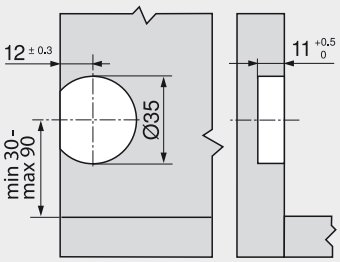

Pokyny k bokům	
Přehled – AVENTOS HF	31
Informace k objednávání – dřevěná čela a široké alurámečky	32
Informace k objednávání – úzké alurámečky	36
Montáž, demontáž a seřízení	44
Montáž, demontáž a seřízení – SERVO-DRIVE	100
Přehled – pomůcky pro zpracování	705
Další technické informace	804

Infobox

Doporučujeme Vám plánování korpusů s testem pro zjištění případné kolize s DYNAPLAN na přiloženém DVD DYNALOG limited – bezplatně!

AVENTOS – systém výklopů

► AVENTOS HF – pro skládaný výklop

►► Montáž, demontáž a seřízení

Zdvihací mechanizmus

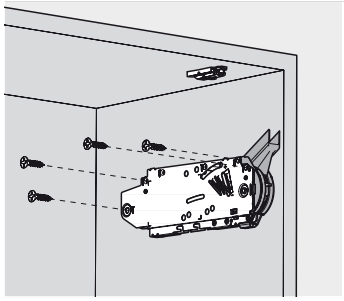

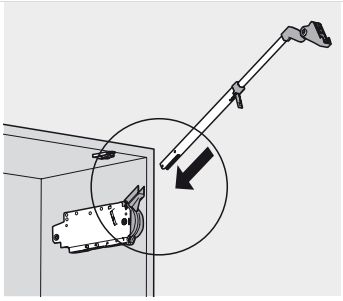

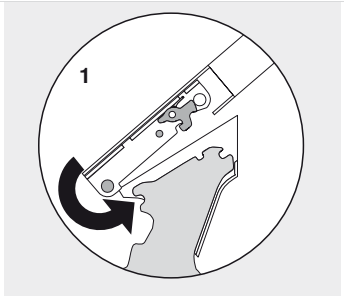

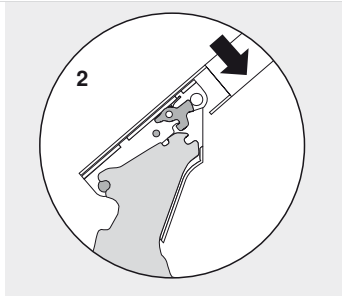

Montáž

Zdvihací mechanizmus

VÝSTRAHA

Vystřelující teleskop může způsobit zranění!

Pro využití v Severní Americe musí být instalována speciální výstražná upozornění a umístěny bezpečnostní pokyny

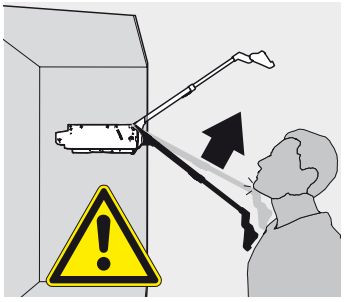

Vystřelující teleskop může způsobit zranění



Netlačte teleskop směrem dolů, nýbrž jej odstraňte

Čelo nahoře

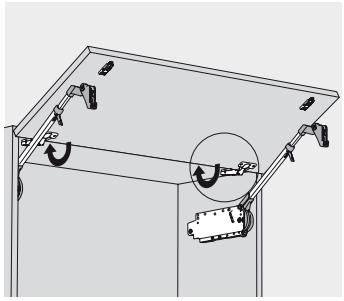

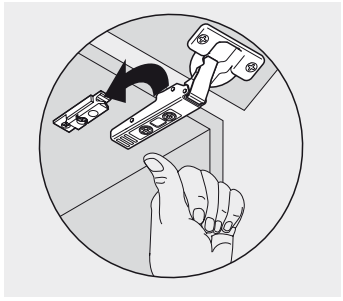

Montáž

Čelo dole

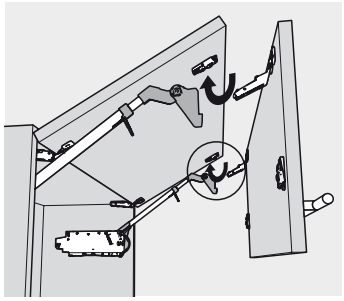

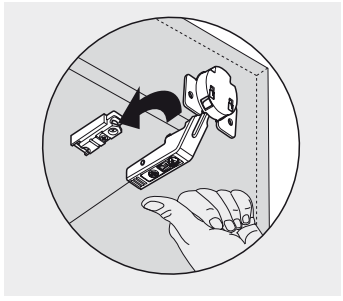

Montáž

Čelo dole

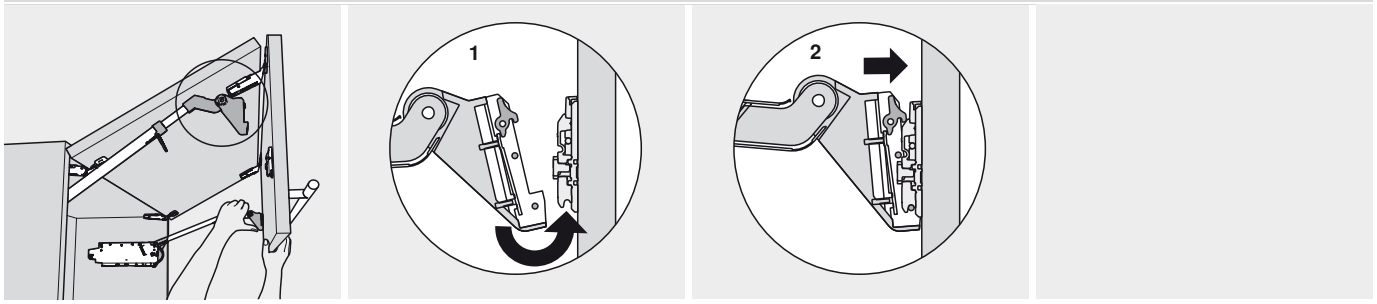

Montáž

Čelo dole

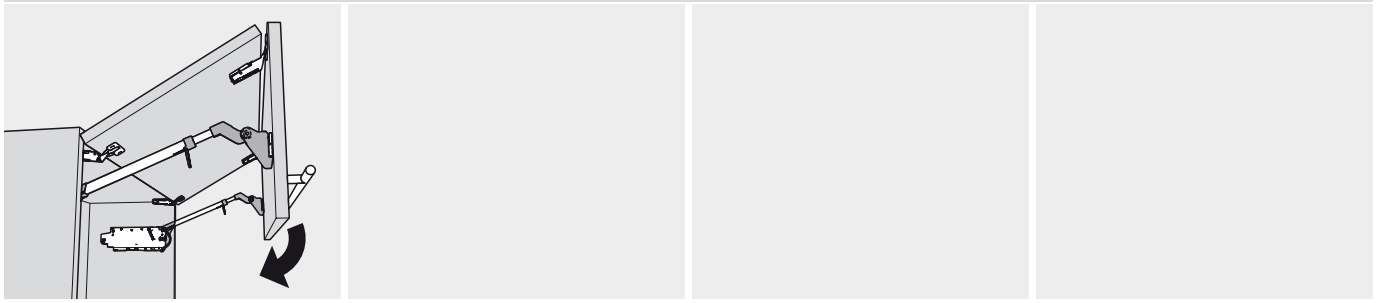

Zdvihací mechanizmus

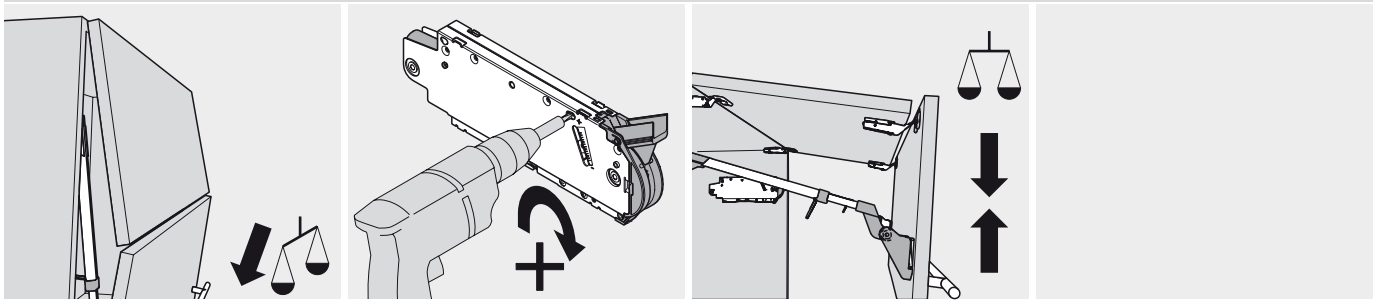

Nastavení

Zdvihací mechanizmus

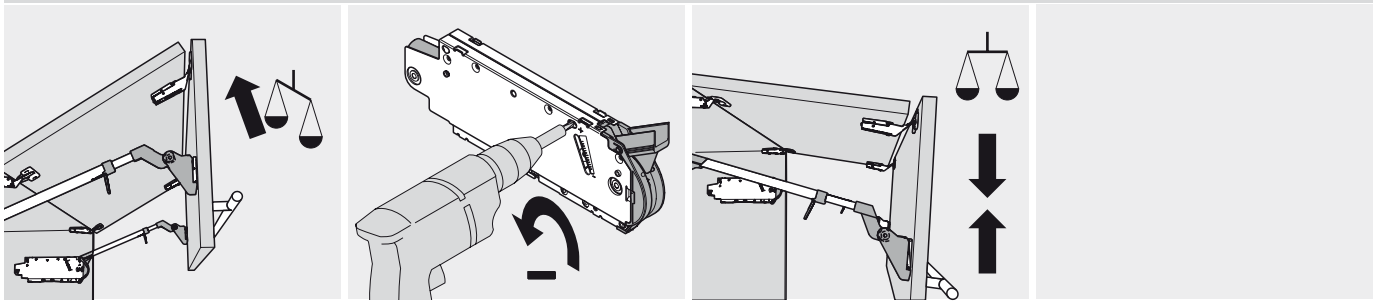

AVENTOS – systém výklopů

► AVENTOS HF – pro skládaný výklop

►► Montáž, demontáž a seřízení

Čelo

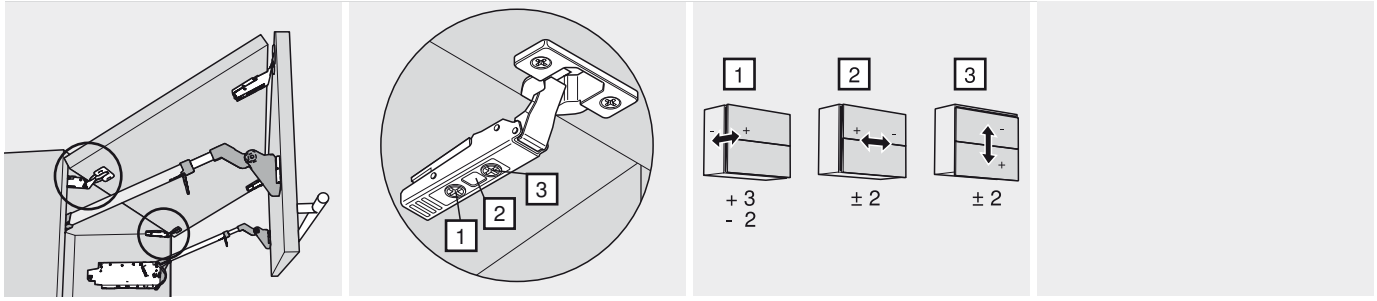

Horní závěs

Čelo

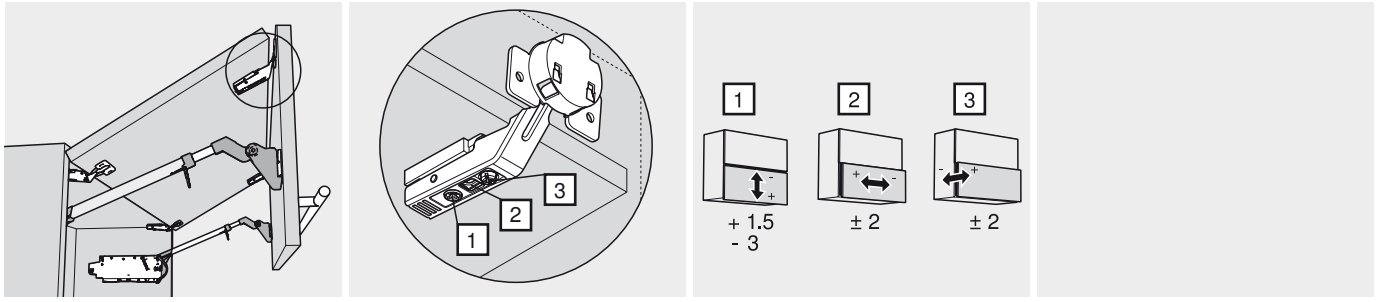

Středový závěs

Čelo

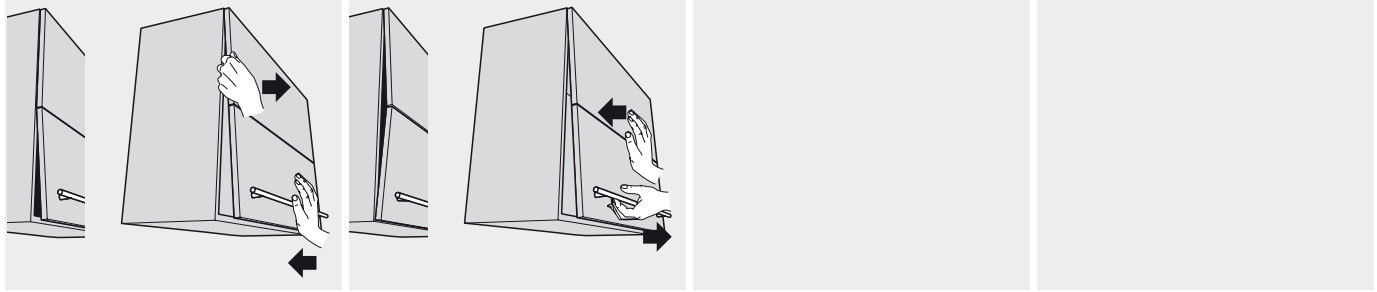

Teleskop

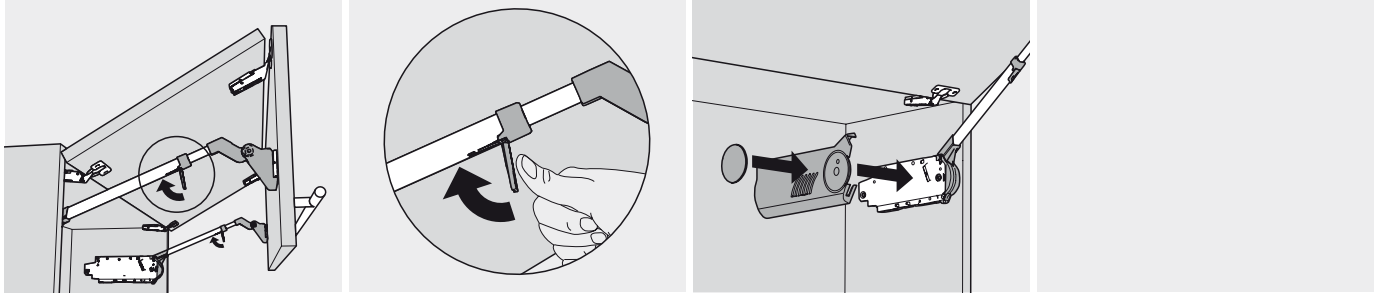

Nastavení

Demontáž

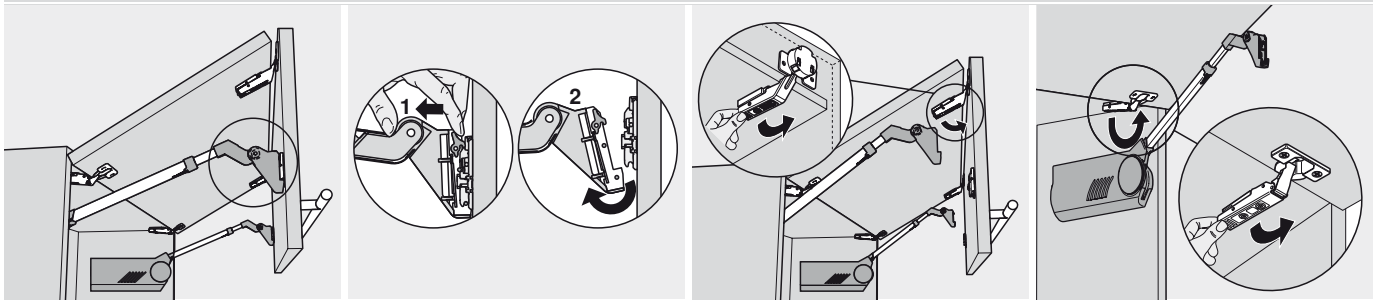

Demontáž

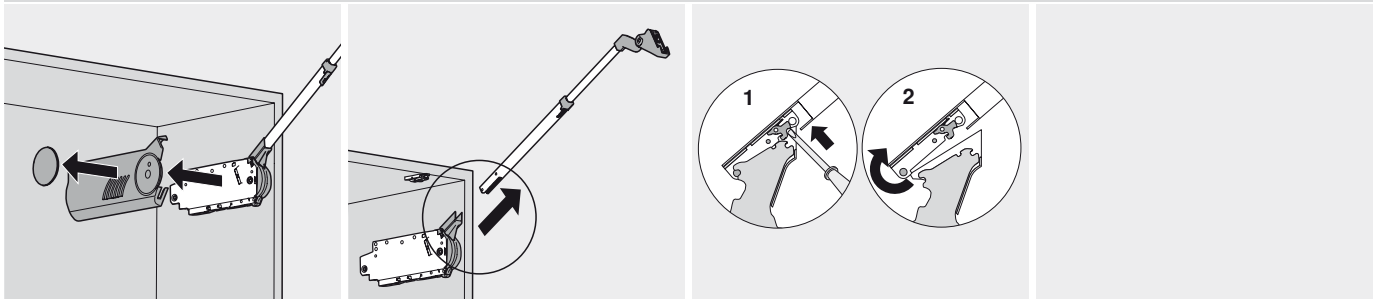

Demontáž

VÝSTRAHA

Vystřelující teleskop může způsobit zranění!

Pro využití v Severní Americe musí být instalována speciální výstražná upozornění a umístěny bezpečnostní pokyny

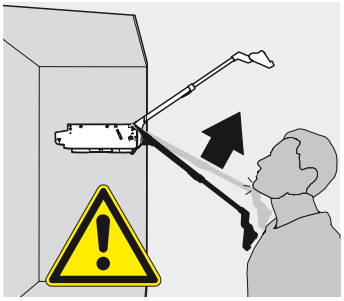

Vystřelující teleskop může způsobit zranění



Netlačte teleskop směrem dolů, nýbrž jej odstraňte

Omezovač úhlu otevření – 20F70x1

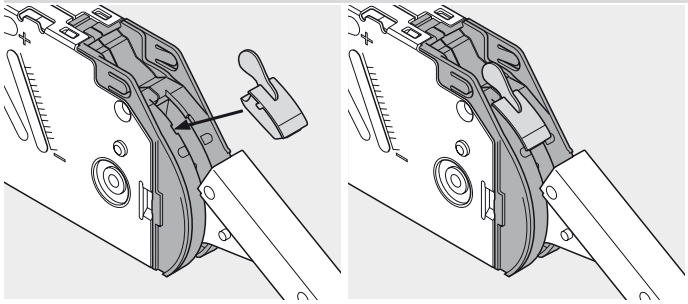

Montáž

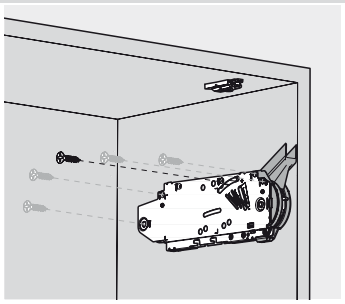

Navíc 5. vrut do dřevotřísky Ø 4 x 35 mm

AVENTOS – systém výklopů

► AVENTOS HS – výkyvný výklop

Může být pohyb výkyvného výklopu měkčí?



S AVENTOS HS se jednodílné čelo naklání přes korpus a je tudíž ideální pro velkoplošná jednodílná čela. Výkyvný výklop představuje dobrou volbu i pro skříňky s věncovými lištami nebo postranicemi.

- Zavírá se měkce a tiše, díky BLUMOTION
- Dá se lehce otvírat
- Při otvírání se zastaví v jakékoli pozici
- Poskytuje dobrý přístup do vnitřku skříňky
- Vhodný pro horní skříňky s věncovými lištami nebo postranicemi
- Malý rozsah sortimentu, velké spektrum využití
- Jednoduchá montáž a snadné nastavení
- Stabilní, i s širokými čely
- Dlouhá životnost
- Žádné přečnívající díly
- Novinka: SERVO-DRIVE pro AVENTOS, elektrický způsob otvírání pro horní skříňky

Otvírání a zavírání – lehce a komfortně





AVENTOS HS poskytuje komfort pohybu, který nadchne. Dokonce i těžká čela se dají bez námahy otvírat s vynaložením jen malé ovládací síly. Díky plynulému nastavení se čelo zastaví v jakékoli požadované pozici





Díky integrovanému BLUMOTION se dokonce i těžká čela, stejně jako lehká, zavírají měkce a tiše

Další výhody, které přesvědčí Vás i Vaše zákazníky

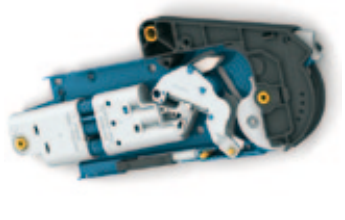

Dlouhá životnost
Základní prvek zdvihacího mechanizmu představuje robustní sestava pružin.
Výsledek: dlouhá životnost



Žádné díly nikde nevyčnívají
Snímatelná soustava ramen – výhoda při výrobě nábytku i při montáži kuchyně



Věncové lišty a postranice
Korpusy s věncovými lištami nebo postranicemi se dají bez problémů kombinovat s AVENTOS HS. Otvírá se tak nový prostor navíc pro ztvárnění a pojetí při plánování kuchyně

AVENTOS HS – výkyvný výklop


Ilustrační fotografie

Standard

Dřevěná čílka a široké alurámečky	50
Úzké alurámečky	50

SERVO-DRIVE

Dřevěná čílka a široké alurámečky	50
Úzké alurámečky	50

Příslušenství


Ilustrační fotografie

Šrouby	98
Středicí vrták	98
Doraz	98
Šroubovák	99
Křížový bit	99

Montáž, demontáž a seřízení


Ilustrační fotografie

Výstražná upozornění/bezpečnostní pokyny	54
Montáž	54
Seřízení a nastavení	55
Demontáž	56

Montáž, demontáž a seřízení – SERVO-DRIVE 100

Infobox

Využijte bezplatnou službu **DYNALOG limited** na přiloženém DVD!

- DYNAPLAN – plánování korpusů se zkouškou pro zjištění případné kolize vč. výběru kování
- DYNACAT – elektronický katalog výrobků a export CAD dat (dxf, dwg, igs, sat, x_t, jpg)
- DYNASHOP – funkce nákupního koše a objednávání



Piktogramy

- Artikl pouze na dotázání
- Všeobecné informace
- Příslušenství
- AVENTOS HS – výkyvný výklop
- Dřevěné čelo
- Široké čelo s alurámečky
- Úzké alurámečky
- SERVO-DRIVE pro AVENTOS
- Plánování
- Montáž, demontáž a seřízení

Směrnice o strojích

Nábytek se SERVO-DRIVE pro AVENTOS spadá pod směrnici o strojích 2006/42/EG a tato platí při uvádění zařízení do provozu na území evropského ekonomického prostoru + Švýcarska + Turecka.
Další příslušné informace naleznete na adrese www.blum.com

AVENTOS – systém výklopů

► AVENTOS HS – výkyvný výklop

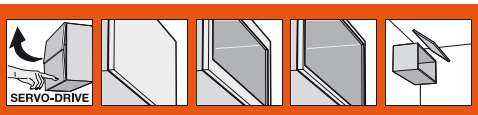

Dřevěná čela, široké a úzké alurámečky



- Ideální pro velkoplošná jednodílná čela
- Výška korpusu 350 - 800 mm
- Šířka korpusu do 1800 mm
- Zavírá se měkce a tiše, díky BLUMOTION
- Malá ovládací síla při otvírání a zavírání
- Vyvážený komfort pohybu s plynulým nastavením pozice
- Jednoduchá montáž bez nářadí
- Nastavení čela ve 3 směrech
- Jednoduché, plynulé nastavení zdvihačů

Pro výběr správného zdvihače potřebujete znát výšku korpusu KH a hmotnost čela včetně úchytky
Příklad
Výška korpusu KH = 600 mm, hmotnost čela = 10 kg, výběr zdvihače = 20S2E00.05 KH = 602 mm -> 600 mm, KH = 603 mm -> 605 mm
V oblasti překrytí hodnot doporučujeme silnější zdvihací mechanizmus!
* Pro dřevěná čílka používejte 4 vruty do dřevotřísky (609.1x00). Pro široké alurámečky používejte 4 šrouby do plechu se zápustnou hlavou (608.085).
Standard
SERVO-DRIVE

Informace k objednávce

1 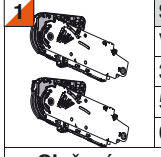

Sada zdvihacích mechanizmů

Výška korpusu KH			Č. artiklu
350 - 525 mm	20S2A00.05	20S2B00.05	20S2C00.05
526 - 675 mm	20S2D00.05	20S2E00.05	20S2F00.05
676 - 800 mm	20S2G00.05	20S2H00.05	20S2I00.05

Složení:

1	Symetrický zdvihací mechanizmus	2 x
	Vrut Ø 4 x 35 mm	10 x

2 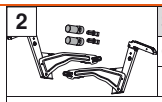

Sada ramen

Ocel

Poniklovan. — 20S3500.05

Složení:

2a	Soustava ramen vlevo	1 x
2b	Soustava ramen vpravo	1 x
2c	Rozpěrný čep pro příčnou stabilizaci	2 x
2d	Krytka pro příčnou stabilizaci	2 x

2 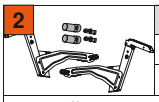

Sada soustav ramen pro SERVO-DRIVE

Ocel

Poniklovan. — 21S3500

Složení:

2a	Soustava ramen SERVO-DRIVE vlevo	1 x
2b	Soustava ramen SERVO-DRIVE vpravo	1 x
2c	Rozpěrný čep pro příčmou stabilizaci (ocel)	2 x
2d	Krytka pro příčnou stabilizaci	2 x

3 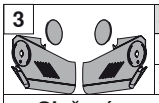

Sada krytek

Plast

Světle šedé, hedvábně bílé, poniklované a lakované — 20S8000

Složení:

3a	Velká krytka vlevo	1 x
3b	Velká krytka vpravo	1 x
3c	Kulatá krytka	2 x

Hmotnost čela včetně úchytky (kg)

KH (mm)	20S2G00.05	20S2H00.05	20S2I00.05
800	4.00–7.00	6.00–12.25	10.50–20.00
795	4.00–7.00	6.00–12.25	10.50–20.00
790	4.00–7.00	6.00–12.25	10.75–20.00
785	4.00–7.00	6.25–12.50	10.75–20.00
780	4.00–7.00	6.25–12.50	10.75–20.25
775	3.75–7.00	6.25–12.50	11.00–20.25
770	3.75–7.00	6.25–12.50	11.00–20.25
765	3.75–7.25	6.50–12.50	11.00–20.25
760	3.75–7.25	6.50–12.75	11.25–20.25
755	3.75–7.25	6.50–12.75	11.25–20.50
750	3.50–7.25	6.50–12.75	11.50–20.50
745	3.50–7.25	6.50–12.75	11.50–20.50
740	3.50–7.25	6.50–12.75	11.75–20.75
735	3.50–7.50	6.50–13.00	11.75–20.75
730	3.50–7.50	6.75–13.00	11.75–21.00
725	3.50–7.50	6.75–13.00	12.00–21.00
720	3.50–7.50	6.75–13.00	12.00–21.25
715	3.50–7.50	6.75–13.00	12.00–21.25
710	3.50–7.75	6.75–13.25	12.25–21.25
705	3.50–7.75	6.75–13.25	12.25–21.50
700	3.50–7.75	6.75–13.25	12.50–21.50
695	3.50–7.75	6.75–13.25	12.50–21.50
690	3.50–7.75	6.75–13.25	12.75–21.50
685	3.50–8.00	7.00–13.25	12.75–21.50
680	3.50–8.00	7.00–13.50	13.00–21.50
676	3.50–8.00	7.00–13.50	13.00–21.50

KH (mm)	20S2D00.05	20S2E00.05	20S2F00.05
675	3.00–5.25	5.00–11.00	09.75–19.00
670	3.00–5.25	5.00–11.00	09.75–19.00
665	3.00–5.25	5.00–11.00	09.75–19.00
660	3.00–5.50	5.25–11.25	10.00–19.00
655	3.00–5.50	5.25–11.25	10.00–19.00
650	3.00–5.50	5.25–11.25	10.00–19.00
645	3.00–5.50	5.25–11.25	10.00–18.75
640	3.00–5.50	5.25–11.25	10.00–18.75
635	3.00–5.50	5.25–11.50	10.25–18.75
630	3.00–5.75	5.50–11.50	10.25–18.75
625	3.00–5.75	5.50–11.50	10.25–18.75
620	3.00–5.75	5.50–11.50	10.25–18.75
615	3.00–5.75	5.50–11.50	10.25–18.75
610	3.00–6.00	5.50–11.75	10.50–18.50
605	3.00–6.00	5.50–11.75	10.50–18.50
600	3.00–6.00	5.50–11.75	10.50–18.50
595	3.00–6.00	5.50–11.75	10.50–18.50
590	3.00–6.00	5.50–12.00	10.75–18.25
585	3.00–6.25	5.75–12.00	10.75–18.25
580	3.00–6.25	5.75–12.00	11.00–18.00
575	3.00–6.25	5.75–12.00	11.00–18.00

KH (mm)	20S2D00.05	20S2E00.05	20S2F00.05
570	3.00–6.25	5.75–12.25	11.25–17.75
565	3.00–6.25	5.75–12.25	11.25–17.75
560	3.00–6.50	6.00–12.25	11.25–17.50
555	3.00–6.50	6.00–12.50	11.50–17.50
550	3.00–6.50	6.00–12.50	11.50–17.25
545	3.00–6.50	6.00–12.50	11.50–17.25
540	3.00–6.50	6.00–12.75	11.75–17.00
535	3.00–6.75	6.25–12.75	11.75–16.75
530	3.00–6.75	6.25–12.75	11.75–16.75
526	3.00–6.75	6.25–13.00	12.00–16.50

KH (mm)	20S2A00.05	20S2B00.05	20S2C00.05
525	2.50–4.00	3.25–7.50	7.25–15.00
520	2.50–4.00	3.50–7.50	7.25–15.00
515	2.50–4.00	3.50–7.50	7.25–14.75
510	2.50–4.00	3.50–7.75	7.50–14.75
505	2.50–4.00	3.50–7.75	7.50–14.75
500	2.50–4.25	3.50–7.75	7.50–14.75
495	2.50–4.25	3.75–7.75	7.50–14.50
490	2.50–4.25	3.75–8.00	7.75–14.50
485	2.50–4.25	3.75–8.00	7.75–14.25
480	2.50–4.25	3.75–8.00	7.75–14.25
475	2.50–4.25	3.75–8.00	7.75–14.00
470	2.50–4.25	4.00–8.25	8.00–14.00
465	2.25–4.25	4.00–8.25	8.00–13.75
460	2.25–4.25	4.00–8.25	8.00–13.75
455	2.25–4.25	4.00–8.50	8.25–13.50
450	2.25–4.25	4.00–8.50	8.25–13.50
445	2.25–4.50	4.25–8.50	8.25–13.25
440	2.25–4.50	4.25–8.50	8.25–13.00
435	2.25–4.50	4.25–8.75	8.50–13.00
430	2.25–4.50	4.25–8.75	8.50–12.75
425	2.25–4.50	4.25–8.75	8.50–12.75
420	2.25–4.50	4.25–8.75	8.50–12.50
415	2.25–4.50	4.25–8.75	8.50–12.50
410	2.25–4.50	4.25–9.00	8.75–12.25
405	2.25–4.50	4.25–9.00	8.75–12.00
400	2.00–4.75	4.25–9.00	8.75–12.00
395	2.00–4.75	4.50–9.00	8.75–11.75
390	2.00–4.75	4.50–9.00	8.75–11.50
385	2.00–4.75	4.50–9.25	9.00–11.50
380	2.00–4.75	4.50–9.25	9.00–11.25
375	2.00–4.75	4.50–9.25	9.00–11.25
370	2.00–4.75	4.50–9.25	9.00–11.00
365	2.00–4.75	4.50–9.25	9.00–11.00
360	2.00–4.75	4.50–9.50	9.25–10.75
355	2.00–4.75	4.50–9.50	9.25–10.50
350	2.00–5.00	4.50–9.50	9.25–10.50

Výška korpusu KH (mm)

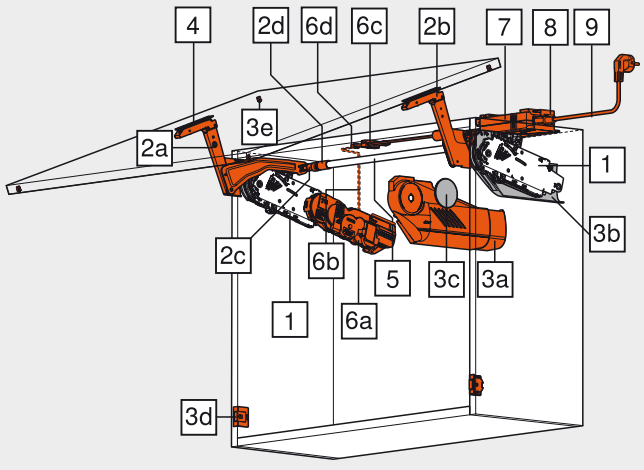

Dřevěná čela, široké a úzké alurámečky

Informace k objednávce

3 

Sada krytek pro SERVO-DRIVE	
Plast	
Světle šedé, hedvábně bílé, poniklované a lakované	21S8000

Složení:

3a	Velká krytka SERVO-DRIVE vlevo	1 x
3b	Velká krytka vpravo	1 x
3c	Kulatá krytka	2 x
3d	Vypínač SERVO-DRIVE	2 x
3e	Distanční doraz firmy Blum, Ø 5 mm	4 x

4 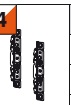

Sada čelního kování		
Ocel	Poniklovan.	
Dřevěná čílka a široké alurámečky*		20S4200
Úzké alurámečky		20S4200A

5

Kulatá tyč příčné stabilizace		
Ke zkrácení, 1061 mm		
Hliník (alu)	Ø 16 mm	20Q1061U
Přířez	Světlá šířka korpusu LW - 120 mm**	

** SERVO-DRIVE: světlá šířka korpusu LW -155 mm



Sada spojovacích dílů k příčné stabilizaci		
Od šířky korpusu 1219 mm		
Hliník (alu)	Ø 16 mm	20Q091Z
Přířez pro 5	Světlá šířka korpusu LW / 2 - 139 mm	

Složení:

	Spojovací díl	1 x
	Úchyty	1 x
	Rozpěrný čep pro příčnou stabilizaci	2 x
	Krytka pro příčnou stabilizaci	2 x

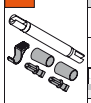

Sada spojovacích dílů k příčné stabilizaci		
Od šířky korpusu 1219 mm		
Hliník (alu)	Ø 16 mm	21Q126Z
Přířez pro 5	Světlá šířka korpusu LW / 2 - 174 mm	

Složení: viz. nahoře

6 

Sada SERVO-DRIVE	
Plast	
RAL 7037 (prachově) šed.	21FA000

Složení:

6a	Pohonná servo jednotka	1 x
6b	Rozvodný kabel, 1500 mm	1 x
6c	Svorka	1 x
6d	Ochranná koncová krytka na kabel	2 x

U spojených čel doporučujeme ke každé soupravě po jedné pohonné jednotce SERVO-DRIVE!

7 

Napájecí zdroj Blum	
72 W	
Včetně návodu k obsluze, montážního návodu	
Jazyk	**Č. artiklu**
DE, EN, FR, IT, NL	Z10NE020A
DA, EN, FI, NO, SV	Z10NE020B
EN, EL, HR, SR, SL, TR	Z10NE020C
EN, FR, IT, ES, PT	Z10NE020D
PL, SK, CS, HU	Z10NE020E
BG, ET, LV, LT, RO, RU	Z10NE020F
EN (US, CA), FR, ES	Z10NE020G
ZH, EN	Z10NE020H

Označení jazyků ve smyslu ISO-639

8 

Držák napájecího zdroje	
Bílošedý	Z10NG120
Pro napájecí zdroj firmy Blum 72 W	

9 

Kabel napájecího zdroje

Země			
Evropa	Z10M200E	CH	Z10M200C
US, CA	Z10M200U	JP	Z10M200J
BR	Z10M200S	BR	Z10M200S.01
UK	Z10M200B	DK	Z10M200D
IL	Z10M200I	AU	Z10M200K
CN	Z10M200N	AR	Z10M200A
IN	Z10M200H	CL	Z10M200L
TW	Z10M200T	ZA	Z10M200Z
Evropa, bez konektoru	Z10M200E.OS	US, CA, bez konektoru	Z10M200U.OS

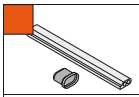

Rozvodný kabel a ochranná koncová krytka na kabel	
Použitelný jako rozvodný kabel	
Ke zkrácení, 8 m	Z10K800AE

Složení:

6b	Rozvodný kabel	1 x
6d	Ochranná koncová krytka na kabel	5 x

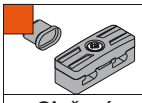

Svorka a ochranná koncová krytka na kabel	
Černá.	Z10V100E

Složení:

6c	Svorka	1 x
6d	Ochranná koncová krytka na kabel	2 x

P Příslušenství



Držák kabelu	
Bílý	Z10K0009
Například pro zafixování rozvodného kabelu	

Pokyny k bokům

Přehled – AVENTOS HS	49	Montáž, demontáž a seřízení	54
Příslušenství – všeobecné	98	Montáž, demontáž a seřízení – SERVO-DRIVE	100
Plánování	52	Přehled – pomůcky pro zpracování	705
Plánování – distanční doraz firmy Blum	53	Orientační hodnoty hmotností čel	810
Plánování – vypínač SERVO-DRIVE	53	Další technické informace	804
Výstražná upozornění/bezpečnostní pokyny	54		

i Infobox

Doporučujeme Vám plánování korpusů s testem pro zjištění případné kolize s DYNAPLAN na přiloženém DVD DYNALOG limited – bezplatně!

AVENTOS – systém výklopů

► AVENTOS HS – výkyvný výklop

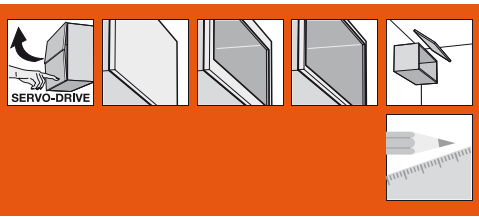

Dřevěná čela, široké a úzké alurámečky

Plánování

Pozice pro vyvrtání

* Hloubka vrtání 5 mm
** Alternativní vyvrtání otvoru

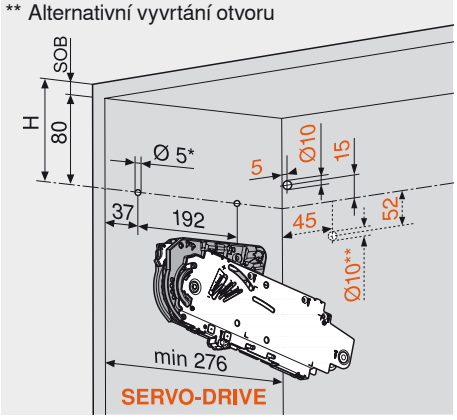

5 x vrut do dřevotřísky Ø 4 x 35 mm
Vyvrtání otvoru pro rozvodný kabel
SERVO-DRIVE pouze zleva
SOB Síla horní desky korpusu (půdy)

Potřebný prostor

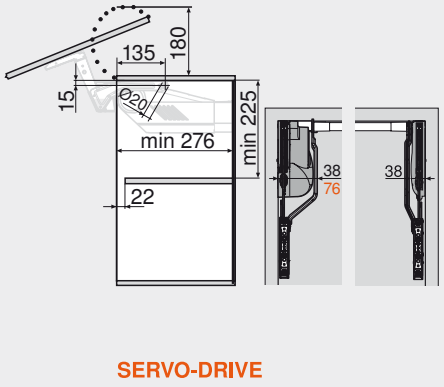

Potřebný prostor pro věncovou lištu/postranici

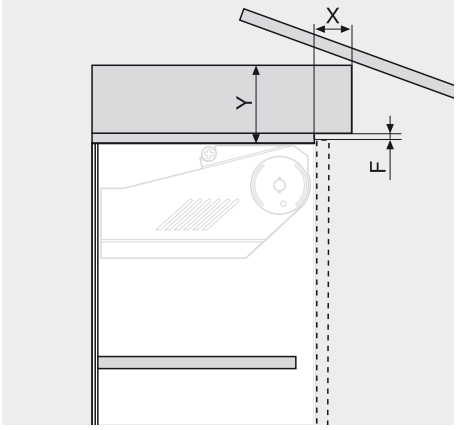

Mezera F (mm)	X max. (mm)	Y max. (mm)
3.0	35	101
2.0	31	101
1.5	28	101

Zpracování čela – dřevěná čela a široké alurámečky

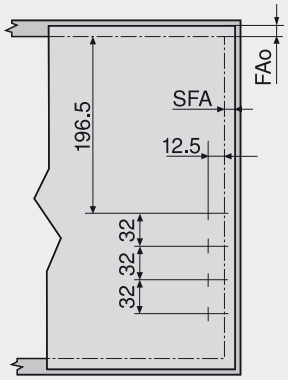

Pro dřevěná čílka používejte 4 vruty do dřevotřísky (609.1x00). Pro široké alurámečky používejte 4 šrouby do plechu se zápustnou hlavou (608.085)

Zpracování čela – úzké alurámečky

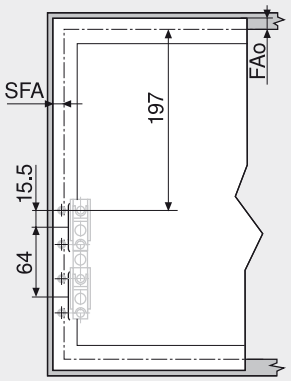

FAo Přesah čela nahoře
SFA Boční přesah čela
Doraz u stěny: nezbytná minimální mezera 5 mm

Plánování – úzké alurámečky

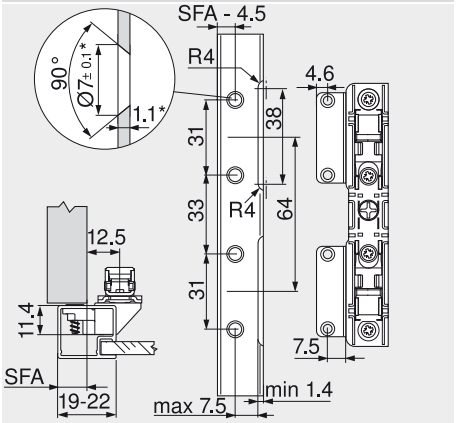

* V případě změny síly materiálu je nutné přizpůsobit parametry pro zpracování
V případě šířky rámečků 19 mm je možný boční přesah čela SFA 11 - 18 mm

Umístění čílka do správné polohy

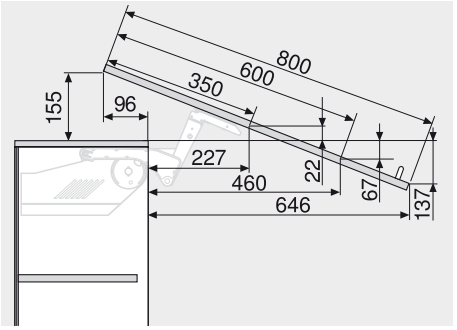

Rozměry se obměňují vždy podle seřízení a nastavení sklonu

Spojovací díl

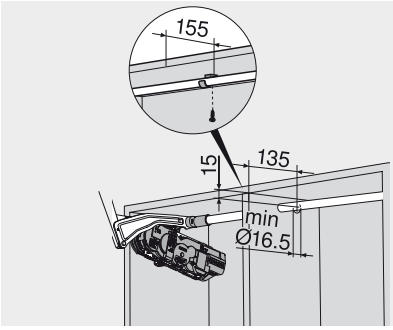

Pokyny k bokům

Přehled – AVENTOS HS	49
Informace k objednávání – dřevěná čela, široké a úzké alurámečky	50
Výstražná upozornění/bezpečnostní pokyny	54
Montáž, demontáž a seřízení	54
Montáž, demontáž a seřízení – SERVO-DRIVE	100
Přehled – pomůcky pro zpracování	705
Další technické informace	804

Dřevěná čela, široké a úzké alurámečky

Plánování

Distanční doraz firmy Blum (pouze pro využití SERVO-DRIVE)

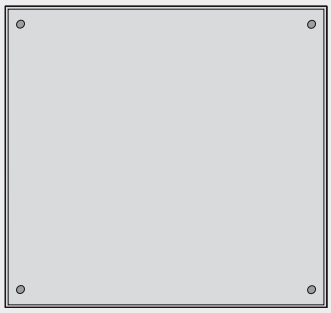

Využití distančního dorazu firmy Blum (bez klížení či lepení)

* Od spodní hrany korpusu u čel, přečnívajících směrem dolů

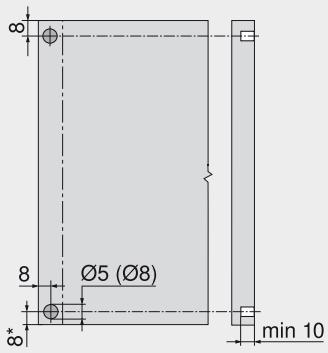

Doporučení pro alurámečky:
Naplánujte si vyvrtávání otvoru pro distanční doraz Blum v boku korpusu. Při instalaci do čílka je nezbytné provést zkoušku dorazu/kolize

Vypínač SERVO-DRIVE

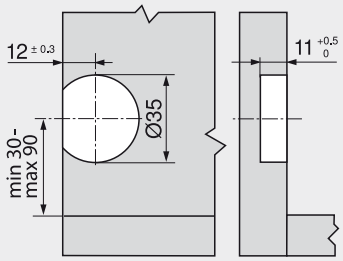

Infobox

Doporučujeme Vám plánování korpusů s testem pro zjištění případné kolize s DYNAPLAN na přiloženém DVD DYNALOG limited – bezplatně!

AVENTOS – systém výklopů

► AVENTOS HS – výkyvný výklop

►► Montáž, demontáž a seřízení

Zdvihací mechanizmus

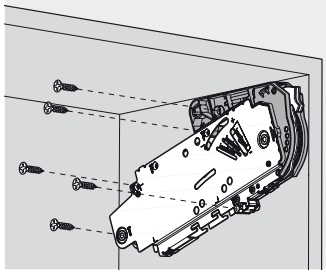

Montáž

Soustava ramen

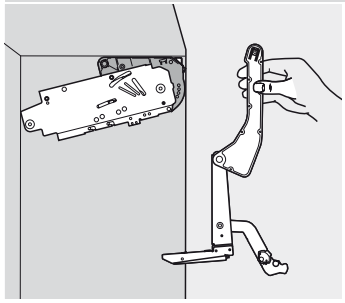

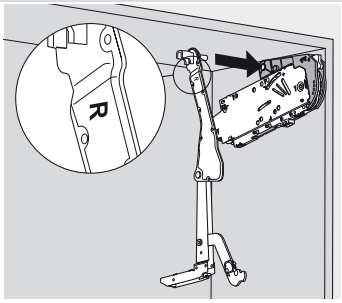

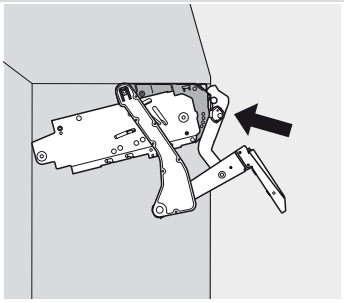

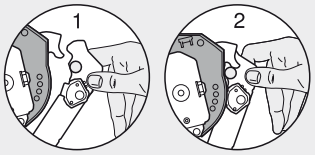

Montáž

Soustava ramen

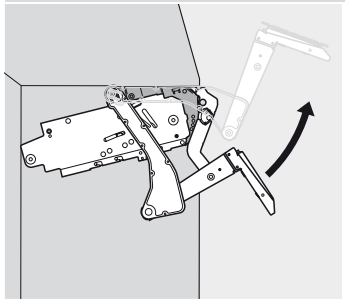

VÝSTRAHA

Vystřelující soustava ramen je zdrojem nebezpečí zranění!

Pro využití v Severní Americe musí být instalována speciální výstražná upozornění a umístěny bezpečnostní pokyny



Nebezpečí poranění z důvodu vystřelující soustavy ramen



Netlačte soustavu ramen směrem dolů, nýbrž ji odstraňte

Příčná stabilizace

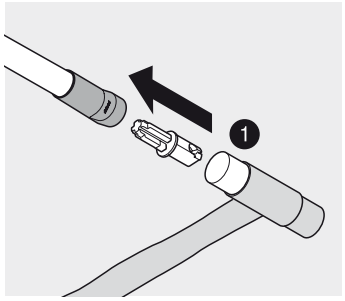

Montáž

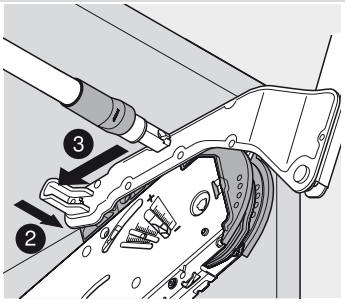

Sada ramen musí zcela těsně přiléhat ke zdvihači

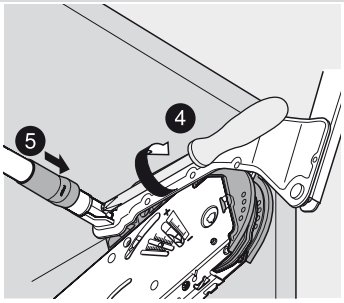

Šroub dobře utáhněte

Čelo

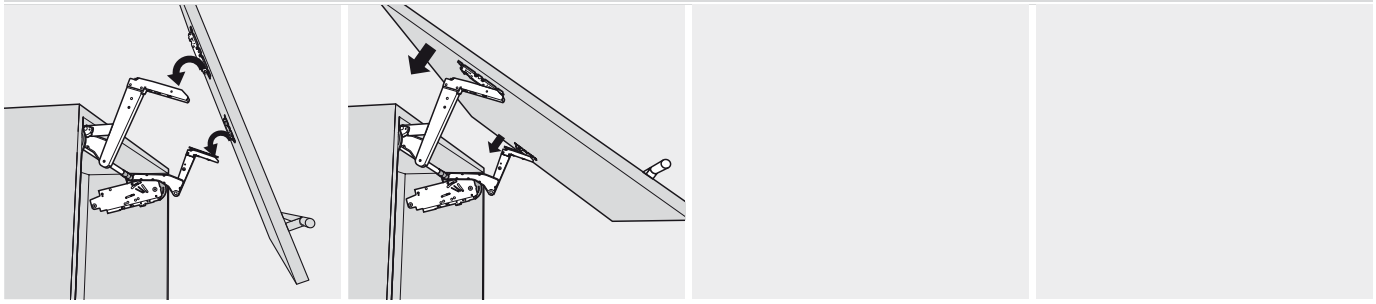

Montáž

Zdvihací mechanizmus

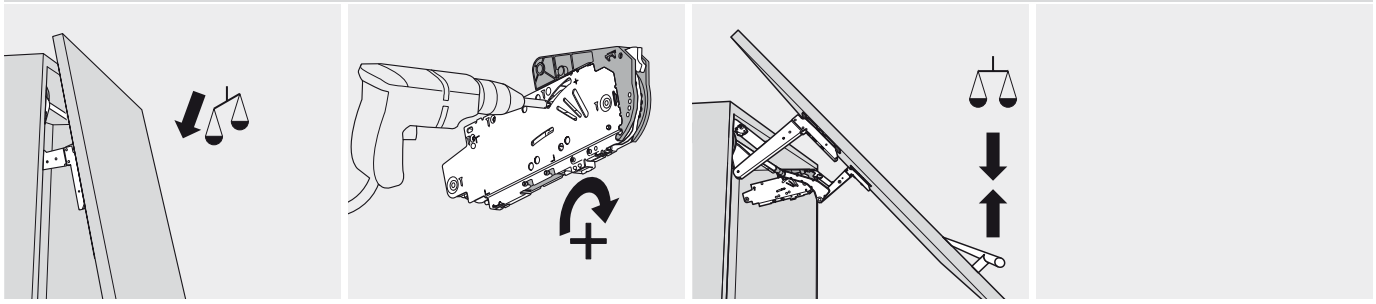

Nastavení

Zdvihací mechanizmus

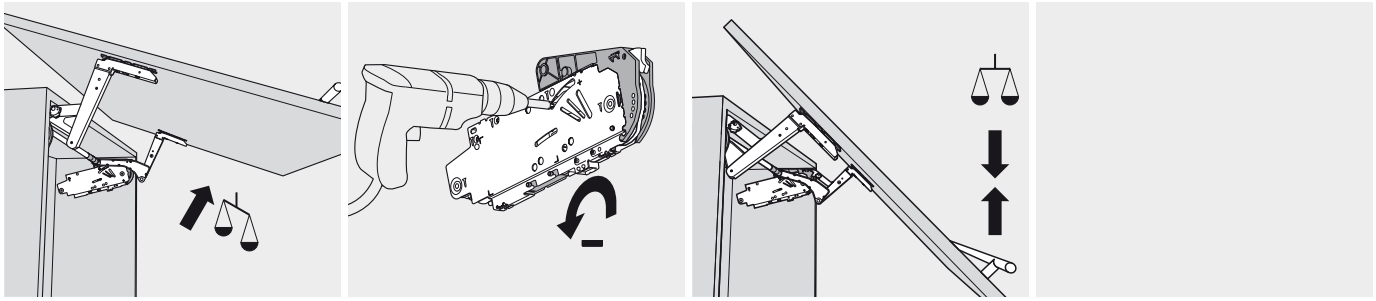

Čelo

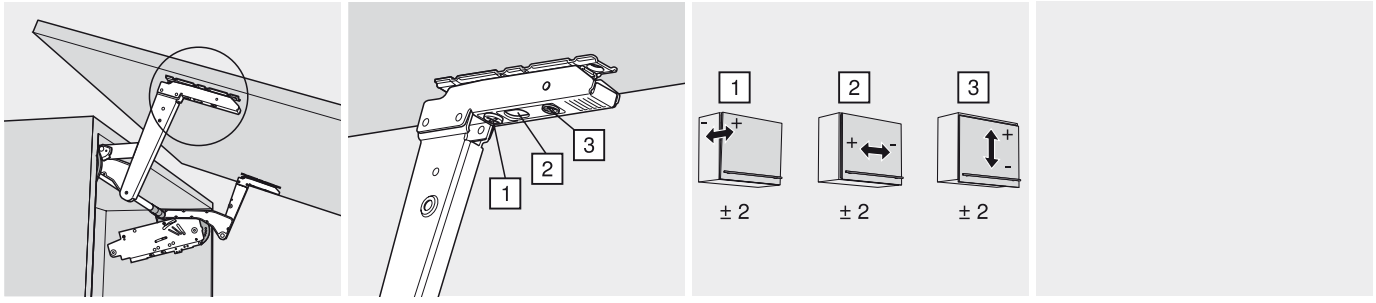

Nastavení

AVENTOS – systém výklopů

► AVENTOS HS – výkyvný výklop

►► Montáž, demontáž a seřízení

AVENTOS – krytka

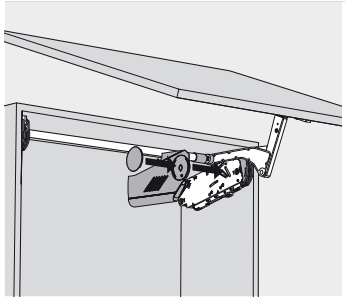

Montáž

Demontáž

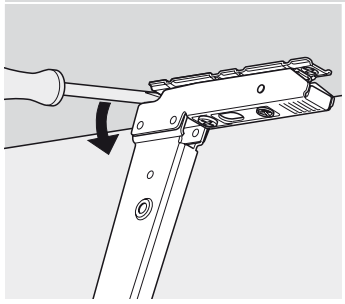

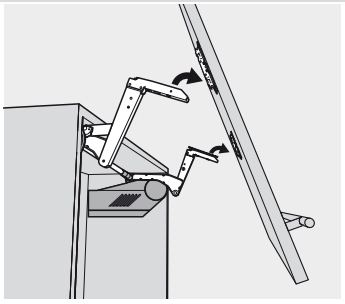

Demontáž

VÝSTRAHA

Vystřelující soustava ramen je zdrojem nebezpečí zranění!

Pro využití v Severní Americe musí být instalována speciální výstražná upozornění a umístěny bezpečnostní pokyny



Nebezpečí poranění z důvodu vystřelující soustavy ramen



Netlačte soustavu ramen směrem dolů, nýbrž ji odstraňte

Demontáž

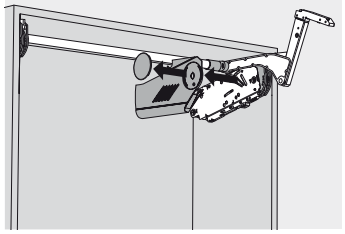

Demontáž

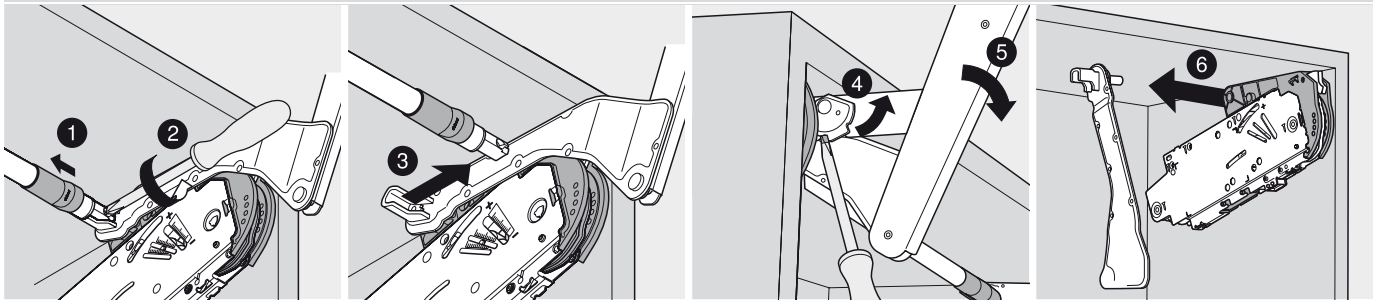

AVENTOS – systém výklopů

► AVENTOS HL – zdvihací výklop

Měkký, jemný pohyb pro zdvihací výklop



S AVENTOS HL se jednodílné čelo pohybuje paralelně vzhůru k čelu korpusu. Tento systém výklopů je ideální pro využití ve vysoké skříni či horní skříňce s čely nad ní, nebo u konstrukce vysoké skříně či u skříňky do výklenku, například pro uložení elektrických spotřebičů.

- Zavírá se měkce a tiše, díky BLUMOTION
- Dá se lehce otvírat
- Při otvírání se zastaví v jakékoli pozici
- Poskytuje dobrý přístup do vnitřku skříňky
- Vhodný pro skříňky s korpusy nad nimi, s věncovými lištami nebo postranicemi
- Malý rozsah sortimentu, velké spektrum využití
- Jednoduchá montáž a snadné nastavení
- Stabilní, i s širokými čely
- Dlouhá životnost
- Žádné přečnívající díly
- Novinka: SERVO-DRIVE pro AVENTOS, elektrický způsob otvírání pro horní skříňky

Otvírání a zavírání – lehce a komfortně





Nezávisle na hmotnosti a velikosti se dá AVENTOS HL snadno a lehce otvírat i zavírat s vynaložením jen malé ovládací síly. Díky plynulé zarážce se čelo zastaví v jakékoli požadované pozici





Díky integrovanému BLUMOTION se dokonce i těžká čela, stejně jako lehká, zavírají měkce a tiše

Další výhody, které přesvědčí Vás i Vaše zákazníky

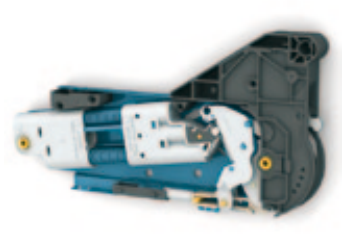

Dlouhá životnost
Základní prvek zdvihacího mechanizmu představuje robustní sestava pružin.
Výsledek: dlouhá životnost



Žádné díly nikde nevyčnívají
Snímatelná soustava ramen – výhoda při výrobě nábytku i při montáži kuchyně



Věncové lišty a postranice
AVENTOS HL je vhodný pro skříňky s korpusy nad nimi, věncovými lištami nebo postranicemi

AVENTOS HL – zdvihací výklop


Ilustrační fotografie

Standard		SERVO-DRIVE	
Dřevěná čílka a široké alurámečky	60	Dřevěná čílka a široké alurámečky	60
Úzké alurámečky	60	Úzké alurámečky	60

Příslušenství


Ilustrační fotografie

Šrouby	98
Středicí vrták	98
Doraz	98
Šroubovák	99
Křížový bit	99

Montáž, demontáž a seřízení


Ilustrační fotografie

Výstražná upozornění/bezpečnostní pokyny	64	Montáž, demontáž a seřízení – SERVO-DRIVE	
Montáž	64		100
Seřízení a nastavení	65		
Demontáž	66		

Infobox

Využijte bezplatnou službu **DYNALOG limited** na přiloženém DVD!

- DYNAPLAN – plánování korpusů se zkouškou pro zjištění případné kolize vč. výběru kování
- DYNACAT – elektronický katalog výrobků a export CAD dat (dxf, dwg, igs, sat, x_t, jpg)
- DYNASHOP – funkce nákupního koše a objednávání



Piktogramy

- Artikl pouze na dotázání
- Všeobecné informace
- Příslušenství
- AVENTOS HL – zdvihací výklop
- Dřevěné čelo
- Široké čelo s alurámečky
- Úzké alurámečky
- SERVO-DRIVE pro AVENTOS
- Plánování
- Montáž, demontáž a seřízení

Směrnice o strojích

Nábytek se SERVO-DRIVE pro AVENTOS spadá pod směrnici o strojích 2006/42/EG a tato platí při uvádění zařízení do provozu na území evropského ekonomického prostoru + Švýcarska + Turecka.
Další příslušné informace naleznete na adrese www.blum.com

AVENTOS – systém výklopů

► AVENTOS HL – zdvihací výklop

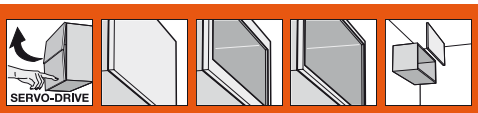

Dřevěná čela, široké a úzké alurámečky



- Dobře se hodí pro maloplošná jednodílná čílka
- Výška korpusu 300 - 580 mm
- Šířka korpusu do 1800 mm
- Zavírá se měkce a tiše, díky BLUMOTION
- Malá ovládací síla při otvírání a zavírání
- Vyvážený komfort pohybu s plynulým nastavením pozice
- Jednoduchá montáž bez nářadí
- Nastavení obou čel ve 3 směrech
- Jednoduché, plynulé nastavení zdvihačů

Pro výběr správného zdvihače potřebujete znát výšku korpusu KH a hmotnost čela včetně úchytky

V oblasti překrytí hodnot doporučujeme silnější zdvihací mechanizmus!

* Pro dřevěná čílka používejte 4 vruty do dřevotřísky (609.1x00). Pro široké alurámečky používejte 4 šrouby do plechu se zápustnou hlavou (608.085).

	Standard
	SERVO-DRIVE

Informace k objednávce

1 

Sada zdvihacích mechanizmů			
			Č. artiklu
	20L2100.05	20L2300.05	20L2500.05
	20L2700.05	20L2900.05	

Složení:

1	Symetrický zdvihací mechanizmus	2 x
	Vrut Ø 4 x 35 mm	10 x

Hmotnost čela včetně úchytky (kg)

Sada zdvihacích mechanizmů	Výška korpusu KH (mm)			
	300 - 349	350 - 399	400 - 550	450 - 580
	Sada ramen			
	20L3200.05	20L3500.05	20L3800.05	20L3900.05
	21L3200	21L3500	21L3800	21L3900
20L2100.05	1.25 - 4.25	1.25 - 2.50		
20L2300.05	3.50 - 7.25	1.75 - 5.00	1.75 - 3.50	
20L2500.05	6.50 - 12.00	4.25 - 9.00	2.75 - 6.75	2.00 - 5.25
20L2700.05	11.00 - 20.00	8.00 - 14.75	5.75 - 11.75	4.25 - 9.25
20L2900.05		13.50 - 20.00	10.50 - 20.00	8.25 - 16.50

2 

Sada ramen	
Výška korpusu KH (mm)	
300 - 349	20L3200.05
350 - 399	20L3500.05
400 - 550	20L3800.05
450 - 580	20L3900.05

Složení:

2a	Soustava ramen vlevo	1 x
2b	Soustava ramen vpravo	1 x
2c	Oválný rozpěrný čep pro příčnou stabilizaci	2 x
2d	Oválná krytka pro příčnou stabilizaci	2 x

3 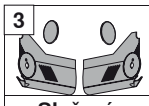

Sada krytek	
Plast	
Světle šedé, hedvábně bílé, poniklované a lakované	20L8000.01

Složení:

3a	Velká krytka vlevo	1 x
3b	Velká krytka vpravo	1 x
3c	Kulatá krytka	2 x

2 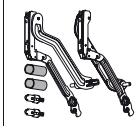

Sada soustav ramen pro SERVO-DRIVE	
Výška korpusu KH (mm)	
300 - 349	21L3200
350 - 399	21L3500
400 - 550	21L3800
450 - 580	21L3900

Složení:

2a	Soustava ramen SERVO-DRIVE vlevo	1 x
2b	Soustava ramen vpravo	1 x
2c	Rozpěrný čep pro oválnou příčnou stabilizaci (ocel)	2 x
2d	Oválná krytka pro příčnou stabilizaci	2 x

3 

Sada krytek pro SERVO-DRIVE	
Plast	
Světle šedé, hedvábně bílé, poniklované a lakované	21L8000

Složení:

3a	Velká krytka SERVO-DRIVE vlevo	1 x
3b	Velká krytka vpravo	1 x
3c	Kulatá krytka	2 x
3d	Vypínač SERVO-DRIVE	2 x
3e	Distanční doraz firmy Blum, Ø 5 mm	4 x

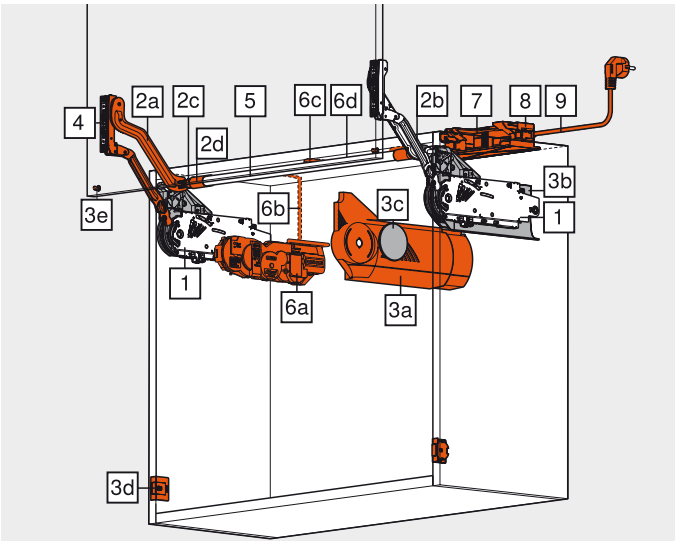

Dřevěná čela, široké a úzké alurámečky

Informace k objednávce

4 Sada čelního kování

Ocel	Poniklovan.	
Dřevěná čílka a široké alurámečky*		20S4200
Úzké alurámečky		20S4200A

5 Tyč příčné stabilizace oválná

Ke zkrácení, 1061 mm

Hliník (alu)	Oválná	20Q1061UA
Přířez	Světlá šířka korpusu LW - 120 mm**	

** SERVO-DRIVE: světlá šířka korpusu LW -155 mm

Sada spojovacích dílů k příčné stabilizaci

Od šířky korpusu 1219 mm

Hliník (alu)	Ø 16 mm	20Q091ZA
Přířez pro 5	Světlá šířka korpusu LW / 2 - 139 mm	

Složení:

Spojovací díl	1 x
Úchyty	1 x
Rozpěrný čep pro příčnou stabilizaci	2 x
Krytka pro příčnou stabilizaci	2 x

Sada spojovacích dílů k příčné stabilizaci

Od šířky korpusu 1219 mm

Hliník (alu)	Ø 16 mm	21Q126ZA
Přířez pro 5	Světlá šířka korpusu LW / 2 - 174 mm	

Složení: viz. nahoře

6 Sada SERVO-DRIVE

Plast

RAL 7037 (prachově) šed.	21FA000

Složení:

6a	Pohonná servo jednotka	1 x
6b	Rozvodný kabel, 1500 mm	1 x
6c	Svorka	1 x
6d	Ochranná koncová krytka na kabel	2 x

U spojených čel doporučujeme ke každé soupravě po jedné pohonné jednotce SERVO-DRIVE!

7 Napájecí zdroj Blum

72 W

Včetně návodu k obsluze, montážního návodu

Jazyk	Č. artiklu
DE, EN, FR, IT, NL	Z10NE020A
DA, EN, FI, NO, SV	Z10NE020B
EN, EL, HR, SR, SL, TR	Z10NE020C
EN, FR, IT, ES, PT	Z10NE020D
PL, SK, CS, HU	Z10NE020E
BG, ET, LV, LT, RO, RU	Z10NE020F
EN (US, CA), FR, ES	Z10NE020G
ZH, EN	Z10NE020H

Označení jazyků ve smyslu ISO-639

8 Držák napájecího zdroje

Bílošedý	Z10NG120
Pro napájecí zdroj firmy Blum 72 W	

9 Kabel napájecího zdroje

Země

Evropa	Z10M200E	CH	Z10M200C
US, CA	Z10M200U	JP	Z10M200J
BR	Z10M200S	BR	Z10M200S.01
UK	Z10M200B	DK	Z10M200D
IL	Z10M200I	AU	Z10M200K
CN	Z10M200N	AR	Z10M200A
IN	Z10M200H	CL	Z10M200L
TW	Z10M200T	ZA	Z10M200Z
Evropa, bez konektoru	Z10M200E.OS	US, CA, bez konektoru	Z10M200U.OS

Rozvodný kabel a ochranná koncová krytka na kabel

Použitelný jako rozvodný kabel

Ke zkrácení, 8 m	Z10K800AE

Složení:

6b	Rozvodný kabel	1 x
6d	Ochranná koncová krytka na kabel	5 x

Svorka a ochranná koncová krytka na kabel

Černá.	Z10V100E

Složení:

6c	Svorka	1 x
6d	Ochranná koncová krytka na kabel	2 x

Příslušenství

Držák kabelu

Bílý	Z10K0009
Například pro zafixování rozvodného kabelu	

Pokyny k bokům

Přehled – AVENTOS HL	59	Montáž, demontáž a seřízení	64
Příslušenství – všeobecné	98	Montáž, demontáž a seřízení – SERVO-DRIVE	100
Plánování	62	Přehled – pomůcky pro zpracování	705
Plánování – distanční doraz firmy Blum	63	Orientační hodnoty hmotností čel	810
Plánování – vypínač SERVO-DRIVE	63	Další technické informace	804
Výstražná upozornění/bezpečnostní pokyny	64		

Infobox

Doporučujeme Vám plánování korpusů s testem pro zjištění případné kolize s DYNAPLAN na přiloženém DVD DYNALOG limited – bezplatně!

AVENTOS – systém výklopů

► AVENTOS HL – zdvihací výklop

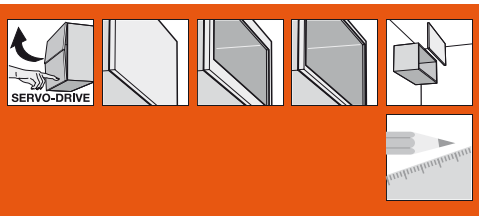

Dřevěná čela, široké a úzké alurámečky

Plánování

Pozice pro vyvrtání

* Hloubka vrtání 5 mm

** Alternativní vyvrtání otvoru

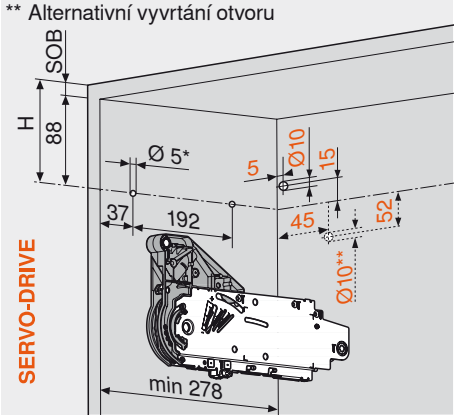

5 x vrut do dřevotřísky Ø 4 x 35 mm

Vyvrtání otvoru pro rozvodný kabel

SERVO-DRIVE pouze zleva

SOB Síla horní desky korpusu (půdy)

Potřebný prostor

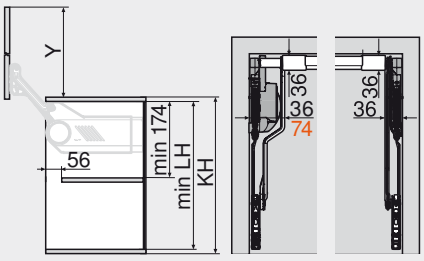

SERVO-DRIVE

KH Výška korpusu

LH Světlá výška korpusu

Sada ramen		min. LH (mm)*	Y (mm)*
Standard	SERVO-DRIVE		
20L3200.05	21L3200	262.0	264.0
20L3500.05	21L3500	312.0	352.0
20L3800.05	21L3800	362.0	440.0
20L3900.05	21L3900	412.0	529.0

* Rozměry se týkají mezery dole = 0 mm

Potřebný prostor pro věncovou lištu/postranici

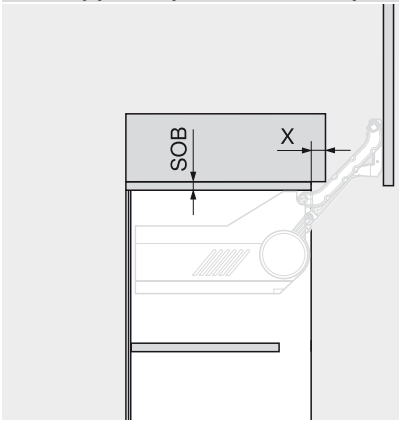

Síla horní desky korpusu SOB (mm)	X (mm)
16	28
18	30
19	31

Zpracování čela – dřevěná čela a široké alurámečky

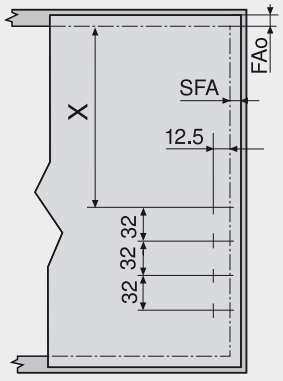

FAo Přesah čela nahoře

SFA Boční přesah čela

Doraz u stěny: nezbytná minimální mezera 5 mm

Zpracování čela – úzké alurámečky

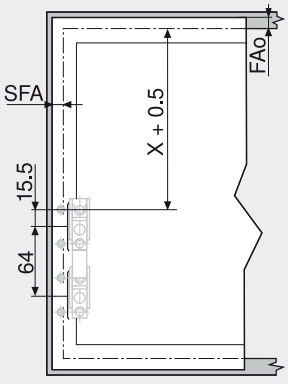

Sada ramen		X (mm)
Standard	SERVO-DRIVE	
20L3200.05	21L3200	153
20L3500.05	21L3500	203
20L3800.05	21L3800	253
20L3900.05	21L3900	303

Plánování – úzké alurámečky

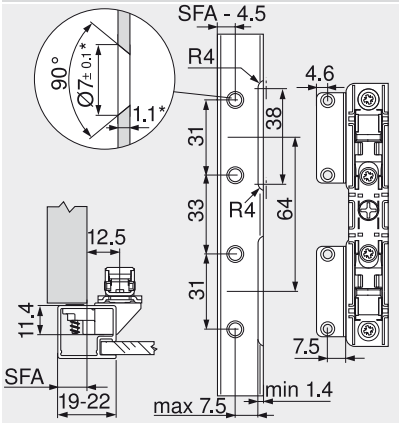

* V případě změny síly materiálu je nutné přizpůsobit parametry pro zpracování

V případě šířky rámečků 19 mm je možný boční přesah čela SFA 11 - 18 mm

Umístění čílka do správné polohy

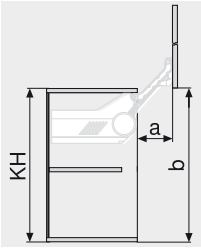

Sada ramen		a (mm)	b (mm)*
Standard	SERVO-DRIVE		
20L3200.05	21L3200	114.0	257.0
20L3500.05	21L3500	146.0	345.0
20L3800.05	21L3800	178.0	433.0
20L3900.05	21L3900	210.0	522.0

* Rozměry se týkají mezery dole = 0 mm

Spojovací díl

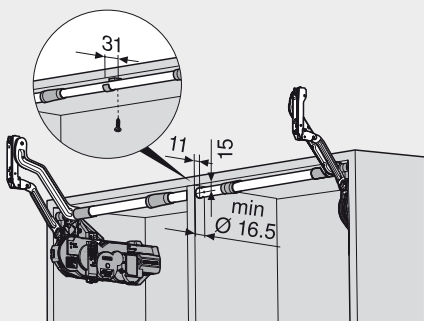

Pokyny k bokům

Přehled – AVENTOS HL	59
Informace k objednávání – dřevěná čela, široké a úzké alurámečky	60
Výstražná upozornění/bezpečnostní pokyny	64
Montáž, demontáž a seřízení	64
Montáž, demontáž a seřízení – SERVO-DRIVE	100
Přehled – pomůcky pro zpracování	705
Další technické informace	804

Dřevěná čela, široké a úzké alurámečky

Plánování

Distanční doraz firmy Blum (pouze pro využití SERVO-DRIVE)

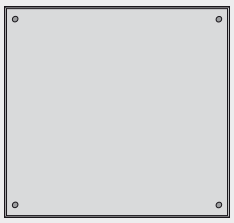

Využití distančního dorazu firmy Blum (bez klížení či lepení)

* Od spodní hrany korpusu u čel, přečnívajících směrem dolů

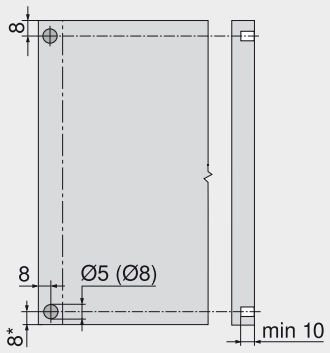

Doporučení pro alurámečky:
Naplánujte si vyvrtávání otvoru pro distanční doraz Blum v boku korpusu. Při instalaci do čílka je nezbytné provést zkoušku dorazu/kolize

Vypínač SERVO-DRIVE

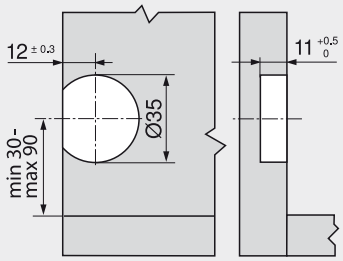

Infobox

Doporučujeme Vám plánování korpusů s testem pro zjištění případné kolize s DYNAPLAN na přiloženém DVD DYNALOG limited – bezplatně!

AVENTOS – systém výklopů

► AVENTOS HL – zdvihací výklop

►► Montáž, demontáž a seřízení

Zdvihací mechanizmus

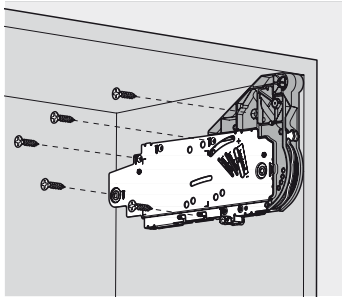

Montáž

Soustava ramen

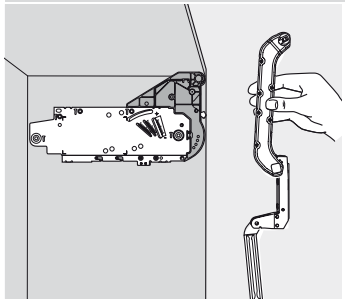

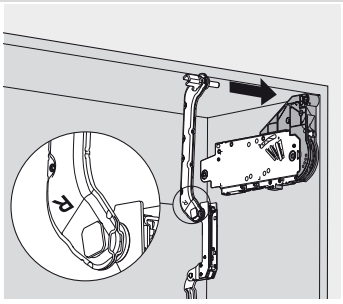

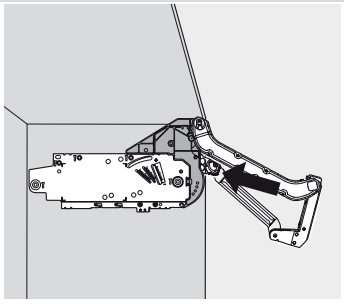

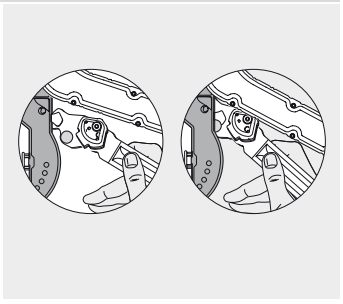

Montáž

Soustava ramen

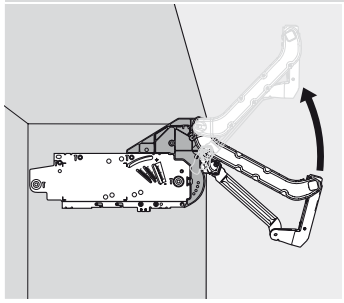

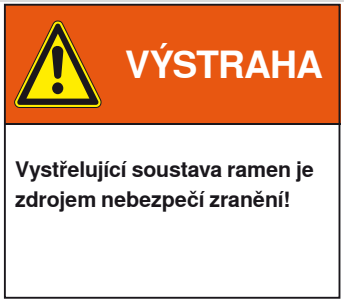

Pro využití v Severní Americe musí být instalována speciální výstražná upozornění a umístěny bezpečnostní pokyny



Nebezpečí poranění z důvodu vystřelující soustavy ramen



Netlačte soustavu ramen směrem dolů, nýbrž ji odstraňte

Příčná stabilizace

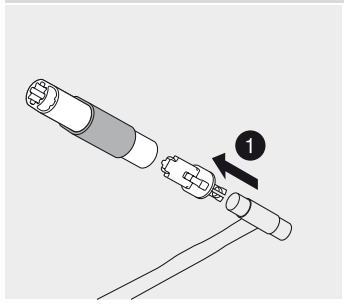

Montáž

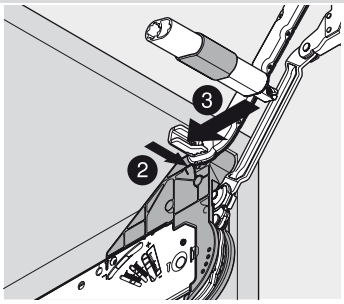

Sada ramen musí zcela těsně přiléhat ke zdvihači

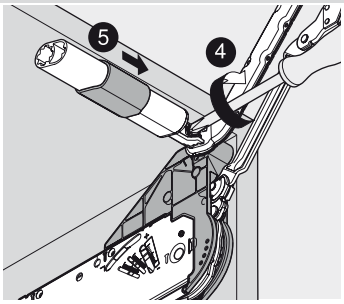

Šroub dobře utáhněte

Čelo

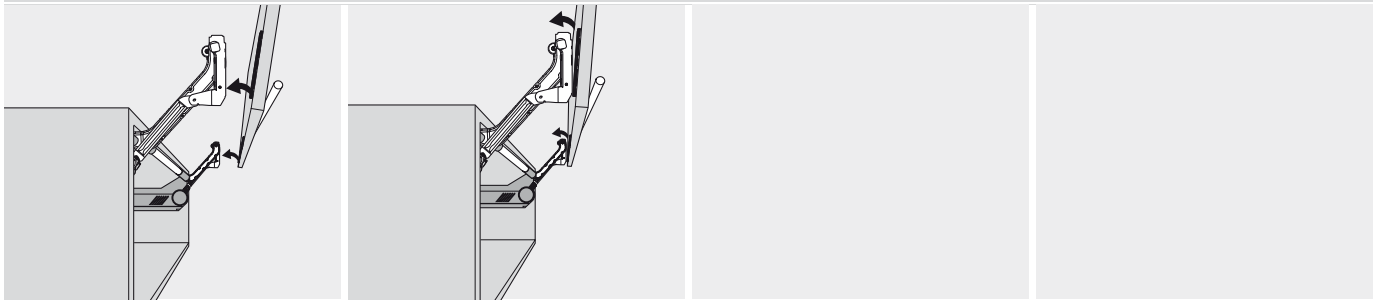

Montáž

Zdvihací mechanizmus

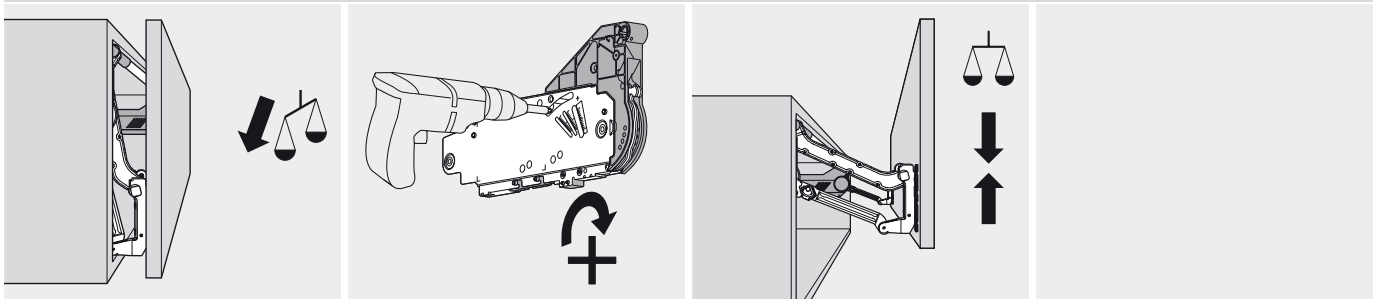

Nastavení

Zdvihací mechanizmus

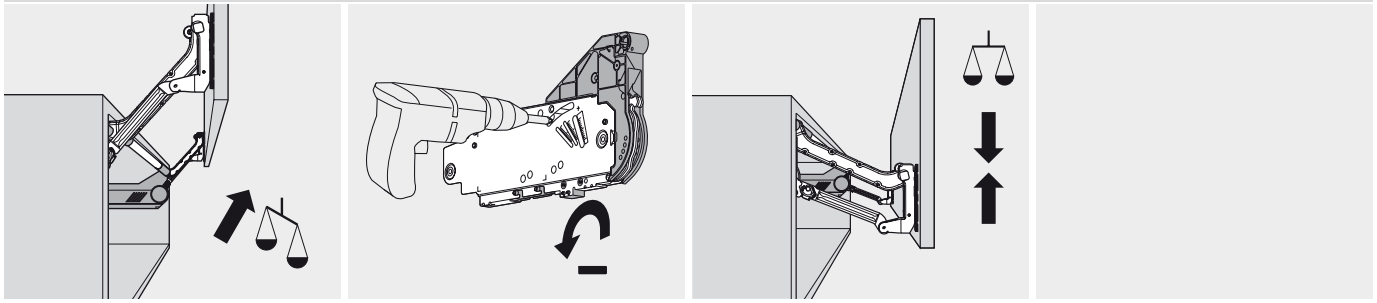

Čelo

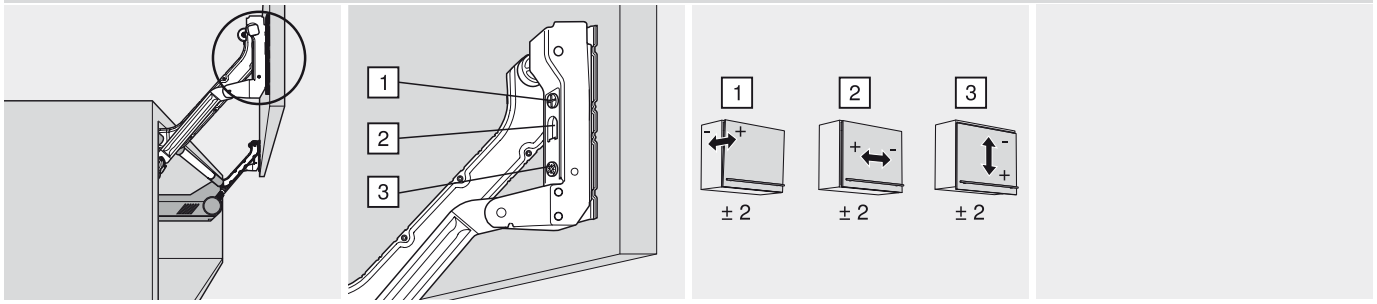

Nastavení

AVENTOS – systém výklopů

► AVENTOS HL – zdvihací výklop

►► Montáž, demontáž a seřízení

AVENTOS – krytka

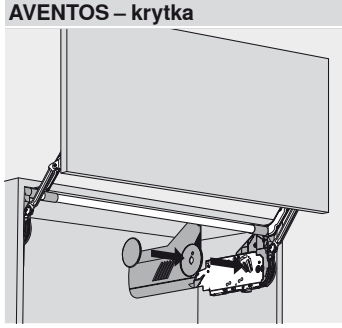

Montáž

Demontáž

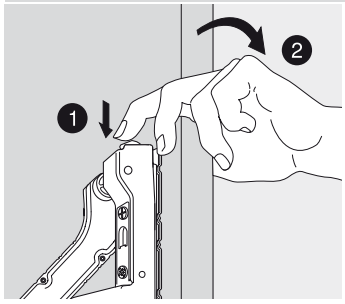

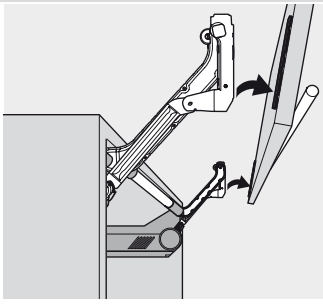

Demontáž

VÝSTRAHA

Vystřelující soustava ramen je zdrojem nebezpečí zranění!

Pro využití v Severní Americe musí být instalována speciální výstražná upozornění a umístěny bezpečnostní pokyny



Nebezpečí poranění z důvodu vystřelující soustavy ramen



Netlačte soustavu ramen směrem dolů, nýbrž ji odstraňte

Demontáž

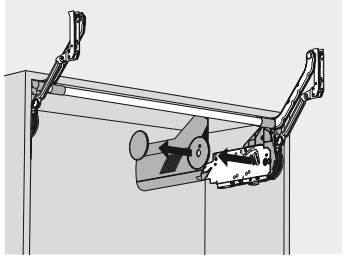

Demontáž

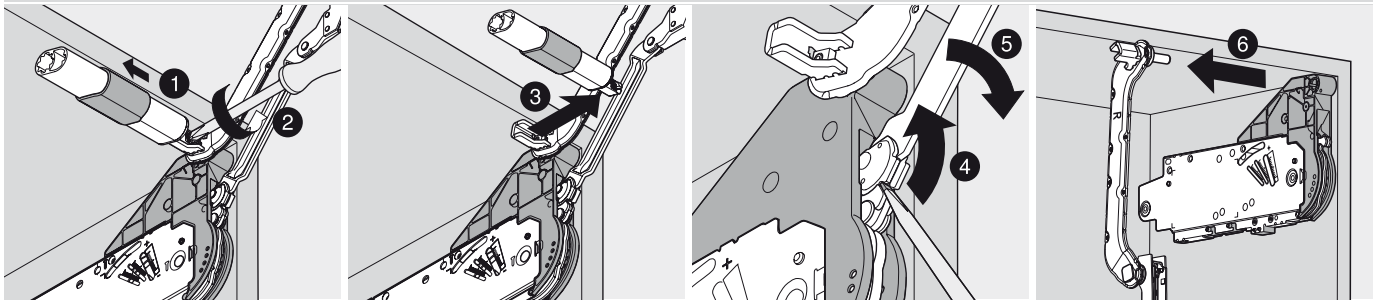

AVENTOS – systém výklopů

► AVENTOS HK – výklop

Prožitek fascinujícího komfortu pohybu



U AVENTOS HK se jednodílné čílko překlápí nahoru a je vhodné zejména pro výklopy v horních skříňkách s malou výškou výklopu, pro využití ve vysoké skříni a nad lednicí. Při vývoji jsme pamatovali rovněž na věncové lišty a postranice.

- Zavírá se měkce a tiše, díky BLUMOTION
- Dá se lehce otvírat
- Při otvírání se zastaví v jakékoli pozici
- Poskytuje dobrý přístup do vnitřku skříňky
- Vhodný pro horní skříňky s věncovými lištami nebo postranicemi
- Malý rozsah sortimentu, velké spektrum využití
- Jednoduchá montáž a snadné nastavení
- Stabilní, i s širokými čely
- Dlouhá životnost
- Žádné přečnívající díly
- Novinka: SERVO-DRIVE pro AVENTOS, elektrický způsob otvírání pro horní skříňky

Otvírání a zavírání – lehce a komfortně





Díky AVENTOS HK můžete výklopy otvírat i zavírat lehkým pohybem téměř bez jakékoli námahy. Plynulé nastavení zajistí, aby se čelo zastavilo kdykoli vždy v každé požadované pozici





Díky integrovanému BLUMOTION se dokonce i těžká čela, stejně jako lehká, zavírají měkce a tiše

Další výhody, které přesvědčí Vás i Vaše zákazníky

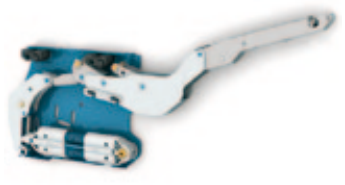

Dlouhá životnost
Základní prvek zdvihacího mechanizmu představuje robustní sestava pružin.
Výsledek: dlouhá životnost



Žádné díly nikde nevyčnívají
Expedice se zavřeným ramenem – výhoda při výrobě nábytku i při montáži kuchyně



Věncové lišty a postranice
Při vývoji AVENTOS HK jsme pamatovali rovněž na korpusy s věncovými lištami a postranicemi. Otvírá se tak nový prostor navíc pro ztvárnění a pojetí při plánování kuchyně

AVENTOS HK – výklop


Ilustrační fotografie

Standard

Dřevěná čílka a široké alurámečky	70
Úzké alurámečky	70

SERVO-DRIVE

Dřevěná čílka a široké alurámečky	70
Úzké alurámečky	70

Příslušenství

Omezovač úhlu otevření	74


Ilustrační fotografie

Šrouby	98
Středicí vrták	98
Doraz	98
Šroubovák	99
Křížový bit	99

Montáž, demontáž a seřízení


Ilustrační fotografie

Výstražná upozornění/bezpečnostní pokyny	76
Montáž	76
Seřízení a nastavení	76
Demontáž	77

Montáž, demontáž a seřízení – SERVO-DRIVE

	100

Infobox

Využijte bezplatnou službu **DYNALOG limited** na přiloženém DVD!

- DYNAPLAN – plánování korpusů se zkouškou pro zjištění případné kolize vč. výběru kování
- DYNACAT – elektronický katalog výrobků a export CAD dat (dxf, dwg, igs, sat, x_t, jpg)
- DYNASHOP – funkce nákupního koše a objednávání



Piktogramy

- Artikl pouze na dotázání
- Všeobecné informace
- Příslušenství
- AVENTOS HK – výklop
- Dřevěné čelo
- Široké čelo s alurámečky
- Úzké alurámečky
- SERVO-DRIVE pro AVENTOS
- Plánování
- Montáž, demontáž a seřízení

Směrnice o strojích

Nábytek se SERVO-DRIVE pro AVENTOS spadá pod směrnici o strojích 2006/42/EG a tato platí při uvádění zařízení do provozu na území evropského ekonomického prostoru + Švýcarska + Turecka.
Další příslušné informace naleznete na adrese www.blum.com

AVENTOS – systém výklopů

► AVENTOS HK – výklop

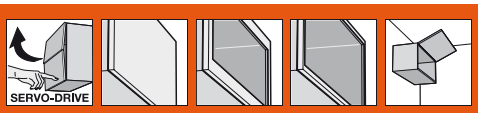

Dřevěná čela, široké a úzké alurámečky



- Dobře se hodí pro malé výšky korpusu v horní skříňce, ve vysoké potravinové skříni a nad lednicí
- Výška korpusu 205 – 600 mm
- Šířka korpusu do 1800 mm
- Zavírá se měkce a tiše, díky BLUMOTION
- Jen nepatrná ovládací síla
- Vyvážený komfort pohybu s plynulou zarážkou
- Jednoduchá montáž bez nářadí
- Nastavení čela ve 3 směrech
- Jednoduché, plynulé nastavení zdvihačů
- Nepotřebujete žádné závěsy

Ukazatel výkonnosti LF =
Výška korpusu KH (mm) x hmotnost čela vč. dvojnásobné hmotnosti úchytky (kg)
V oblasti překrytí hodnot doporučujeme silnější zdvihací mechanizmus!
* Pro dřevěná čílka používejte 4 vruty do dřevotřísky (609.1x00). Pro široké alurámečky používejte 4 šrouby do plechu se zápustnou hlavou (608.085).
Standard
SERVO-DRIVE

Informace k objednávce

1 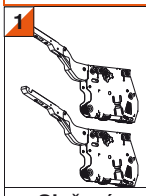

Sada zdvihacích mechanizmů		
Ukazatel výkonnosti LF	**Úhel otevření**	Č. artiklu
480 - 1500	107°	20K2300.05
750 - 2500	107°	20K2500.05
1500 - 4900	107°	20K2700.05
3200 - 9000	100°	20K2900.05

Složení:		
1	Symetrický zdvihací mechanizmus	2 x
	Vrut Ø 4 x 35 mm	6 x

Pokyn

Max. hmotnost čela 18 kg se dvěma zdvihači!
Ukazatel výkonnosti LF a hmotnost čela mohou být při použití třetího zdvihacího mechanizmu navýšeny o 50 %.
U širokých korpusů doporučujeme třetí zdvihač.
Důvodem je prohýbání čílka v otevřené pozici.

3 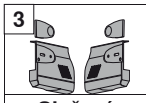

Sada krytek	
Plast	
Světle šedé, hedvábně bílé, poniklované a lakované	20K8000

Složení:		
3a	Velká krytka vlevo	1 x
3b	Velká krytka vpravo	1 x
3c	Malá krytka	2 x

3 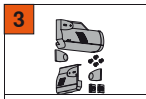

Sada krytek pro SERVO-DRIVE	
Plast	
Světle šedé, hedvábně bílé, poniklované a lakované	21K8000

Složení:		
3a	Velká krytka SERVO-DRIVE vlevo	1 x
3b	Velká krytka vpravo	1 x
3c	Malá krytka	2 x
3d	Vypínač SERVO-DRIVE	2 x
3e	Distanční doraz firmy Blum, Ø 5 mm	4 x

4 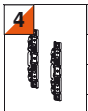

Sada čelního kování		
Ocel	Poniklovan.	
Dřevěná čílka a široké alurámečky*		20S4200
Úzké alurámečky		20S4200A

6 

Sada SERVO-DRIVE	
Plast	
RAL 7037 (prachově) šed.	21KA000

Složení:		
6a	Pohonná servo jednotka	1 x
6b	Rozvodný kabel, 1500 mm	1 x
6c	Svorka	1 x
6d	Ochranná koncová krytka na kabel	2 x

V případě ukazatele výkonnosti > 9000 doporučujeme dvě synchron. pohonné servo jednotky!

7 

Napájecí zdroj Blum	
72 W	
Včetně návodu k obsluze, montážního návodu	
Jazyk	**Č. artiklu**
DE, EN, FR, IT, NL	Z10NE020A
DA, EN, FI, NO, SV	Z10NE020B
EN, EL, HR, SR, SL, TR	Z10NE020C
EN, FR, IT, ES, PT	Z10NE020D
PL, SK, CS, HU	Z10NE020E
BG, ET, LV, LT, RO, RU	Z10NE020F
EN (US, CA), FR, ES	Z10NE020G
ZH, EN	Z10NE020H

Označení jazyků ve smyslu ISO-639

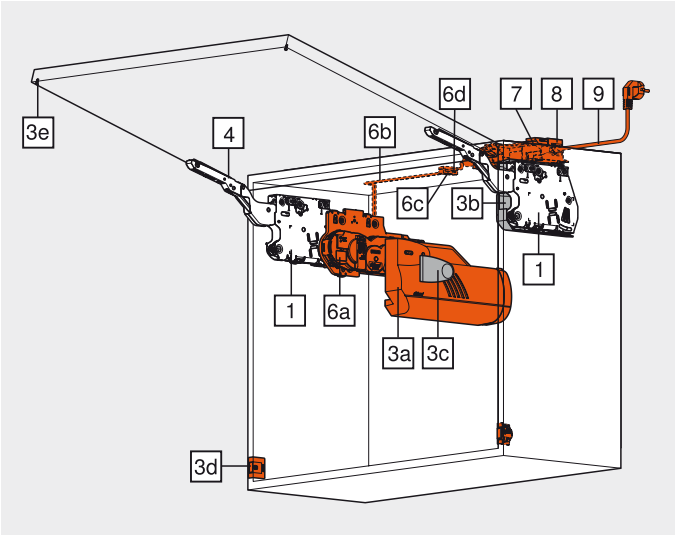

Dřevěná čela, široké a úzké alurámečky

Informace k objednávce

8	Držák napájecího zdroje	
	Bílošedý	Z10NG120
	Pro napájecí zdroj firmy Blum 72 W	

9	Kabel napájecího zdroje			
	Země			
	Evropa	Z10M200E	CH	Z10M200C
	US, CA	Z10M200U	JP	Z10M200J
	BR	Z10M200S	BR	Z10M200S.01
	UK	Z10M200B	DK	Z10M200D
	IL	Z10M200I	AU	Z10M200K
	CN	Z10M200N	AR	Z10M200A
	IN	Z10M200H	CL	Z10M200L
	TW	Z10M200T	ZA	Z10M200Z
	Evropa, bez konektoru	Z10M200E.OS	US, CA, bez konektoru	Z10M200U.OS

	Rozvodný kabel a ochranná koncová krytka na kabel	
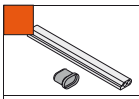	Použitelný jako rozvodný kabel	
	Ke zkrácení, 8 m	Z10K800AE
	Složení:	
6b	Rozvodný kabel	1 x
6d	Ochranná koncová krytka na kabel	5 x

	Svorka a ochranná koncová krytka na kabel	
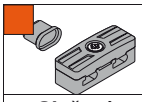		
	Černý	Z10V100E
	Složení:	
6c	Svorka	1 x
6d	Ochranná koncová krytka na kabel	2 x

p Příslušenství

	Omezovač úhlu otevření		
	Plast	RAL 7037 (prachově šed.	Č. artiklu
	100°		20K7041
	75°		20K7011

	Držák kabelu	
	Bílý	Z10K0009
	Například pro zafixování rozvodného kabelu	

Pokyny k bokům

Přehled – AVENTOS HK	69	Montáž, demontáž a seřízení – SERVO-DRIVE	100
Příslušenství – všeobecné	98	Přehled – pomůcky pro zpracování	705
Příslušenství – omezovač úhlu otevření	74	Orientační hodnoty hmotností čel	810
Plánování	72	Další technické informace	804
Plánování – distanční doraz firmy Blum	73		
Plánování – vypínač SERVO-DRIVE	73		
Výstražná upozornění/bezpečnostní pokyny	76		
Montáž, demontáž a seřízení	76		

i Infobox

Doporučujeme Vám plánování korpusů s testem pro zjištění případné kolize s DYNAPLAN na přiloženém DVD DYNALOG limited – bezplatně!

AVENTOS – systém výklopů

► AVENTOS HK – výklop

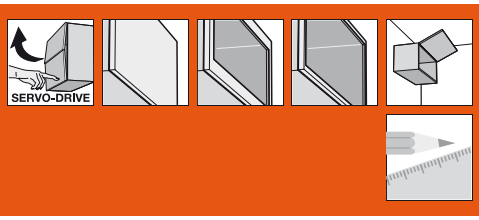

Dřevěná čela, široké a úzké alurámečky

Plánování

Pozice pro vyvrtání

* Hloubka vrtání 5 mm
** Alternativní vyvrtání otvoru

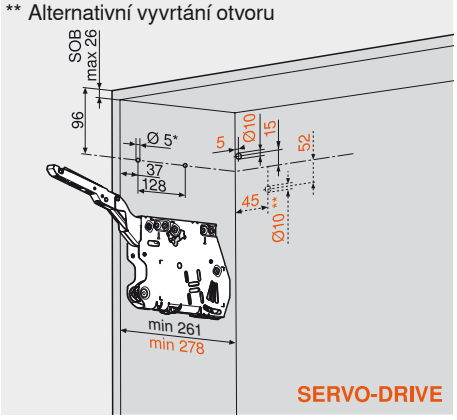

4 x vrut do dřevotřísky Ø 4 x 35 mm
Vyvrtání otvoru pro rozvodný kabel
SERVO-DRIVE pouze zleva
SOB Síla horní desky korpusu (půdy)

Potřebný prostor

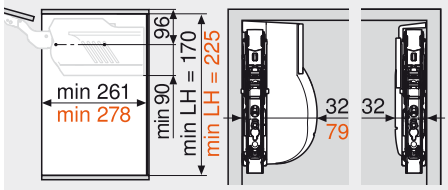

LH Světlá výška korpusu

Potřebný prostor pro věncovou lištu/postranici

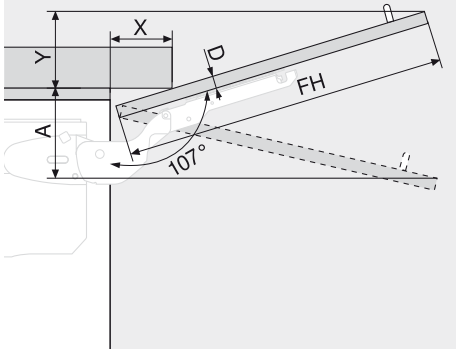

D (mm)	16	19	22	26	28
X (mm)	70	59	49	35	26

Omezovač úhlu otevření	Potřebný prostor (mm)
Bez nastavení	Y = FH x 0.29 - 15 + D
100°	Y = FH x 0.17 - 15 + D
75°	A = FH x 0.26 + 15 - D

Zpracování čela – dřevěná čela a široké alurámečky

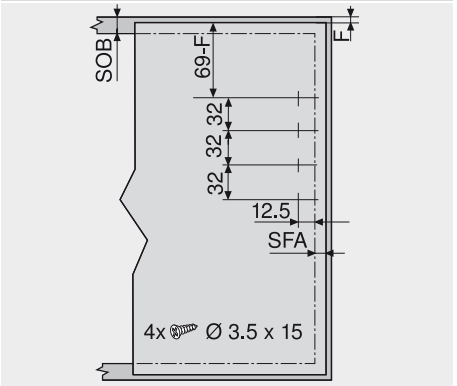

Pro dřevěná čílka používejte 4 vruty do dřevotřísky (609.1x00). Pro široké alurámečky používejte 4 šrouby do plechu se zápustnou hlavou (608.085)

Zpracování čela – úzké alurámečky

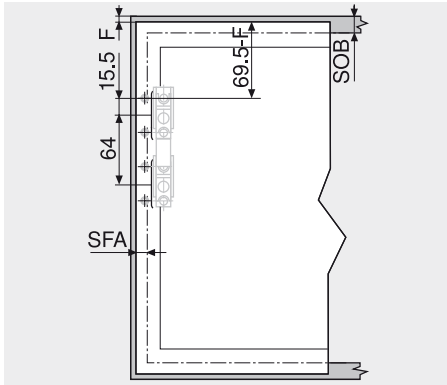

SOB Síla horní desky korpusu
F Mezera
SFA Boční přesah čela

Plánování – úzké alurámečky

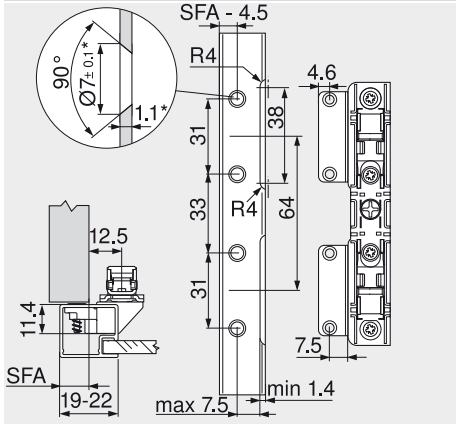

* V případě změny síly materiálu je nutné přizpůsobit parametry pro zpracování
V případě šířky rámečků 19 mm je možný boční přesah čela SFA 11 - 18 mm

Minimální mezera

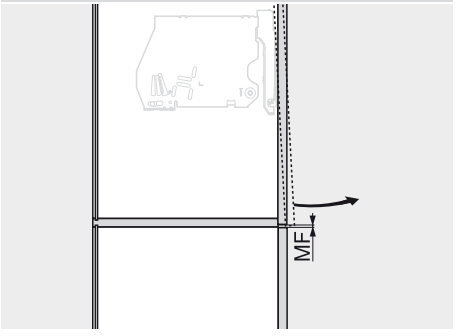

MF Minimální mezera při otvírání (2 mm)

Pokyny k bokům

Přehled – AVENTOS HK	69
Informace k objednávání – dřevěná čela, široké a úzké alurámečky	70
Výstražná upozornění/bezpečnostní pokyny	76
Montáž, demontáž a seřízení	76
Montáž, demontáž a seřízení – SERVO-DRIVE	100
Přehled – pomůcky pro zpracování	705
Další technické informace	804

Dřevěná čela, široké a úzké alurámečky

Plánování

Distanční doraz firmy Blum (pouze pro využití SERVO-DRIVE)



Využití distančního dorazu firmy Blum (bez klížení či lepení)

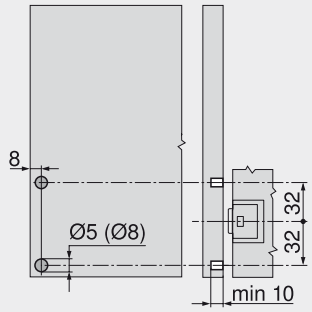

Doporučení pro alurámečky:
Naplánujte si vyvrtávání otvoru pro distanční doraz Blum v boku korpusu. Při instalaci do čílka je nezbytné provést zkoušku dorazu/kolize

Obecně doporučujeme 4 distanční dorazy firmy Blum – nainstalované v blízkosti vypínače.
Pro určitá využití (vysoká čela, malá hmotnost) mohou občas být vystačující 2 distanční dorazy Blum.
Doporučujeme zkoušku pro zjištění případné kolize.

Vypínač SERVO-DRIVE

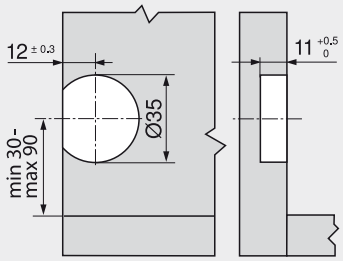

Infobox

Doporučujeme Vám plánování korpusů s testem pro zjištění případné kolize s DYNAPLAN na přiloženém DVD DYNALOG limited – bezplatně!

AVENTOS – systém výklopů

► AVENTOS HK – výklop

►► Příslušenství

Omezovač úhlu otevření

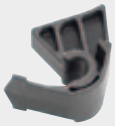

- Vhodný pro AVENTOS HK – výklop
- Montáž a demontáž bez nářadí

Plast	Č. artiklu
100°	20K7041
75°	20K7011

Pokyny k bokům	
Montáž	77

AVENTOS – systém výklopů

► AVENTOS HK – výklop

►► Montáž, demontáž a seřízení

Zdvihací mechanizmus

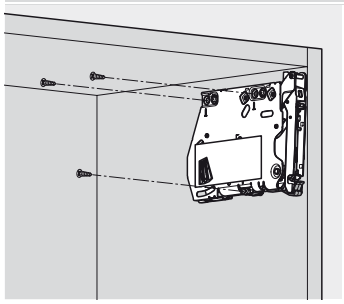

Montáž

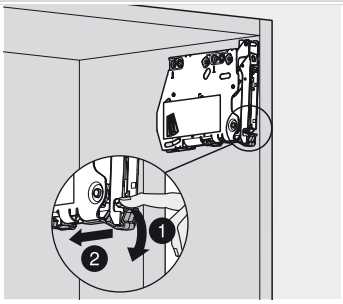

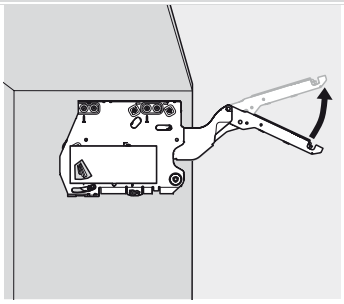

Opatrně otevřete rameno

Zdvihací mechanizmus

VÝSTRAHA

Nebezpečí zranění z důvodu vystřelujícího ramene!

Pro využití v Severní Americe musí být instalována speciální výstražná upozornění a umístěny bezpečnostní pokyny

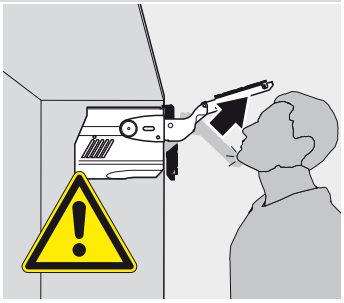

Netlačte **rameno** směrem dolů

Čelo

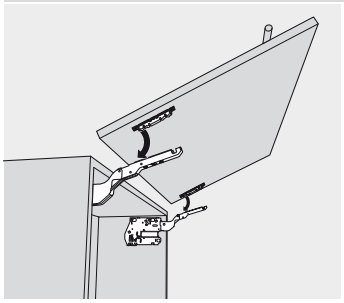

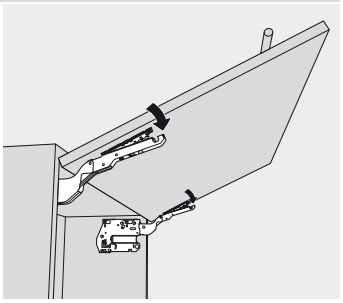

Montáž

Zdvihací mechanizmus

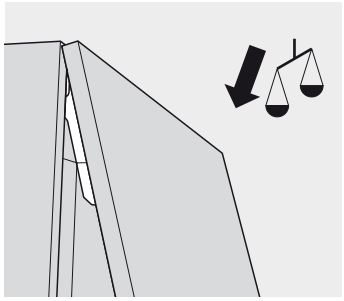

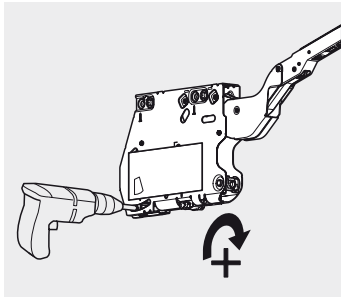

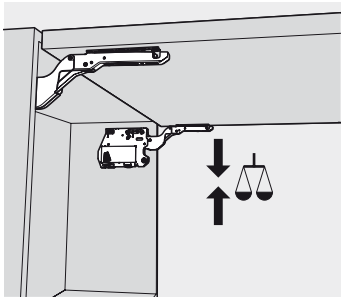

Nastavení

Zdvihací mechanizmus

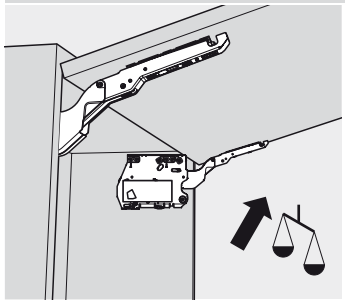

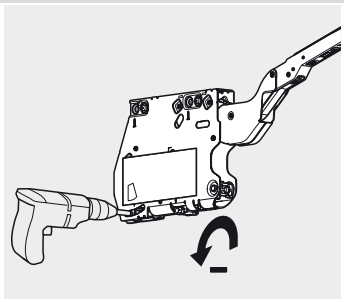

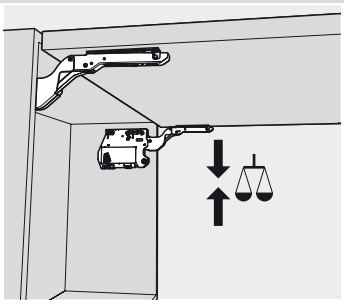

Nastavení

Čelo

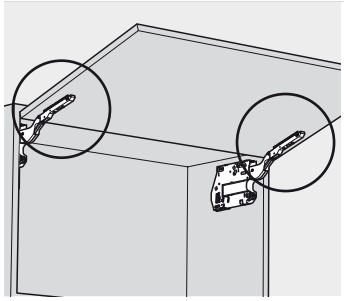

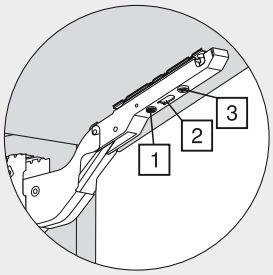

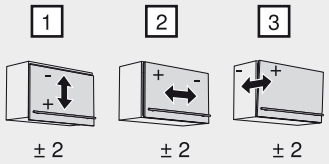

Nastavení

AVENTOS – krytka

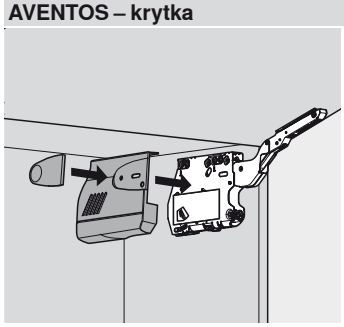

Montáž

Demontáž

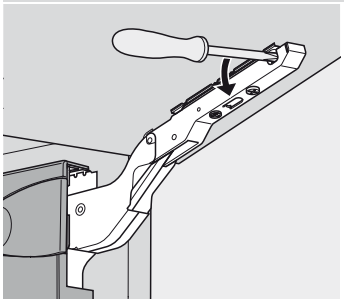

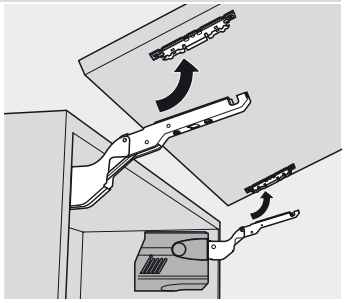

Demontáž

VÝSTRAHA

Nebezpečí zranění z důvodu vystřelujícího ramene!

Pro využití v Severní Americe musí být instalována speciální výstražná upozornění a umístěny bezpečnostní pokyny



Netlačte **rameno** směrem dolů

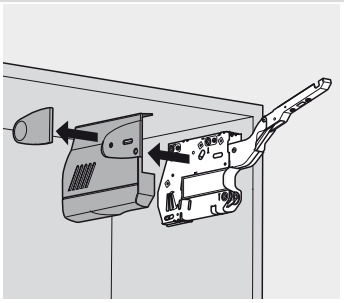

Omezovač úhlu otevření – 20K70x1

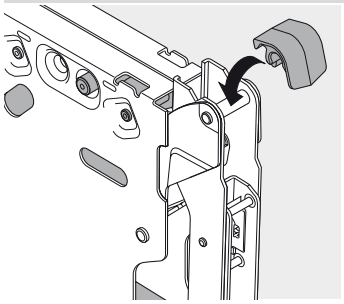

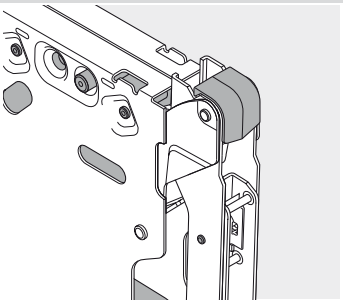

Montáž

AVENTOS – systém výklopů

► AVENTOS HK-S – výklop

Kování na výklopy pro malé skládací výklopy



AVENTOS HK-S je velmi vhodný pro malé korpusy nad potravinovou skříní nebo lednicí. Pokud to výška místnosti dovolí, můžete instalovat dekorační prvky jako věncové lišty nebo postranice.

- Speciálně pro menší výklopy
- Zavírá se měkce a tiše, díky BLUMOTION
- Dá se lehce otvírat
- Při otvírání se zastaví v jakékoli pozici
- Poskytuje dobrý přístup do vnitřku skříňky
- Vhodný pro horní skříňky s věncovými lištami nebo postranicemi
- Malý rozsah sortimentu, velké spektrum využití
- Jednoduchá montáž a snadné nastavení
- Stabilní, i s širokými čely
- Dlouhá životnost
- Žádné přečnívající díly

Otvírání a zavírání – lehce a komfortně





AVENTOS HK-S můžete otvírat i zavírat lehkým pohybem téměř bez jakékoli námahy. Plynulá zarážka zajistí, aby se čelo zastavilo kdykoli vždy v každé požadované pozici





S integrovaným BLUMOTION se čelo zavírá měkce a tiše

Další výhody, které přesvědčí Vás i Vaše zákazníky

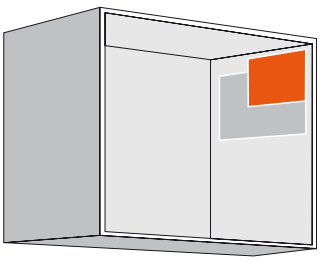

Harmonické proporce
AVENTOS HK-S se díky svým malým konstrukčním parametrům harmonicky začlení do malých korpusů



Dlouhá životnost
Základní prvek zdvihacího mechanizmu představuje robustní sestava pružin.
Výsledek: dlouhá životnost



Žádné díly nikde nevyčnívají
Expedice se zavřeným ramenem – výhoda při výrobě nábytku i při montáži kuchyně



Věncové lišty a postranice
Při vývoji AVENTOS HK-S jsme pamatovali rovněž na korpusy s věncovými lištami a postranicemi

AVENTOS HK-S – výklop


Ilustrační fotografie

Dřevěná čílka a široké alurámečky 80
Úzké alurámečky 80

Příslušenství


Ilustrační fotografie

Omezovač úhlu otevření 82
Šrouby 98
Středicí vrták 98
Doraz 98
Šroubovák 99
Křížový bit 99

Montáž, demontáž a seřízení

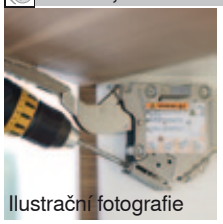
Ilustrační fotografie

Výstražná upozornění/bezpečnostní pokyny 84
Montáž 84
Seřízení a nastavení 84
Demontáž 85

Infobox

Využijte bezplatnou službu **DYNALOG limited** na přiloženém DVD!

- DYNAPLAN – plánování korpusů se zkouškou pro zjištění případné kolize vč. výběru kování
- DYNACAT – elektronický katalog výrobků a export CAD dat (dxf, dwg, igs, sat, x_t, jpg)
- DYNASHOP – funkce nákupního koše a objednávání



Piktogramy

Artikl pouze na dotázání

Všeobecné informace

Příslušenství

AVENTOS HK-S – výklop

Dřevěné čelo

Široké čelo s alurámečky

Úzké alurámečky

Plánování

Montáž, demontáž a seřízení

AVENTOS – systém výklopů

► AVENTOS HK-S – výklop

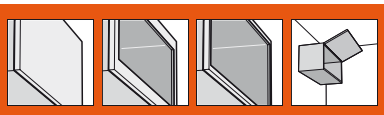

Dřevěná čela, široké a úzké alurámečky



- Dobře se hodí pro malé výšky korpusu v horní skříňce, ve vysoké potravinové skříni a nad lednicí
- Výška korpusu max. 400 mm
- Zavírá se měkce a tiše, díky BLUMOTION
- Jen nepatrná ovládací síla
- Vyvážený komfort pohybu s plynulou zarážkou
- Jednoduchá montáž bez nářadí
- Nastavení čela ve 3 směrech
- Jednoduché, plynulé nastavení zdvihačů
- Nepotřebujete žádné závěsy

Ukazatel výkonnosti LF =
Výška korpusu KH (mm) x hmotnost čela vč. dvojnásobné hmotnosti úchytky (kg)
V oblasti překrytí hodnot doporučujeme silnější zdvihací mechanizmus!
* Pro dřevěná čílka používejte 2 vruty do dřevotřísky (609.1x00). Pro široké alurámečky používejte 2 šrouby do plechu se zápustnou hlavou (608.085).

Informace k objednávce

1	Sada zdvihacích mechanizmů		
	Ukazatel výkonnosti LF	Pružina	Č. artiklu
	220 - 500	Slabý	20K2B00
	400 - 1000	Střední	20K2C00
	960 - 2215	Silný	20K2E00
	Úhel otevření	107°	
	Složení:		
1a	Symetrický zdvihací mechanizmus		2 x
1b	Velká krytka vlevo/vpravo		2 x
	Světle šedé, hedvábně bílé, poniklované a lakované		
	Vrut Ø 4 x 35 mm		6 x

Upozornění

Ukazatel výkonnosti LF a hmotnost čela mohou být při použití třetího zdvihacího mechanizmu navýšeny o 50 %.

2	Sada čelního kování		
	Zinek	Poniklovan.	
	Dřevěná čílka a široké alurámečky		20K4A00
	Úzké alurámečky		20K4A00A

P	Příslušenství		
	Omezovač úhlu otevření		
	Plast	RAL 7037 (prachově) šed.	Č. artiklu
	100°		20K7A41
	75°		20K7A11

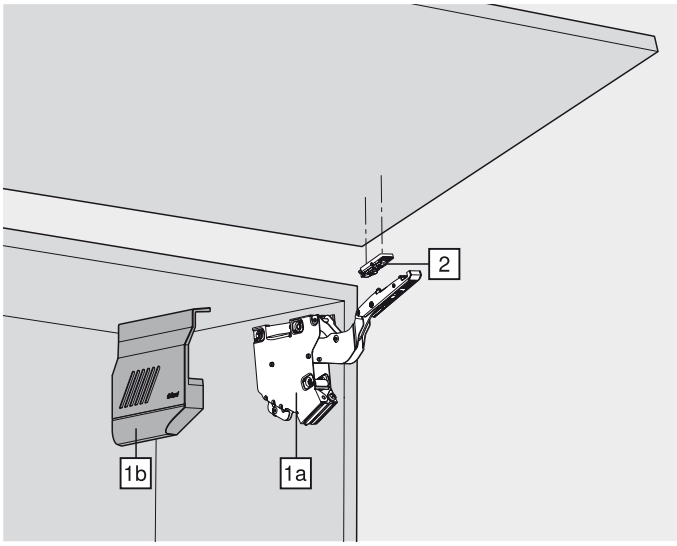

Dřevěná čela, široké a úzké alurámečky

Plánování

Pozice nástrčného čepu

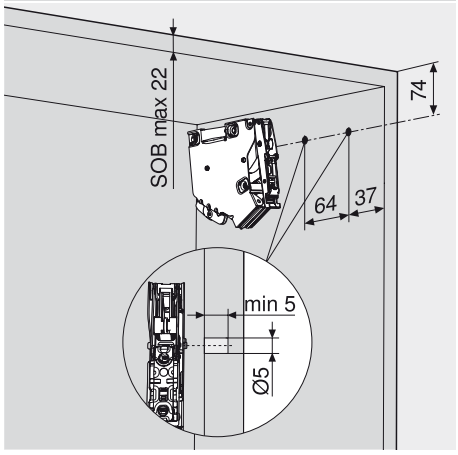

SOB Síla horní desky korpusu

Upevňovací pozice

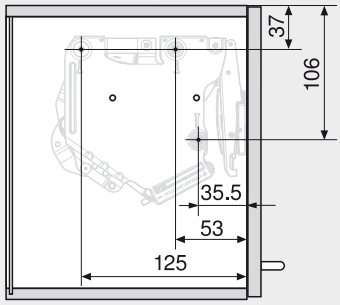

3 x vruty do dřevotřísky Ø 4 x 35 mm

Potřebný prostor

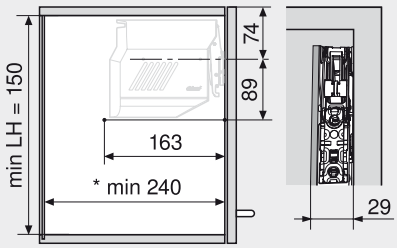

* Min. 240 mm s viditelným závěsným kováním

Zpracování čela – dřevěná čela a široké alurámečky

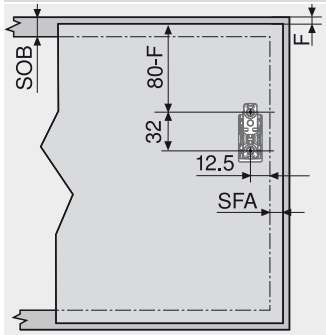

Pro dřevěná čílka používejte 2 vruty do dřevotřísky (609.1x00). Pro široké alurámečky používejte 2 šrouby do plechu se zápustnou hlavou (608.085)

Zpracování čela – úzké alurámečky

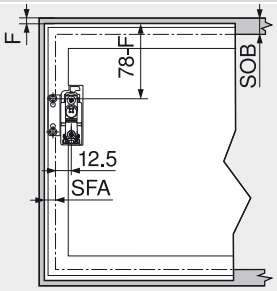

SOB Síla horní desky korpusu
F Mezera
SFA Boční přesah čela

Plánování – úzké alurámečky

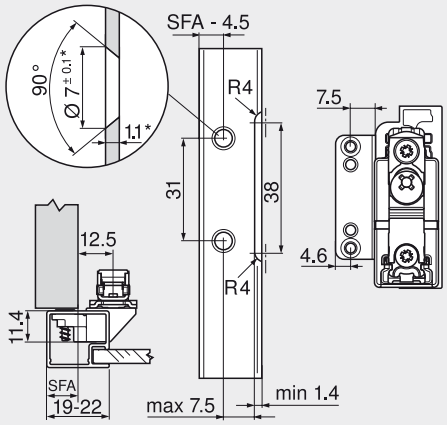

* Při změně síly materiálu je nutné přizpůsobit parametry pro zpracování

Potřebný prostor pro věncovou lištu/postranici

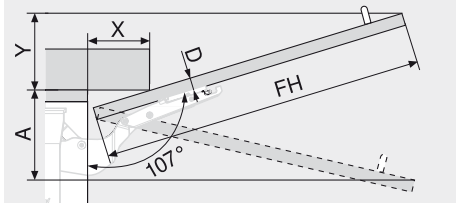

D (mm)	16	19	22	26	28
X (mm)	70	59	49	35	26

Omezovač úhlu otevření	Potřebný prostor (mm)
Bez nastavení	Y = FH x 0.29 - 15 + D
100°	Y = FH x 0.17 - 15 + D
75°	A = FH x 0.26 + 15 - D

Minimální mezera

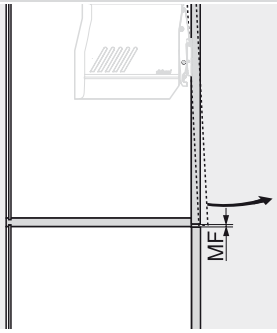

MF Minimální mezera při otvírání (2 mm)

Pokyny k bokům

Přehled – AVENTOS HK-S	79
Příslušenství – omezovač úhlu otevření	82
Výstražná upozornění/bezpečnostní pokyny	84
Montáž, demontáž a seřízení	84
Přehled – pomůcky pro zpracování	705
Další technické informace	804

Infobox

Doporučujeme Vám plánování korpusů s testem pro zjištění případné kolize s DYNAPLAN na přiloženém DVD DYNALOG limited – bezplatně!

AVENTOS – systém výklopů

► AVENTOS HK-S – výklop

►► Příslušenství

Omezovač úhlu otevření



- Vhodný pro AVENTOS HK-S – výklop
- Montáž a demontáž bez nářadí

Plast	Č. artiklu
100°	20K7A41
75°	20K7A11

Pokyny k bokům	
Montáž	85

AVENTOS – systém výklopů

► AVENTOS HK-S – výklop

►► Montáž, demontáž a seřízení

Zdvihací mechanizmus

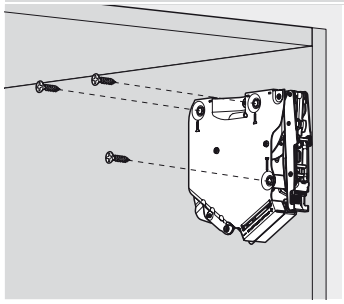

Montáž

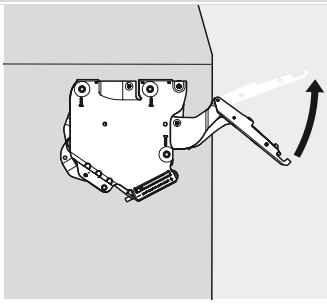

Opatrně otevřete rameno



Pro využití v Severní Americe musí být instalována speciální výstražná upozornění a umístěny bezpečnostní pokyny

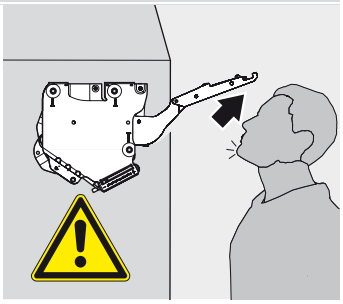

Netlačte **rameno** směrem dolů

Čelo

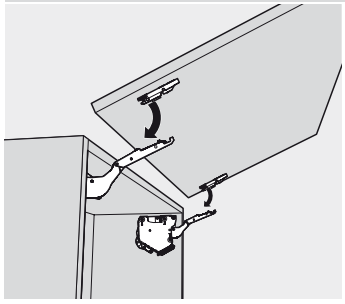

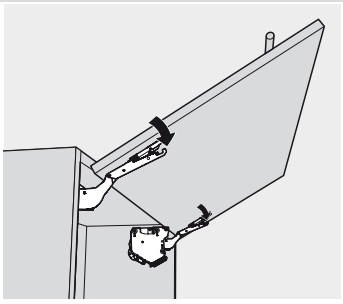

Montáž

Zdvihací mechanizmus

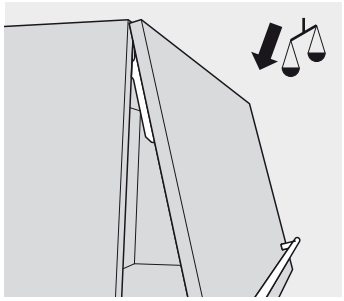

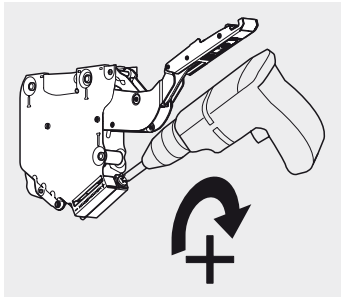

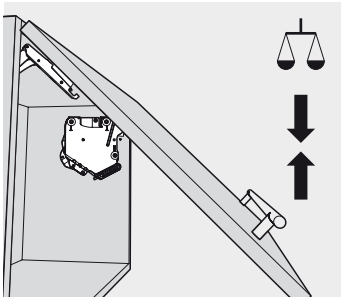

Nastavení

Zdvihací mechanizmus

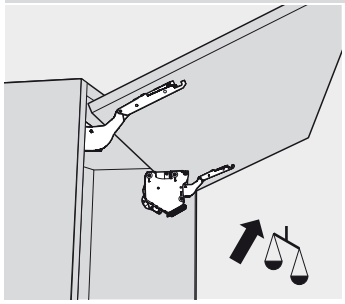

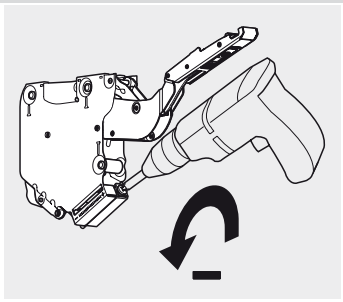

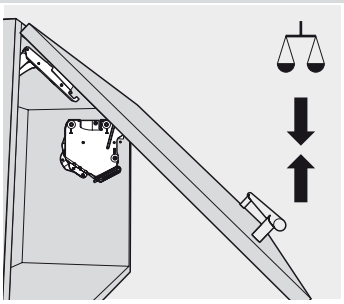

Nastavení

Čelo

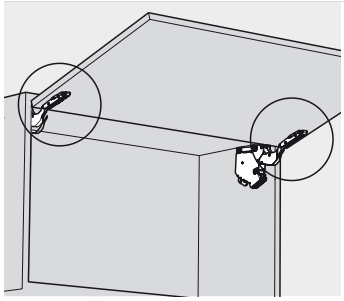

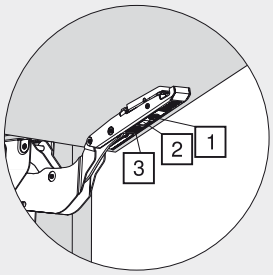

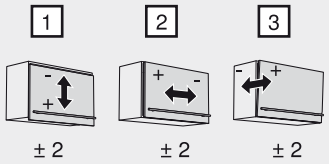

Nastavení

AVENTOS – krytka

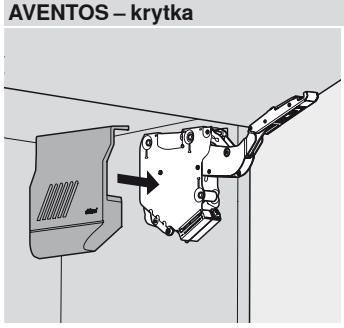

Montáž

Demontáž

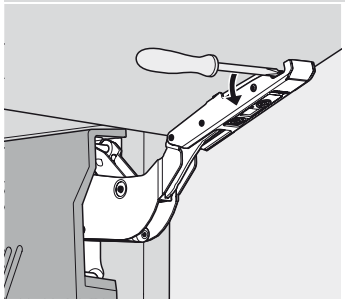

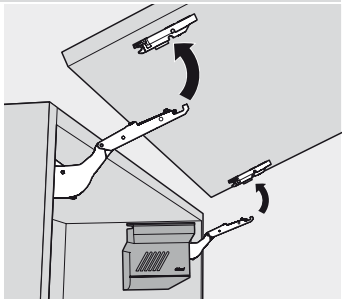

Demontáž

VÝSTRAHA

Nebezpečí zranění z důvodu vystřelujícího ramene!

Pro využití v Severní Americe musí být instalována speciální výstražná upozornění a umístěny bezpečnostní pokyny

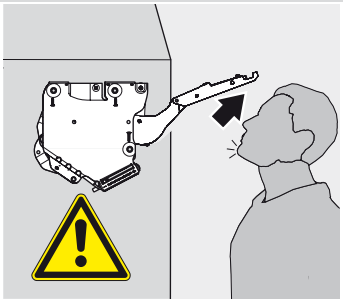

Netlačte **rameno** směrem dolů

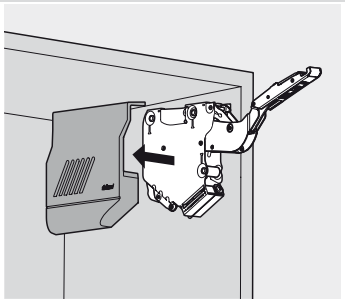

Omezovač úhlu otevření – 20K7Ax1

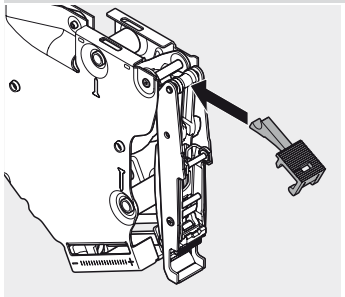

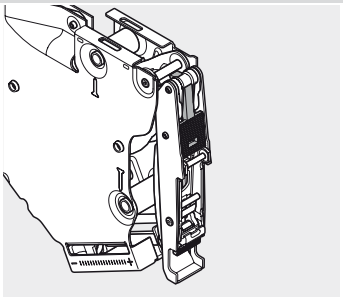

Montáž

AVENTOS – systém výklopů

► TIP-ON pro AVENTOS HK – výklop

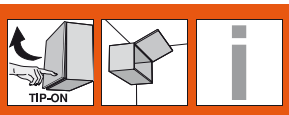

Komfort otvírání pro bezúchytkové výklopy



Zda kuchyň, koupelna, obývací pokoj nebo ložnice – bezúchytkový nábytek již dávno představuje pevnou součást moderního designu nábytku. Pro snadné otvírání bezúchytkového nábytku se postará náš mechanický způsob otvírání TIP-ON, který nyní existuje také pro naše kování AVENTOS HK. Stačí jen krátce zlehounka ťuknout – a bezúchytkové výklopy se již pohybují směrem vzhůru: je to překvapivě snadné a zejména v kuchyni velice praktické.



Stačí kratičce zlehounka ťuknout



Výklop se bez námahy otevře





Pro zavření stačí na výklop zlehka zatlačit

Vysoká kvalita až do posledního detailu



Modul TIP-ON zavrtáváme centricky na dno korpusu



Při montáži TIP-ON s adaptérem instalujeme adaptér centricky na dno korpusu





Kontaktní destička představuje protikus k TIP-ON a na dvířka ji našroubováváme

TIP-ON pro AVENTOS HK – výklop


Ilustrační fotografie

AVENTOS

Dřevěná čílka a široké alurámečky	88
Úzké alurámečky	88

TIP-ON

K zavrtání – verze „standardní délka“	90
K zavrtání – verze „prodloužená délka“	91

Příslušenství


Ilustrační fotografie

Omezovač úhlu otevření	92
Adaptéry	93
Šrouby	98
Středicí vrták	98
Doraz	98
Šroubovák	99
Křížový bit	99

Montáž, demontáž a seřízení


Ilustrační fotografie

AVENTOS

Výstražná upozornění/bezpečnostní pokyny	94
Montáž	94
Seřízení a nastavení	94
Demontáž	95
Omezovač úhlu otevření	95

TIP-ON

Montáž, demontáž a seřízení	96

Infobox

Využijte bezplatnou službu **DYNALOG limited** na přiloženém DVD!

- DYNAPLAN – plánování korpusů se zkouškou pro zjištění případné kolize vč. výběru kování
- DYNACAT – elektronický katalog výrobků a export CAD dat (dxf, dwg, igs, sat, x_t, jpg)
- DYNASHOP – funkce nákupního koše a objednávání



Piktogramy

- Artikl pouze na dotázání
- Všeobecné informace
- Příslušenství
- AVENTOS HK – výklop
- Dřevěné čelo
- Široké čelo s alurámečky
- Úzké alurámečky
- TIP-ON pro AVENTOS HK – výklop
- Plánování
- Montáž, demontáž a seřízení

AVENTOS – systém výklopů

► TIP-ON pro AVENTOS HK – výklop

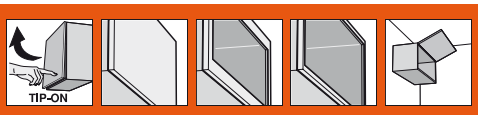

Dřevěná čela, široké a úzké alurámečky



- TIP-ON pro bezúchytkové výklopy
- Výška korpusu 205 - 600 mm
- Šířky korpusu do 1800 mm
- K navrtání nebo v kombinaci s adaptéry
- Včetně kontaktní destičky k našroubování (kontaktní destička k nalepení není vhodná)

Ukazatel výkonnosti LF =
Výška korpusu KH (mm) x hmotnost čela vč. dvojnásobné hmotnosti úchytky (kg)
V oblasti překrytí hodnot doporučujeme silnější zdvihací mechanizmus!
* Pro dřevěná čílka používejte 4 vruty do dřevotřísky (609.1x00). Pro široké alurámečky používejte 4 šrouby do plechu se zápustnou hlavou (608.085).

Informace k objednávce

1 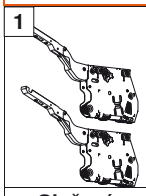

Sada zdvihacích mechanizmů		
Ukazatel výkonnosti LF	**Úhel otevření**	Č. artiklu
480 - 1500	107°	20K2300T
750 - 2500	107°	20K2500T
1500 - 4900	107°	20K2700T
3200 - 9000	100°	20K2900T

Složení:

1	Symetrický zdvihací mechanizmus	2 x
	Vrut Ø 4 x 35 mm	6 x

Upozornění

Max. hmotnost čela 18 kg se dvěma zdvihači!
Při využití třetího zdvihače (navýšení ukazatele výkonnosti o až 50 %) doporučujeme zkoušku dorazu/kolize.

3 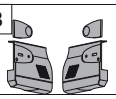

Sada krytek	
Plast	
Světle šedé, hedvábně bílé, poniklované a lakované	20K8000

Složení:

3a	Velká krytka vlevo	1 x
3b	Velká krytka vpravo	1 x
3c	Malá krytka	2 x

4 

Sada čelního kování		
Ocel	Poniklovan.	
Dřevěná čílka a široké alurámečky*		20S4200
Úzké alurámečky		20S4200A

6 

Sada TIP-ON		
Plast	**Šed.**	
Standardní verze		955.1004
Prodloužená délka		955A1004

Složení:

6a	TIP-ON	1 x
6b	Kontaktní destička k našroubování	1 x
	Vrut do dřevotřísky 609.1500	1 x

Pozor: kontaktní destička k nalepení není vhodná ke kombinování s AVENTOS HK

p Příslušenství

Omezovač úhlu otevření



Plast	RAL 7037 (prachově) šed.	Č. artiklu
100°		20K7041
75°		20K7011

7 **Adaptér**



Plast	RAL 7036 platinově šedá	Č. artiklu
Přímý adaptér		955.1201
Křížový adaptér		955.1501

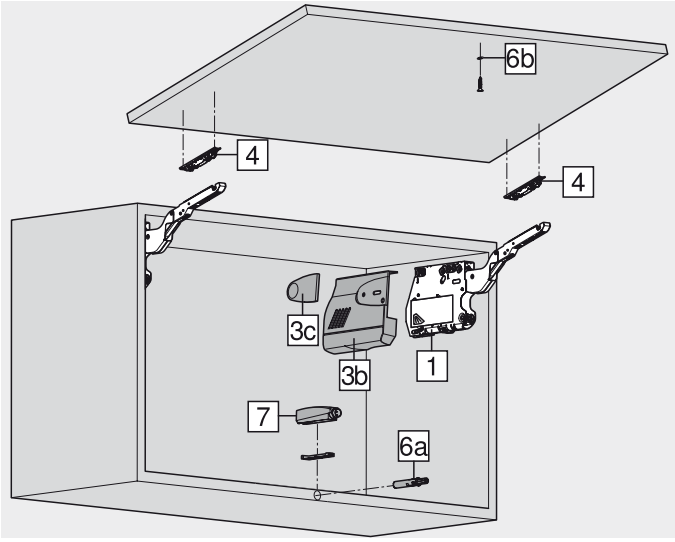

Dřevěná čela, široké a úzké alurámečky

Plánování

Pozice nástrčného čepu

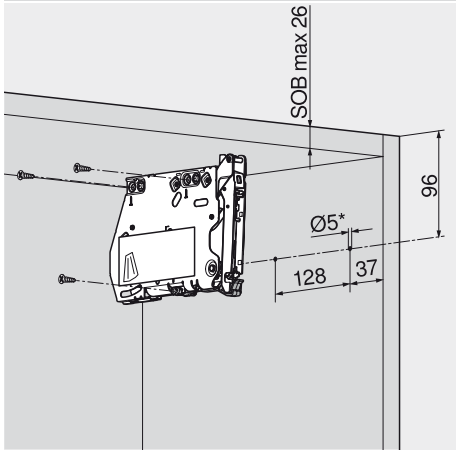

SOB Síla horní desky korpusu
* Hloubka vrtání 5 mm

Upevňovací pozice

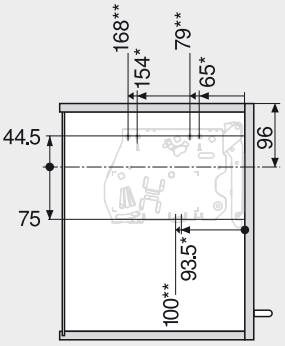

3 x vruty do dřevotřísky Ø 4 x 35 mm
* Vlevo
** Vpravo

Potřebný prostor

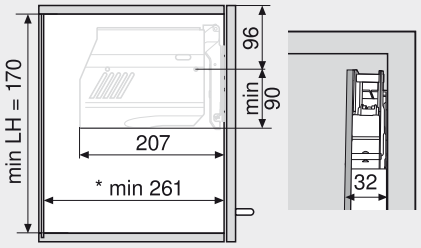

* Min. 261 mm s viditelným závěsným kováním

Zpracování čela – dřevěná čela a široké alurámečky

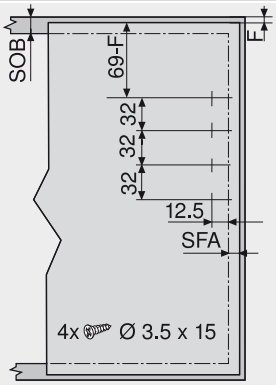

Pro dřevěná čílka používejte 4 vruty do dřevotřísky (609.1x00). Pro široké alurámečky používejte 4 šrouby do plechu se zápustnou hlavou (608.085)

Zpracování čela – úzké alurámečky

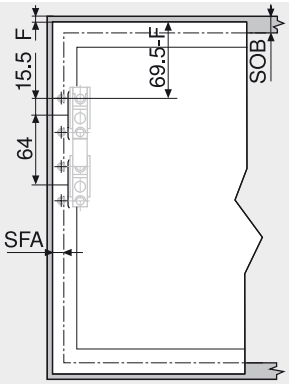

SOB Síla horní desky korpusu
F Mezera
SFA Boční přesah čela

Plánování – úzké alurámečky

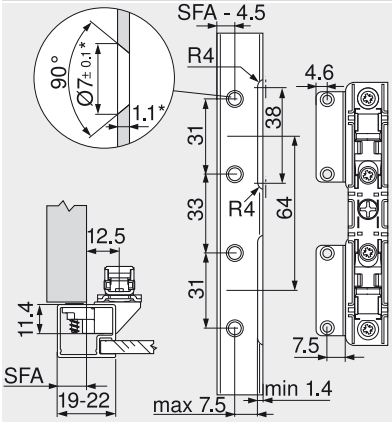

* V případě změny síly materiálu je nutné přizpůsobit parametry pro zpracování
V případě šířky rámečků 19 mm je možný boční přesah čela SFA 11 - 18 mm

Potřebný prostor pro věncovou lištu/postranici

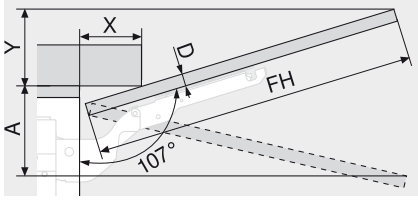

D (mm)	16	19	22	26	28
X (mm)	70	59	49	35	26

Omezovač úhlu otevření	**Potřebný prostor (mm)**
Bez nastavení	Y = FH x 0.29 - 15 + D
100°	Y = FH x 0.17 - 15 + D
75°	A = FH x 0.26 + 15 - D

Minimální mezera

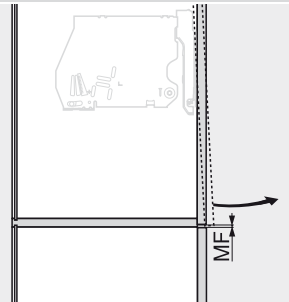

MF Minimální mezera při otvírání (2 mm)

Pokyny k bokům

Přehled – TIP-ON pro AVENTOS HK	87
TIP-ON pro AVENTOS HK – výklop	90
Příslušenství – omezovač úhlu otevření	92
Výstražná upozornění/bezpečnostní pokyny	94
Montáž, demontáž a seřízení	94
Přehled – pomůcky pro zpracování	705
Další technické informace	804

Infobox

Doporučujeme Vám plánování korpusů s testem pro zjištění případné kolize s DYNAPLAN na přiloženém DVD DYNALOG limited – bezplatně!

AVENTOS – systém výklopů

► TIP-ON pro AVENTOS HK – výklop

►► K zavrtání

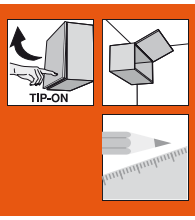

TIP-ON 955. – verze „standardní délka“



- TIP-ON – snadné otvírání krátkým ťuknutím
- Pro výklopy až do výšky 500 mm včetně
- Vyražení zásuvky s TIP-ON 18 mm
- K navrtání nebo v kombinaci s adaptéry
- Včetně kontaktní destičky k našroubování (kontaktní destička k nalepení není vhodná)

Kontaktní destička

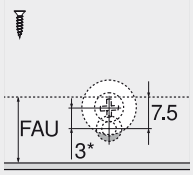

FAU Přesah čela dole
* 3 mm přesazení u montáže

Informace k objednávce

K zavrtání



TIP-ON 955.	
Šed.	Č. artiklu
Plast	955.1004

Plánování

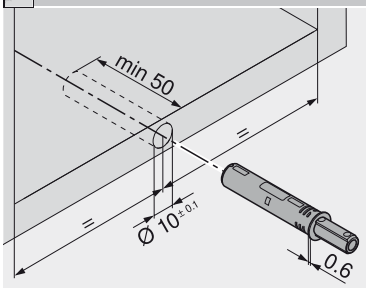

Mezera čela

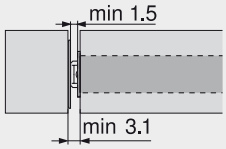

Pokyny k bokům

Přehled – TIP-ON pro AVENTOS HK	87
Montáž, demontáž a seřízení	96
Zpracování	
Vrtací šablona pro BLUMOTION/TIP-ON	722
Šablona pro upevnění kontaktní destičky do správné pozice	724
PRO-CENTER	756

S adaptérem



TIP-ON 955.	
Šed.	Č. artiklu
Plast	955.1004

Adaptéry

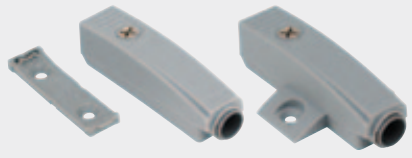

Mezera čela

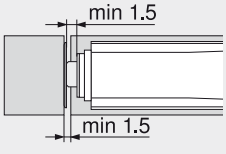

Pokyny k bokům

Montáž, demontáž a seřízení	96
Adaptéry	
Přímé adaptéry	93
Křížové adaptéry	93
Zpracování	
Úhelníková šablona	720
Vrtací šablona pro montážní podložky	721
Šablona pro upevnění kontaktní destičky do správné pozice	724
PRO-CENTER	756
MINIPRESS PRO	768
MINIPRESS P	780
MINIPRESS M	792

TIP-ON 955A – verze „prodloužená délka“

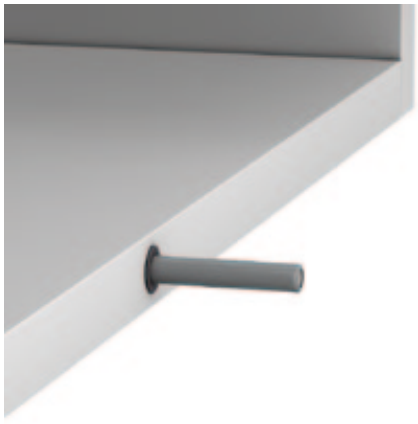

- TIP-ON – snadné otvírání krátkým ťuknutím
- Pro výklopy od výšky 500 mm
- Vyrážení zásuvky s TIP-ON 38 mm
- K navrtání nebo v kombinaci s adaptéry
- Včetně kontaktní destičky k našroubování (kontaktní destička k nalepení není vhodná)

Kontaktní destička

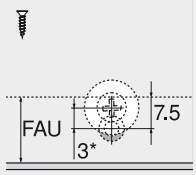

FAU Přesah čela dole
* 3 mm přesazení u montáže

Informace k objednávce

K zavrtání

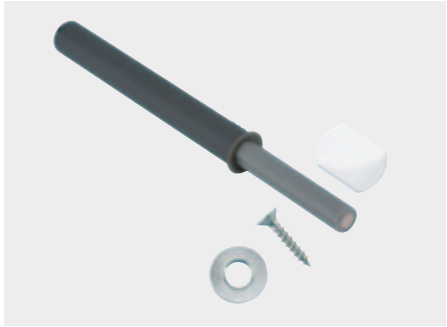

TIP-ON 955A	
Šed.	Č. artiklu
Plast	955A1004

Plánování

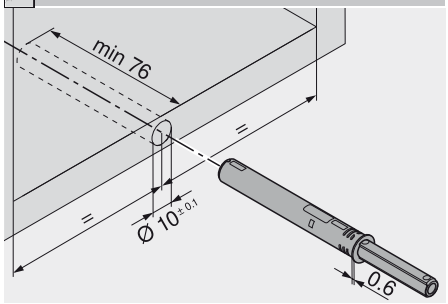

Mezera čela

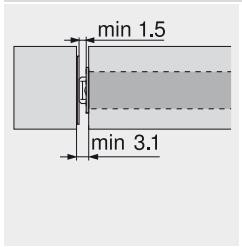

Pokyny k bokům

Přehled – TIP-ON pro AVENTOS HK	87
Montáž, demontáž a seřízení	96
Zpracování	
Vrtací šablona pro BLUMOTION/TIP-ON	722
Šablona pro upevnění kontaktní destičky do správné pozice	724
PRO-CENTER	756

S adaptérem

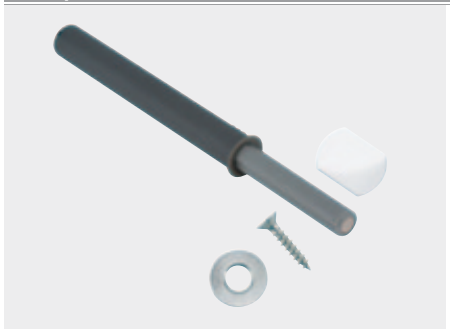

TIP-ON 955A	
Šed.	Č. artiklu
Plast	955A1004

Adaptéry

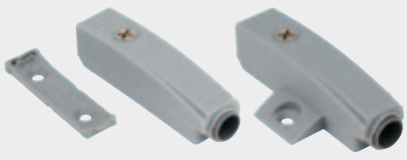

Mezera čela

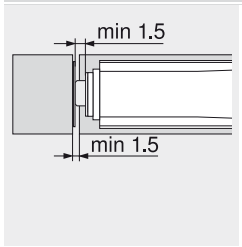

Pokyny k bokům

Montáž, demontáž a seřízení	96
Adaptéry	
Přímé adaptéry	93
Křížové adaptéry	93
Zpracování	
Úhelníková šablona	720
Vrtací šablona pro montážní podložky	721
Šablona pro upevnění kontaktní destičky do správné pozice	724
PRO-CENTER	756
MINIPRESS PRO	768
MINIPRESS P	780
MINIPRESS M	792

AVENTOS – systém výklopů

► TIP-ON pro AVENTOS HK – výklop

►► Příslušenství

Omezovač úhlu otevření

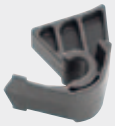

- Vhodný pro AVENTOS HK – výklop
- Montáž a demontáž bez nářadí

Plast	Č. artiklu
100°	20K7041
75°	20K7011

Pokyny k bokům	
Montáž	95

Přímý adaptér 20/32

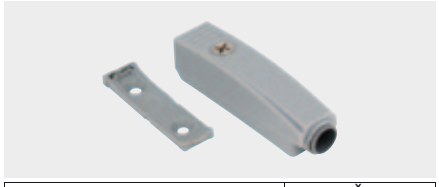

Materiál	Č. artiklu
Plast	955.1201
Zinek	955.5201

- Materiál: plast RAL 7036 platinově šedá
- Montáž vruty do dřevotříska Ø 3.5 nebo Ø 4 mm
- Nastavení mezery dveří ze závodu v hodnotě 2 mm
- Pro verze „standardní délka“ a „prodloužená délka“

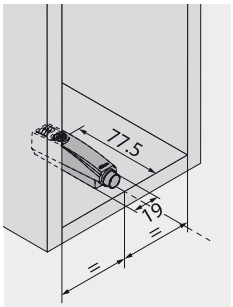

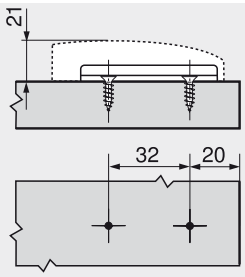

Křížový adaptér 37/32



Materiál	Č. artiklu
Plast	955.1501

- Materiál: plast RAL 7036 platinově šedá
- Montáž vruty do dřevotříska Ø 3.5 nebo Ø 4 mm
- Nastavení mezery dveří ze závodu v hodnotě 2 mm
- Pro verze „standardní délka“ a „prodloužená délka“

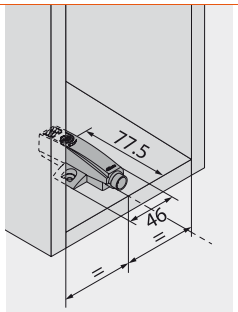

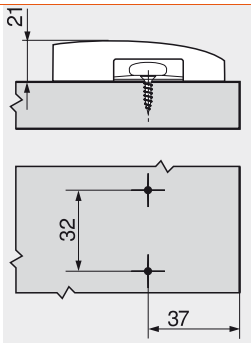

Křížový adaptér 37/32



Materiál	Č. artiklu
Plast	955.15E1

- Materiál: plast RAL 7036 platinově šedá
- Montáž předmontovanými speciálními šrouby s rozpěrnými hmoždinkami (EXPANDO)
- Nastavení mezery dveří ze závodu v hodnotě 2 mm
- Pro verze „standardní délka“ a „prodloužená délka“

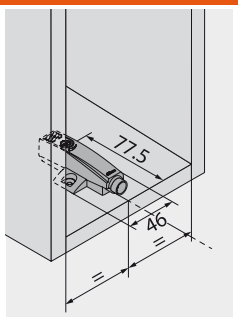

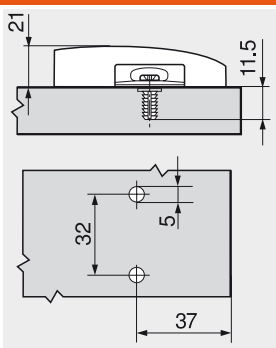

AVENTOS – systém výklopů

► TIP-ON pro AVENTOS HK – výklop

►► Montáž, demontáž a seřízení

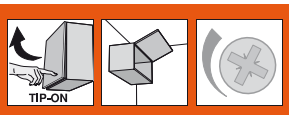

Zdvihací mechanizmus

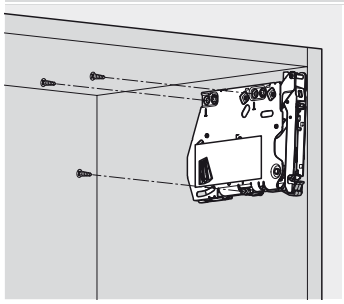

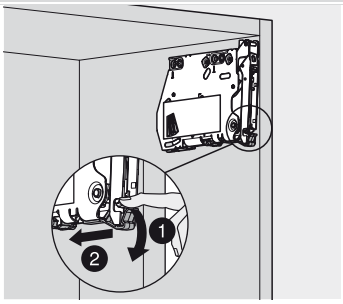

Montáž

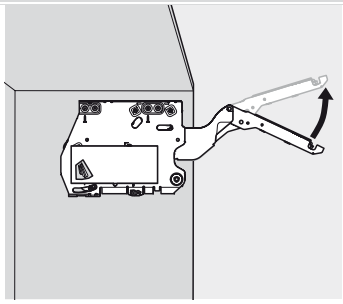

Opatrně otevřete rameno

Zdvihací mechanizmus

VÝSTRAHA

Nebezpečí zranění z důvodu vystřelujícího ramene!

Pro využití v Severní Americe musí být instalována speciální výstražná upozornění a umístěny bezpečnostní pokyny



Netlačte **rameno** směrem dolů

Čelo

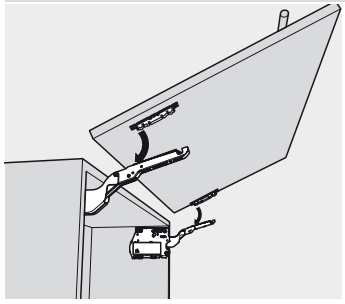

Montáž

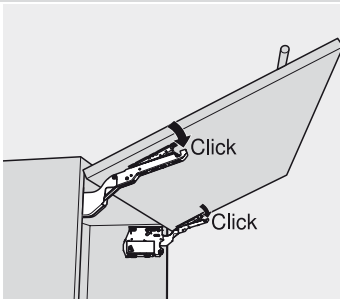

Zdvihací mechanizmus

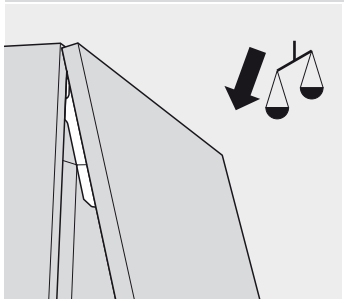

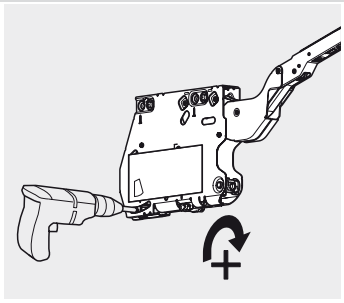

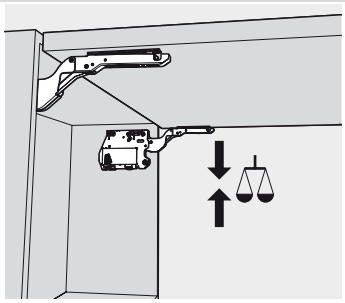

Nastavení

Zdvihací mechanizmus

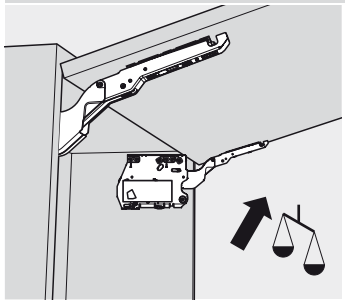

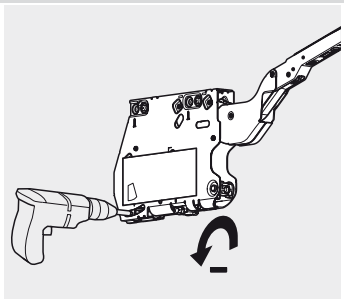

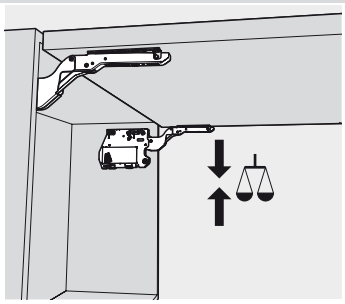

Nastavení

Čelo

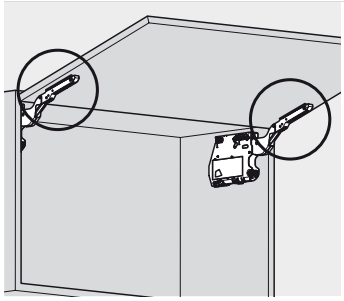

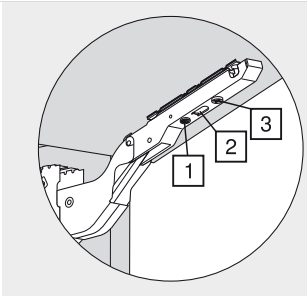

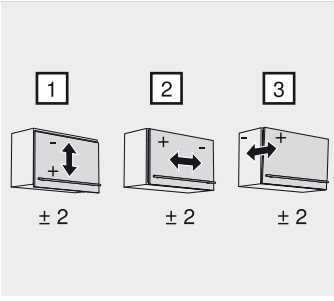

Nastavení

AVENTOS – krytka

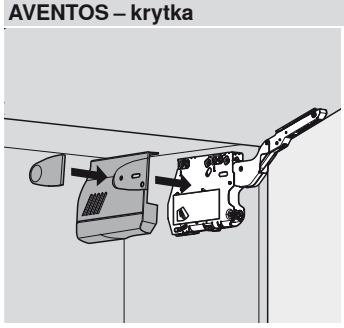

Montáž

Demontáž

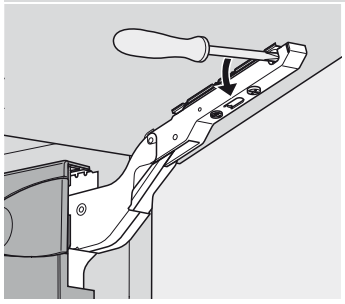

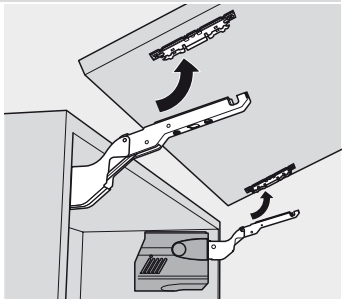

Demontáž

VÝSTRAHA

Nebezpečí zranění z důvodu vystřelujícího ramene!

Pro využití v Severní Americe musí být instalována speciální výstražná upozornění a umístěny bezpečnostní pokyny



Netlačte **rameno** směrem dolů

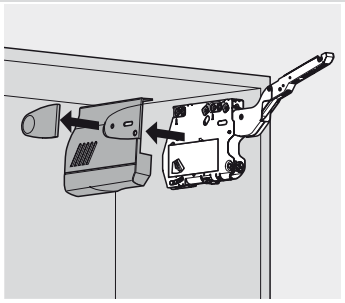

Omezovač úhlu otevření – 20K70x1

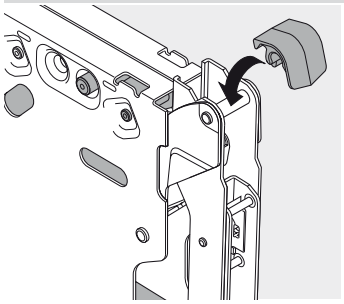

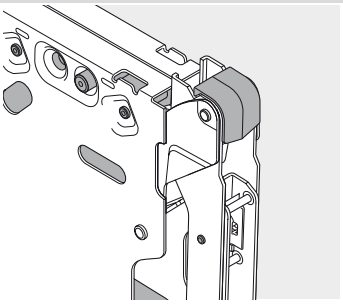

Montáž

AVENTOS – systém výklopů

► TIP-ON pro AVENTOS HK – výklop

►► Montáž, demontáž a seřízení

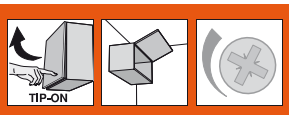

TIP-ON 955x – k zavrtání

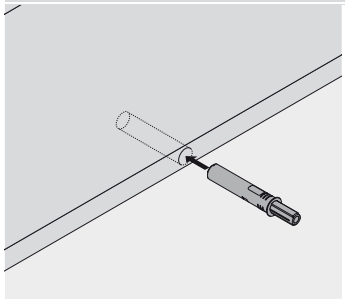

Pozor: TIP-ON bez klížení či lepení

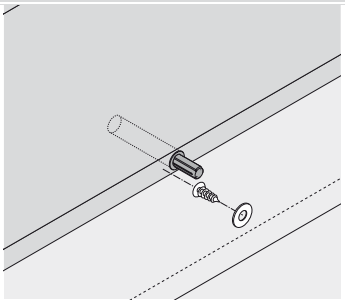

U tvrdých povrchů či MDF
Ø 2.5 mm si montážní pozice před-vrtejte a zarovnejte je

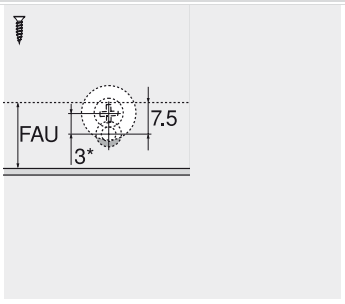

FAU Přesah čela dole
* 3 mm přesazení u montáže

TIP-ON 955x – s přímým adaptérem

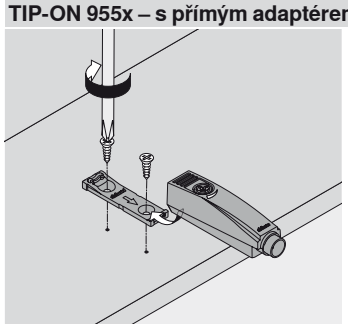

Montáž

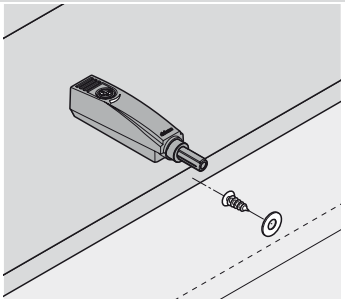

U tvrdých povrchů či MDF
Ø 2.5 mm si montážní pozice před-vrtejte a zarovnejte je

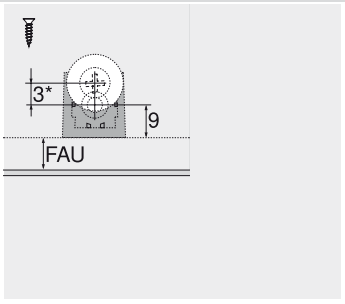

FAU Přesah čela dole
* 3 mm přesazení u montáže

TIP-ON 955x – s křížovým adaptérem

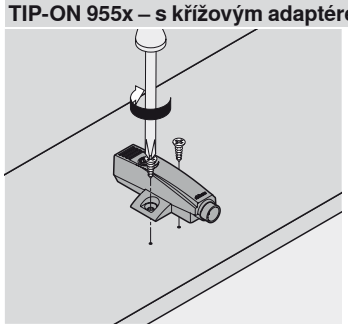

Montáž

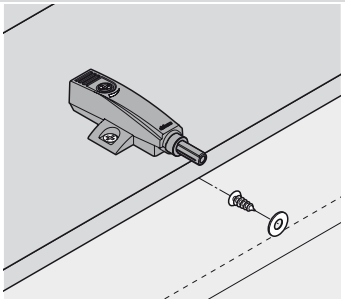

U tvrdých povrchů či MDF
Ø 2.5 mm si montážní pozice před-vrtejte a zarovnejte je

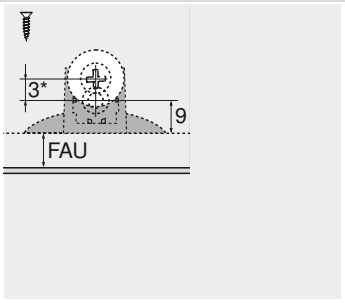

FAU Přesah čela dole
* 3 mm přesazení u montáže

Seřízení a nastavení

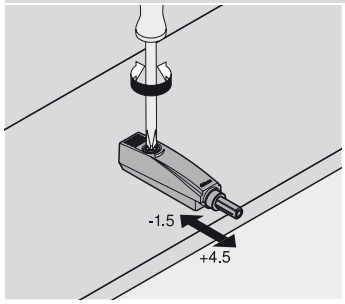

Přímý adaptér

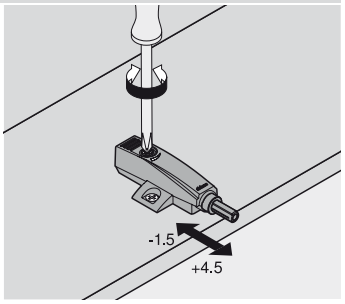

Křížový adaptér

Kontaktní destička

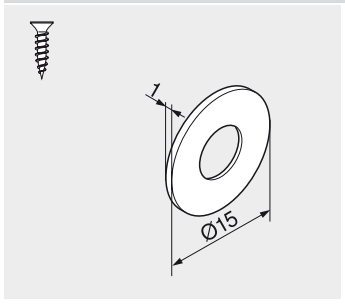

K našroubování

AVENTOS – systém výklopů

► Příslušenství

Vruty do dřevotřísky Ø 3.5 mm

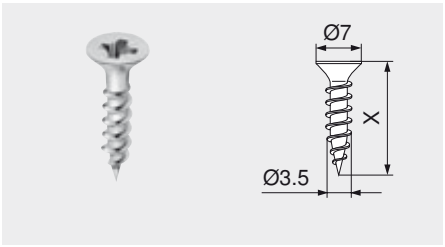

- Poniklované
- Ø 3.5 mm

Délka (X)	Č. artiklu
15 mm	609.1500
17 mm	609.1700

Vruty do dřevotřísky Ø 4.0 mm

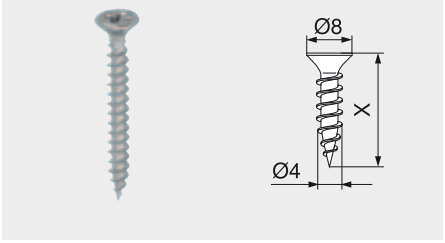

- Poniklované
- Ø 4 mm

Délka (X)	Č. artiklu
35 mm	664.3500

Eurošrouby Ø 6.0 mm

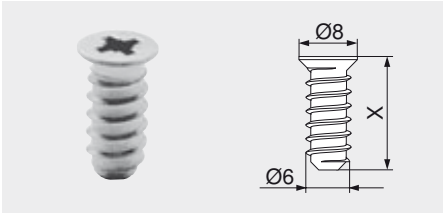

- Poniklované
- Ø 6 mm
- Průměr vyvrtávaných otvorů 5 mm

Délka (X)	Č. artiklu
10 mm	661.1000.HG
11.5 mm	661.1150.HG
13 mm	661.1300.HG
14.5 mm	661.1450.HG
20 mm	661.2000.HG

Středicí vrták

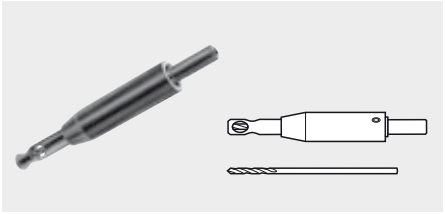

- Tvrzený
- Ø 2.7 mm, délka vrtáku 70 mm
- Pro předvrtání otvorů Ø 3.5 mm
- Hloubka vrtání do 8 mm

	Č. artiklu
Středicí vrták	M01.ZZ03
Spirálový vrták	M01.ZZB3

Tlumicí čočky k nalepení

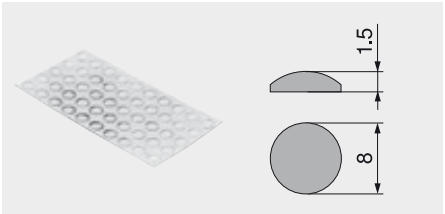

- Pro tlumení nárazů

Plast	Č. artiklu
Přírodní	993.710

Křížový šroubovák



- PZ (Pozi) zářezu 2
- Délka pozinkované části 100 mm
- Celková délka 200 mm
- Oranžová rukojeť s potiskem Blum

Plast/ocel	Č. artiklu
Oranžová	303.756.1

Plochý šroubovák

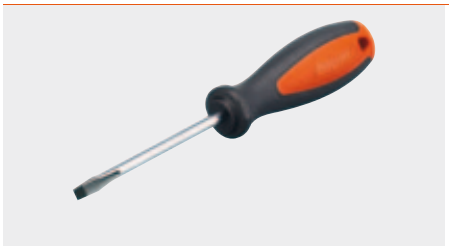

- S velikostí zářezu 1.0 x 5.5 mm
- Délka pozinkované části 125 mm
- Celková délka 225 mm
- Oranžová rukojeť s potiskem Blum

Plast/ocel	Č. artiklu
Oranžová	314.928.1

Křížový bit



- Bit šroubováku
- PZ (Pozi) velikost 2

Materiál	Č. artiklu
Ocel	740.749.1

AVENTOS – systém výklopů

► AVENTOS HF, HS, HL

►► Montáž, demontáž a seřízení – SERVO-DRIVE

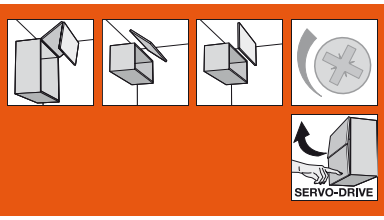

Pohonná servo jednotka – AVENTOS HF, HS, HL

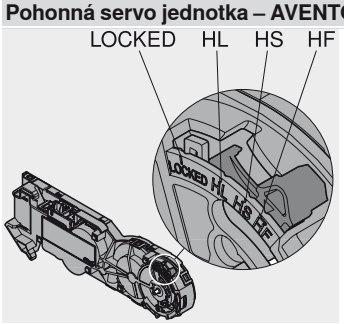

Nastavení

Před uvedením SERVO-DRIVE pro AVENTOS do provozu musí být zdvihač nastaven tak, aby čelo zůstávalo stát v různých pozicích

Pro montáž servo pohonu musí být ramena v úplně otevřené pozici. Omezovač úhlu otevření namontujte až po montáži pohonné servo jednotky a před kalibrací

Rozvodný kabel – AVENTOS HF, HS, HL

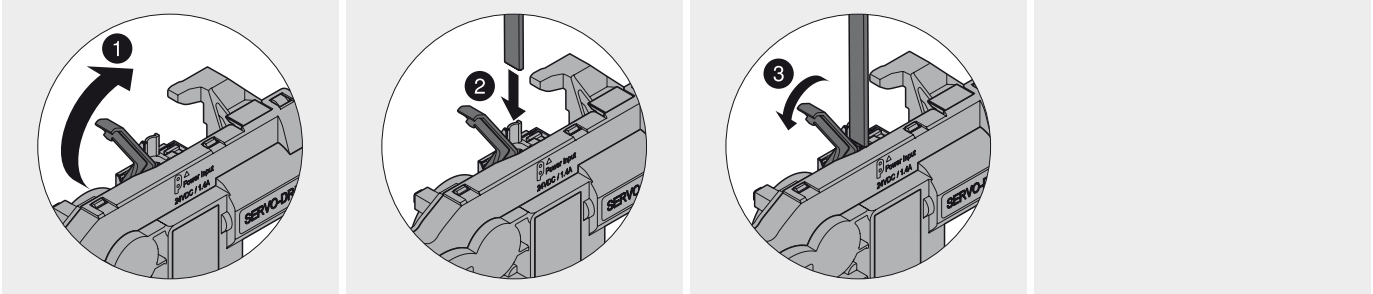

Montáž

Pohonná servo jednotka – AVENTOS HF, HS, HL

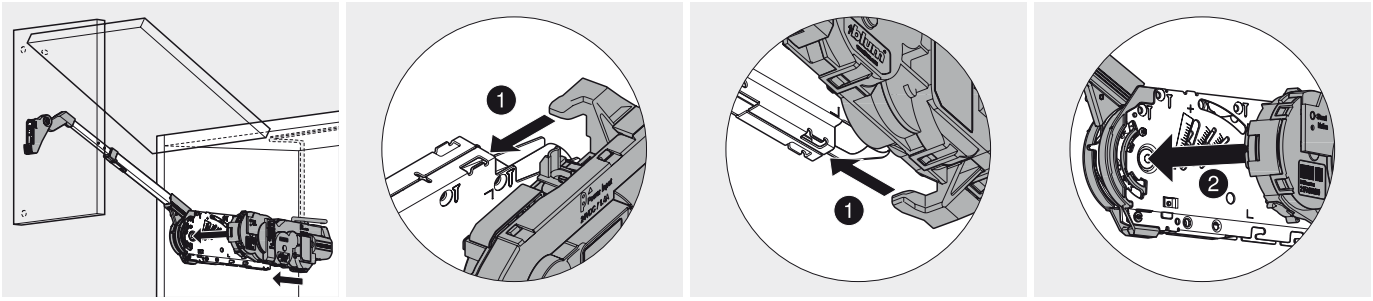

Montáž

Pohonná servo jednotka – AVENTOS HF, HS, HL

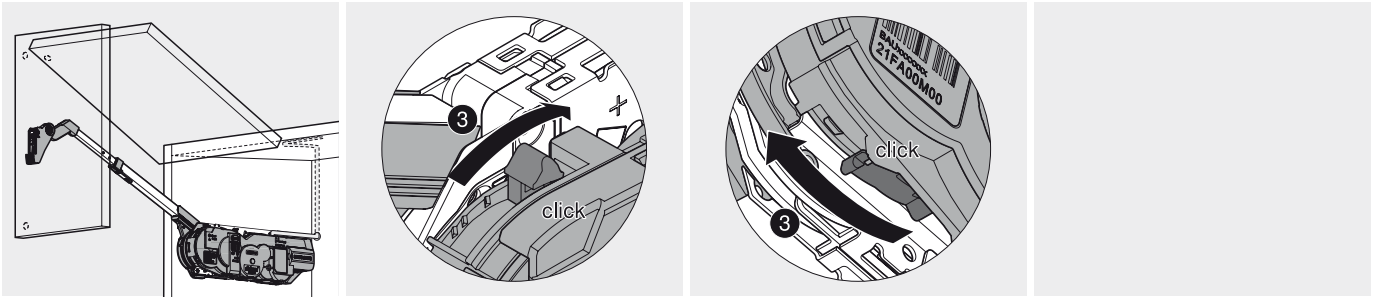

Zámek

Pohonná servo jednotka – AVENTOS HK

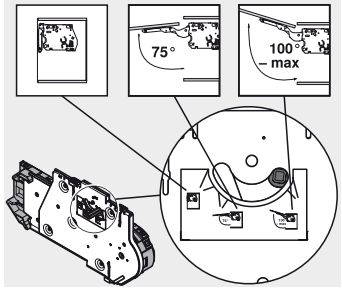

Nastavení

Rozvodný kabel – AVENTOS HK

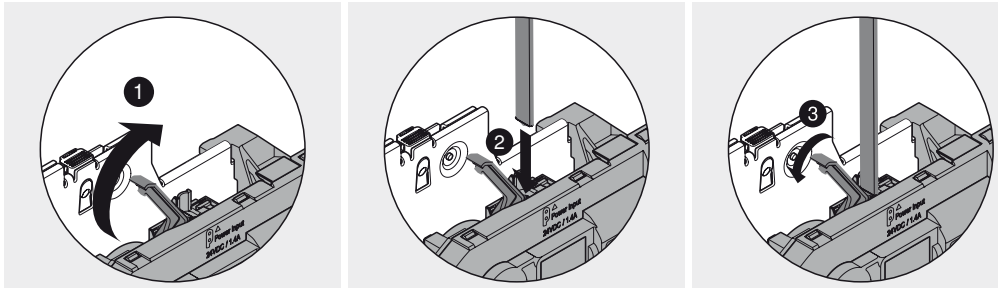

Montáž

Pohonná servo jednotka – AVENTOS HK

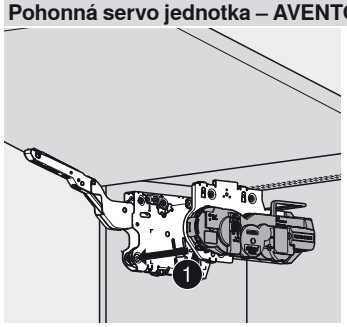

Montáž

Pohonná servo jednotka – AVENTOS HK

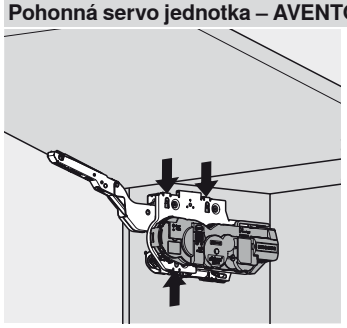

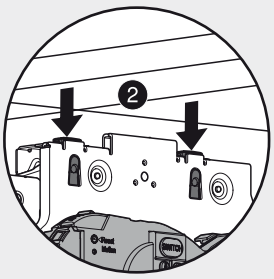

Zámek

AVENTOS – systém výklopů

► AVENTOS HF, HS, HL, HK

►► Montáž, demontáž a seřízení – SERVO-DRIVE

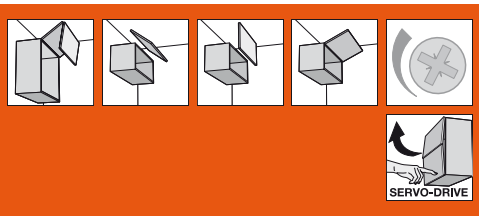

Vypínač SERVO-DRIVE

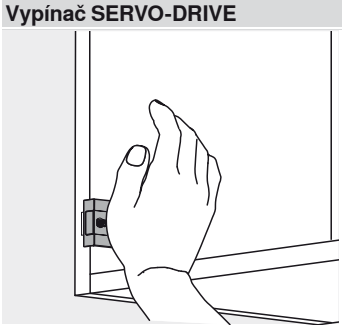

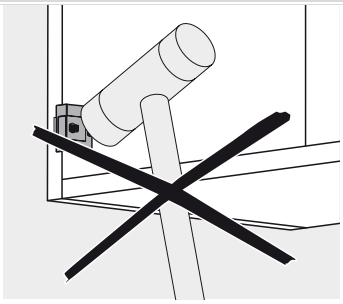

Montáž

Distanční doraz Blum

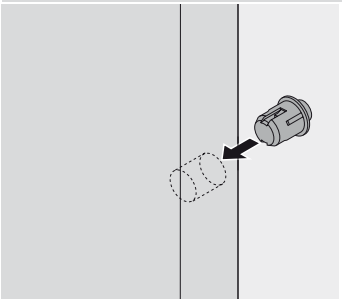

Montáž do čílka

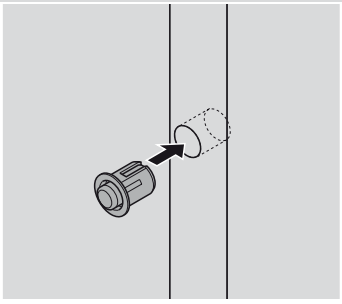

Alurámečky: montáž v boku korpusu

Využití distančního dorazu firmy Blum (bez klížení či lepení)

Napájecí zdroj Blum, 72 W



Potřebný prostor a bezpečný odstup

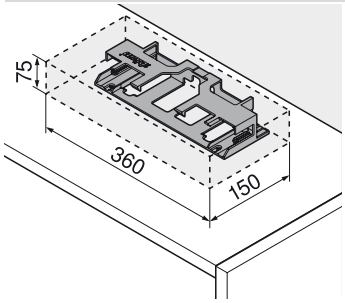

Pro cirkulaci vzduchu musíte dodržet bezpečnostní vzdálenost 30 mm (viz. grafické zobrazení), jinak hrozí přehřátí napájecího zdroje firmy Blum

Napájecí zdroj Blum, 72 W

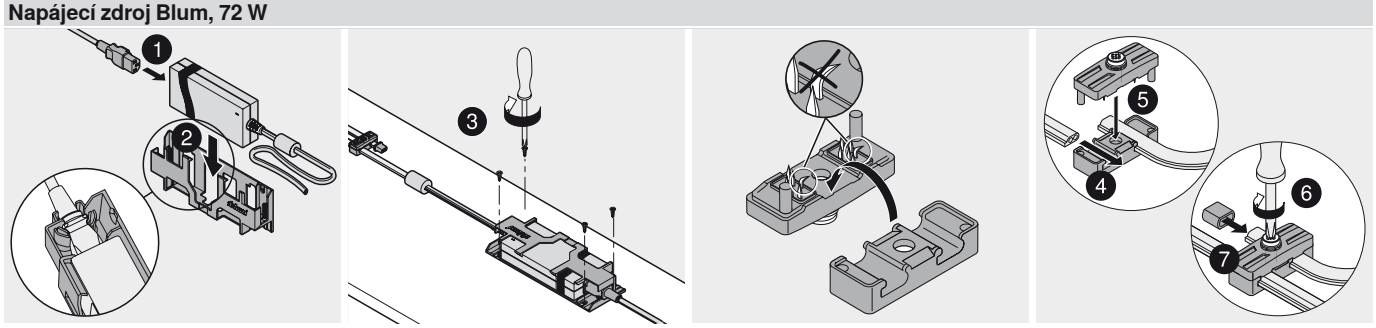

Napájecí zdroj Blum, 72 W

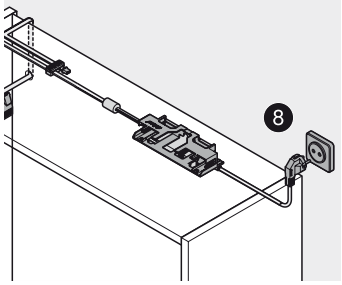

Schéma kabeláže

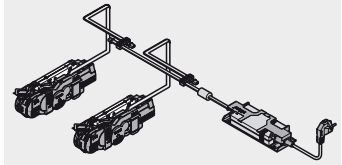

Rozvod kabelů

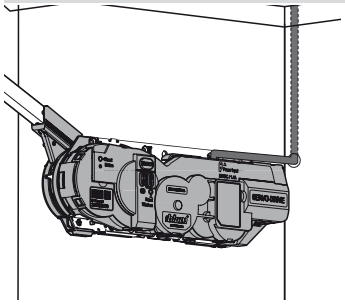

Vzadu (doporučeno)

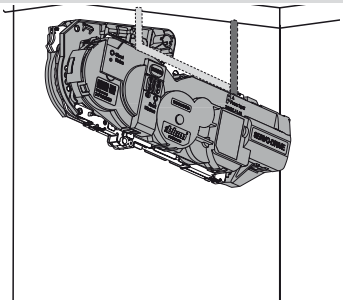

Nahoře (volitelně)

Vzdálenost od přední hrany korpusu ke středu vyvrtaného otvoru:
HF: 167 mm
HS: 69 a/nebo 167 mm
HL: 74.5 a/nebo 167 mm
HK: 167 mm

AVENTOS – systém výklopů

► AVENTOS HF, HS, HL, HK

►► Montáž, demontáž a seřízení – SERVO-DRIVE

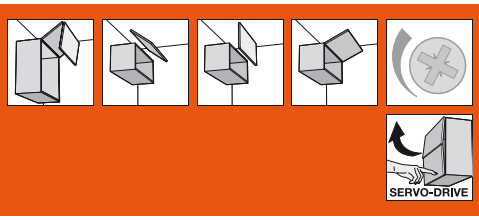

Uvedení do provozu

Další podrobnosti k uvedení do provozu naleznete v montážním návodu nebo na adrese www.blum.com

Vypínač SERVO-DRIVE

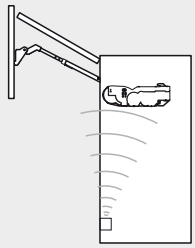

Aktivace

Vytvoření rádiového přenosu mezi vypínačem SERVO-DRIVE a servo pohonem. Každý jednotlivý vypínač SERVO-DRIVE může být přiřazen vždy pouze k jedné pohonné servo jednotce. Před kalibrací musí být všechny vypínače aktivovány

Vypínač SERVO-DRIVE

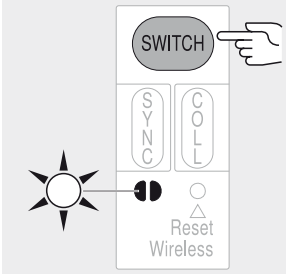

Stiskněte tlačítko <Switch> a držte jej tak dlouho, až začne LED kontrolka blikat

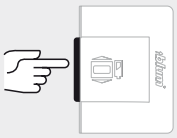

Zmáčkněte vypínač SERVO-DRIVE a držte jej tak dlouho, až bude LED kontrolka svítit nepřerušovaně

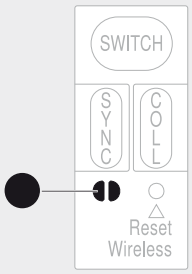

Kalibrace

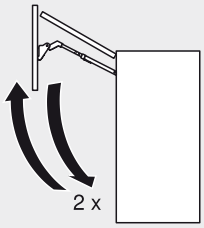

Realizace

Díky kalibraci rozpozná pohonná servo jednotka nezbytné parametry

Kalibrace

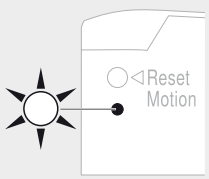

Kalibrace je nezbytná: bliká LED kontrolka

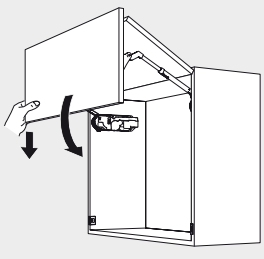

Zavřete čílko ručně

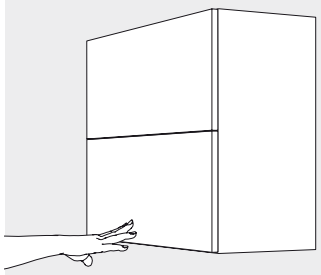

Zatlačte na čílko: proběhne automatický start kalibrace

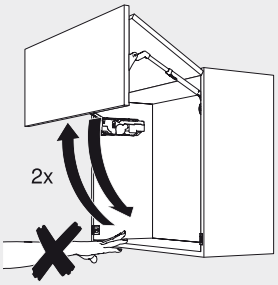

Čelo se otevře a zase zavře dvakrát automaticky – tento proces nesmí být přerušen či zastaven

Pohonná servo jednotka – AVENTOS HF, HS, HL

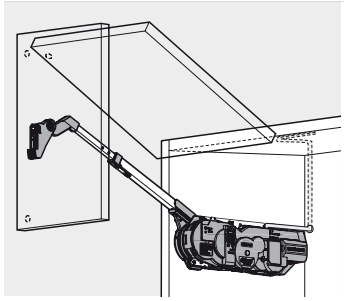

Demontáž

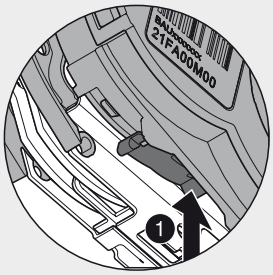

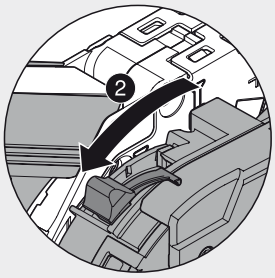

Pohonná servo jednotka – AVENTOS HF, HS, HL

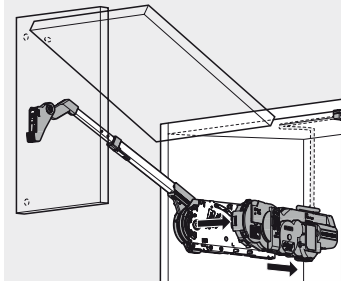

Demontáž

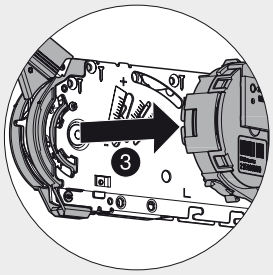

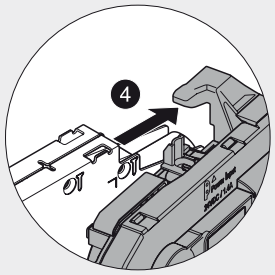

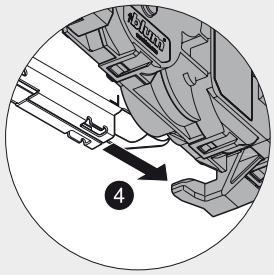

Pohonná servo jednotka – AVENTOS HK

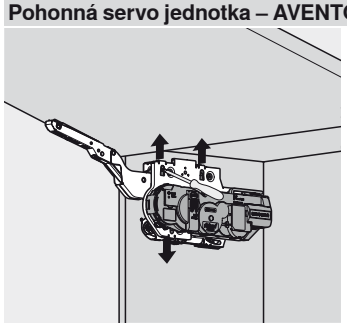

Demontáž

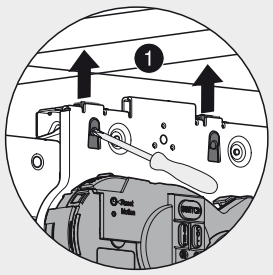

Napájecí zdroj Blum, 72 W

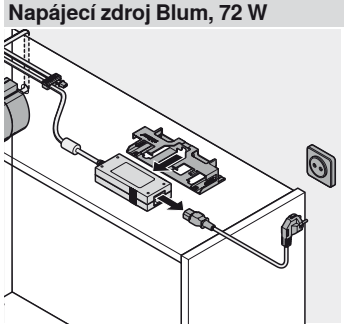

Demontáž

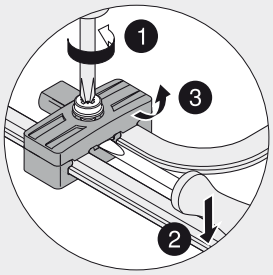

CLIP top – systém závěsů



Existuje celá řada důvodů pro to, abyste se rozhodli pro závěsy od firmy Blum: vysoká kvalita, jednoduchá montáž, komplexní sortiment, množství speciálních řešení a atraktivní design. Nyní je tu novinka: CLIP top BLUMOTION – závěs a BLUMOTION, t.j. naše funkce pro měkké a tiché zavírání, jsou integrovány v misce závěsu.

- BLUMOTION pro měkké a tiché zavírání dvířek nábytku je nyní také integrován v misce závěsu
- TIP-ON pro bezúchytková dvířka nábytku
- Design, několikrát oceněný a vyznamenaný na mezinárodní úrovni
- Jednoduchá montáž i demontáž díky osvědčenému mechanizmu CLIP
- Rozsáhlý sortiment závěsů, který poskytuje vhodné řešení pro každý typ využití

CLIP top BLUMOTION – závěsy



Závěs CLIP top BLUMOTION stanoví nové dimenze: nejvyšší funkce pohybu je soustředěna v úplně nejmenším prostoru s integrovaným BLUMOTION

CLIP top – závěsy



Osvědčený klasický výrobek v sortimentu závěsů Blum spojuje spolehlivou funkci s perfektním pohybem, vysokým komfortem seřizování, nastavení i montáže, a rovněž s atraktivním designem

BLUMOTION pro dvířka



S BLUMOTION se dvířka nábytku, dokonce i když je zabouchnete prudce, zavřou měkce a tiše

TIP-ON pro dvířka



Nábytek bez úchytek je stále více oblíbený ve všech obývacích místnostech. S TIP-ON máte k dispozici mechanický způsob otvírání pro bezúchytkový nábytek.

CLIP top – systém závěsů

Přehled

CLIP top BLUMOTION – závěsy


Ilustrační fotografie

CLIP top BLUMOTION – závěsy	108
Přehled – CLIP top BLUMOTION – závěsy	109
Přehled – závěsy	110
Přehled – použití úhlových závěsů	124
Příslušenství	148
Montáž, demontáž a seřízení	151

CLIP top – závěsy


Ilustrační fotografie

CLIP top – závěsy	152
Přehled – CLIP top – závěsy	153
Přehled – závěsy	154
Přehled – použití úhlových závěsů	196
Příslušenství	234
Montáž, demontáž a seřízení	243

BLUMOTION pro dvířka


Ilustrační fotografie

BLUMOTION pro dvířka	244
Přehled – BLUMOTION pro dvířka	245
Přehled – závěsy	246
Montáž, demontáž a seřízení	258

TIP-ON pro dvířka


Ilustrační fotografie

TIP-ON pro dvířka	260
Přehled – TIP-ON pro dvířka	261
Přehled – závěsy bez pružin	264
Montáž, demontáž a seřízení	267

CLIP top – systém závěsů

► CLIP top BLUMOTION – závěsy

CLIP top BLUMOTION stanoví nové dimenze



U CLIP top BLUMOTION je “možné naprosto všechno”: protože BLUMOTION – naše funkce pro zavírání měkce a tiše – je nyní integrována v misce závěsu.

- S integrovaným BLUMOTION
- S deaktivací BLUMOTION
- Plynulé nastavení ve třech směrech šnekovým šroubem
- Kompatibilní se stávajícími montážními podložkami
- Montáž i demontáž možná bez nářadí
- Kombinace osvědčené techniky CLIP s INSERTA, montáž misky našroubováním nebo nalisováním
- K dostání jsou speciální závěsy, např. pro dvířka s alurámečky, silné/profilované dveře a úhlová dvířka



Možnost BLUMOTION v případě potřeby deaktivovat



Osvědčený mechanizmus CLIP pro snadnou montáž závěsu bez nářadí



Montáž závěsu bez nářadí umožněna díky novému mechanizmu INSERTA

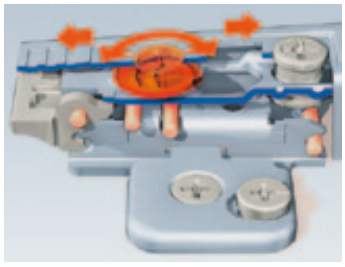

CLIP top BLUMOTION umožňuje snadné a plynulé seřízení ve třech směrech

CLIP top BLUMOTION – závěsy


Ilustrační fotografie

Přehled – závěsy	110
Přehled – použití úhlových závěsů	124

Příslušenství


Ilustrační fotografie

Montážní podložky	234
Úhlové klíny	239
Krytka	148
Krytka misky	150
Šrouby	149
Středicí vrták	149
Doraz	149
Šroubovák	150

Montáž, demontáž a seřízení


Ilustrační fotografie

BLUMOTION	151
Miska k nalisování	151
Seřízení a nastavení	151
Omezovač úhlu otevření	151
Krytka misky	151

Piktogramy

- Artikl pouze na dotázání
- Příslušenství
- Všeobecné informace
- Úhel otevření
- Závěs CLIP top s integrovaným BLUMOTION
- BLUMOTION pro dvířka
- TIP-ON pro dvířka
- Naložené dveře
- Polonaložené dveře
- Vložené dveře
- Pokos
- Slepý úhel
- Použití úhlového závěsu, vloženého
- Použití úhlového závěsu, polonaloženého
- Použití úhlového závěsu, naloženého
- Použití úhlového závěsu, maximálně naloženého
- Použití úhlového závěsu, pokos
- Závěs s rovným ramínkem
- Závěs s lomeným ramínkem
- Závěs s vysoko lomeným ramínkem
- Miska INSERTA
- Miska k našroubování
- Miska k nalisování – zpracování pouze s matricí
- Miska k nalisování
- Matrice pro misku k nalisování
- Minimální délka vrutů do dřevotřísky
- Krytka
- Plánování
- Montáž, demontáž a seřízení

CLIP top – systém závěsů

► CLIP top BLUMOTION – závěsy

►► Přehled – závěsy

Použití závěsů	Konstrukční situace	Montáž misky
Standardní použití		
 Závěs, 110° 112		
 Speciální závěs, 110° 114		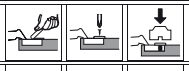
 Závěsy CLIP top 155° 116	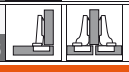	
Využití silných dvířek		
 Závěs pro silné dveře 118		
Slepý úhel		
 Závěs pro slepý úhel, vložený 120		
Využití alurámečků		
 Závěs, 95°, pro dvířka s alurámečky 122		
Použití úhlového závěsu – standardní		
 +45° I – úhlový závěs pro polonaložená dvířka 126		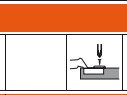
 +45° II – úhlový závěs pro naložená dvířka 128		
 +45° III – úhlový závěs pro plně naložená dvířka 130		
 +30° II – úhlový závěs pro naložená dvířka 132	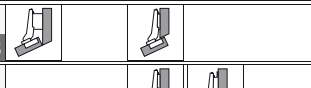	
 +30° III – úhlový závěs pro plně naložená dvířka 134		
 +20° II – úhlový závěs pro naložená dvířka 136		
 +15° III – úhlový závěs pro plně naložená dvířka 138		
 ±5°– úhlový závěs 140		
-15° III – úhlový závěs pro plně naložená dvířka 142		
-30° III – úhlový závěs pro plně naložená dvířka 144		
-45° III – úhlový závěs pro plně naložená dvířka 146		

Použití úhlového závěsu № 1 - 61, 108, 109		
Přehled – CLIP top BLUMOTION – použití úhlových závěsů 124		

Infobox

Využijte bezplatnou službu **DYNALOG limited** na přiloženém DVD!

- DYNAPLAN – plánování korpusů se zkouškou pro zjištění případné kolize vč. výběru kování
- DYNACAT – elektronický katalog výrobků a export CAD dat (dxf, dwg, igs, sat, x_t, jpg)
- DYNASHOP – funkce nákupního koše a objednávání



Počet závěsů

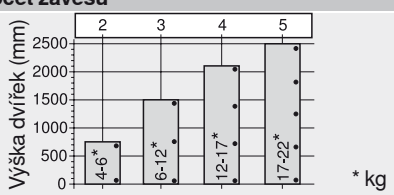

Počet závěsů závisí na hmotnosti čela.

Pro dobrou stabilitu dveří by měly být závěsy co nejdále od sebe.

Údaje o zatížení a výšce se vztahují k šířce dveří do 600 mm.

CLIP top – systém závěsů

► CLIP top BLUMOTION – závěsy

►► Standardní použití

BLUMOTION inside

110°

Závěs, 110°



- S integrovaným **BLUMOTION** (s deaktivací)
- Kompatibilní se stávajícími montážními podložkami
- Celokovový závěs, poniklovaný
- Úhel otevření 110°
- S komfortním nastavením hloubky s pomocí šnekového závitu
- Se zavírací mechanikou (pružina)
- Montáž a demontáž dvířek na korpusu bez nářadí
- Nastavitelnost ve třech směrech (s odpovídající montážní podložkou)
- U techniky **INSERTA** navíc montáž misky bez nářadí

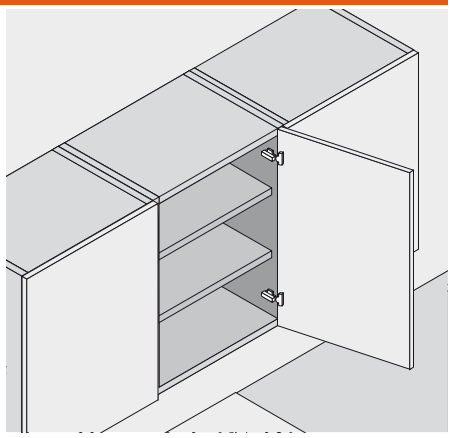

Informace k objednávce

Naložené dveře

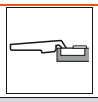

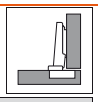

Miska INSERTA		Č. artiklu
Ocelová miska	S pruž.	71B3590

Miska k našroubování		
Ocelová miska	S pruž.	71B3550

Miska k nalisování	40	MZM.0040
Ocelová miska	S pruž.	71B3580

Příslušenství



Krytka		
Ocel		Poniklovan.
Nepotištěná		70.1503
Ražená	Blum	70.1503.BP

Polonaložené dveře

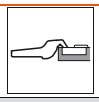

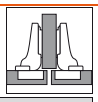

Miska INSERTA		Č. artiklu
Ocelová miska	S pruž.	71B3690

Miska k našroubování		
Ocelová miska	S pruž.	71B3650

Miska k nalisování	40	MZM.0040
Ocelová miska	S pruž.	71B3680

Příslušenství



Krytka		
Ocel		Poniklovan.
Nepotištěná		70.1663
Potištěná	Blum	70.1663.BL

Vložené dveře

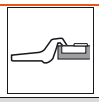



Miska INSERTA		Č. artiklu
Ocelová miska	S pruž.	71B3790

Miska k našroubování		
Ocelová miska	S pruž.	71B3750

Miska k nalisování	40	MZM.0040
Ocelová miska	S pruž.	71B3780

Příslušenství



Krytka		
Ocel		Poniklovan.
Nepotištěná		70.1663
Potištěná	Blum	70.1663.BL

Příslušenství – všeobecné



Krytka misky Pro misku k našroubování a nalis		
Ocel	Poniklovan.	70T3504



Omezovač úhlu otevření 86°		
Plast	Čern.	70T3553



Vruty do dřevotřísky	
3.5 x 15 mm	609.1500
3.5 x 17 mm	609.1700

Pokyny k bokům

Přehled – CLIP top BLUMOTION – závěsy	109
Příslušenství – montážní podložky	234
Příslušenství – krytka	148
Příslušenství – všeobecné	149
Montáž, demontáž a seřízení	151
Přehled – pomůcky pro zpracování	705
Další technické informace	804

Závěs, 110°

Plánování

Rozměry závěsu a výpočet mezery při nastavení ze závodu (montážní podložka = 0 mm)

Přesah dveří při plném otevření

Naložené dveře

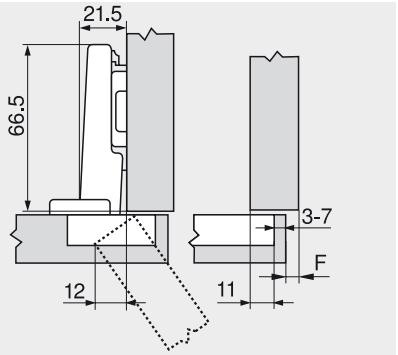

Polonaložené dveře

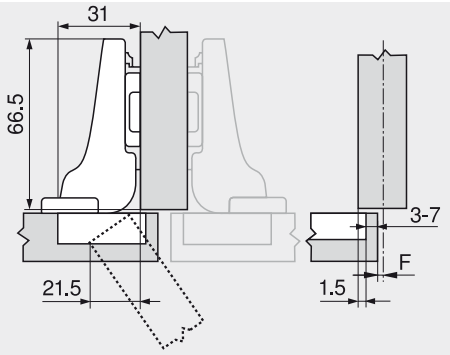

Vložené dveře

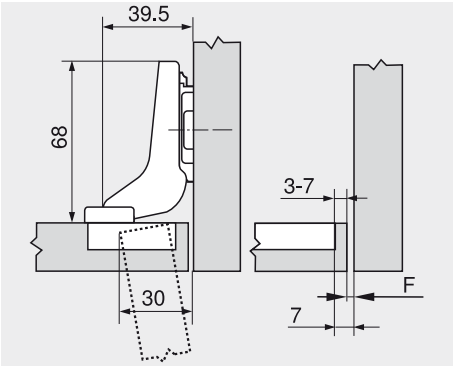

F Mezera

Polohu našroubování podložky odsaďte o sílu dveří + 1.5 mm

Odstup misky

	Přesah čela														
	-	5	6	7	8	9	10	11	12	13	14	15	16	17	18
0											3	4	5	6	7
3								3	4	5	6	7			
6					3	4	5	6	7						
9		3	4	5	6	7									
Mont. podložka															

	Přesah čela																
	-	-4.5	-3.5	-2.5	-1.5	-0.5	0.5	1.5	2.5	3.5	4.5	5.5	6.5	7.5	8.5
0											3	4	5	6	7
3								3	4	5	6	7			
6					3	4	5	6	7						
9		3	4	5	6	7									
Mont. podložka															

	Přesah čela														
											-4	-3	-2	-1	0
0											3	4	5	6	7
3															
6															
9															
Mont. podložka															

Minimální mezera (F) pro dveře se sraženými hranami (R = 1 mm) při nastavení ze závodu



Odstup misky	Tloušťka dveří 16	18	19	20	21	22	23	24	25	26	28	30
3	0.5	0.8	1.0	1.2	1.5	1.8	2.2	2.7	3.5	4.3	Doporučujeme montáž na zkoušku	
4	0.5	0.8	1.0	1.2	1.4	1.7	2.0	2.5	3.1	3.8		
5	0.5	0.8	0.9	1.2	1.4	1.7	2.0	2.4	2.9	3.4		
6	0.5	0.8	0.9	1.2	1.3	1.6	1.9	2.3	2.7	3.2		
7	0.5	0.8	0.9	1.1	1.3	1.6	1.9	2.2	2.6	3.0		
Navíc u seřízení do stran + 2 mm												
	+ 0.2	+ 0.4	+ 0.4	+ 0.5	+ 0.5	+ 0.5	+ 0.5	+ 0.5	+ 0.5	+ 0.5		

Seřízení a nastavení

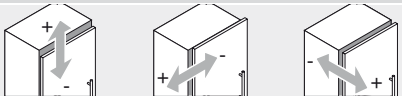

max. ± 3.0 mm
Viz. montážní podložky

± 2.0 mm

+ 3.0 mm
- 2.0 mm

Infobox

Doporučujeme Vám plánování korpusů s testem pro zjištění případné kolize s DYNAPLAN na přiloženém DVD DYNALOG limited – bezplatně!

Montáž šroubováním

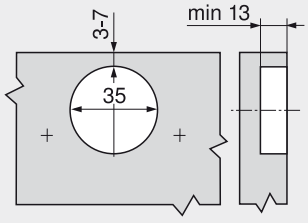

Montáž technikou INSERTA/nalisováním

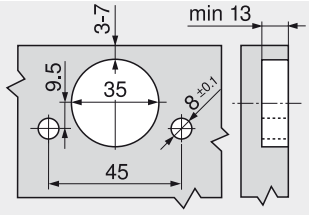

Rozměry misky

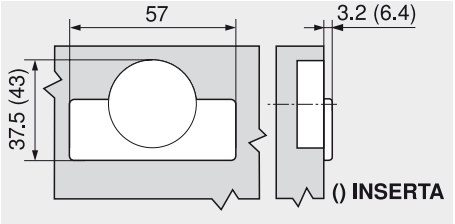

CLIP top – systém závěsů

► CLIP top BLUMOTION – závěsy

►► Standardní použití

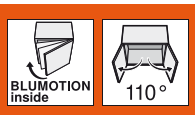

Speciální závěs, 110°



- **Závěs pro velké překrytí u silných korpusových stěn**
- S integrovaným **BLUMOTION** (s deaktivací)
- Celokovový závěs, poniklovaný
- Úhel otevření 110°
- S komfortním nastavením hloubky s pomocí šnekového závitu
- Montáž a demontáž dvířek na korpusu bez nářadí
- Nastavení ve třech směrech
- U techniky **INSERTA** navíc montáž misky bez nářadí

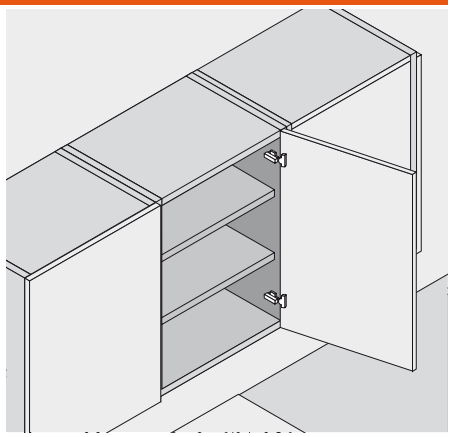

Informace k objednávce

Naložené dveře

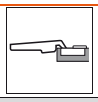
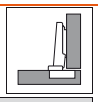

 **Miska INSERTA**		Č. artiklu
Ocelová miska	S pruž.	73B3590

 **Miska k našroubování**		
Ocelová miska	S pruž.	73B3550

 **Miska k nalisování**	 MZM.0040	
Ocelová miska	S pruž.	73B3580

Příslušenství

 **Krytka**		
Ocel		Poniklovan.
Nepotištěná		70.1503
Ražená	Blum	70.1503.BP

Příslušenství – všeobecné

 **Krytka misky Pro misku k našroubování a nalis**		
Ocel	Poniklovan.	70T3504

 **Omezovač úhlu otevření 86°**		
Plast	Čern.	70T3553

 **Vruty do dřevotřísky**	
3.5 x 15 mm	609.1500
3.5 x 17 mm	609.1700

Pokyny k bokům

Přehled – CLIP top BLUMOTION – závěsy	109
Příslušenství – montážní podložky	234
Příslušenství – krytka	148
Příslušenství – všeobecné	149
Montáž, demontáž a seřízení	151
Přehled – pomůcky pro zpracování	705
Další technické informace	804

Speciální závěs, 110°

Plánování

Rozměry závěsu a výpočet mezery při nastavení ze závodu (montážní podložka = 0 mm)

Přesah dveří při plném otevření

Naložené dveře





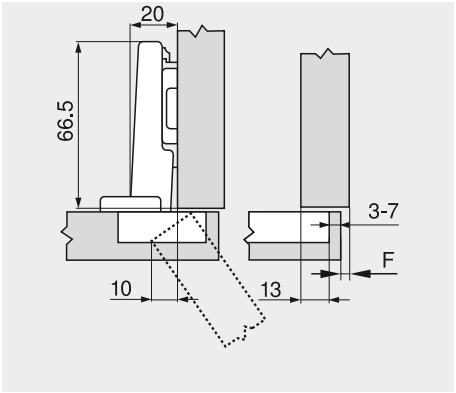

F Mezera

Odstup misky

	Přesah čela														
	-	7	8	9	10	11	12	13	14	15	16	17	18	19	20
0											3	4	5	6	7
3								3	4	5	6	7			
6					3	4	5	6	7						
9		3	4	5	6	7									
Mont. podložka															

Minimální mezera (F) pro dveře se sraženými hranami (R = 1 mm) při nastavení ze závodu

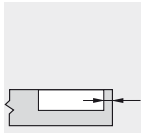

Odstup misky	Tloušťka dveří 16	18	19	20	21	22	23	24	25	26	28	30
3	0.5	0.8	1.0	1.2	1.5	1.8	2.2	2.7	3.5	4.3	Doporučujeme montáž na zkoušku	
4	0.5	0.8	1.0	1.2	1.4	1.7	2.0	2.5	3.1	3.8		
5	0.5	0.8	0.9	1.2	1.4	1.7	2.0	2.4	2.9	3.4		
6	0.5	0.8	0.9	1.2	1.3	1.6	1.9	2.3	2.7	3.2		
7	0.5	0.8	0.9	1.1	1.3	1.6	1.9	2.2	2.6	3.0		
Navíc u seřízení do stran + 2 mm												
	+ 0.2	+ 0.4	+ 0.4	+ 0.5	+ 0.5	+ 0.5	+ 0.5	+ 0.5	+ 0.5	+ 0.5		

Seřízení a nastavení

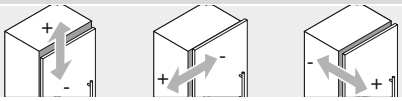

max. ± 3.0 mm Viz. montážní podložky | ± 2.0 mm | + 3.0 mm - 2.0 mm

Infobox

Doporučujeme Vám plánování korpusů s testem pro zjištění případné kolize s DYNAPLAN na přiloženém DVD DYNALOG limited – bezplatně!

Montáž šroubováním

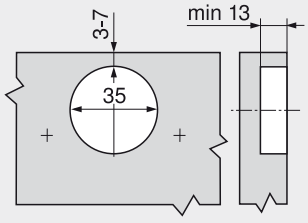

Montáž technikou INSERTA/nalisováním

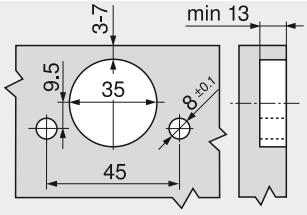

Rozměry misky

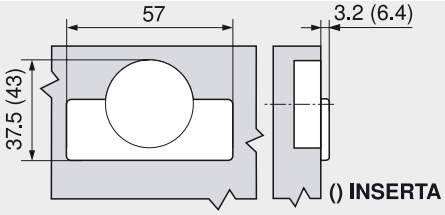

CLIP top – systém závěsů

► CLIP top BLUMOTION – závěsy

►► Standardní použití

BLUMOTION | TIP-ON | 155°

Závěsy CLIP top 155°



- **Pro skříně s vnitřními a policovými výsuvy (naložené dveře)**
- Celokovový závěs, poniklovaný
- Úhel otevření 155°
- S komfortním nastavením hloubky šnekovým závitem
- S nebo bez zavírací mechaniky (pružina)
- Montáž a demontáž dvířek na korpusu bez nářadí
- Nastavitelnost ve třech směrech (s odpovídající montážní podložkou)
- U techniky **INSERTA** navíc montáž misky bez nářadí

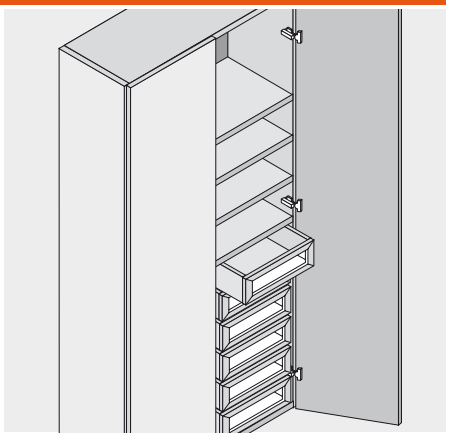

Informace k objednávce

Naložené dveře

Nulový přesah

Miska INSERTA

		Č. artiklu
Zinková miska	S pruž.	71T7540N
Zinková miska	Bez pruž.	70T7540NTL

Miska k našroubování

Zinková miska	S pruž.	71T7500N
Zinková miska	Bez pruž.	70T7500NTL

Miska k nalisování MZM.0040

Zinková miska	S pruž.	71T7530N

Příslušenství

BLUMOTION 973A
K nasazení

Zinek	Poniklovan.	973A7000

Krytka

Ocel		Poniklovan.
Nepotištěná		70.7503
Potištěná	Blum	70.7503.BL

Při použití BLUMOTION 973A není zapotřebí žádná krytka!

Polonaložené dveře

Miska INSERTA

		Č. artiklu
Zinková miska	S pruž.	71T7640N

Miska k našroubování

Zinková miska	S pruž.	71T7600N

Příslušenství

BLUMOTION 973A
K nasazení

Zinek	Poniklovan.	973A7000

Krytka

Ocel		Poniklovan.
Nepotištěná		70.7503
Potištěná	Blum	70.7503.BL

Při použití BLUMOTION 973A není zapotřebí žádná krytka!

Vložené dveře

Nutno použít závěs pro polonaložené dveře resp. montáž proti sobě a montážní podložku, zvýšenou o 9 mm

Příslušenství – všeobecné

Omezovač úhlu otevření 110°

Plast	RAL 7037	70T7503N

TIP-ON pro dvířka
Pro závěsy bez pružin

Standardní verze	955.1004
Prodloužená délka	955A1004

Vruty do dřevotřísky

3.5 x 15 mm	609.1500
3.5 x 17 mm	609.1700

Pokyny k bokům

Přehled – CLIP top BLUMOTION – závěsy	109
Přehled – BLUMOTION pro dvířka	245
Přehled – TIP-ON pro dvířka	261
Příslušenství – montážní podložky	234
Příslušenství – krytka	148
Příslušenství – všeobecné	149
Montáž, demontáž a seřízení	151
Přehled – pomůcky pro zpracování	705
Další technické informace	804

Závěsy CLIP top 155°

Plánování

Rozměry závěsu a výpočet mezery při nastavení ze závodu (zvýšení montážní podložky = 0 až 9 mm)

Přesah dveří při úhlu otevření 90°

Naložené dveře

Nulový přesah

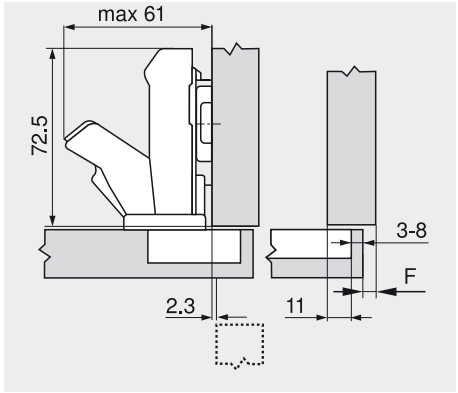

Polonaložené dveře

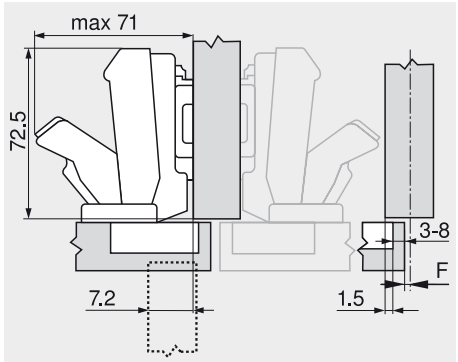

Vložené dveře

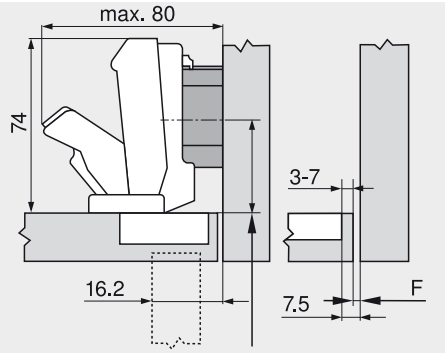

F Mezera

Polohu našroubování podložky odsaďte o sílu dveří + 1.5 mm

Odstup misky

	Přesah čela													
	5	6	7	8	9	10	11	12	13	14	15	16	17	18	19
0										3	4	5	6	7	8
3							3	4	5	6	7	8			
6				3	4	5	6	7	8						
9	3	4	5	6	7	8									
Mont. podložka															

	Přesah čela																		
	-4.5	-3.5	-2.5	-1.5	-0.5	0.5	1.5	2.5	3.5	4.5	5.5	6.5	7.5	8.5	9.5
0										3	4	5	6	7	8
3							3	4	5	6	7	8			
6				3	4	5	6	7	8						
9	3	4	5	6	7	8									
Mont. podložka															

	Přesah čela														
									-4.5	-3.5	-2.5	-1.5	-0.5		
0															
3															
6															
9									3	4	5	6	7		
Mont. podložka															

Pokos

	Č. artiklu
Mont. podložka	0 mm
Závěs pro polonaložená dvířka	

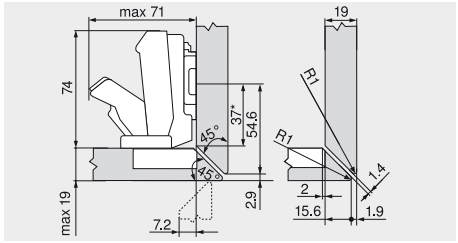

Zkosení dokola do síly dveří 19 mm

Seřízení a nastavení

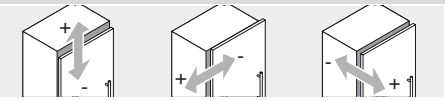

max. ± 3.0 mm
Viz. montážní podložky

± 2.0 mm

+ 3.0 mm
- 2.0 mm

Minimální mezera (F) pro dveře se sraženými hranami (R = 1 mm) při nastavení ze závodu

Do síly dveří 24 mm není potřeba žádná mezera.
Od síly dveří 24 mm (u rozestupu vyvrtávaných otvorů pro misky 7 - 8 mm od síly dveří 22 mm).
Nebo naložených dveří u zdi doporučujeme provést zkoušku pro zjištění případné kolize.

Infobox

Doporučujeme Vám plánování korpusů s testem pro zjištění případné kolize s DYNAPLAN na přiloženém DVD DYNALOG limited – bezplatně!

Montáž šroubováním

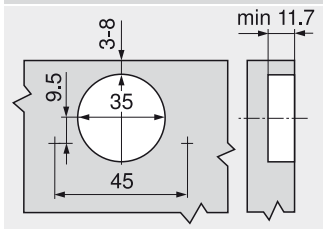

Montáž technikou INSERTA/nalisováním

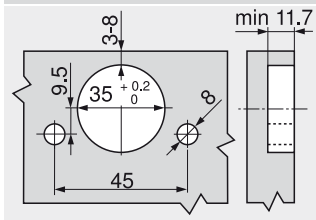

Rozměry misky

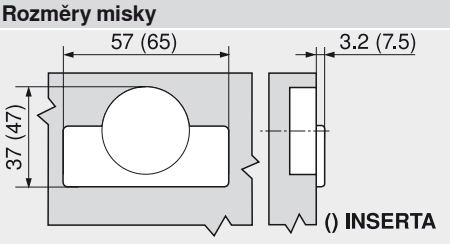

CLIP top – systém závěsů

► CLIP top BLUMOTION – závěsy

►► Využití silných dvířek

Závěs pro silné dveře



- **Závěs pro silná a profilovaná dvířka**
- S integrovaným **BLUMOTION** (s deaktivací)
- Kompatibilní se stávajícími montážními podložkami
- Celokovový závěs, poniklovaný
- Úhel otevření 95°
- S komfortním nastavením hloubky s pomocí šnekového závitu
- Se zavírací mechanikou (pružina)
- Montáž a demontáž dvířek na korpusu bez nářadí
- Nastavitelnost ve třech směrech (s odpovídající montážní podložkou)
- U techniky **INSERTA** navíc montáž misky bez nářadí

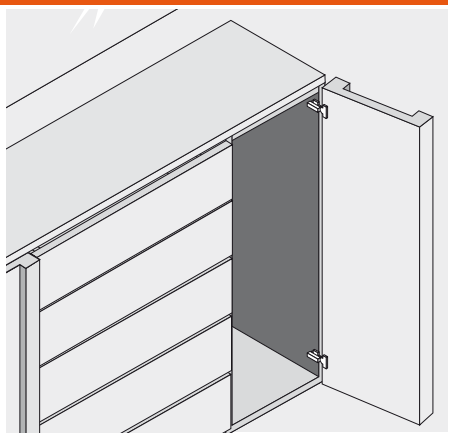

Informace k objednávce

Naložené dveře		Polonaložené dveře		Vložené dveře	
Miska INSERTA	Č. artiklu	**Miska INSERTA**	Č. artiklu	**Miska INSERTA**	Č. artiklu
Ocelová miska, S pruž.	71B9590	Ocelová miska, S pruž.	71B9690	Ocelová miska, S pruž.	71B9790
Miska k našroubování		**Miska k našroubování**		**Miska k našroubování**	
Ocelová miska, S pruž.	71B9550	Ocelová miska, S pruž.	71B9650	Ocelová miska, S pruž.	71B9750
Miska k nalisování 40	MZM.0040	**Miska k nalisování** 40	MZM.0040	**Miska k nalisování** 40	MZM.0040
Ocelová miska, S pruž.	71B9580	Ocelová miska, S pruž.	71B9680	Ocelová miska, S pruž.	71B9780

Příslušenství

Krytka		
Ocel		Poniklovan.
Nepotištěná		70.1563
Potištěná	Blum	70.1563.BL

Příslušenství

Krytka		
Ocel		Poniklovan.
Nepotištěná		70.1663
Potištěná	Blum	70.1663.BL

Příslušenství

Krytka		
Ocel		Poniklovan.
Nepotištěná		70.1663
Potištěná	Blum	70.1663.BL

Příslušenství – všeobecné

Krytka misky Pro misku k našroubování a nalis		
Ocel	Poniklovan.	70T3504

Vruty do dřevotřísky	
3.5 x 15 mm	609.1500
3.5 x 17 mm	609.1700

Pokyny k bokům

Přehled – CLIP top BLUMOTION – závěsy	109
Příslušenství – montážní podložky	234
Příslušenství – krytka	148
Příslušenství – všeobecné	149
Montáž, demontáž a seřízení	151
Přehled – pomůcky pro zpracování	705
Další technické informace	804

Závěs pro silné dveře

Plánování

Rozměry závěsu a výpočet mezery při nastavení ze závodu (montážní podložka = 0 mm)

Přesah dveří při plném otevření

Naložené dveře

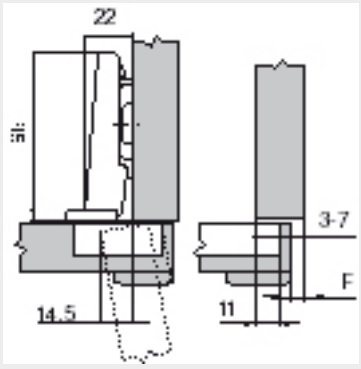

Polonaložené dveře

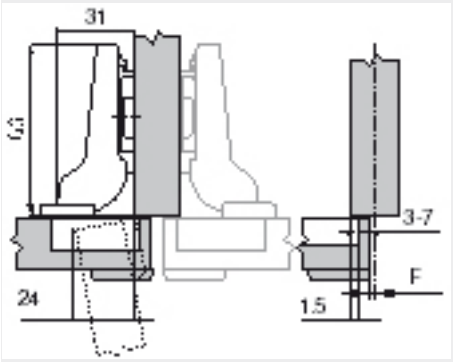

Vložené dveře

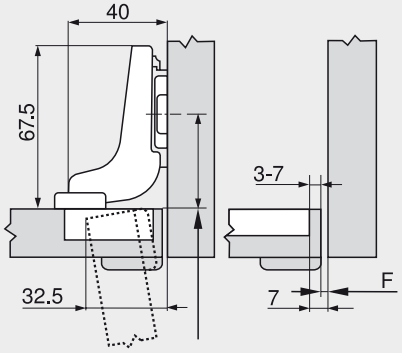

F Mezera

Polohu našroubování podložky odsaďte o sílu dveří + 1.5 mm

Odstup misky

	Přesah čela														
	-	5	6	7	8	9	10	11	12	13	14	15	16	17	18
0											3	4	5	6	7
3								3	4	5	6	7			
6					3	4	5	6	7						
9		3	4	5	6	7									
↳	Mont. podložka														

	Přesah čela																
	-	-4.5	-3.5	-2.5	-1.5	-0.5	0.5	1.5	2.5	3.5	4.5	5.5	6.5	7.5	8.5		
0											3	4	5	6	7		
3								3	4	5	6	7					
6					3	4	5	6	7								
9		3	4	5	6	7											
↳	Mont. podložka																

	Přesah čela																
											-4	-3	-2	-1	0		
0											3	4	5	6	7		
3																	
6																	
9																	
↳	Mont. podložka																

Minimální mezera (F) pro dveře se sraženými hranami (R = 1 mm) při nastavení ze závodu



Odstup misky	Tloušťka dveří											
	16	18	19	20	22	24	26	28	29	30	31	32
3	0.2	0.3	0.4	0.5	0.8	1.0	1.5	1.9	2.8	3.6	4.5	5.4
4	0.2	0.3	0.4	0.5	0.7	1.0	1.4	1.8	2.5	3.1	4.0	4.8
5	0.2	0.3	0.4	0.5	0.7	1.0	1.4	1.8	2.3	2.7	3.5	4.3
6	0.2	0.3	0.4	0.5	0.7	1.0	1.4	1.8	2.2	2.5	3.2	3.8
7	0.2	0.3	0.4	0.5	0.7	0.9	1.4	1.7	2.1	2.4	3.0	3.5
Navíc u seřízení do stran + 2 mm												
	+ 0.1	+ 0.2	+ 0.2	+ 0.2	+ 0.3	+ 0.4	+ 0.4	+ 0.5	+ 0.4	+ 0.4	+ 0.4	+ 0.3

Seřízení a nastavení

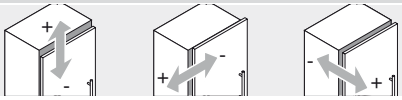

max. ± 3.0 mm	± 2.0 mm	+ 3.0 mm
Viz. montážní podložky		- 2.0 mm

Infobox

Doporučujeme Vám plánování korpusů s testem pro zjištění případné kolize s DYNAPLAN na přiloženém DVD DYNALOG limited – bezplatně!

Montáž šroubováním

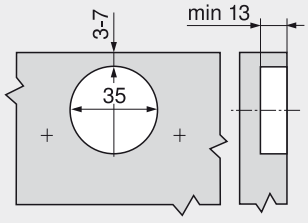

Montáž technikou INSERTA/nalisováním

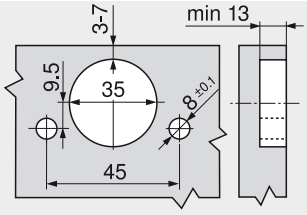

Rozměry misky

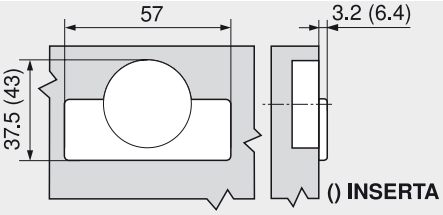

CLIP top – systém závěsů

► CLIP top BLUMOTION – závěsy

►► Slepý úhel

BLUMOTION inside

95°

Závěs pro slepý úhel, vložený



- **Závěs pro konstrukce se slepým úhlem**
- S integrovaným **BLUMOTION**(s deaktivací)
- Kompatibilní se stávajícími montážními podložkami
- Celokovový závěs, poniklovaný
- Úhel otevření 95°
- S komfortním nastavením hloubky s pomocí šnekového závitu
- Se zavírací mechanikou (pružina)
- Montáž a demontáž dvířek na korpusu bez nářadí
- Nastavitelnost ve třech směrech (s odpovídající montážní podložkou)
- U techniky **INSERTA** navíc montáž misky bez nářadí

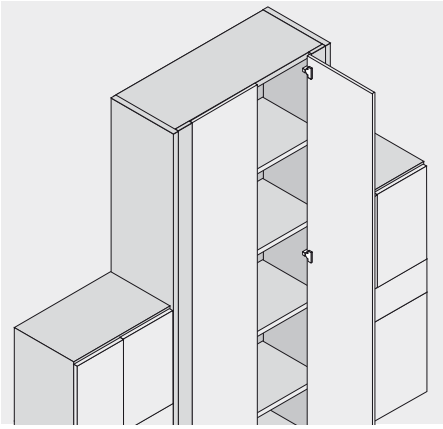

Informace k objednávce

Vložená dvířka

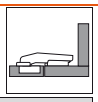

Miska INSERTA		Č. artiklu
Ocelová miska	S pruž.	79B9590

Miska k našroubování		
Ocelová miska	S pruž.	79B9550

Miska k nalisování		40 MZM.0040
Ocelová miska	S pruž.	79B9580

p Příslušenství

Krytka		
Ocel		Poniklovan.
Nepotištěná		70.1503
Ražená	Blum	70.1503.BP

p Příslušenství – všeobecné

Krytka misky Pro misku k našroubování a nalis		
Ocel	Poniklovan.	70T3504

Vruty do dřevotřísky	
3.5 x 15 mm	609.1500
3.5 x 17 mm	609.1700

Pokyny k bokům

Přehled – CLIP top BLUMOTION – závěsy	109
Příslušenství – montážní podložky	234
Příslušenství – krytka	148
Příslušenství – všeobecné	149
Montáž, demontáž a seřízení	151
Přehled – pomůcky pro zpracování	705
Další technické informace	804

Závěs pro slepý úhel, vložený

Plánování

Rozměry závěsu a výpočet mezery při nastavení ze závodu (montážní podložka = 3 mm)

Přesah dveří při plném otevření

Vložená dvířka

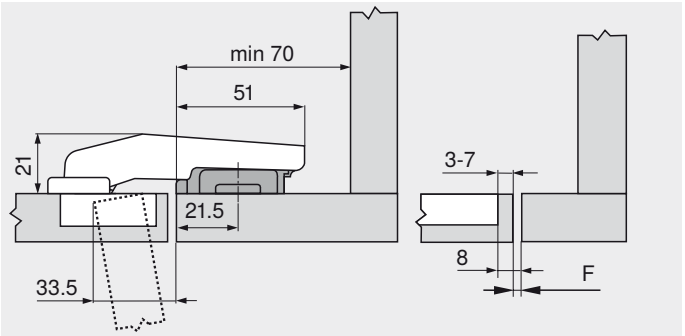

Standardní polohu pro našroubování podložky posuňte o 15.5 mm (= 21.5 mm) ke hraně slepého čela!

Používejte jen podložky zvýšené o 3 mm, pak je vnitřní plocha dveří zároveň s vnitřní plochou slepého čela.

F Mezera

Minimální mezera (F) pro dveře se sraženými hranami (R = 1 mm) při nastavení ze závodu



Odstup misky	Tloušťka dveří 16	18	19	20	22	24	26	28	29	30	31	32
3	0.2	0.3	0.4	0.5	0.8	1.0	1.5	1.9				
4	0.2	0.3	0.4	0.5	0.7	1.0	1.4	1.8	Doporučujeme montáž na zkoušku			
5	0.2	0.3	0.4	0.5	0.7	1.0	1.4	1.8				
6	0.2	0.3	0.4	0.5	0.7	1.0	1.4	1.8				
7	0.2	0.3	0.4	0.5	0.7	0.9	1.4	1.7				

Seřízení a nastavení

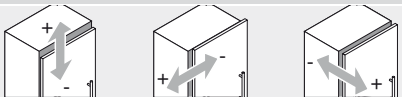

max. ± 3.0 mm Viz. montážní podložky | ± 2.5 mm | ± 1.0 mm

Infobox

Doporučujeme Vám plánování korpusů s testem pro zjištění případné kolize s DYNAPLAN na přiloženém DVD DYNALOG limited – bezplatně!

Montáž šroubováním

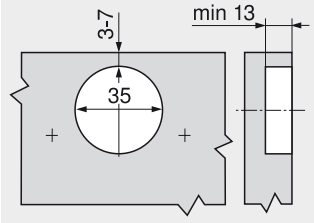

Montáž technikou INSERTA/nalisováním

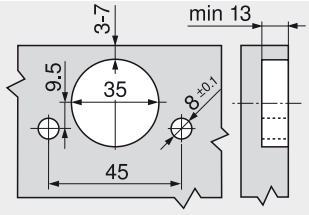

Rozměry misky

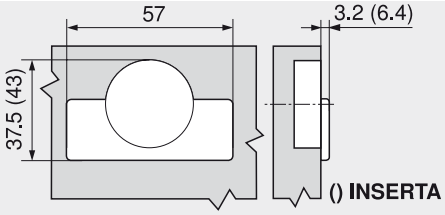

CLIP top – systém závěsů

► CLIP top BLUMOTION – závěsy

►► Využití alurámečků

Závěs, 95°, pro dvířka s alurámečky



- **Závěs pro dvířka s úzkým hliníkovým rámečkem**
- S integrovaným **BLUMOTION** (s deaktivací)
- Kompatibilní se stávajícími montážními podložkami
- Úhel otevření 95°
- S komfortním nastavením hloubky s pomocí šnekového závitu
- Se zavírací mechanikou (pružina)
- Montáž a demontáž dvířek na korpusu bez nářadí
- Nastavitelnost ve třech směrech (s odpovídající montážní podložkou)
- Připevňovací šroubky jsou součástí balení

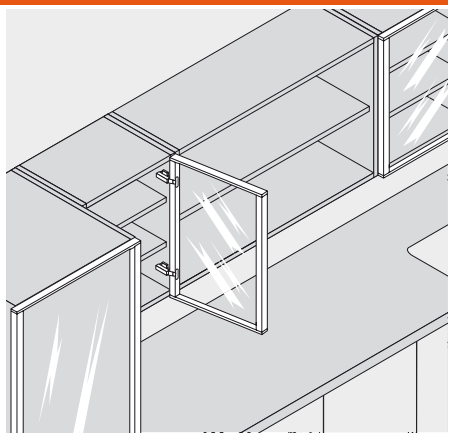

Informace k objednávce

Naložené dveře

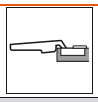

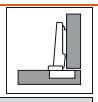

 Miska k našroubování		Č. artiklu
Zinková miska	S pruž.	71B950A

Polonaložené dveře

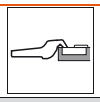

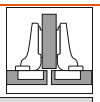

 Miska k našroubování		Č. artiklu
Zinková miska	S pruž.	71B960A

Vložené dveře

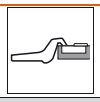



 Miska k našroubování		Č. artiklu
Zinková miska	S pruž.	71B970A

Příslušenství

 Krytka		
Ocel		Poniklovan.
Nepotištěná		70.1563
Potištěná	Blum	70.1563.BL

Příslušenství

 Krytka		
Ocel		Poniklovan.
Nepotištěná		70.1663
Potištěná	Blum	70.1663.BL

Příslušenství

 Krytka		
Ocel		Poniklovan.
Nepotištěná		70.1663
Potištěná	Blum	70.1663.BL

Pokyny k bokům

Přehled – CLIP top BLUMOTION – závěsy	109
Příslušenství – montážní podložky	234
Příslušenství – krytka	148
Příslušenství – všeobecné	149
Montáž, demontáž a seřízení	151
Přehled – pomůcky pro zpracování	705
Další technické informace	804

Závěs, 95°, pro dvířka s alurámečky

Plánování

Rozměry závěsu a výpočet mezery při nastavení ze závodu (montážní podložka = 0 mm)

Přesah dveří při plném otevření

Naložené dveře

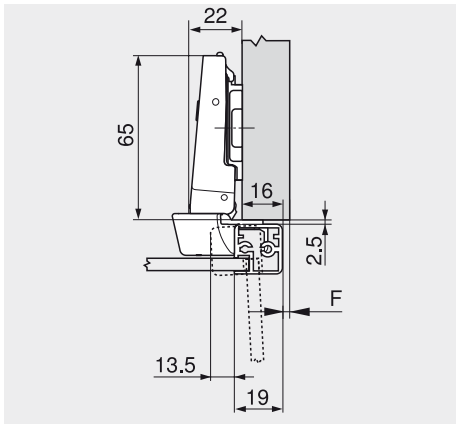

Polonaložené dveře

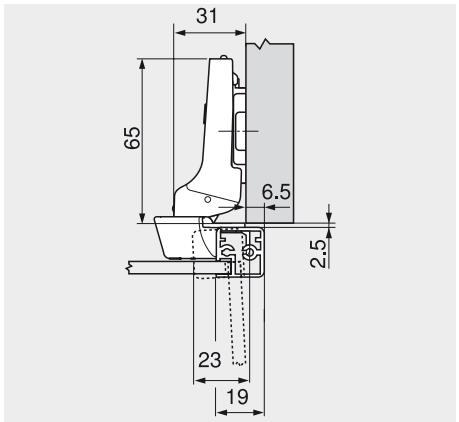

Vložené dveře

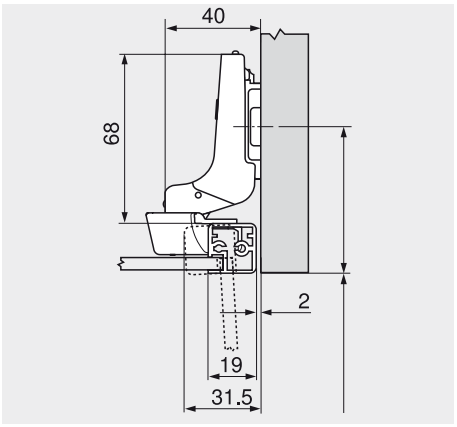

F Mezera

Polohu našroubování podložky odsaďte o sílu rámečku + 2.5 mm

Minimální mezera (F) pro dveře s alurámečky a sraženými hranami (R = 1 mm) při nastavení ze závodu

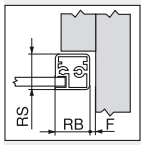

RB Šířka rámu	RS Tloušťka rámečku 18	19	20	21	22	24	25	26	27	28	30	32
18	0.2	0.3	0.4	0.6	0.7	1.2	Doporučujeme montáž na zkoušku					
19	0.2	0.3	0.4	0.6	0.7	1.2						
20	0.2	0.3	0.4	0.5	0.7	1.1						
21	0.2	0.3	0.4	0.5	0.7	1.0						
22	0.2	0.3	0.4	0.5	0.7	1.1						
Navíc u seřízení do stran + 2 mm												
	+ 0.1	+ 0.2	+ 0.3	+ 0.3	+ 0.3	+ 0.4						

Seřízení a nastavení

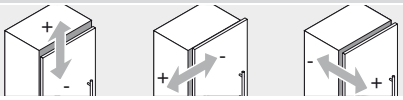

max. ± 3.0 mm
Viz. montážní podložky

± 2.0 mm

+ 3.0 mm
- 2.0 mm

Infobox

Doporučujeme Vám plánování korpusů s testem pro zjištění případné kolize s DYNAPLAN na přiloženém DVD DYNALOG limited – bezplatně!

Montáž šroubováním

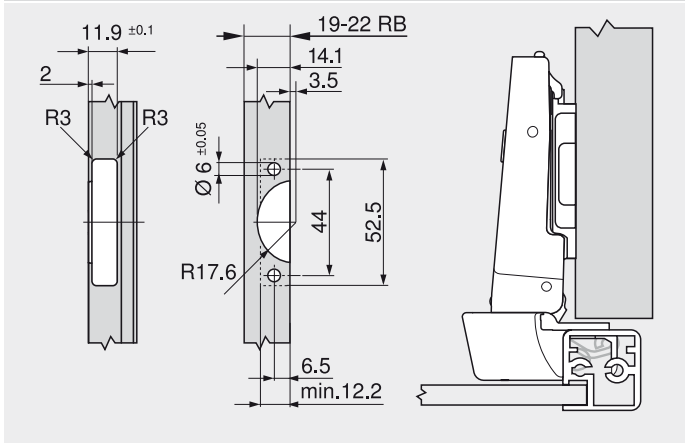

RB Šířka rámu

Montáž

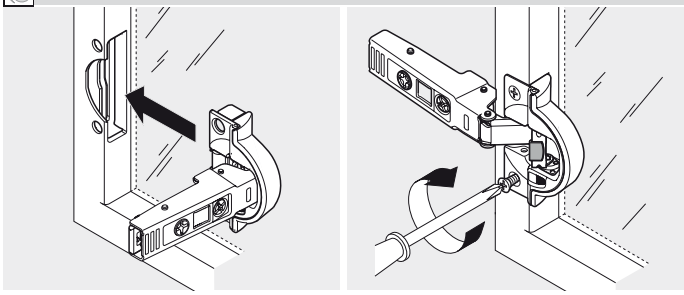

CLIP top – systém závěsů

► CLIP top BLUMOTION – závěsy

►► Přehled – použití úhlových závěsů

Použití úhlového závěsu № 1 - 61, 108, 109										
Použití úhlového závěsu – standardní										
50°	№ 25	127	№ 54	127	№ 10	129	№ 45	131	№ 61	127
45°	№ 24	129	№ 53	127	№ 9	129	№ 44	131	№ 60	127
40°	№ 23	127	№ 108	130	№ 8	130	№ 43	130	№ 109	131
35°	№ 22	133	№ 52	133	№ 7	133	№ 42	134	№ 59	133
30°	№ 21	133	№ 51	133	№ 6	133	№ 41	134	№ 58	133
25°	№ 20	132	№ 50	132	№ 5	137	№ 40	134	№ 57	132
20°	№ 19	137	№ 49	137	№ 4	137	№ 39	139	№ 56	137
15°	№ 18	136	№ 48	136	№ 3	139	№ 38	139	№ 55	136
10°	№ 17	138	№ 47	138	№ 2	138	№ 37	139		
5°	№ 16	141	№ 46	141	№ 1	141	№ 36	141		
-5°	№ 15	141					№ 35	141		
-10°	№ 14	143					№ 34	143		
-15°	№ 13	142					№ 33	143		
-20°	№ 12	142					№ 32	142		
-25°	№ 11	144					№ 31	145		
-30°							№ 30	144		
-35°							№ 29	144		
-40°							№ 28	146		
-45°							№ 27	146		
-50°							№ 26	146		

Infobox

Využijte bezplatnou službu **DYNALOG limited** na přiloženém DVD!

- DYNAPLAN – plánování korpusů se zkouškou pro zjištění případné kolize vč. výběru kování
- DYNACAT – elektronický katalog výrobků a export CAD dat (dxf, dwg, igs, sat, x_t, jpg)
- DYNASHOP – funkce nákupního koše a objednávání



Počet závěsů

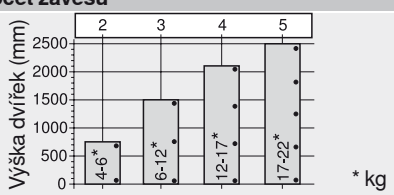

Počet závěsů závisí na hmotnosti čela.

Pro dobrou stabilitu dveří by měly být závěsy co nejdále od sebe.

Údaje o zatížení a výšce se vztahují k šířce dveří do 600 mm.

CLIP top – systém závěsů

► CLIP top BLUMOTION – závěsy

►► Použití úhlového závěsu – standardní

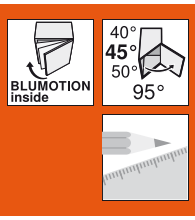

+45° I – úhlový závěs pro polonaložená dvířka



- Pro rohové skříňky se vsazenými čely
- S integrovaným **BLUMOTION** (s deaktivací)
- Celokovový závěs, poniklovaný
- Úhlový závěs +45° I
- Úhel otevření 95°
- S komfortním nastavením hloubky s pomocí šnekového závitu
- Montáž a demontáž dvířek na korpusu bez nářadí
- Nastavení ve třech směrech
- U techniky **INSERTA** navíc montáž misky bez nářadí

	40°	45°	50°
	Nº 23	Nº 24	Nº 25
	127	129	127
	Nº 108	Nº 53	Nº 54
	130	127	127
	Nº 8	Nº 9	Nº 10
	130	129	129
	Nº 43	Nº 44	Nº 45
	130	131	131
	Nº 109	Nº 60	Nº 61
	131	127	127

Přehled – použití úhlových závěsů 124

Informace k objednávce

Miska INSERTA

		Č. artiklu
Ocelová miska	S pruž.	79B9698

Miska k našroubování

Ocelová miska	S pruž.	79B9658

Příslušenství

Krytka

Ocel	Poniklovan.
Nepotištěná	70.1563
Potištěná Blum	70.1563.BL

Pokyny k bokům

Přehled – CLIP top BLUMOTION – závěsy	109
Příslušenství – montážní podložky	234
Příslušenství – krytka	148
Příslušenství – všeobecné	149
Montáž, demontáž a seřízení	151
Přehled – pomůcky pro zpracování	705
Další technické informace	804

Příslušenství – všeobecné

Krytka misky
Pro misku k našroubování a nalis

Ocel	Poniklovan.	70T3504

Vruty do dřevotřísky

3.5 x 15 mm	609.1500
3.5 x 17 mm	609.1700

Plánování

Důležité upozornění:

Rozměry platí při nastavení ze závodu pro sílu dveří a korpusu 19 mm. Při odchylkách se mění dorazové situace. Doporučujeme montáž na zkoušku. Poloha pro upevnění montážní podložky se v některých případech liší od standardní polohy.

Rohová skříňka

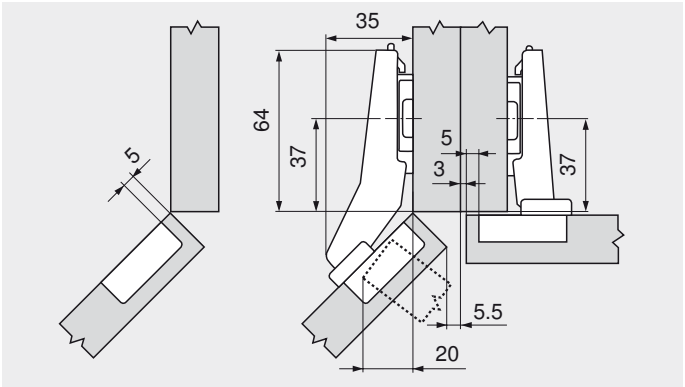

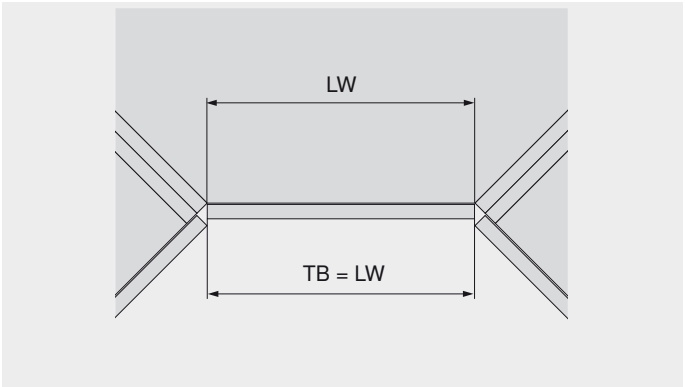

LW Světlá šířka
TB Šířka dvířek

+45° I – úhlový závěs pro polonaložená dvířka

Plánování

№ 23
40°

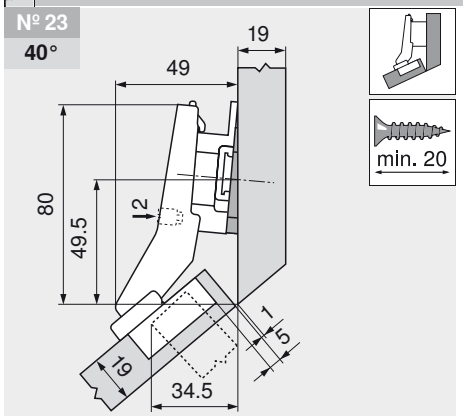

		Č. artiklu
Úhlový klín	-5°	171A5500
Mont. podložka	9 mm	175H7190

№ 53
45°

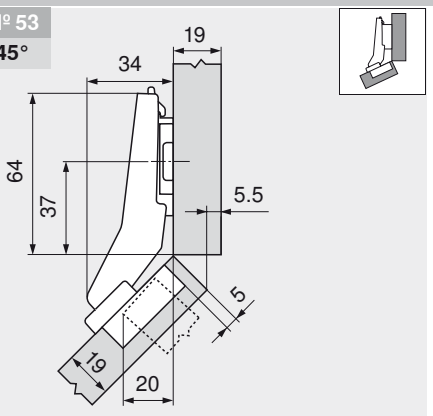

		Č. artiklu
Mont. podložka	0 mm	173H7100

№ 60
45°

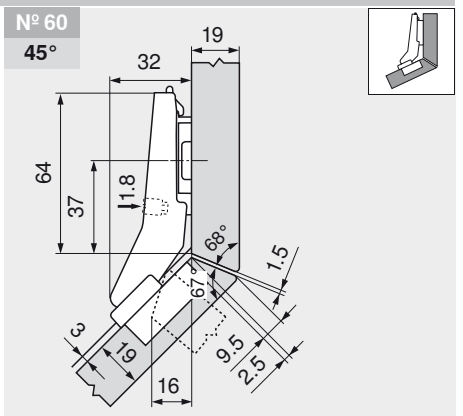

		Č. artiklu
Mont. podložka	0 mm	173H7100

№ 25
50°

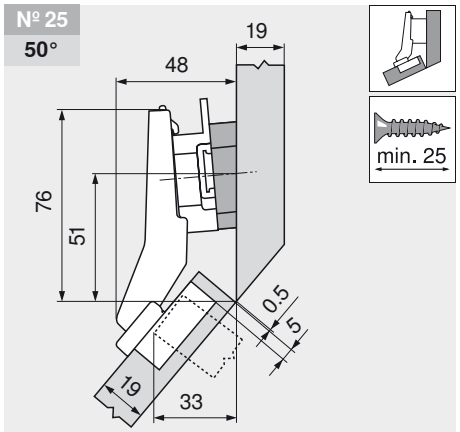

		Č. artiklu
Úhlový klín	+5°	171A5070
Mont. podložka	9 mm	175H7190

№ 54
50°

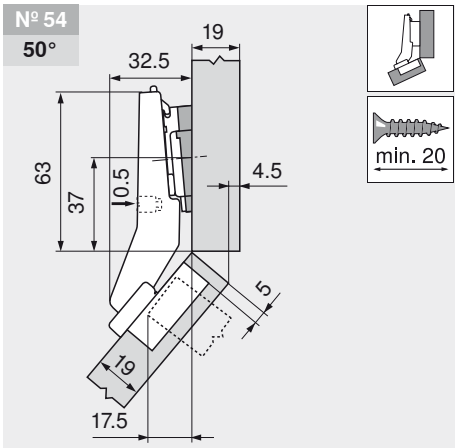

		Č. artiklu
Úhlový klín	+5°	171A5010
Mont. podložka	0 mm	173H7100

№ 61
50°

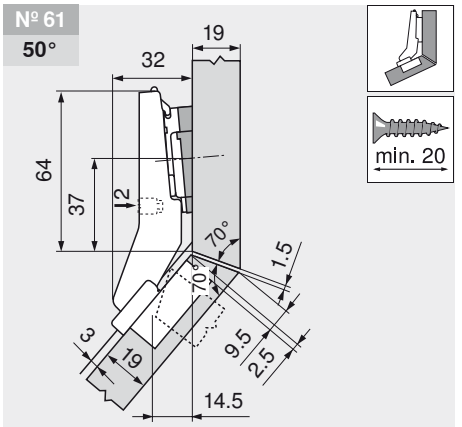

		Č. artiklu
Úhlový klín	+5°	171A5010
Mont. podložka	0 mm	173H7100

Seřízení a nastavení

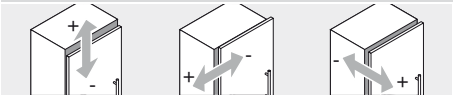

max. ± 3.0 mm
Viz. montážní podložky

± 1.8 mm

± 2.0 mm

Montáž šroubováním

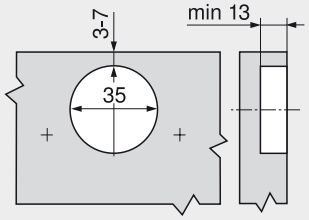

Montážní technika INSERTA

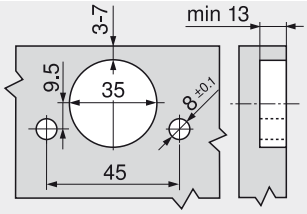

Rozměry misky

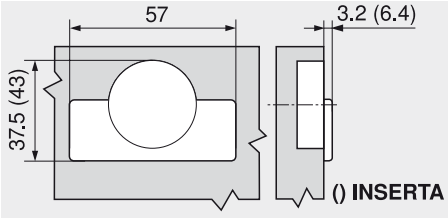

CLIP top – systém závěsů

► CLIP top BLUMOTION – závěsy

►► Použití úhlového závěsu – standardní

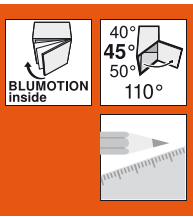

+45° II – úhlový závěs pro naložená dvířka



- Pro rohové skříňky s lícujícími čely
- S integrovaným **BLUMOTION** (s deaktivací)
- Celokovový závěs, poniklovaný
- Úhlový závěs +45° II
- Úhel otevření 110°
- S komfortním nastavením hloubky s pomocí šnekového závitu
- Montáž a demontáž dvířek na korpusu bez nářadí
- Nastavení ve třech směrech
- U techniky **INSERTA** navíc montáž misky bez nářadí

	40°	45°	50°
	№ 23	№ 24	№ 25
	127	129	127
	№ 108	№ 53	№ 54
	130	127	127
	№ 8	№ 9	№ 10
	130	129	129
	№ 43	№ 44	№ 45
	130	131	131
	№ 109	№ 60	№ 61
	131	127	127

Přehled – použití úhlových závěsů 124

Informace k objednávce

Miska INSERTA

		Č. artiklu
Ocelová miska	S pruž.	79B3598

Miska k našroubování

Ocelová miska	S pruž.	79B3558

Příslušenství

Krytka		
Ocel		Poniklovan.
Nepotištěná		70.1563
Potištěná	Blum	70.1563.BL

Pokyny k bokům

Přehled – CLIP top BLUMOTION – závěsy	109
Příslušenství – montážní podložky	234
Příslušenství – krytka	148
Příslušenství – všeobecné	149
Montáž, demontáž a seřízení	151
Přehled – pomůcky pro zpracování	705
Další technické informace	804

Příslušenství – všeobecné

Krytka misky
Pro misku k našroubování a nalis

Ocel	Poniklovan.	70T3504

Vruty do dřevotřísky

3.5 x 15 mm	609.1500
3.5 x 17 mm	609.1700

Plánování

Důležité upozornění:

Rozměry platí při nastavení ze závodu pro sílu dveří a korpusu 19 mm. Při odchylkách se mění dorazové situace. Doporučujeme montáž na zkoušku. Poloha pro upevnění montážní podložky se v některých případech liší od standardní polohy.

Rohová skříňka

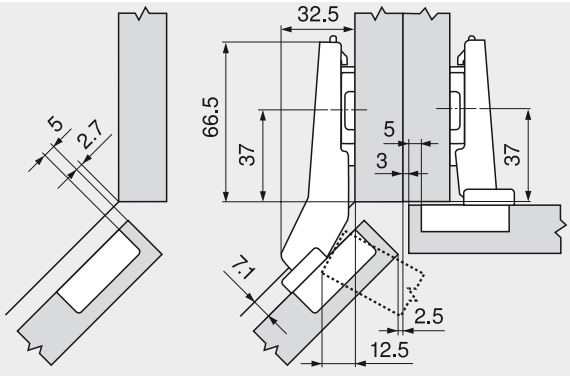

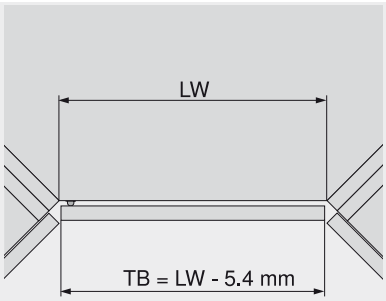

LW Světlá šířka
TB Šířka dvířek

+45° II – úhlový závěs pro naložená dvířka

Plánování

№ 24
45°

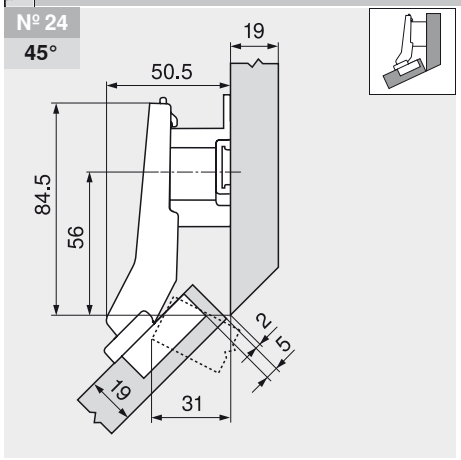

		Č. artiklu
Mont. podložka	18 mm	175H7190.22

№ 9
45°

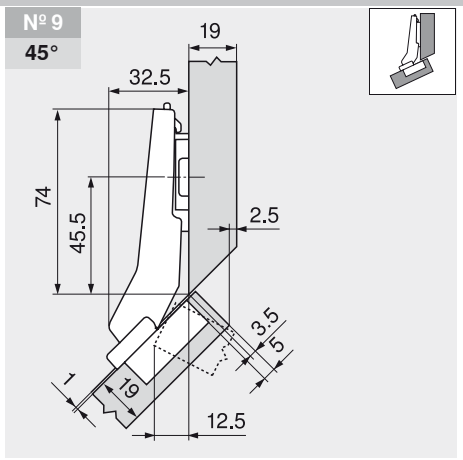

		Č. artiklu
Mont. podložka	0 mm	173H7100

№ 10
50°

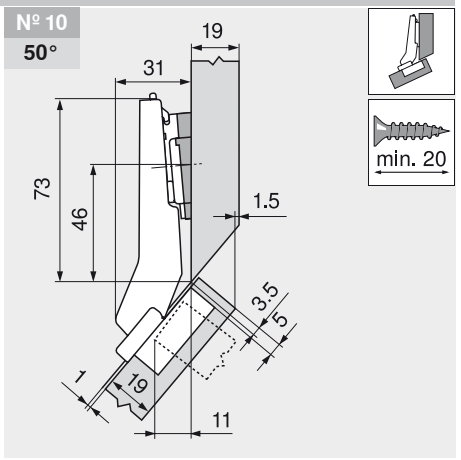

		Č. artiklu
Úhlový klín	+5°	171A5010
Mont. podložka	0 mm	173H7100

i Infobox

Doporučujeme Vám plánování korpusů s testem pro zjištění případné kolize s DYNAPLAN na přiloženém DVD DYNALOG limited – bezplatně!

Seřízení a nastavení

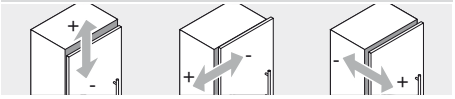

max. ± 3.0 mm Viz. montážní podložky | ± 1.8 mm | ± 2.0 mm

Montáž šroubováním

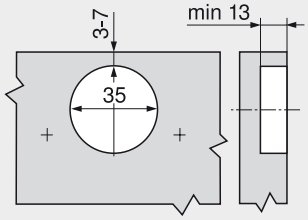

Montážní technika INSERTA

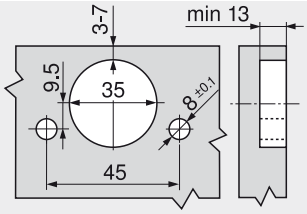

Rozměry misky

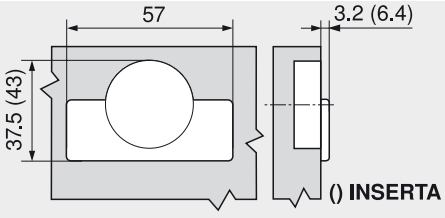

CLIP top – systém závěsů

► CLIP top BLUMOTION – závěsy

►► Použití úhlového závěsu – standardní

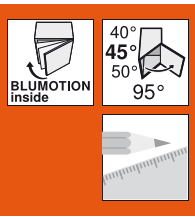

+45° III – úhlový závěs pro plně naložená dvířka



- S integrovaným **BLUMOTION** (s deaktivací)
- Kompatibilní se stávajícími montážními podložkami
- Celokovový závěs, poniklovaný
- Úhlový závěs +45° III
- Úhel otevření 95°
- S komfortním nastavením hloubky s pomocí šnekového závitu
- Se zavírací mechanikou (pružina)
- Montáž a demontáž dvířek na korpusu bez nářadí
- Nastavitelnost ve třech směrech (s odpovídající montážní podložkou)
- U techniky **INSERTA** navíc montáž misky bez nářadí

	40°	45°	50°
	№ 23	№ 24	№ 25
	127	129	127
	№ 108	№ 53	№ 54
	130	127	127
	№ 8	№ 9	№ 10
	130	129	129
	№ 43	№ 44	№ 45
	130	131	131
	№ 109	№ 60	№ 61
	131	127	127

Přehled – použití úhlových závěsů 124

Informace k objednávce

Miska INSERTA

		Č. artiklu
Ocelová miska	S pruž.	79B9498

Miska k našroubování

Ocelová miska	S pruž.	79B9458

Příslušenství

Krytka

	Ocel	Poniklovan.
Nepotištěná		70.1563
Potištěná	Blum	70.1563.BL

Pokyny k bokům

Přehled – CLIP top BLUMOTION – závěsy	109
Příslušenství – montážní podložky	234
Příslušenství – krytka	148
Příslušenství – všeobecné	149
Montáž, demontáž a seřízení	151
Přehled – pomůcky pro zpracování	705
Další technické informace	804

Příslušenství – všeobecné

Krytka misky
Pro misku k našroubování a nalis

Ocel	Poniklovan.	70T3504

Vruty do dřevotřísky

3.5 x 15 mm	609.1500
3.5 x 17 mm	609.1700

Plánování

Důležité upozornění:

Rozměry platí při nastavení ze závodu pro sílu dveří a korpusu 19 mm. Při odchylkách se mění dorazové situace. Doporučujeme montáž na zkoušku. Poloha pro upevnění montážní podložky se v některých případech liší od standardní polohy.

№ 108
40°

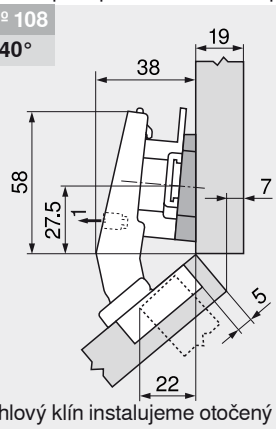

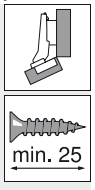

Úhlový klín instalujeme otočený o 180° (šipka ukazuje ke korpusu)!

		Č. artiklu
Úhlový klín	+5°	171A5040
Mont. podložka	9 mm	175H7190

№ 8
40°

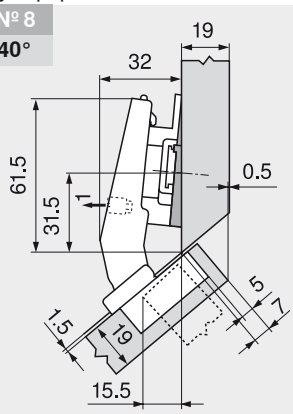

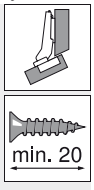

		Č. artiklu
Úhlový klín	-5°	171A5500
Mont. podložka	6 mm	175H9160

№ 43
40°

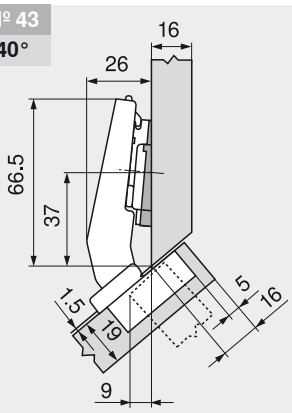

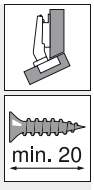

		Č. artiklu
Úhlový klín	-5°	171A5500
Mont. podložka	0 mm	173H7100

+45° III – úhlový závěs pro plně naložená dvířka

Plánování

№ 109
40°

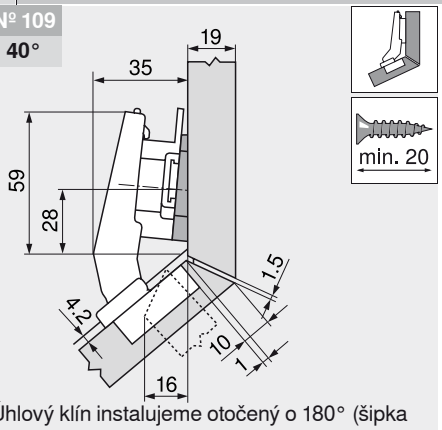

Úhlový klín instalujeme otočený o 180° (šipka ukazuje ke korpusu)!

		Č. artiklu
Úhlový klín	+5°	171A5010
Mont. podložka	9 mm	175H7190

№ 44
45°

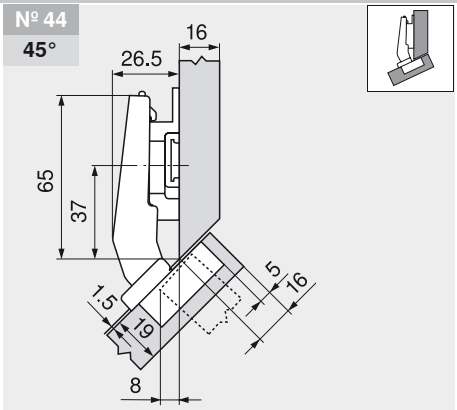

		Č. artiklu
Mont. podložka	6 mm	175H9160

№ 45
50°

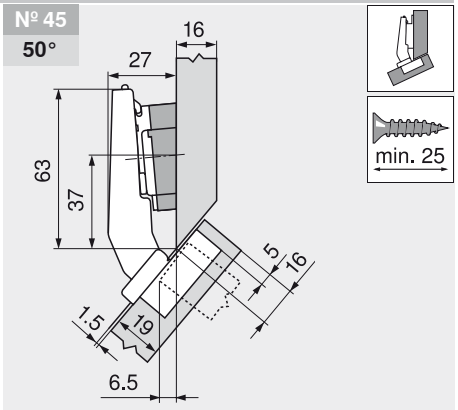

		Č. artiklu
Úhlový klín	+5°	171A5070
Mont. podložka	0 mm	173H7100

Infobox

Doporučujeme Vám plánování korpusů s testem pro zjištění případné kolize s DYNAPLAN na přiloženém DVD DYNALOG limited – bezplatně!

Seřízení a nastavení

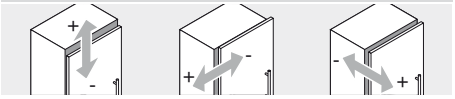

max. ± 3.0 mm Viz. montážní podložky | ± 2.0 mm | ± 2.0 mm

Montáž šroubováním

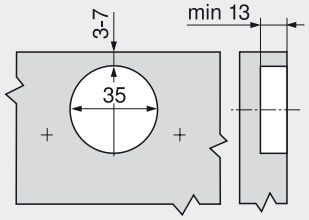

Montážní technika INSERTA

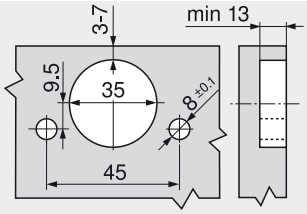

Rozměry misky

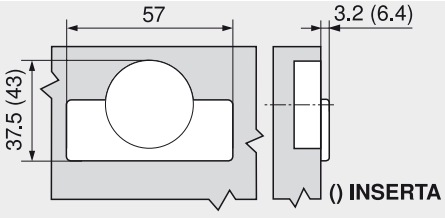

CLIP top – systém závěsů

► CLIP top BLUMOTION – závěsy

►► Použití úhlového závěsu – standardní

+30° II – úhlový závěs pro naložená dvířka



- S integrovaným **BLUMOTION** (s deaktivací)
- Kompatibilní se stávajícími montážními podložkami
- Celokovový závěs, poniklovaný
- Úhlový závěs +30° II
- Úhel otevření 95°
- S komfortním nastavením hloubky s pomocí šnekového závitu
- Se zavírací mechanikou (pružina)
- Montáž a demontáž dvířek na korpusu bez nářadí
- Nastavitelnost ve třech směrech (s odpovídající montážní podložkou)
- U techniky **INSERTA** navíc montáž misky bez nářadí

	25°	30°	35°
	№ 20	№ 21	№ 22
	132	133	133
	№ 50	№ 51	№ 52
	132	133	133
	№ 5	№ 6	№ 7
	137	133	133
	№ 40	№ 41	№ 42
	134	134	134
	№ 57	№ 58	№ 59
	132	133	133

Přehled – použití úhlových závěsů 124

Informace k objednávce

Miska INSERTA

		Č. artiklu
Ocelová miska	S pruž.	79B9596

Miska k našroubování

Ocelová miska	S pruž.	79B9556

Příslušenství

Krytka

	Ocel	Poniklovan.
Nepotištěná		70.1563
Potištěná	Blum	70.1563.BL

Pokyny k bokům

Přehled – CLIP top BLUMOTION – závěsy	109
Příslušenství – montážní podložky	234
Příslušenství – krytka	148
Příslušenství – všeobecné	149
Montáž, demontáž a seřízení	151
Přehled – pomůcky pro zpracování	705
Další technické informace	804

Příslušenství – všeobecné

Krytka misky
Pro misku k našroubování a nalis

Ocel	Poniklovan.	70T3504

Vruty do dřevotřísky

3.5 x 15 mm	609.1500
3.5 x 17 mm	609.1700

Plánování

Důležité upozornění:

Rozměry platí při nastavení ze závodu pro sílu dveří a korpusu 19 mm. Při odchylkách se mění dorazové situace. Doporučujeme montáž na zkoušku. Poloha pro upevnění montážní podložky se v některých případech liší od standardní polohy.

№ 20
25°

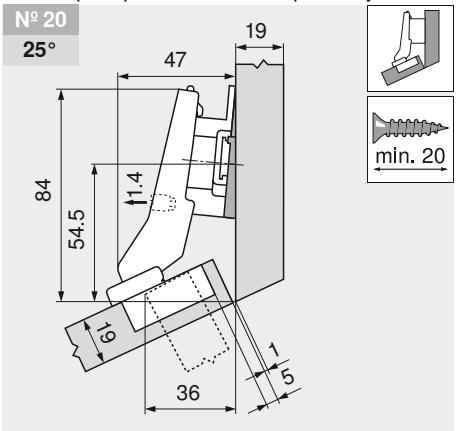

		Č. artiklu
Úhlový klín	-5°	171A5500
Mont. podložka	9 mm	175H7190

№ 50
25°

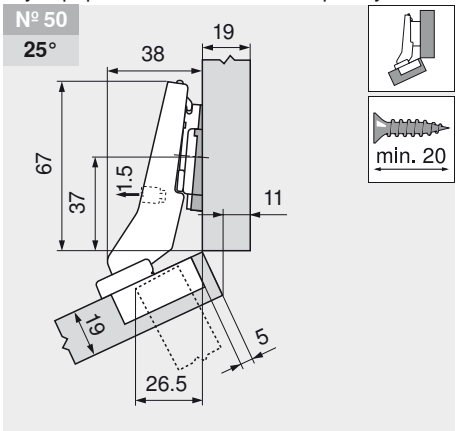

		Č. artiklu
Úhlový klín	-5°	171A5500
Mont. podložka	0 mm	173H7100

№ 57
25°

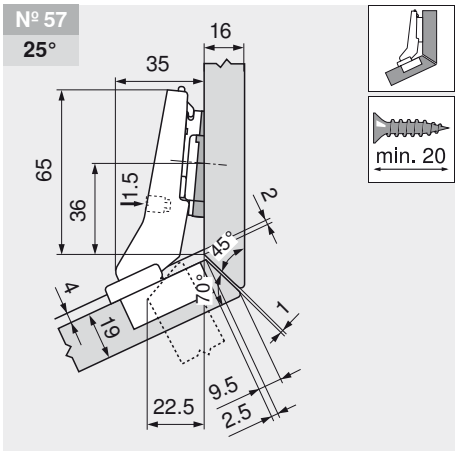

		Č. artiklu
Úhlový klín	-5°	171A5500
Mont. podložka	0 mm	173H7100

+30° II – úhlový závěs pro naložená dvířka

Plánování

№ 21 **30°**

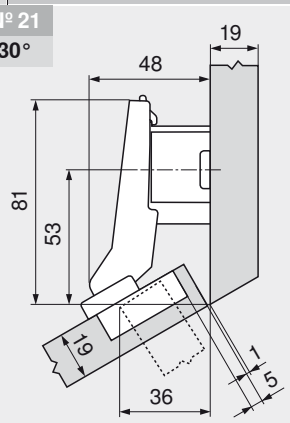

		Č. artiklu
Mont. podložka	18 mm	175H7190.22

№ 51 **30°**

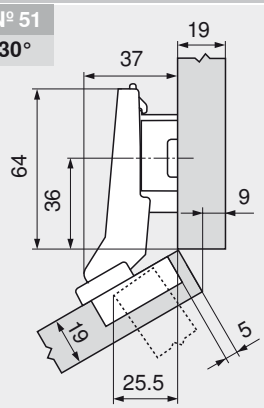

		Č. artiklu
Mont. podložka	9 mm	175H7190

№ 6 **30°**

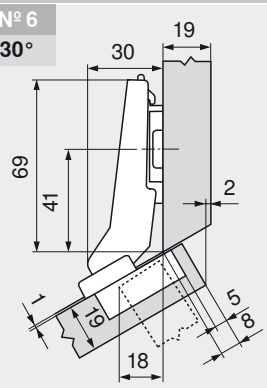

		Č. artiklu
Mont. podložka	0 mm	173H7100

№ 58 **30°**

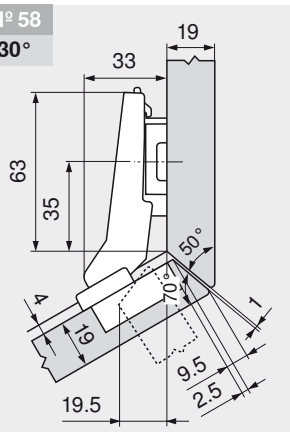

		Č. artiklu
Mont. podložka	3 mm	173H7130

№ 22 **35°**

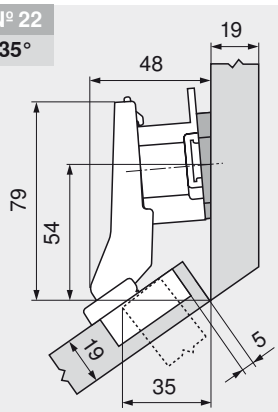

min. 20

		Č. artiklu
Úhlový klín	+5°	171A5010
Mont. podložka	18 mm	175H7190.22

№ 52 **35°**

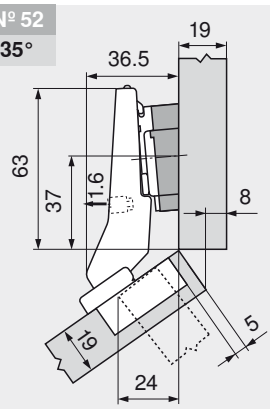

min. 25

		Č. artiklu
Úhlový klín	+5°	171A5070
Mont. podložka	0 mm	173H7100

№ 7 **35°**

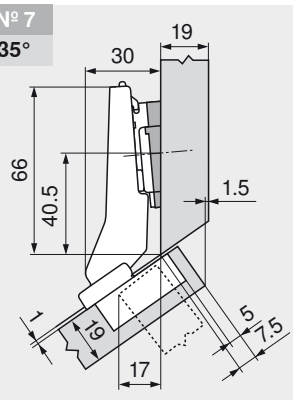

min. 20

		Č. artiklu
Úhlový klín	+5°	171A5010
Mont. podložka	0 mm	173H7100

№ 59 **35°**

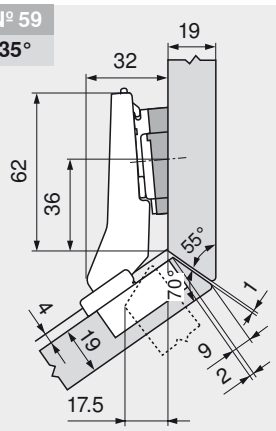

min. 25

		Č. artiklu
Úhlový klín	+5°	171A5040
Mont. podložka	0 mm	173H7100

Seřízení a nastavení

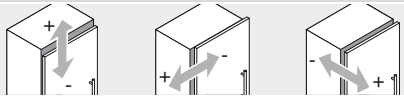

max. ± 3.0 mm
Viz. montážní podložky

± 1.8 mm

± 2.0 mm

Infobox

Doporučujeme Vám plánování korpusů s testem pro zjištění případné kolize s DYNAPLAN na přiloženém DVD DYNALOG limited – bezplatně!

Pokyny k bokům

Montáž misky 135

CLIP top – systém závěsů

► CLIP top BLUMOTION – závěsy

►► Použití úhlového závěsu – standardní

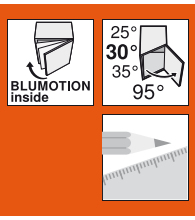

+30° III – úhlový závěs pro plně naložená dvířka



- S integrovaným **BLUMOTION** (s deaktivací)
- Kompatibilní se stávajícími montážními podložkami
- Celokovový závěs, poniklovaný
- Úhlový závěs +30° III
- Úhel otevření 95°
- S komfortním nastavením hloubky s pomocí šnekového závitu
- Se zavírací mechanikou (pružina)
- Montáž a demontáž dvířek na korpusu bez nářadí
- Nastavitelnost ve třech směrech (s odpovídající montážní podložkou)
- U techniky **INSERTA** navíc montáž misky bez nářadí

	25°	30°	35°
	№ 20	№ 21	№ 22
	132	133	133
	№ 50	№ 51	№ 52
	132	133	133
	№ 5	№ 6	№ 7
	137	133	133
	№ 40	№ 41	№ 42
	134	134	134
	№ 57	№ 58	№ 59
	132	133	133

Přehled – použití úhlových závěsů 124

Informace k objednávce

Miska INSERTA

		Č. artiklu
Ocelová miska	S pruž.	79B9496

Miska k našroubování

Ocelová miska	S pruž.	79B9456

Příslušenství

Krytka

Ocel		Poniklovan.
Nepotištěná		70.1563
Potištěná	Blum	70.1563.BL

Pokyny k bokům

Přehled – CLIP top BLUMOTION – závěsy	109
Příslušenství – montážní podložky	234
Příslušenství – krytka	148
Příslušenství – všeobecné	149
Montáž, demontáž a seřízení	151
Přehled – pomůcky pro zpracování	705
Další technické informace	804

Příslušenství – všeobecné

Krytka misky
Pro misku k našroubování a nalis

Ocel	Poniklovan.	70T3504

Vruty do dřevotřísky

3.5 x 15 mm	609.1500
3.5 x 17 mm	609.1700

Plánování

Důležité upozornění:

Rozměry platí při nastavení ze závodu pro sílu dveří a korpusu 19 mm. Při odchylkách se mění dorazové situace. Doporučujeme montáž na zkoušku. Poloha pro upevnění montážní podložky se v některých případech liší od standardní polohy.

№ 40
25°

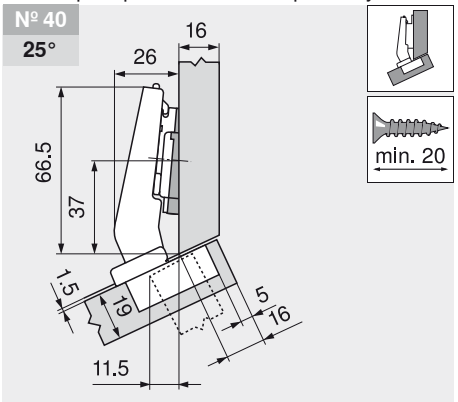

		Č. artiklu
Úhlový klín	-5°	171A5500
Mont. podložka	0 mm	173H7100

№ 41
30°

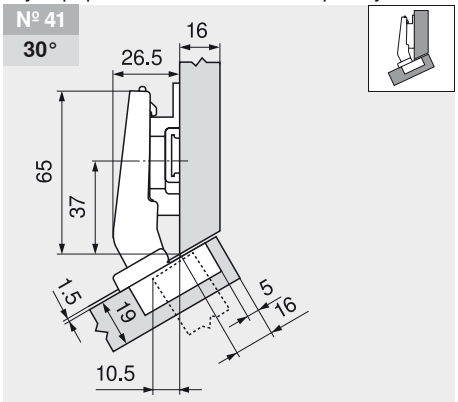

		Č. artiklu
Mont. podložka	6 mm	175H9160

№ 42
35°

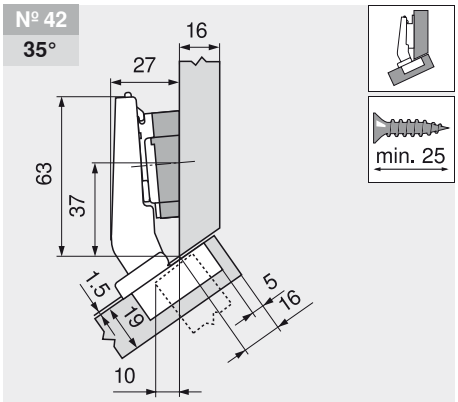

		Č. artiklu
Úhlový klín	+5°	171A5070
Mont. podložka	0 mm	173H7100

+30° III – úhlový závěs pro plně naložená dvířka

Plánování

Infobox

Doporučujeme Vám plánování korpusů s testem pro zjištění případné kolize s DYNAPLAN na přiloženém DVD DYNALOG limited – bezplatně!

Seřízení a nastavení

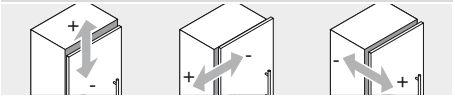

max. ± 3.0 mm Viz. montážní podložky | ± 2.0 mm | ± 2.0 mm

Montáž šroubováním

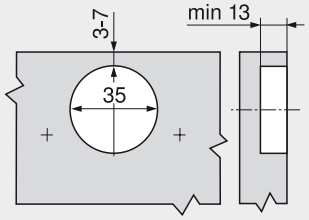

Montážní technika INSERTA

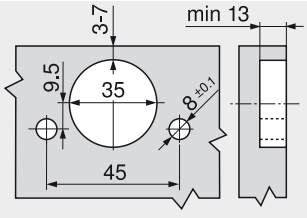

Rozměry misky

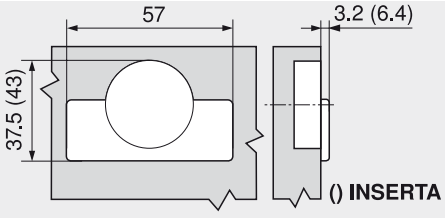

CLIP top – systém závěsů

► CLIP top BLUMOTION – závěsy

►► Použití úhlového závěsu – standardní

+20° II – úhlový závěs pro naložená dvířka



- S integrovaným **BLUMOTION** (s deaktivací)
- Kompatibilní se stávajícími montážními podložkami
- Celokovový závěs, poniklovaný
- Úhlový závěs +20° II
- Úhel otevření 95°
- S komfortním nastavením hloubky s pomocí šnekového závitu
- Se zavírací mechanikou (pružina)
- Montáž a demontáž dvířek na korpusu bez nářadí
- Nastavitelnost ve třech směrech (s odpovídající montážní podložkou)
- U techniky **INSERTA** navíc montáž misky bez nářadí

	15°	20°	25°
	№ 18	№ 19	№ 20
	136	137	132
	№ 48	№ 49	№ 50
	136	137	132
	№ 3	№ 4	№ 5
	139	137	137
	№ 38	№ 39	№ 40
	139	139	134
	№ 55	№ 56	№ 57
	136	137	132

Přehled – použití úhlových závěsů 124

Informace k objednávce

Miska INSERTA

		Č. artiklu
Ocelová miska	S pruž.	79B9595

Miska k našroubování

Ocelová miska	S pruž.	79B9555

Příslušenství

Krytka

	Ocel	Poniklovan.
Nepotištěná		70.1563
Potištěná	Blum	70.1563.BL

Pokyny k bokům

Přehled – CLIP top BLUMOTION – závěsy	109
Příslušenství – montážní podložky	234
Příslušenství – krytka	148
Příslušenství – všeobecné	149
Montáž, demontáž a seřízení	151
Přehled – pomůcky pro zpracování	705
Další technické informace	804

Příslušenství – všeobecné

Krytka misky
Pro misku k našroubování a nalis

Ocel	Poniklovan.	70T3504

Vruty do dřevotřísky

3.5 x 15 mm	609.1500
3.5 x 17 mm	609.1700

Plánování

Důležité upozornění:

Rozměry platí při nastavení ze závodu pro sílu dveří a korpusu 19 mm. Při odchylkách se mění dorazové situace. Doporučujeme montáž na zkoušku. Poloha pro upevnění montážní podložky se v některých případech liší od standardní polohy.

№ 18
15°

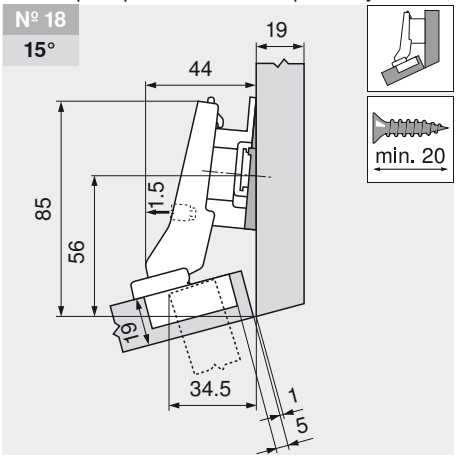

		Č. artiklu
Úhlový klín	-5°	171A5500
Mont. podložka	9 mm	175H7190

№ 48
15°

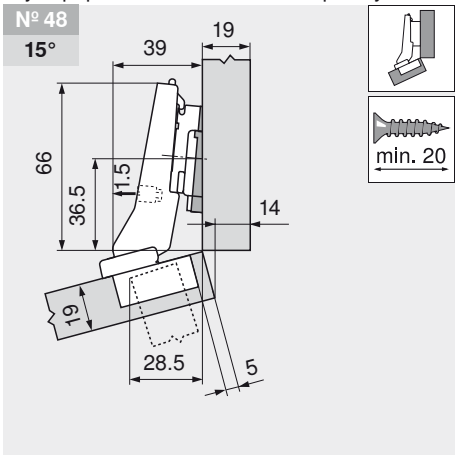

		Č. artiklu
Úhlový klín	-5°	171A5500
Mont. podložka	3 mm	173H7130

№ 55
15°

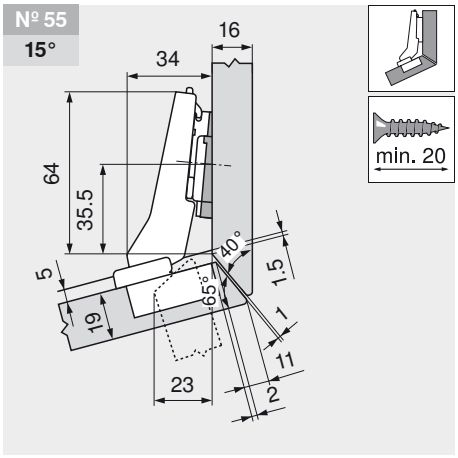

		Č. artiklu
Úhlový klín	-5°	171A5500
Mont. podložka	0 mm	173H7100

+20° II – úhlový závěs pro naložená dvířka

Plánování

№ 19 **20°**

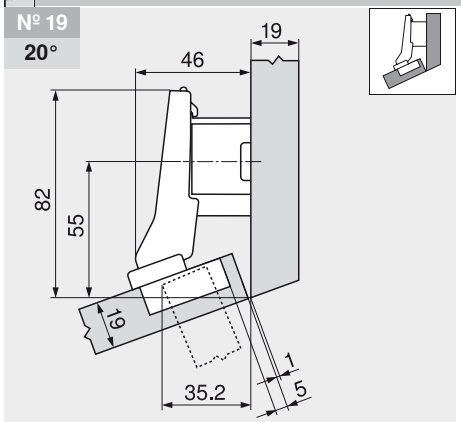

		Č. artiklu
Mont. podložka	18 mm	175H7190.22

№ 49 **20°**

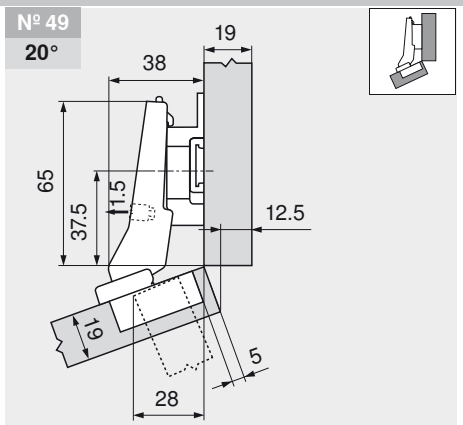

		Č. artiklu
Mont. podložka	9 mm	175H7190

№ 4 **20°**

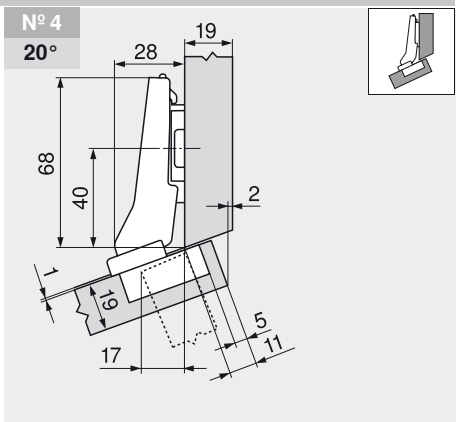

		Č. artiklu
Mont. podložka	0 mm	173H7100

№ 56 **20°**

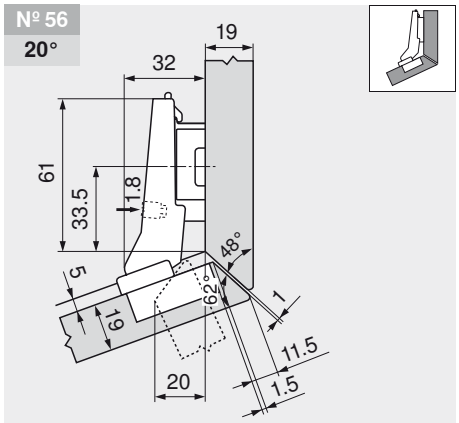

		Č. artiklu
Mont. podložka	6 mm	175H9160

№ 5 **25°**

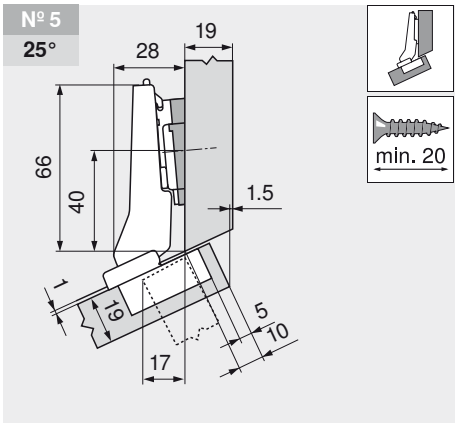

		Č. artiklu
Úhlový klín	+5°	171A5010
Mont. podložka	0 mm	173H7100

Infobox

Doporučujeme Vám plánování korpusů s testem pro zjištění případné kolize s DYNAPLAN na přiloženém DVD DYNALOG limited – bezplatně!

Seřízení a nastavení

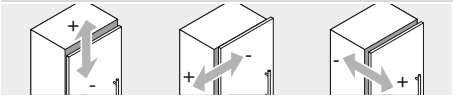

max. ± 3.0 mm ± 1.8 mm ± 2.0 mm
Viz. montážní podložky

Montáž šroubováním

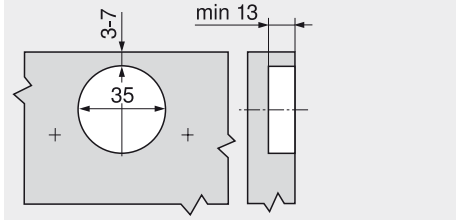

Montážní technika INSERTA

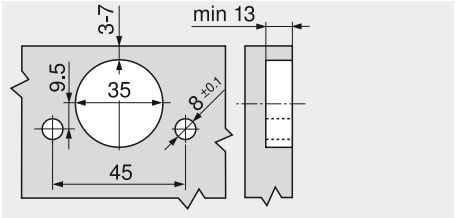

Rozměry misky

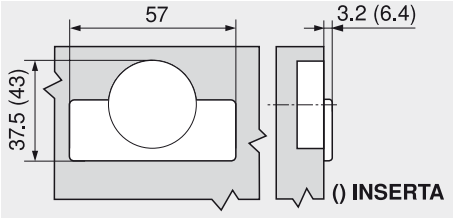

CLIP top – systém závěsů

► CLIP top BLUMOTION – závěsy

►► Použití úhlového závěsu – standardní

+15° III – úhlový závěs pro plně naložená dvířka



- S integrovaným **BLUMOTION** (s deaktivací)
- Kompatibilní se stávajícími montážními podložkami
- Celokovový závěs, poniklovaný
- Úhlový závěs +15° III
- Úhel otevření 95°
- S komfortním nastavením hloubky s pomocí šnekového závitu
- Se zavírací mechanikou (pružina)
- Montáž a demontáž dvířek na korpusu bez nářadí
- Nastavitelnost ve třech směrech (s odpovídající montážní podložkou)
- U techniky **INSERTA** navíc montáž misky bez nářadí

	10°	15°	20°
	№ 17	№ 18	№ 19
	138	136	137
	№ 47	№ 48	№ 49
	138	136	137
	№ 2	№ 3	№ 4
	138	139	137
	№ 37	№ 38	№ 39
	139	139	139
		№ 55	№ 56
		136	137

Přehled – použití úhlových závěsů 124

Informace k objednávce

Miska INSERTA

		Č. artiklu
Ocelová miska	S pruž.	79B9494

Miska k našroubování

Ocelová miska	S pruž.	79B9454

Příslušenství

Krytka

	Ocel	Poniklovan.
Nepotištěná		70.1563
Potištěná	Blum	70.1563.BL

Pokyny k bokům

Přehled – CLIP top BLUMOTION – závěsy 109
Příslušenství – montážní podložky 234
Příslušenství – krytka 148
Příslušenství – všeobecné 149
Montáž, demontáž a seřízení 151
Přehled – pomůcky pro zpracování 705
Další technické informace 804

Příslušenství – všeobecné

Krytka misky
Pro misku k našroubování a nalis

Ocel	Poniklovan.	70T3504

Vruty do dřevotřísky

3.5 x 15 mm	609.1500
3.5 x 17 mm	609.1700

Plánování

Důležité upozornění:

Rozměry platí při nastavení ze závodu pro sílu dveří a korpusu 19 mm. Při odchylkách se mění dorazové situace. Doporučujeme montáž na zkoušku. Poloha pro upevnění montážní podložky se v některých případech liší od standardní polohy.

№ 17
10°

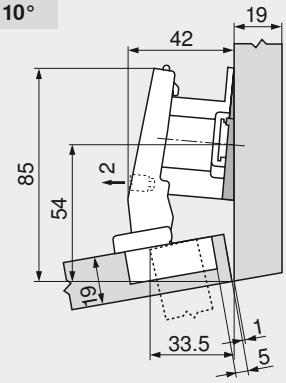

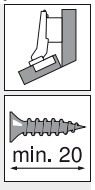

		Č. artiklu
Úhlový klín	-5°	171A5500
Mont. podložka	18 mm	175H7190.22

№ 47
10°

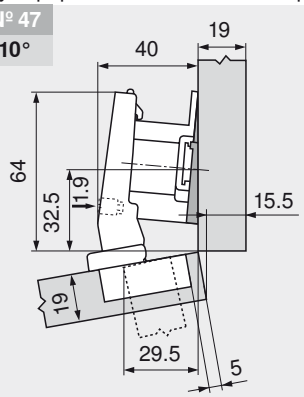

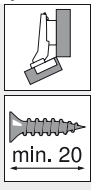

		Č. artiklu
Úhlový klín	-5°	171A5500
Mont. podložka	18 mm	175H7190.22

№ 2
10°

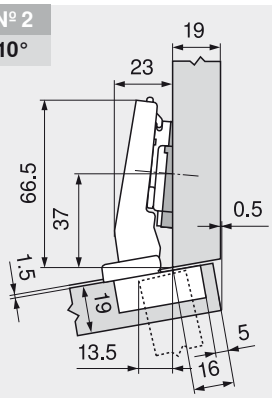

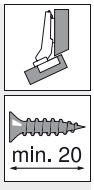

		Č. artiklu
Úhlový klín	-5°	171A5500
Mont. podložka	0 mm	173H7100

+15° III – úhlový závěs pro plně naložená dvířka

Plánování

№ 37
10°

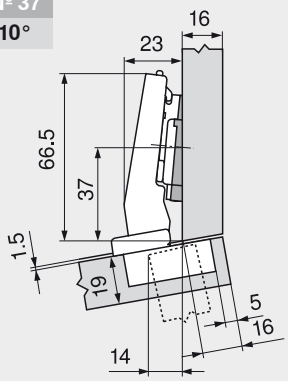

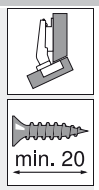

		Č. artiklu
Úhlový klín	-5°	171A5500
Mont. podložka	0 mm	173H7100

№ 3
15°

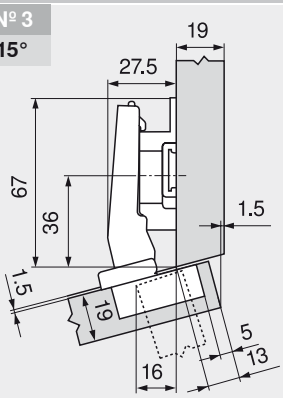

		Č. artiklu
Mont. podložka	9 mm	175H7190

№ 38
15°

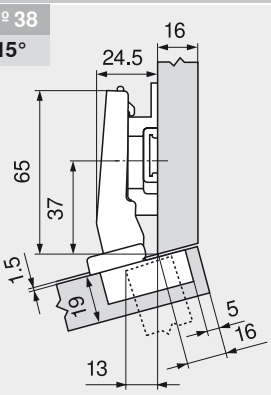

		Č. artiklu
Mont. podložka	6 mm	175H9160

№ 39
20°

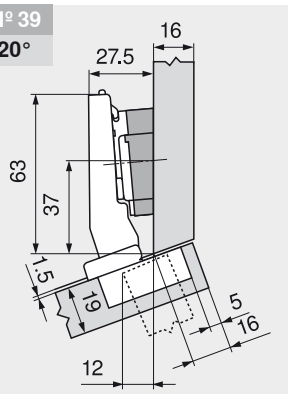



		Č. artiklu
Úhlový klín	+5°	171A5070
Mont. podložka	0 mm	173H7100

Infobox

Doporučujeme Vám plánování korpusů s testem pro zjištění případné kolize s DYNAPLAN na přiloženém DVD DYNALOG limited – bezplatně!

Seřízení a nastavení

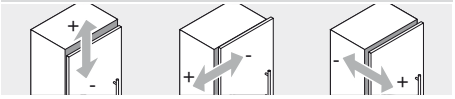

max. ± 3.0 mm
Viz. montážní podložky

± 2.0 mm

± 2.0 mm

Montáž šroubováním

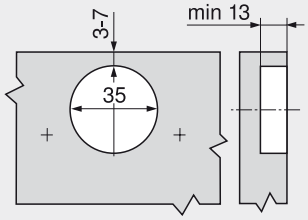

Montážní technika INSERTA

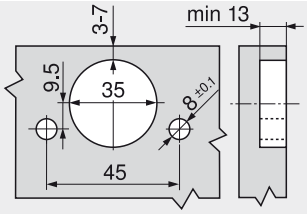

Rozměry misky

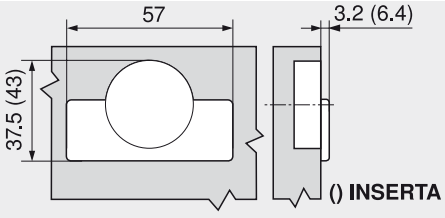

CLIP top – systém závěsů

► CLIP top BLUMOTION – závěsy

►► Použití úhlového závěsu – standardní

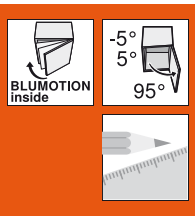

±5°– úhlový závěs



- S integrovaným **BLUMOTION** (s deaktivací)
- Kompatibilní se stávajícími montážními podložkami
- Celokovový závěs, poniklovaný
- Využití ±5° úhlového závěsu
- Úhel otevření 95°
- S komfortním nastavením hloubky s pomocí šnekového závitu
- Se zavírací mechanikou (pružina)
- Montáž a demontáž dvířek na korpusu bez nářadí
- Nastavitelnost ve třech směrech (s odpovídající montážní podložkou)
- U techniky **INSERTA** navíc montáž misky bez nářadí

	-5°		5°
	№ 15 141		№ 16 141
			№ 46 141
			№ 1 141
	№ 35 141		№ 36 141

Přehled – použití úhlových závěsů 124

Informace k objednávce

Naložené dveře

Miska INSERTA		Č. artiklu
Ocelová miska	S pruž.	71B9590

Miska k našroubování		
Ocelová miska	S pruž.	71B9550

Příslušenství

Krytka		
Ocel		Poniklovan.
Nepotištěná		70.1563
Potištěná	Blum	70.1563.BL

Polonaložené dveře

Miska INSERTA		Č. artiklu
Ocelová miska	S pruž.	71B9690

Miska k našroubování		
Ocelová miska	S pruž.	71B9650

Příslušenství

Krytka		
Ocel		Poniklovan.
Nepotištěná		70.1663
Potištěná	Blum	70.1663.BL

Vložené dveře

Miska INSERTA		Č. artiklu
Ocelová miska	S pruž.	71B9790

Miska k našroubování		
Ocelová miska	S pruž.	71B9750

Příslušenství

Krytka		
Ocel		Poniklovan.
Nepotištěná		70.1663
Potištěná	Blum	70.1663.BL

Příslušenství – všeobecné

Krytka misky Pro misku k našroubování a nalis		
Ocel	Poniklovan.	70T3504

Vruty do dřevotřísky	
3.5 x 15 mm	609.1500
3.5 x 17 mm	609.1700

Pokyny k bokům

Přehled – CLIP top BLUMOTION – závěsy	109
Příslušenství – montážní podložky	234
Příslušenství – krytka	148
Příslušenství – všeobecné	149
Montáž, demontáž a seřízení	151
Přehled – pomůcky pro zpracování	705
Další technické informace	804

Plánování

Důležité upozornění:

Rozměry platí při nastavení ze závodu pro sílu dveří a korpusu 19 mm. Při odchylkách se mění dorazové situace. Doporučujeme montáž na zkoušku. Poloha pro upevnění montážní podložky se v některých případech liší od standardní polohy.

±5° – úhlový závěs

Plánování

№ 15 **-5°**

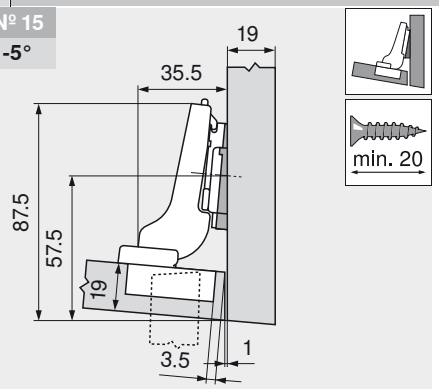

		Č. artiklu
Úhlový klín	-5°	171A5500
Mont. podložka	0 mm	173H7100
Závěs s lomeným ramínkem		

№ 35 **-5°**

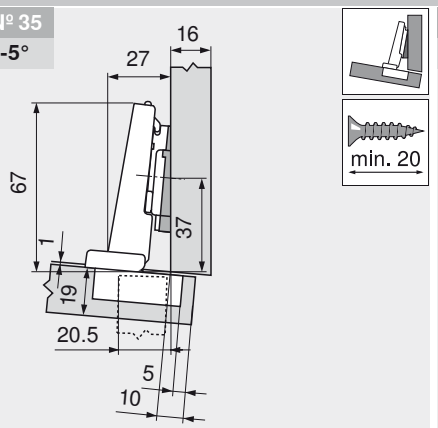

		Č. artiklu
Úhlový klín	-5°	171A5500
Mont. podložka	0 mm	173H7100
Závěs s rovným ramínkem		

№ 16 **5°**

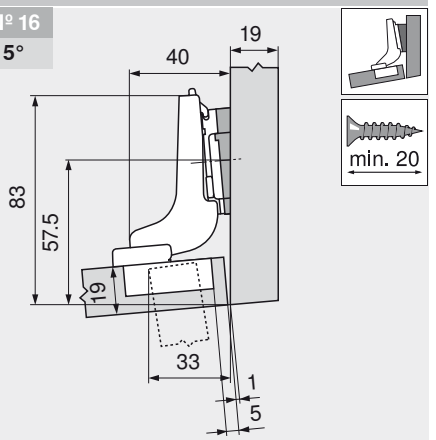

		Č. artiklu
Úhlový klín	+5°	171A5010
Mont. podložka	0 mm	173H7100
Závěs s vysoko lomeným ramínkem		

№ 46 **5°**

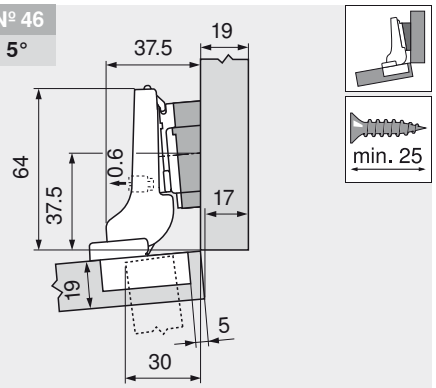

		Č. artiklu
Úhlový klín	+5°	171A5070
Mont. podložka	0 mm	173H7100
Závěs s lomeným ramínkem		

№ 1 **5°**

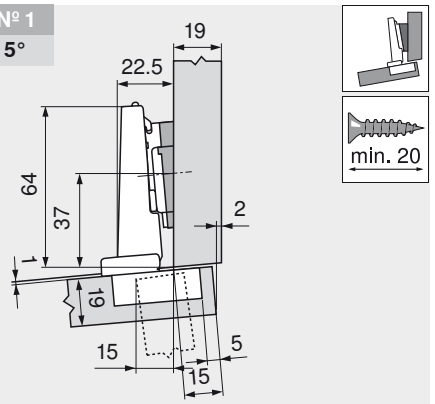

		Č. artiklu
Úhlový klín	+5°	171A5010
Mont. podložka	0 mm	173H7100
Závěs s rovným ramínkem		

№ 36 **5°**

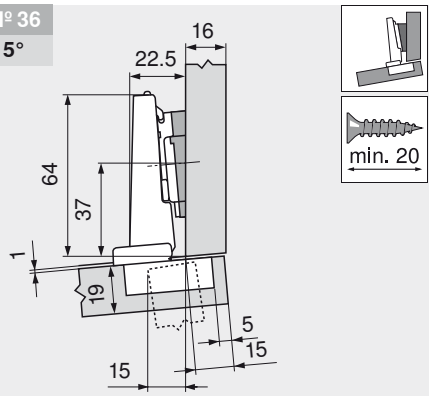

		Č. artiklu
Úhlový klín	+5°	171A5010
Mont. podložka	0 mm	173H7100
Závěs s rovným ramínkem		

Seřízení a nastavení

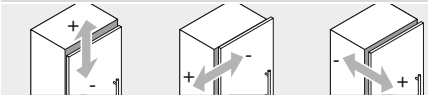

max. ± 3.0 mm Viz. montážní podložky | ± 2.0 mm | ± 2.0 mm

Montáž šroubováním

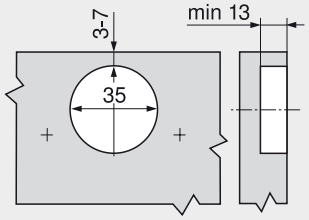

Montážní technika INSERTA

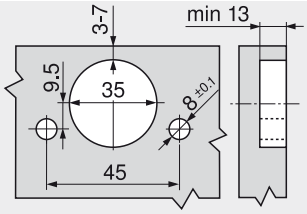

Rozměry misky

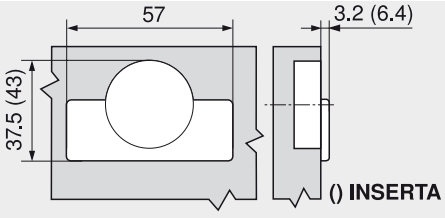

CLIP top – systém závěsů

► CLIP top BLUMOTION – závěsy

►► Použití úhlového závěsu – standardní

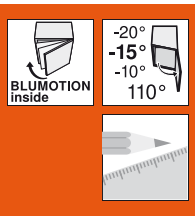

-15° III – úhlový závěs pro plně naložená dvířka



- S integrovaným **BLUMOTION**(s deaktivací)
- Kompatibilní se stávajícími montážními podložkami
- Celokovový závěs, poniklovaný
- Úhlový závěs -15° III
- Úhel otevření 110°
- S komfortním nastavením hloubky s pomocí šnekového závitu
- Se zavírací mechanikou (pružina)
- Montáž a demontáž dvířek na korpusu bez nářadí
- Nastavitelnost ve třech směrech (s odpovídající montážní podložkou)
- U techniky **INSERTA** navíc montáž misky bez nářadí

	-20°	-15°	-10°
	№ 12	№ 13	№ 14
	142	142	143
	№ 32	№ 33	№ 34
	142	143	143

Přehled – použití úhlových závěsů 124

Informace k objednávce

Miska INSERTA

		Č. artiklu
Ocelová miska	S pruž.	79B3493

Miska k našroubování

Ocelová miska	S pruž.	79B3453

Příslušenství

Krytka

Ocel		Poniklovan.
Nepotištěná		70.1563
Potištěná	Blum	70.1563.BL

Pokyny k bokům

Přehled – CLIP top BLUMOTION – závěsy	109
Příslušenství – montážní podložky	234
Příslušenství – krytka	148
Příslušenství – všeobecné	149
Montáž, demontáž a seřízení	151
Přehled – pomůcky pro zpracování	705
Další technické informace	804

Příslušenství – všeobecné

Krytka misky
Pro misku k našroubování a nalis

Ocel	Poniklovan.	70T3504

Vruty do dřevotřísky

3.5 x 15 mm	609.1500
3.5 x 17 mm	609.1700

Plánování

Důležité upozornění:

Rozměry platí při nastavení ze závodu pro sílu dveří a korpusu 19 mm. Při odchylkách se mění dorazové situace. Doporučujeme montáž na zkoušku. Poloha pro upevnění montážní podložky se v některých případech liší od standardní polohy.

№ 12
-20°

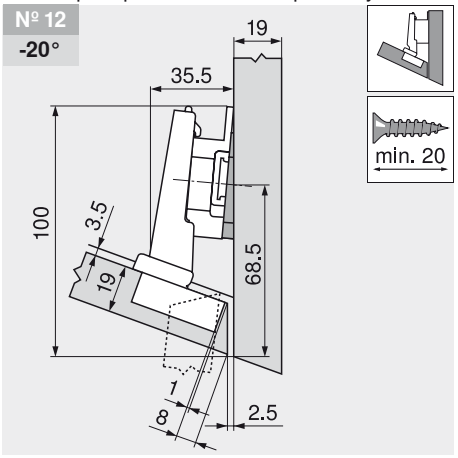

		Č. artiklu
Úhlový klín	-5°	171A5500
Mont. podložka	6 mm	175H9160

№ 32
-20°

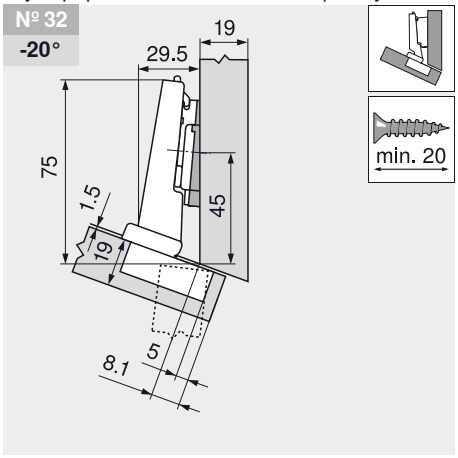

		Č. artiklu
Úhlový klín	-5°	171A5500
Mont. podložka	0 mm	173H7100

№ 13
-15°

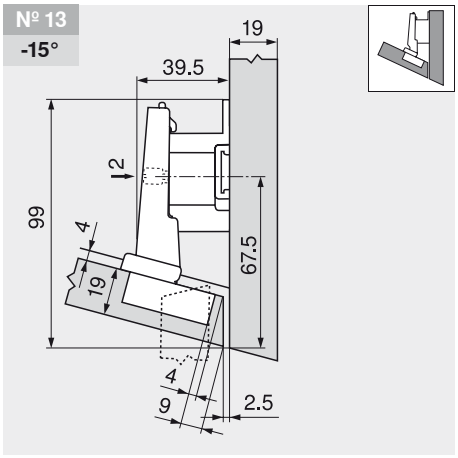

		Č. artiklu
Mont. podložka	18 mm	175H7190.22

-15° III – úhlový závěs pro plně naložená dvířka

Plánování

№ 33
-15°

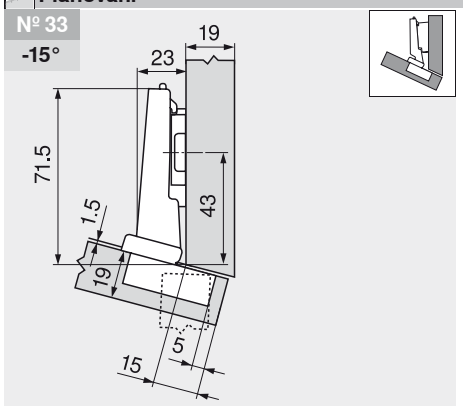

		Č. artiklu
Mont. podložka	0 mm	173H7100

№ 14
-10°

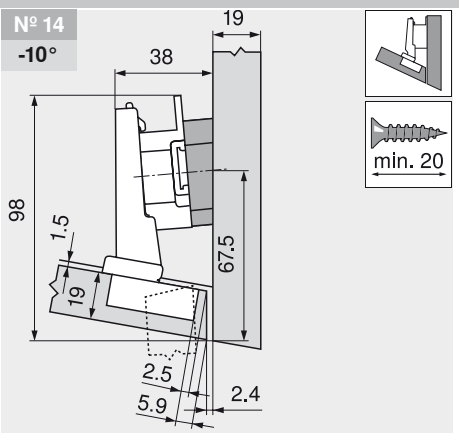

		Č. artiklu
Úhlový klín	+5°	171A5070
Mont. podložka	9 mm	175H7190

№ 34
-10°

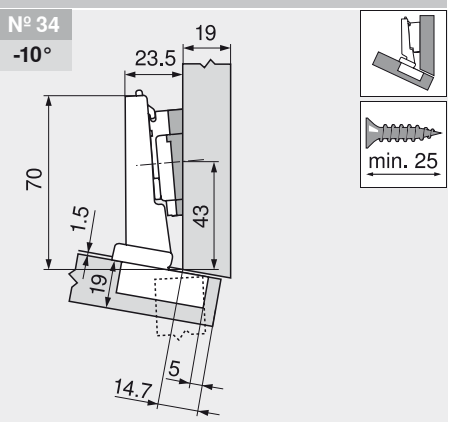

		Č. artiklu
Úhlový klín	+5°	171A5010
Mont. podložka	0 mm	173H7100

Infobox

Doporučujeme Vám plánování korpusů s testem pro zjištění případné kolize s DYNAPLAN na přiloženém DVD DYNALOG limited – bezplatně!

Seřízení a nastavení

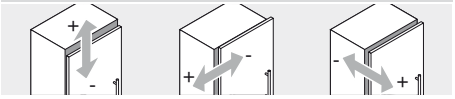

max. ± 3.0 mm Viz. montážní podložky | ± 2.0 mm | ± 2.0 mm

Montáž šroubováním

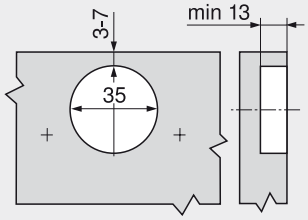

Montážní technika INSERTA

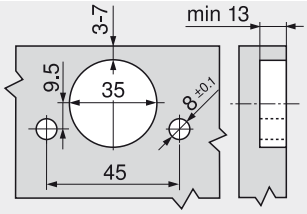

Rozměry misky

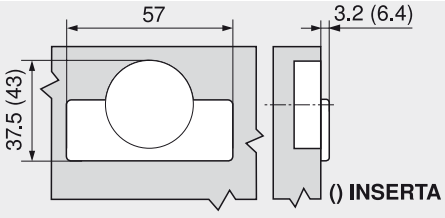

CLIP top – systém závěsů

► CLIP top BLUMOTION – závěsy

►► Použití úhlového závěsu – standardní

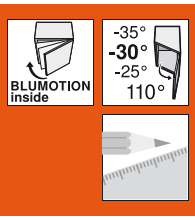

-30° III – úhlový závěs pro plně naložená dvířka



- S integrovaným **BLUMOTION** (s deaktivací)
- Kompatibilní se stávajícími montážními podložkami
- Celokovový závěs, poniklovaný
- Úhlový závěs -30° III
- Úhel otevření 110°
- S komfortním nastavením hloubky s pomocí šnekového závitu
- Se zavírací mechanikou (pružina)
- Montáž a demontáž dvířek na korpusu bez nářadí
- Nastavitelnost ve třech směrech (s odpovídající montážní podložkou)
- U techniky **INSERTA** navíc montáž misky bez nářadí

	-35°	-30°	-25°
			Nº 11 144
	Nº 29 144	Nº 30 144	Nº 31 145

Přehled – použití úhlových závěsů 124

Informace k objednávce

Miska INSERTA

		Č. artiklu
Ocelová miska	S pruž.	79B3491

Miska k našroubování

Ocelová miska	S pruž.	79B3451

Příslušenství

Krytka

	Ocel	Poniklovan.
Nepotištěná		70.1563
Potištěná	Blum	70.1563.BL

Pokyny k bokům

Přehled – CLIP top BLUMOTION – závěsy	109
Příslušenství – montážní podložky	234
Příslušenství – krytka	148
Příslušenství – všeobecné	149
Montáž, demontáž a seřízení	151
Přehled – pomůcky pro zpracování	705
Další technické informace	804

Příslušenství – všeobecné

Krytka misky
Pro misku k našroubování a nalis

Ocel	Poniklovan.	70T3504

Vruty do dřevotřísky

3.5 x 15 mm	609.1500
3.5 x 17 mm	609.1700

Plánování

Důležité upozornění:

Rozměry platí při nastavení ze závodu pro sílu dveří a korpusu 19 mm. Při odchylkách se mění dorazové situace. Doporučujeme montáž na zkoušku. Poloha pro upevnění montážní podložky se v některých případech liší od standardní polohy.

Nº 29
-35°

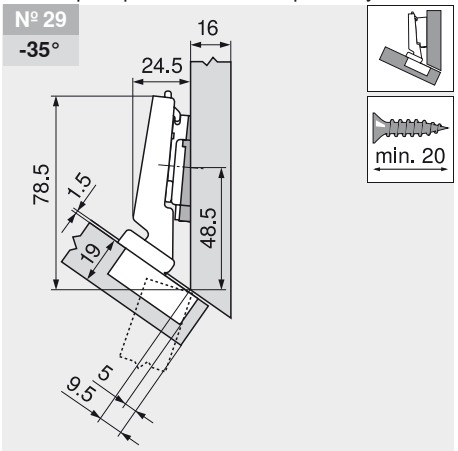

		Č. artiklu
Úhlový klín	-5°	171A5500
Mont. podložka	0 mm	173H7100

Nº 30
-30°

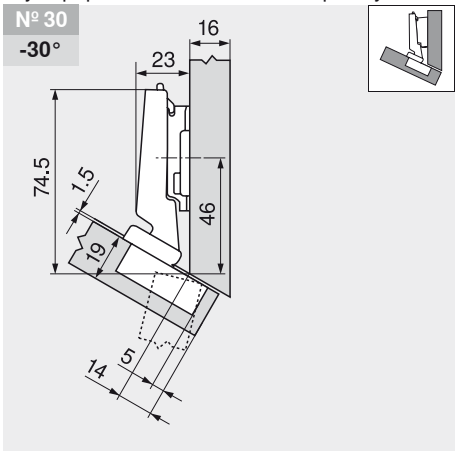

		Č. artiklu
Mont. podložka	3 mm	173H7130

Nº 11
-25°

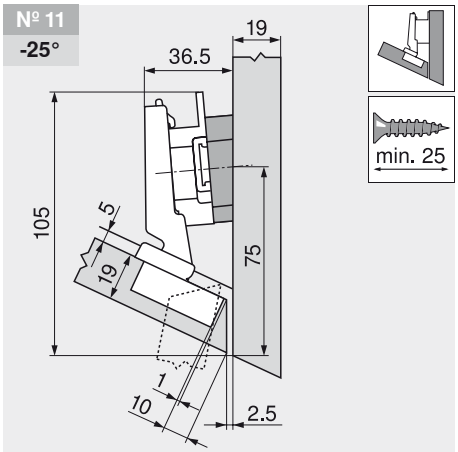

		Č. artiklu
Úhlový klín	+5°	171A5070
Mont. podložka	9 mm	175H7190

-30° III – úhlový závěs pro plně naložená dvířka

Plánování

№ 31
-25°

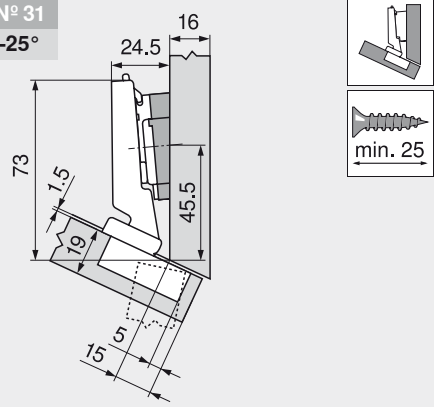

		Č. artiklu
Úhlový klín	+5°	171A5040
Mont. podložka	0 mm	173H7100

Infobox

Doporučujeme Vám plánování korpusů s testem pro zjištění případné kolize s DYNAPLAN na přiloženém DVD DYNALOG limited – bezplatně!

Seřízení a nastavení

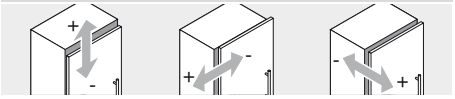

max. ± 3.0 mm Viz. montážní podložky | ± 2.0 mm | ± 2.0 mm

Montáž šroubováním

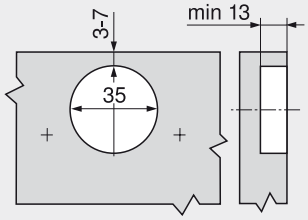

Montážní technika INSERTA

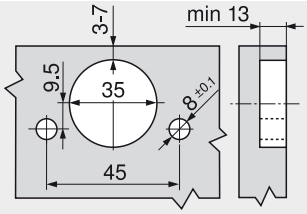

Rozměry misky

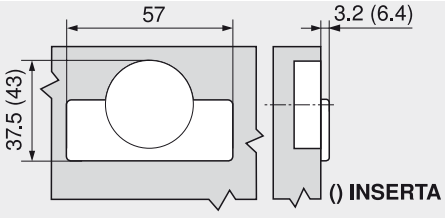

CLIP top – systém závěsů

► CLIP top BLUMOTION – závěsy

►► Použití úhlového závěsu – standardní

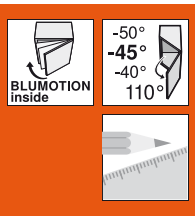

-45° III – úhlový závěs pro plně naložená dvířka



- S integrovaným **BLUMOTION** (s deaktivací)
- Kompatibilní se stávajícími montážními podložkami
- Celokovový závěs, poniklovaný
- Úhlový závěs -45° III
- Úhel otevření 110°
- S komfortním nastavením hloubky s pomocí šnekového závitu
- Se zavírací mechanikou (pružina)
- Montáž a demontáž dvířek na korpusu bez nářadí
- Nastavitelnost ve třech směrech (s odpovídající montážní podložkou)
- U techniky **INSERTA** navíc montáž misky bez nářadí

	-50°	-45°	-40°
	№ 26	№ 27	№ 28
	146	146	146

Přehled – použití úhlových závěsů 124

Informace k objednávce

Miska INSERTA

		Č. artiklu
Ocelová miska	S pruž.	79B3490

Miska k našroubování

Ocelová miska	S pruž.	79B3450

Příslušenství

Krytka

		Ocel	Poniklovan.
Nepotištěná			70.1563
Potištěná	Blum		70.1563.BL

Pokyny k bokům

Přehled – CLIP top BLUMOTION – závěsy	109
Příslušenství – montážní podložky	234
Příslušenství – krytka	148
Příslušenství – všeobecné	149
Montáž, demontáž a seřízení	151
Přehled – pomůcky pro zpracování	705
Další technické informace	804

Příslušenství – všeobecné

Krytka misky
Pro misku k našroubování a nalis

Ocel	Poniklovan.	70T3504

Vruty do dřevotřísky

3.5 x 15 mm	609.1500
3.5 x 17 mm	609.1700

Plánování

Důležité upozornění:

Rozměry platí při nastavení ze závodu pro sílu dveří a korpusu 19 mm. Při odchylkách se mění dorazové situace. Doporučujeme montáž na zkoušku. Poloha pro upevnění montážní podložky se v některých případech liší od standardní polohy.

№ 26
-50°

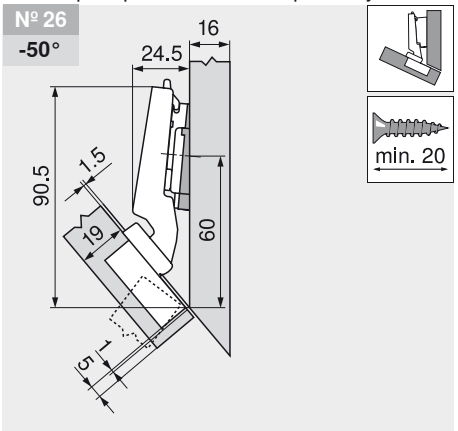

		Č. artiklu
Úhlový klín	-5°	171A5500
Mont. podložka	0 mm	173H7100

№ 27
-45°

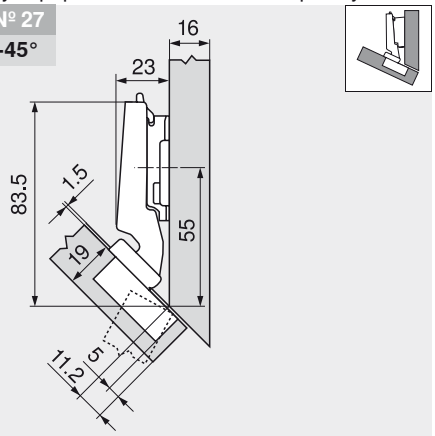

		Č. artiklu
Mont. podložka	3 mm	173H7130

№ 28
-40°

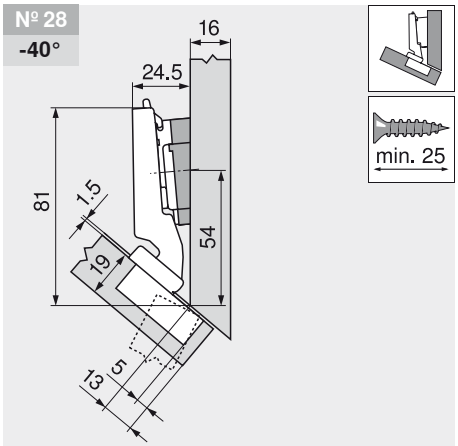

		Č. artiklu
Úhlový klín	+5°	171A5040
Mont. podložka	0 mm	173H7100

-45° III – úhlový závěs pro plně naložená dvířka

Plánování

Infobox

Doporučujeme Vám plánování korpusů s testem pro zjištění případné kolize s DYNAPLAN na přiloženém DVD DYNALOG limited – bezplatně!

Seřízení a nastavení

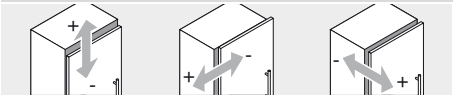

max. ± 3.0 mm Viz. montážní podložky | ± 2.0 mm | ± 2.0 mm

Montáž šroubováním

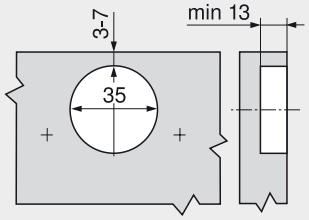

Montážní technika INSERTA

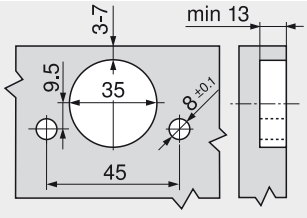

Rozměry misky

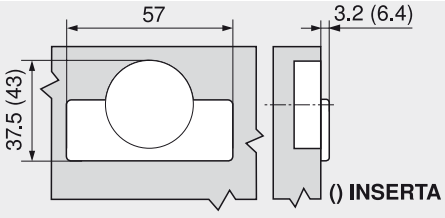

CLIP top – systém závěsů

► CLIP top BLUMOTION – závěsy

►► Příslušenství

Krytka

Použití závěsů	Rovné ramínko		Lomené ramínko Vysoko lomené ramínko	
Závěs, 110°				
	Ocel	**Ocel**	**Ocel**	**Ocel**
	Nepotištěná	Ražená	Nepotištěná	Potištěná
	70.1503	70.1503.BP	70.1663	70.1663.BL
Speciální závěs, 110° Závěs pro slepý úhel, vložený				
	Ocel	**Ocel**		
	Nepotištěná	Ražená		
	70.1503	70.1503.BP		
Závěsy CLIP top 155°				
	Ocel	**Ocel**	**Ocel**	**Ocel**
	Nepotištěná	Potištěná	Nepotištěná	Potištěná
	70.7503	70.7503.BL	70.7503	70.7503.BL
Závěs pro silné dveře Závěs, 95°, pro dvířka s alurámečky ±5°– úhlový závěs				
	Ocel	**Ocel**	**Ocel**	**Ocel**
	Nepotištěná	Potištěná	Nepotištěná	Potištěná
	70.1563	70.1563.BL	70.1663	70.1663.BL
Zbývající úhlové závěsy				
	Ocel	**Ocel**		
	Nepotištěná	Potištěná		
	70.1563	70.1563.BL		

Krytky: individuálně potištěné od 1000 ks

Vruty do dřevotřísky Ø 3.5 mm

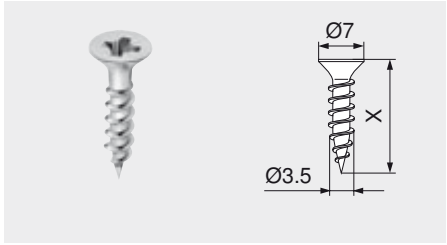

- Poniklované
- Ø 3.5 mm

Délka (X)	Č. artiklu
15 mm	609.1500
17 mm	609.1700

Eurošrouby Ø 6.0 mm

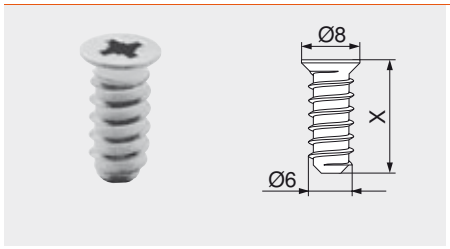

- Poniklované
- Ø 6 mm
- Průměr vyvrtávaných otvorů 5 mm

Délka (X)	Č. artiklu
10 mm	661.1000.HG
11.5 mm	661.1150.HG
13 mm	661.1300.HG
14.5 mm	661.1450.HG
20 mm	661.2000.HG

Středicí vrták

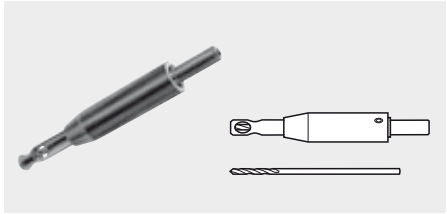

- Tvrzený
- Ø 2.7 mm, délka vrtáku 70 mm
- Pro předvrtání otvorů Ø 3.5 mm
- Hloubka vrtání do 8 mm

	Č. artiklu
Středicí vrták	M01.ZZ03
Spirálový vrták	M01.ZZB3

Tlumicí čočky k nalepení

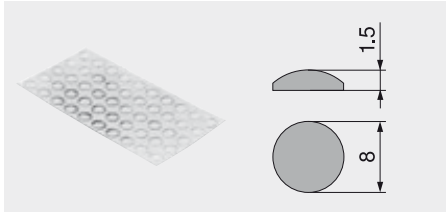

- Pro tlumení nárazů

Plast	Č. artiklu
Přírodní	993.710

Tlumicí čočky k zavrtání

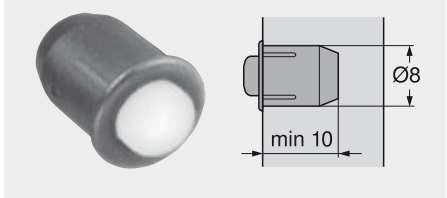

- Pro tlumení nárazů
- Mezera mezi čely 2 mm
- Dvojdílné

Plast	Č. artiklu
RAL 9006 šedý (světlý hliník)	993.706

CLIP top – systém závěsů

► CLIP top BLUMOTION – závěsy

►► Příslušenství

Křížový šroubovák



- PZ (Pozi) zářezu 2
- Délka pozinkované části 100 mm
- Celková délka 200 mm
- Oranžová rukojeť s potiskem Blum

Plast/ocel	Č. artiklu
Oranžová	303.756.1

Plochý šroubovák



- S velikostí zářezu 1.0 x 5.5 mm
- Délka pozinkované části 125 mm
- Celková délka 225 mm
- Oranžová rukojeť s potiskem Blum

Plast/ocel	Č. artiklu
Oranžová	314.928.1

Krytka misky



- Krytka pro misku k našroubování a misku k nalisování
- Materiál: poniklovaná ocel
- Montáž bez nářadí
- Vhodné pro závěsy: 7X**T3**XXX, 7X**B3**XXX, 7X**B9**XXX

		Č. artiklu
Ocel	Poniklovan.	70T3504

BLUMOTION

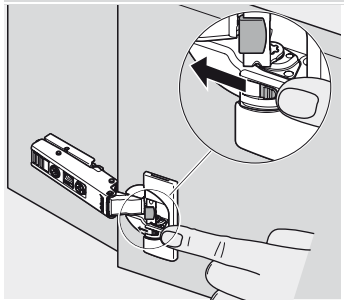

Deaktiviace

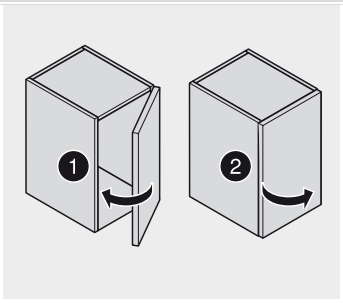

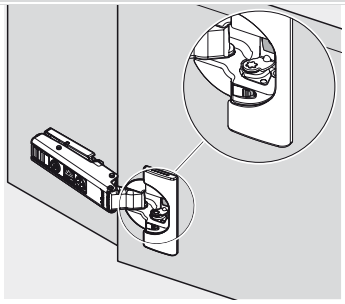

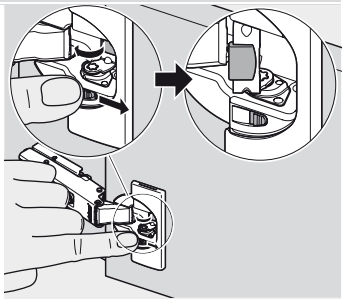

Aktivace

Miska k nalisování

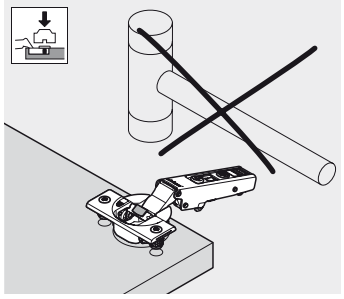

Misku závěsu prosím nenatloukejte do vyvrtaného otvoru kladívkem

Seřízení a nastavení

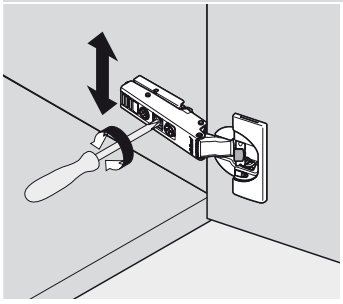

Nastavení výšky

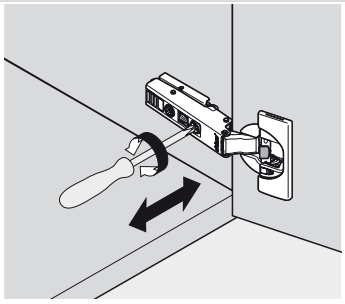

Boční seřízení

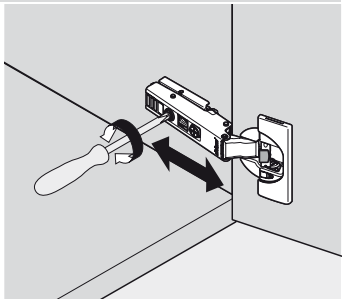

Nastavení hloubky

Omezovač úhlu otevření 86° – 70T3553

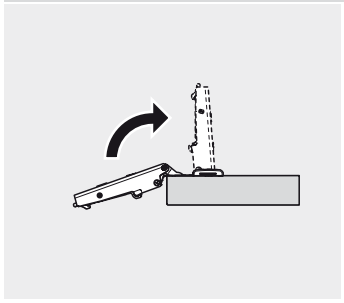

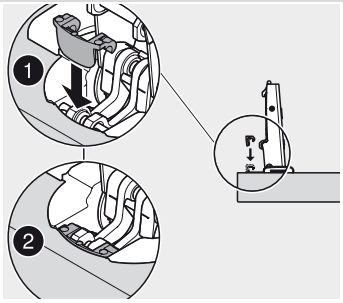

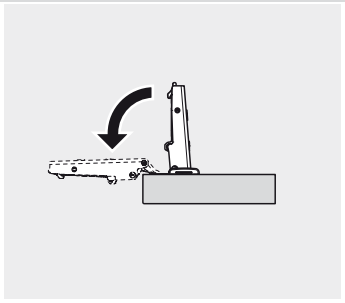

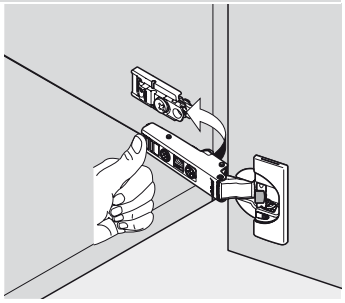

Montáž

Krytka misky

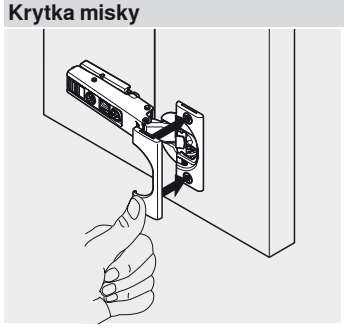

Montáž

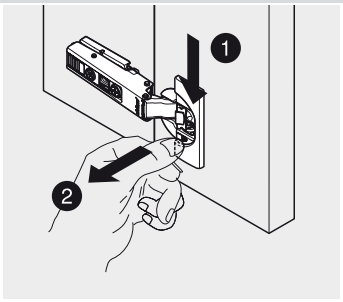

Demontáž

CLIP top – systém závěsů

► CLIP top – závěsy

Osvědčený klasický výrobek v sortimentu závěsů firmy Blum



Závěs CLIP top spojuje osvědčenou funkci s perfektním pohybem, vysokým komfortem seřizování, nastavení i montáže, a rovněž s atraktivním designem. Komplexní program pro všechny důležité oblasti využití přináší příležitosti pro přizpůsobivé aplikace CLIP top.

- Volitelně k dostání s BLUMOTION pro dvířka
- Plynulé nastavení ve třech směrech šnekovým šroubem
- Přináší snadný přístup k úložnému prostoru díky velkým úhlům otevření
- Montáž i demontáž možná bez nářadí
- Kombinace osvědčené techniky CLIP s INSERTA, montáž misky našroubováním nebo nalisováním
- K dostání jsou speciální závěsy, např. pro dvířka s alurámečky, skleněná dvířka a silné/profilované dveře



Montáž a demontáž dvířek na korpusu bez nářadí



INSERTA pro montáž bez nářadí a dokonalou demontáž závěsů ze dveří, a rovněž montážních podložek v korpusu



Závěsy pro úhlové korpusy od -50° do +50°

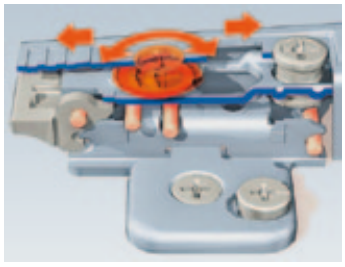

CLIP top nabízí díky plynulému seřízení hloubky šnekovým šroubem komfortní nastavení ve všech třech směrech excentrem

CLIP top – závěsy


Ilustrační fotografie

Přehled – závěsy	154
Přehled – použití úhlových závěsů	196

Příslušenství


Ilustrační fotografie

Montážní podložky	234
Úhlové klíny	239
Krytka	240
Krytka misky	242
Šrouby	241
Středicí vrták	241
Doraz	241
Šroubovák	242

Montáž, demontáž a seřízení


Ilustrační fotografie

INSERTA	243
CLIP	243
Křížová montážní podložka INSERTA	243
Seřízení a nastavení	243
Krytka misky	243

Piktogramy

- Artikl pouze na dotázání
- Příslušenství
- Všeobecné informace
- Úhel otevření
- BLUMOTION pro dvířka
- TIP-ON pro dvířka
- Naložené dveře
- Polonaložené dveře
- Vložené dveře
- Pokos
- Slepý úhel
- Závěs pro skládaná dvířka rohové skříňky
- Použití úhlového závěsu, vloženého
- Použití úhlového závěsu, polonaloženého
- Použití úhlového závěsu, naloženého
- Použití úhlového závěsu, maximálně naloženého
- Použití úhlového závěsu, pokos
- Závěs s rovným ramínkem
- Závěs s lomeným ramínkem
- Závěs s vysoko lomeným ramínkem
- Miska INSERTA
- Miska k našroubování
- Miska k nalisování
- Miska k nalisování – zpracování pouze s matricí
- Miska k upnutí
- Závěs CRISTALLO
- Matrice pro misku k nalisování
- Minimální délka vrutů do dřevotřísky
- Krytka
- Plánování
- Montáž, demontáž a seřízení

CLIP top – systém závěsů

► CLIP top – závěsy

►► Přehled – závěsy

Použití závěsů		Konstrukční situace	Montáž misky
Standardní použití			
120°	Závěs, 120° 156		
120°	Speciální závěs, 120° 158		
110°	Závěs, 110° 160		
110°	Speciální závěs, 110° 162		
107°	Závěs, 107° 164		
100°	CLIP závěs, 100° 166		
155°	Závěs, 155° 168		
170°	Závěs, 170° 170		
Využití silných dvířek			
95°	Závěs pro silné dveře 172		
Slepý úhel			
95°	Závěs pro slepý úhel, vložený 174		
95°	Závěs pro slepý úhel, naložený 176		
Využití alurámečků			
95°	Závěs, 95°, pro dvířka s alurámečky 178		
95°	Závěs, 95°, pro dvířka s alurámečky, pro BLUMOTION 180		
95°	Závěs, 95°, pro dvířka s alurámečky, k upnutí 182		
120°	Závěs, 120°, pro dvířka s alurámečky 184		
120°	Závěs, 120°, pro dvířka s alurámečky, pro BLUMOTION 186		
Využití u skleněných dvířek			
125°	Závěs CRISTALLO 188		
94°	Závěs pro skleněné dveře 190		
Využití u rámečkových dvířek			
94°	Minizávěs 192		
Využití u rohové skříňky			
60°	Pro skládaná dvířka rohové skříňky 194		
Použití úhlového závěsu – standardní			
40° 45° 50° 95°	+45° I – úhlový závěs pro polonaložená dvířka 198		
40° 45° 50° 110°	+45° II – úhlový závěs pro naložená dvířka 200		
40° 45° 50° 95°	+45° III – úhlový závěs pro plně naložená dvířka 202		
25° 30° 35° 95°	+30° II – úhlový závěs pro naložená dvířka 204		
25° 30° 35° 95°	+30° III – úhlový závěs pro plně naložená dvířka 206		
15° 20° 25° 95°	+20° II – úhlový závěs pro naložená dvířka 208		

Použití závěsů	Konstrukční situace	Montáž misky
Použití úhlového závěsu – standardní		
+15° III – úhlový závěs pro plně naložená dvířka 210		
±5°– úhlový závěs 212		
-15° III – úhlový závěs pro plně naložená dvířka 214		
-30° III – úhlový závěs pro plně naložená dvířka 216		
-45° III – úhlový závěs pro plně naložená dvířka 218		
Použití úhlového závěsu – skleněná dvířka		
CRISTALLO – úhlové použití 220		
+45°-úhlový závěs pro skleněná dvířka 222		
+20°-úhlový závěs pro skleněná dvířka 224		
Využití ±5° úhlového závěsu pro skleněná dvířka 226		
Použití úhlového závěsu – rámečková dvířka		
+45°-úhlový minizávěs 228		
+20°-úhlový minizávěs 230		
Využití ±5° úhlového minizávěsu 232		
Použití úhlového závěsu Nº 1 - 109		
Přehled – CLIP top – použití úhlových závěsů 196		

Infobox

Využijte bezplatnou službu **DYNALOG limited** na přiloženém DVD!

- DYNAPLAN – plánování korpusů se zkouškou pro zjištění případné kolize vč. výběru kování
- DYNACAT – elektronický katalog výrobků a export CAD dat (dxf, dwg, igs, sat, x_t, jpg)
- DYNASHOP – funkce nákupního koše a objednávání



Počet závěsů

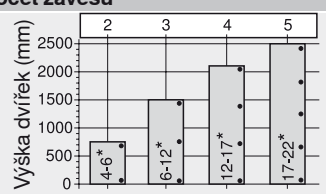

Počet závěsů závisí na hmotnosti čela.

Pro dobrou stabilitu dveří by měly být závěsy co nejdále od sebe.

Údaje o zatížení a výšce se vztahují k šířce dveří do 600 mm.

CLIP top – systém závěsů

► CLIP top – závěsy

►► Standardní použití

BLUMOTION | TIP-ON | 120°

Závěs, 120°



- Celokovový závěs, poniklovaný
- Úhel otevření 120°
- S komfortním nastavením hloubky šnekovým závitem
- S nebo bez zavírací mechaniky (pružina)
- Montáž a demontáž dvířek na korpusu bez nářadí
- Nastavitelnost ve třech směrech (s odpovídající montážní podložkou)
- U techniky **INSERTA** navíc montáž misky bez nářadí

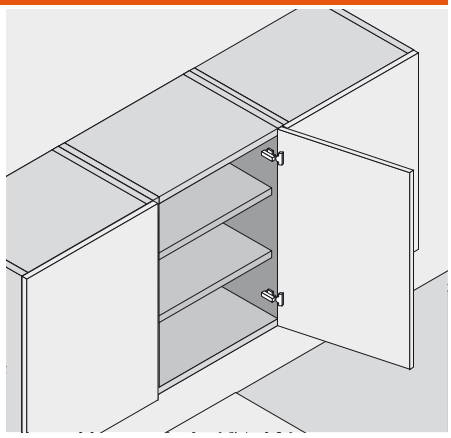

Informace k objednávce

Naložené dveře

Miska INSERTA		Č. artiklu
Ocelová miska	S pruž.	71T5590B
Ocelová miska	Bez pruž.	70T5590BTL

Miska k našroubování		
Ocelová miska	S pruž.	71T5550
Ocelová miska	Bez pruž.	70T5550.TL

Miska k nalisování		MZM.0040
Ocelová miska	S pruž.	71T5580

Příslušenství

BLUMOTION 973A K nasazení		
Ocel	Poniklovan.	973A0500.01

Krytka		
Ocel		Poniklovan.
Nepotištěná		70.1503
Ražená	Blum	70.1503.BP

Při použití BLUMOTION 973A není zapotřebí žádná krytka!

Polonaložené dveře

Miska INSERTA		Č. artiklu
Ocelová miska	S pruž.	71T5690B
Ocelová miska	Bez pruž.	70T5690BTL

Miska k našroubování		
Ocelová miska	S pruž.	71T5650
Ocelová miska	Bez pruž.	70T5650.TL

Miska k nalisování		MZM.0040
Ocelová miska	S pruž.	71T5680

Příslušenství

BLUMOTION 973A K nasazení		
Ocel	Poniklovan.	973A0600

Krytka		
Ocel		Poniklovan.
Nepotištěná		70.1663
Potištěná	Blum	70.1663.BL

Při použití BLUMOTION 973A není zapotřebí žádná krytka!

Vložené dveře

Nutno použít závěs pro polonaložené dveře resp. montáž proti sobě a montážní podložku, zvýšenou o 9 mm

Varianta

Závěs, 107° 164

Příslušenství – všeobecné

Krytka misky Pro misku k našroubování a nalis		
Ocel	Poniklovan.	70T1504

TIP-ON pro dvířka Pro závěsy bez pružin	
Standardní verze	955.1004
Prodloužená délka	955A1004

Vruty do dřevotřísky	
3.5 x 15 mm	609.1500
3.5 x 17 mm	609.1700

Pokyny k bokům

Přehled – CLIP top – závěsy	153
Přehled – BLUMOTION pro dvířka	245
Přehled – TIP-ON pro dvířka	261
Příslušenství – montážní podložky	234
Příslušenství – krytka	240
Příslušenství – všeobecné	241
Montáž, demontáž a seřízení	243
Přehled – pomůcky pro zpracování	705
Další technické informace	804

Závěs, 120°

Plánování

Rozměry závěsu a výpočet mezery při nastavení ze závodu (zvýšení montážní podložky = 0 až 9 mm)

Přesah dveří při plném otevření

Naložené dveře

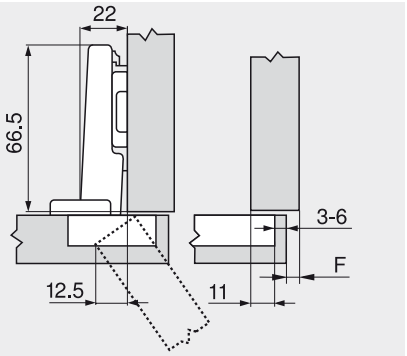

Polonaložené dveře

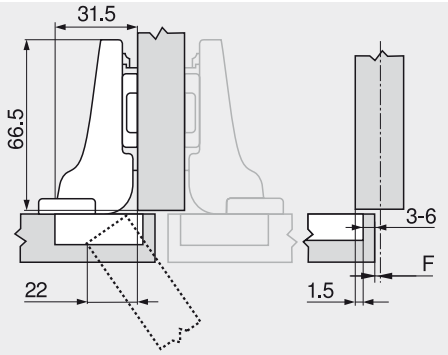

Vložené dveře

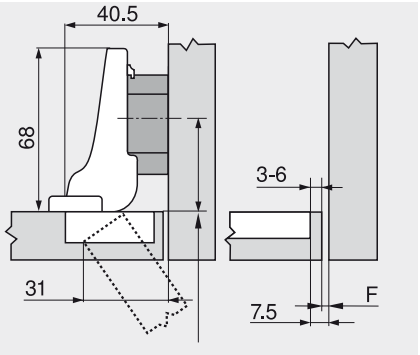

F Mezera

Polohu našroubování podložky odsaďte o sílu dveří + 1.5 mm

Odstup misky

	Přesah čela												
	5	6	7	8	9	10	11	12	13	14	15	16	17
0										3	4	5	6
3							3	4	5	6			
6				3	4	5	6						
9	3	4	5	6									
	Mont. podložka												

	Přesah čela													
	-4.5	-3.5	-2.5	-1.5	-0.5	0.5	1.5	2.5	3.5	4.5	5.5	6.5	7.5	
0										3	4	5	6	
3							3	4	5	6				
6				3	4	5	6							
9	3	4	5	6										
	Mont. podložka													

	Přesah čela																	
											-4.5	-3.5	-2.5	-1.5				
0																		
3																		
6																		
9											3	4	5	6				
	Mont. podložka																	

Minimální mezera (F) pro dveře se sraženými hranami (R = 1 mm) při nastavení ze závodu



Odstup misky	Tloušťka dveří 16	18	19	20	21	22	24	26	28	30	31	32
3	0.9	1.4	1.7	2.0	2.4	2.7	4.0	Doporučujeme montáž na zkoušku				
4	0.9	1.4	1.6	1.9	2.4	2.6	3.7					
5	0.9	1.4	1.6	1.9	2.2	2.5	3.6					
6	0.9	1.3	1.5	1.8	2.1	2.4	3.4					
-												
Navíc u seřízení do stran + 2 mm												
	+ 0.3	+ 0.4	+ 0.5	+ 0.5	+ 0.5	+ 0.6	+ 0.5					

Seřízení a nastavení

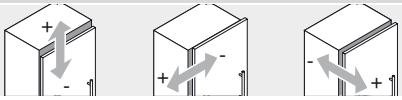

max. ± 3.0 mm
Viz. montážní podložky

± 2.0 mm

+ 3.0 mm
- 2.0 mm

Infobox

Doporučujeme Vám plánování korpusů s testem pro zjištění případné kolize s DYNAPLAN na přiloženém DVD DYNALOG limited – bezplatně!

Montáž šroubováním

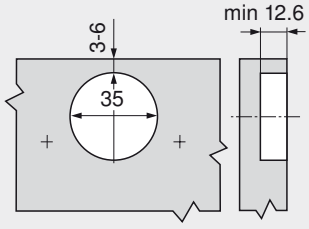

Montáž technikou INSERTA/nalisováním

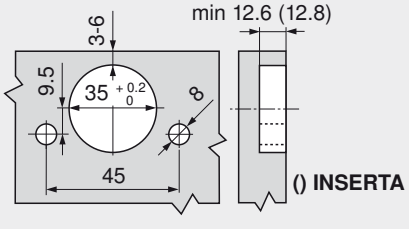

Rozměry misky

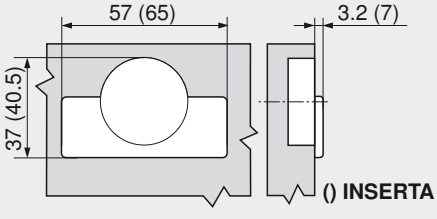

CLIP top – systém závěsů

► CLIP top – závěsy

►► Standardní použití

BLUMOTION | TIP-ON | 120°

Speciální závěs, 120°



- **Závěs pro velké překrytí u silných korpusových stěn**
- Celokovový závěs, poniklovaný
- Úhel otevření 120°
- S komfortním nastavením hloubky šnekovým závitem
- S nebo bez zavírací mechaniky (pružina)
- Montáž a demontáž dvířek na korpusu bez nářadí
- Nastavitelnost ve třech směrech (s odpovídající montážní podložkou)
- U techniky **INSERTA** navíc montáž misky bez nářadí

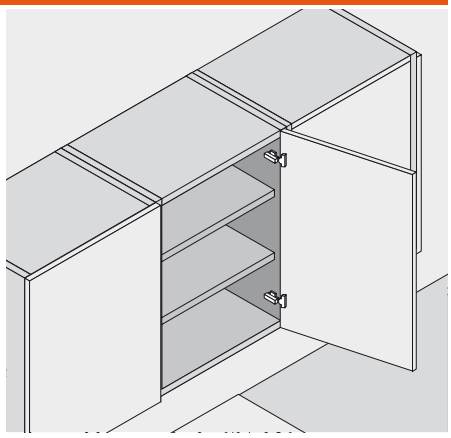

Informace k objednávce

Naložené dveře

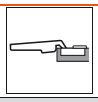
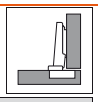

Miska INSERTA		Č. artiklu
Ocelová miska	S pruž.	73T5590B
Ocelová miska	Bez pruž.	72T5590BTL

Miska k našroubování		
Ocelová miska	S pruž.	73T5550
Ocelová miska	Bez pruž.	72T5550.TL

Miska k nalisování		40 MZM.0040
Ocelová miska	S pruž.	73T5580

Příslušenství

BLUMOTION 973A K nasazení		
Ocel	Poniklovan.	973A0500.01

Krytka		
Ocel		Poniklovan.
Nepotištěná		70.1503
Ražená	Blum	70.1503.BP

Při použití BLUMOTION 973A není zapotřebí žádná krytka!

Příslušenství – všeobecné

Krytka misky Pro misku k našroubování a nalis		
Ocel	Poniklovan.	70T1504

TIP-ON pro dvířka Pro závěsy bez pružin	
Standardní verze	955.1004
Prodloužená délka	955A1004

Vruty do dřevotřísky	
3.5 x 15 mm	609.1500
3.5 x 17 mm	609.1700

Pokyny k bokům

Přehled – CLIP top – závěsy	153
Přehled – BLUMOTION pro dvířka	245
Přehled – TIP-ON pro dvířka	261
Příslušenství – montážní podložky	234
Příslušenství – krytka	240
Příslušenství – všeobecné	241
Montáž, demontáž a seřízení	243
Přehled – pomůcky pro zpracování	705
Další technické informace	804

Speciální závěs, 120°

Plánování

Rozměry závěsu a výpočet mezery při nastavení ze závodu (montážní podložka = 0 mm)

Přesah dveří při plném otevření

Naložené dveře



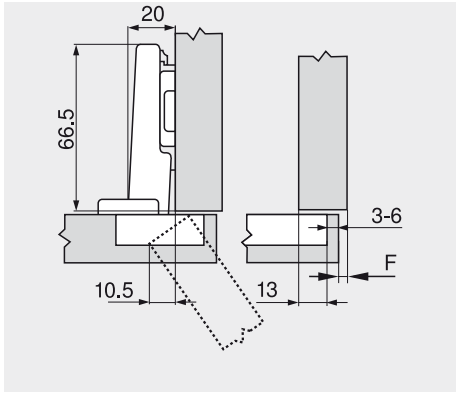

F Mezera

Odstup misky

	Přesah čela												
	7	8	9	10	11	12	13	14	15	16	17	18	19
0										3	4	5	6
3							3	4	5	6			
6				3	4	5	6						
9	3	4	5	6									
Mont. podložka													

Minimální mezera (F) pro dveře se sraženými hranami (R = 1 mm) při nastavení ze závodu

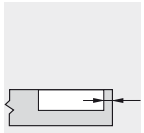

Odstup misky	Tloušťka dveří											
	16	18	19	20	21	22	24	26	28	30	31	32
3	0.9	1.4	1.7	2.0	2.4	2.7	4.0	Doporučujeme montáž na zkoušku				
4	0.9	1.4	1.6	1.9	2.4	2.6	3.7					
5	0.9	1.4	1.6	1.9	2.2	2.5	3.6					
6	0.9	1.3	1.5	1.8	2.1	2.4	3.4					
-												
Navíc u seřízení do stran + 2 mm												
	+ 0.3	+ 0.4	+ 0.5	+ 0.5	+ 0.5	+ 0.6	+ 0.5					

Seřízení a nastavení

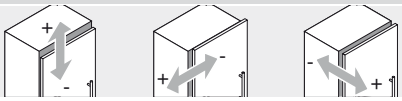

max. ± 3.0 mm
Viz. montážní podložky

± 2.0 mm

+ 3.0 mm
- 2.0 mm

Infobox

Doporučujeme Vám plánování korpusů s testem pro zjištění případné kolize s DYNAPLAN na přiloženém DVD DYNALOG limited – bezplatně!

Montáž šroubováním

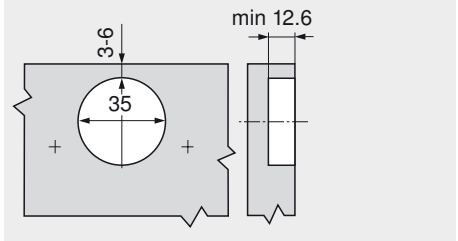

Montáž technikou INSERTA/nalisováním

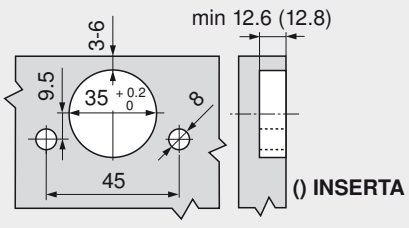

Rozměry misky

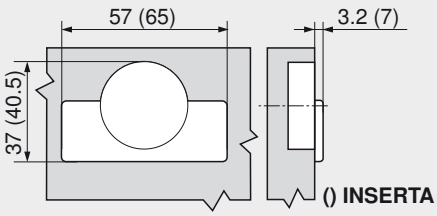

CLIP top – systém závěsů

► CLIP top – závěsy

►► Standardní použití

BLUMOTION | TIP-ON | 110°

Závěs, 110°



- Celokovový závěs, poniklovaný
- Úhel otevření 110°
- S komfortním nastavením hloubky šnekovým závitem
- S nebo bez zavírací mechaniky (pružina)
- Montáž a demontáž dvířek na korpusu bez nářadí
- Nastavitelnost ve třech směrech (s odpovídající montážní podložkou)
- U techniky **INSERTA** navíc montáž misky bez nářadí

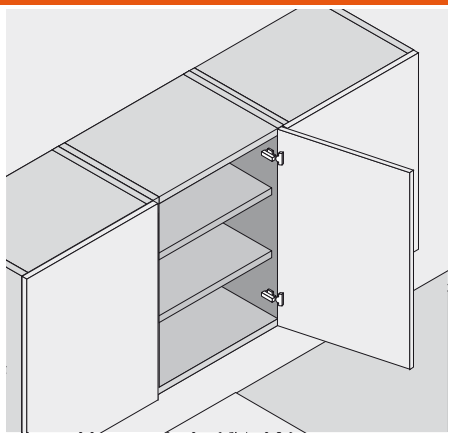

Informace k objednávce

Naložené dveře

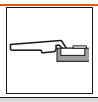

Miska INSERTA		Č. artiklu
Ocelová miska	S pruž.	71T3590
Ocelová miska	Bez pruž.	70T3590.TL

Miska k našroubování		
Ocelová miska	S pruž.	71T3550
Ocelová miska	Bez pruž.	70T3550.TL

Miska k nalisování	40	MZM.0040
Ocelová miska	S pruž.	71T3580

Příslušenství

BLUMOTION 973A K nasazení		
Ocel	Poniklovan.	973A0500.01

Krytka		
Ocel		Poniklovan.
Nepotištěná		70.1503
Ražená	Blum	70.1503.BP

Při použití BLUMOTION 973A není zapotřebí žádná krytka!

Polonaložené dveře

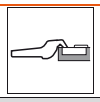

Miska INSERTA		Č. artiklu
Ocelová miska	S pruž.	71T3690
Ocelová miska	Bez pruž.	70T3690.TL

Miska k našroubování		
Ocelová miska	S pruž.	71T3650
Ocelová miska	Bez pruž.	70T3650.TL

Miska k nalisování	40	MZM.0040
Ocelová miska	S pruž.	71T3680

Příslušenství

BLUMOTION 973A K nasazení		
Ocel	Poniklovan.	973A0600

Krytka		
Ocel		Poniklovan.
Nepotištěná		70.1663
Potištěná	Blum	70.1663.BL

Při použití BLUMOTION 973A není zapotřebí žádná krytka!

Vložené dveře

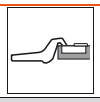

Miska INSERTA		Č. artiklu
Ocelová miska	S pruž.	71T3790
Ocelová miska	Bez pruž.	70T3790.TL

Miska k našroubování		
Ocelová miska	S pruž.	71T3750
Ocelová miska	Bez pruž.	70T3750.TL

Miska k nalisování	40	MZM.0040
Ocelová miska	S pruž.	71T3780

Příslušenství

BLUMOTION 973A K nasazení		
Ocel	Poniklovan.	973A0700

Krytka		
Ocel		Poniklovan.
Nepotištěná		70.1663
Potištěná	Blum	70.1663.BL

Při použití BLUMOTION 973A není zapotřebí žádná krytka!

Příslušenství – všeobecné

Krytka misky Pro misku k našroubování a nalis		
Ocel	Poniklovan.	70T3504

Omezovač úhlu otevření 86°		
Plast	Čern.	70T3553

TIP-ON pro dvířka Pro závěsy bez pružin	
Standardní verze	955.1004
Prodloužená délka	955A1004

Vruty do dřevotřísky	
3.5 x 15 mm	609.1500
3.5 x 17 mm	609.1700

Pokyny k bokům

Přehled – CLIP top – závěsy	153
Přehled – BLUMOTION pro dvířka	245
Přehled – TIP-ON pro dvířka	261
Příslušenství – montážní podložky	234
Příslušenství – krytka	240
Příslušenství – všeobecné	241
Montáž, demontáž a seřízení	243
Přehled – pomůcky pro zpracování	705
Další technické informace	804

Závěs, 110°

Plánování

Rozměry závěsu a výpočet mezery při nastavení ze závodu (montážní podložka = 0 mm)

Přesah dveří při plném otevření

Naložené dveře

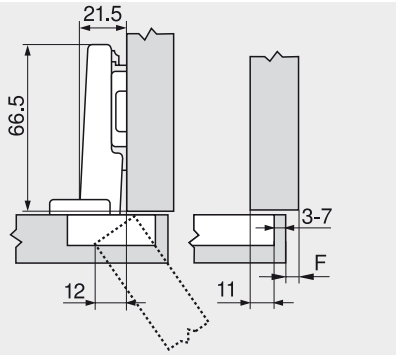

Polonaložené dveře

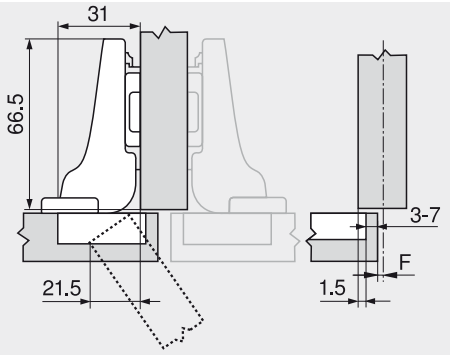

Vložené dveře

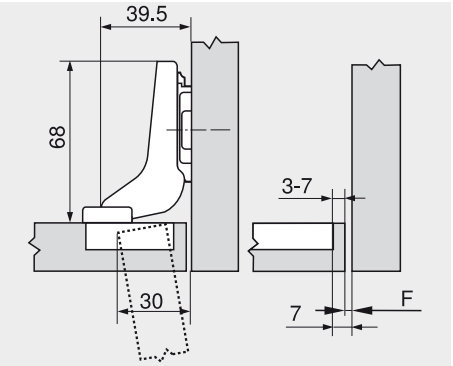

F Mezera

Polohu našroubování podložky odsaďte o sílu dveří + 1.5 mm

Odstup misky

	Přesah čela														
	-	5	6	7	8	9	10	11	12	13	14	15	16	17	18
0											3	4	5	6	7
3								3	4	5	6	7			
6					3	4	5	6	7						
9		3	4	5	6	7									
Mont. podložka															

	Přesah čela																
	-	-4.5	-3.5	-2.5	-1.5	-0.5	0.5	1.5	2.5	3.5	4.5	5.5	6.5	7.5	8.5
0											3	4	5	6	7
3								3	4	5	6	7			
6					3	4	5	6	7						
9		3	4	5	6	7									
Mont. podložka															

	Přesah čela														
											-4	-3	-2	-1	0
0											3	4	5	6	7
3															
6															
9															
Mont. podložka															

Minimální mezera (F) pro dveře se sraženými hranami (R = 1 mm) při nastavení ze závodu



Odstup misky	Tloušťka dveří 16	18	19	20	21	22	23	24	25	26	28	30
3	0.5	0.8	1.0	1.2	1.5	1.8	2.2	2.7	3.5	4.3	Doporučujeme montáž na zkoušku	
4	0.5	0.8	1.0	1.2	1.4	1.7	2.0	2.5	3.1	3.8		
5	0.5	0.8	0.9	1.2	1.4	1.7	2.0	2.4	2.9	3.4		
6	0.5	0.8	0.9	1.2	1.3	1.6	1.9	2.3	2.7	3.2		
7	0.5	0.8	0.9	1.1	1.3	1.6	1.9	2.2	2.6	3.0		
Navíc u seřízení do stran + 2 mm												
	+ 0.2	+ 0.4	+ 0.4	+ 0.5	+ 0.5	+ 0.5	+ 0.5	+ 0.5	+ 0.5	+ 0.5		

Seřízení a nastavení

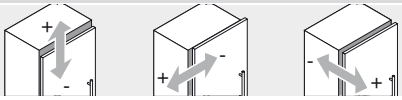

max. ± 3.0 mm
Viz. montážní podložky

± 2.0 mm

+ 3.0 mm
- 2.0 mm

Infobox

Doporučujeme Vám plánování korpusů s testem pro zjištění případné kolize s DYNAPLAN na přiloženém DVD DYNALOG limited – bezplatně!

Montáž šroubováním

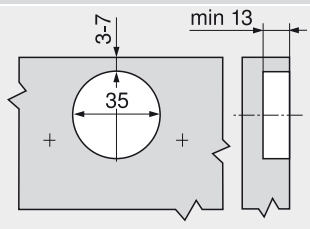

Montáž technikou INSERTA/nalisováním

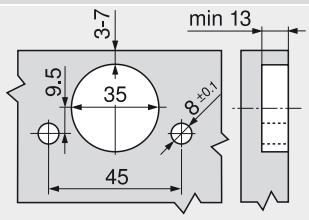

Rozměry misky

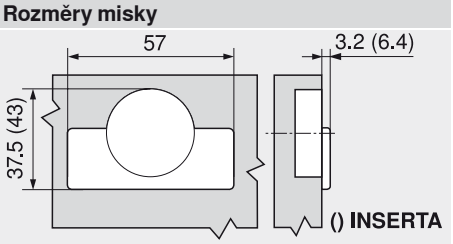

CLIP top – systém závěsů

► CLIP top – závěsy

►► Standardní použití

BLUMOTION TIP-ON 110°

Speciální závěs, 110°



- **Závěs pro velké překrytí u silných korpusových stěn**
- Celokovový závěs, poniklovaný
- Úhel otevření 110°
- S komfortním nastavením hloubky šnekovým závitem
- S nebo bez zavírací mechaniky (pružina)
- Montáž a demontáž dvířek na korpusu bez nářadí
- Nastavitelnost ve třech směrech (s odpovídající montážní podložkou)
- U techniky **INSERTA** navíc montáž misky bez nářadí

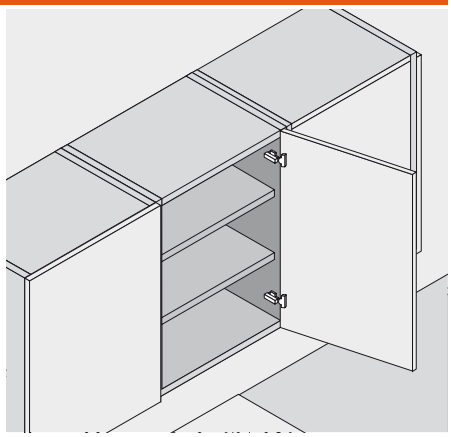

Informace k objednávce

Naložené dveře

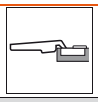
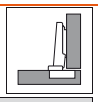

Miska INSERTA		Č. artiklu
Ocelová miska	S pruž.	73T3590
Ocelová miska	Bez pruž.	72T3590.TL

Miska k našroubování		
Ocelová miska	S pruž.	73T3550
Ocelová miska	Bez pruž.	72T3550.TL

Miska k nalisování	40	MZM.0040
Ocelová miska	S pruž.	73T3580

Příslušenství

BLUMOTION 973A K nasazení		
Ocel	Poniklovan.	973A0500.01

Krytka		
Ocel		Poniklovan.
Nepotištěná		70.1503
Ražená	Blum	70.1503.BP

Při použití BLUMOTION 973A není zapotřebí žádná krytka!

Příslušenství – všeobecné

Krytka misky Pro misku k našroubování a nalis		
Ocel	Poniklovan.	70T3504

Omezovač úhlu otevření 86°		
Plast	Čern.	70T3553

TIP-ON pro dvířka Pro závěsy bez pružin	
Standardní verze	955.1004
Prodloužená délka	955A1004

Vruty do dřevotřísky	
3.5 x 15 mm	609.1500
3.5 x 17 mm	609.1700

Pokyny k bokům

Přehled – CLIP top – závěsy	153
Přehled – BLUMOTION pro dvířka	245
Přehled – TIP-ON pro dvířka	261
Příslušenství – montážní podložky	234
Příslušenství – krytka	240
Příslušenství – všeobecné	241
Montáž, demontáž a seřízení	243
Přehled – pomůcky pro zpracování	705
Další technické informace	804

Speciální závěs, 110°

Plánování

Rozměry závěsu a výpočet mezery při nastavení ze závodu (montážní podložka = 0 mm)

Přesah dveří při plném otevření

Naložené dveře





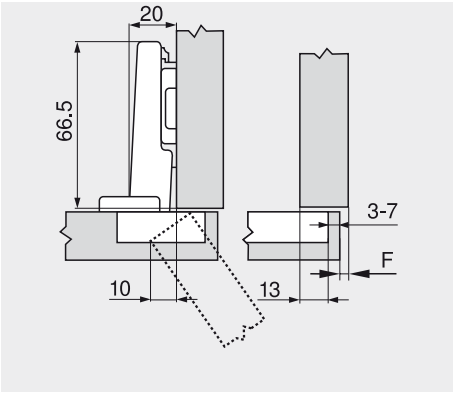

F Mezera

Odstup misky

	Přesah čela														
	-	7	8	9	10	11	12	13	14	15	16	17	18	19	20
0											3	4	5	6	7
3								3	4	5	6	7			
6					3	4	5	6	7						
9		3	4	5	6	7									

Mont. podložka

Minimální mezera (F) pro dveře se sraženými hranami (R = 1 mm) při nastavení ze závodu

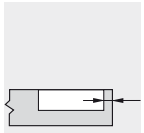

Odstup misky	Tloušťka dveří											
	16	18	19	20	21	22	23	24	25	26	28	30
3	0.5	0.8	1.0	1.2	1.5	1.8	2.2	2.7	3.5	4.3	Doporučujeme montáž na zkoušku	
4	0.5	0.8	1.0	1.2	1.4	1.7	2.0	2.5	3.1	3.8		
5	0.5	0.8	0.9	1.2	1.4	1.7	2.0	2.4	2.9	3.4		
6	0.5	0.8	0.9	1.2	1.3	1.6	1.9	2.3	2.7	3.2		
7	0.5	0.8	0.9	1.1	1.3	1.6	1.9	2.2	2.6	3.0		
Navíc u seřízení do stran + 2 mm												
	+ 0.2	+ 0.4	+ 0.4	+ 0.5	+ 0.5	+ 0.5	+ 0.5	+ 0.5	+ 0.5	+ 0.5		

Seřízení a nastavení

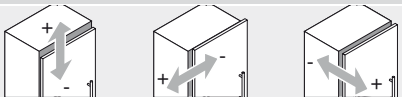

max. ± 3.0 mm Viz. montážní podložky | ± 2.0 mm | + 3.0 mm - 2.0 mm

Infobox

Doporučujeme Vám plánování korpusů s testem pro zjištění případné kolize s DYNAPLAN na přiloženém DVD DYNALOG limited – bezplatně!

Montáž šroubováním

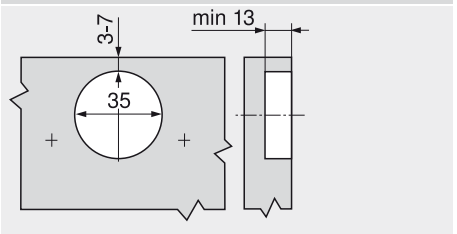

Montáž technikou INSERTA/nalisováním

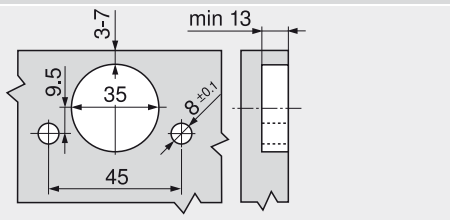

Rozměry misky

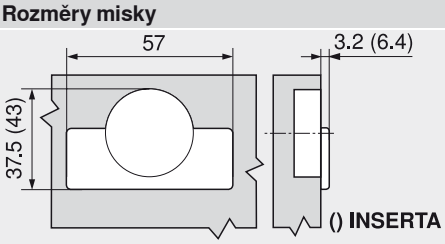

CLIP top – systém závěsů

► CLIP top – závěsy

►► Standardní použití

BLUMOTION | TIP-ON | 107°

Závěs, 107°



- Celokovový závěs, poniklovaný
- Úhel otevření 107°
- S komfortním nastavením hloubky šnekovým závitem
- S nebo bez zavírací mechaniky (pružina)
- Montáž a demontáž dvířek na korpusu bez nářadí
- Nastavitelnost ve třech směrech (s odpovídající montážní podložkou)
- U techniky **INSERTA** navíc montáž misky bez nářadí

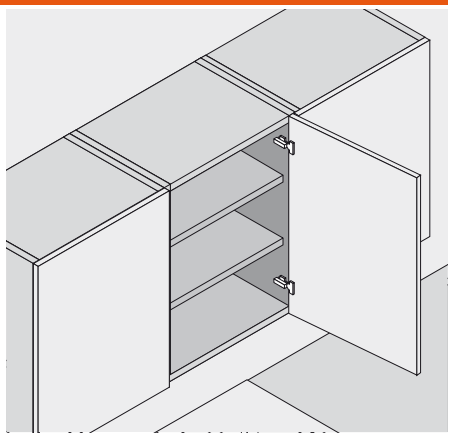

Informace k objednávce

Naložené dveře

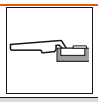

Miska INSERTA

		Č. artiklu
Ocelová miska	S pruž.	75T1590B
Ocelová miska	Bez pruž.	74T1590BTL

Miska k našroubování

Ocelová miska	S pruž.	75T1550
Ocelová miska	Bez pruž.	74T1550.TL

Miska k nalisování 40 MZM.0040

Ocelová miska	S pruž.	75T1580

Příslušenství

BLUMOTION 973A
K nasazení

Ocel	Poniklovan.	973A0500.01

Krytka

Ocel		Poniklovan.
Nepotištěná		70.1503
Ražená	Blum	70.1503.BP

Při použití BLUMOTION 973A není zapotřebí žádná krytka!

Polonaložené dveře

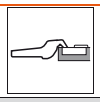

Miska INSERTA

		Č. artiklu
Ocelová miska	S pruž.	75T1690B
Ocelová miska	Bez pruž.	74T1690BTL

Miska k našroubování

Ocelová miska	S pruž.	75T1650
Ocelová miska	Bez pruž.	74T1650.TL

Miska k nalisování 40 MZM.0040

Ocelová miska	S pruž.	75T1680

Příslušenství

BLUMOTION 973A
K nasazení

Ocel	Poniklovan.	973A0600

Krytka

Ocel		Poniklovan.
Nepotištěná		70.1663
Potištěná	Blum	70.1663.BL

Při použití BLUMOTION 973A není zapotřebí žádná krytka!

Vložené dveře

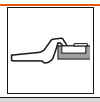

Miska INSERTA

		Č. artiklu
Ocelová miska	S pruž.	75T1790B
Ocelová miska	Bez pruž.	74T1790BTL

Miska k našroubování

Ocelová miska	S pruž.	75T1750
Ocelová miska	Bez pruž.	74T1750.TL

Miska k nalisování 40 MZM.0040

Ocelová miska	S pruž.	75T1780

Příslušenství

BLUMOTION 973A
K nasazení

Ocel	Poniklovan.	973A0700

Krytka

Ocel		Poniklovan.
Nepotištěná		70.1663
Potištěná	Blum	70.1663.BL

Při použití BLUMOTION 973A není zapotřebí žádná krytka!

Příslušenství – všeobecné

Krytka misky
Pro misku k našroubování a nalis

Ocel	Poniklovan.	70T1504

Omezovač úhlu otevření
86°

Plast	Čern.	☎ 74.1103

TIP-ON pro dvířka
Pro závěsy bez pružin

Standardní verze	955.1004
Prodloužená délka	955A1004

Vruty do dřevotřísky

3.5 x 15 mm	609.1500
3.5 x 17 mm	609.1700

Pokyny k bokům

Přehled – CLIP top – závěsy	153
Přehled – BLUMOTION pro dvířka	245
Přehled – TIP-ON pro dvířka	261
Příslušenství – montážní podložky	234
Příslušenství – krytka	240
Příslušenství – všeobecné	241
Montáž, demontáž a seřízení	243
Přehled – pomůcky pro zpracování	705
Další technické informace	804

Závěs, 107°

Plánování

Rozměry závěsu a výpočet mezery při nastavení ze závodu (montážní podložka = 0 mm)

Přesah dveří při plném otevření

Naložené dveře

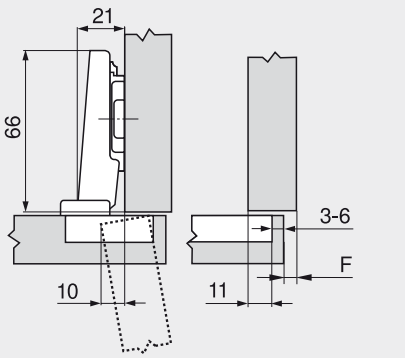

Polonaložené dveře

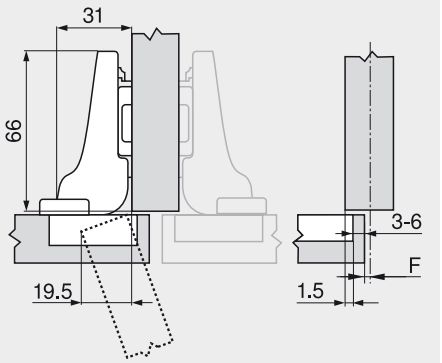

Vložené dveře

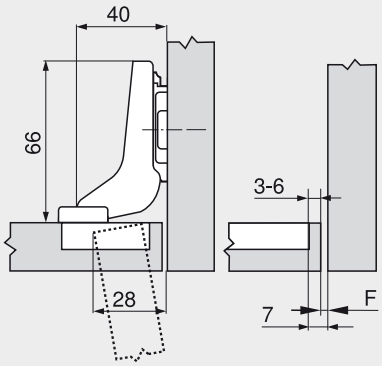

F Mezera

Polohu našroubování podložky odsaďte o sílu dveří + 1.5 mm

Odstup misky

	Přesah čela												
	5	6	7	8	9	10	11	12	13	14	15	16	17
0										3	4	5	6
3							3	4	5	6			
6				3	4	5	6						
9	3	4	5	6									
	Mont. podložka												

	Přesah čela														
	-4.5	-3.5	-2.5	-1.5	-0.5	0.5	1.5	2.5	3.5	4.5	5.5	6.5	7.5		
0										3	4	5	6		
3							3	4	5	6					
6				3	4	5	6								
9	3	4	5	6											
	Mont. podložka														

	Přesah čela														
										-4	-3	-2	-1		
0										3	4	5	6		
3															
6															
9															
	Mont. podložka														

Minimální mezera (F) pro dveře se sraženými hranami (R = 1 mm) při nastavení ze závodu



Odstup misky	Tloušťka dveří 16	18	19	20	21	22	24	26	28	30	31	32
3	0.5	1.0	1.3	1.6	2.1	2.7	4.3	Doporučujeme montáž na zkoušku				
4	0.5	0.9	1.2	1.5	2.0	2.5	3.9					
5	0.5	0.9	1.2	1.4	1.8	2.3	3.6					
6	0.5	0.8	1.1	1.4	1.7	2.2	3.3					
-												
Navíc u seřízení do stran + 2 mm												
	+ 0.1	+ 0.2	+ 0.2	+ 0.3	+ 0.3	+ 0.3	+ 0.3					

Seřízení a nastavení

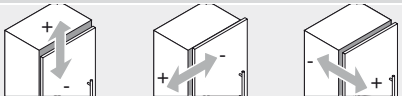

max. ± 3.0 mm
Viz. montážní podložky

± 2.0 mm

+ 3.0 mm
- 2.0 mm

Infobox

Doporučujeme Vám plánování korpusů s testem pro zjištění případné kolize s DYNAPLAN na přiloženém DVD DYNALOG limited – bezplatně!

Montáž šroubováním

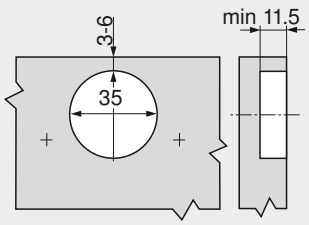

Montáž technikou INSERTA/nalisováním

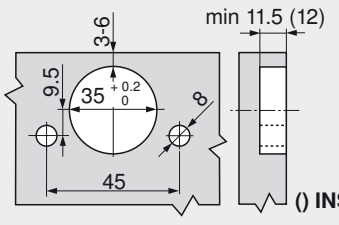

() INSERTA

Rozměry misky

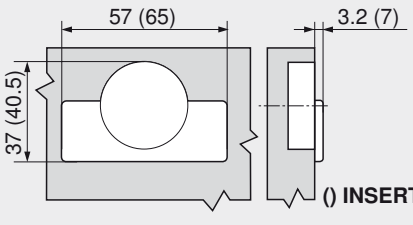

() INSERTA

CLIP top – systém závěsů

► CLIP top – závěsy

►► Standardní použití

BLUMOTION TIP-ON 100°

CLIP závěs, 100°



- Celokovový závěs, poniklovaný
- Úhel otevření 100°
- S nebo bez zavírací mechaniky (pružina)
- Montáž a demontáž dvířek na korpusu bez nářadí
- Nastavitelnost ve třech směrech (s odpovídající montážní podložkou)
- U techniky **INSERTA** navíc montáž misky bez nářadí

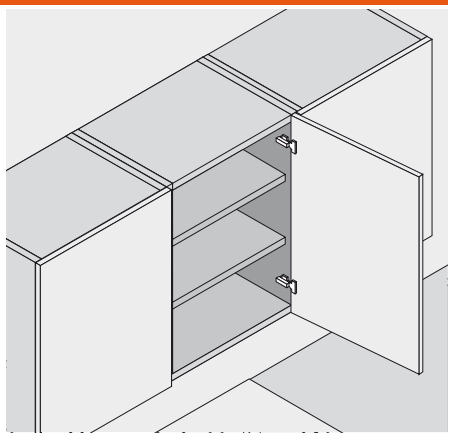

Informace k objednávce

Naložené dveře		
Miska INSERTA		Č. artiklu
Ocelová miska	S pruž.	71M2590B
Miska k našroubování		
Ocelová miska	S pruž.	71M2550
Ocelová miska	Bez pruž.	70M2550.TL
Miska k nalisování	40	MZM.0040
Ocelová miska	S pruž.	71M2580
Ocelová miska	Bez pruž.	70M2580.TL
Příslušenství		
BLUMOTION 973A K nasazení		
Ocel	Poniklovan.	973A0500.01
Krytka		
Ocel		Poniklovan.
Nepotištěná		90M2503
Ražená	Blum	90M2503.BP
Při použití BLUMOTION 973A není zapotřebí žádná krytka!		

Polonaložené dveře		
Miska INSERTA		Č. artiklu
Ocelová miska	S pruž.	71M2690B
Miska k našroubování		
Ocelová miska	S pruž.	71M2650
Ocelová miska	Bez pruž.	70M2650.TL
Miska k nalisování	40	MZM.0040
Ocelová miska	S pruž.	71M2680
Ocelová miska	Bez pruž.	70M2680.TL
Příslušenství		
BLUMOTION 973A K nasazení		
Ocel	Poniklovan.	973A0600
Krytka		
Ocel		Poniklovan.
Nepotištěná		94M3603
Při použití BLUMOTION 973A není zapotřebí žádná krytka!		

Vložené dveře		
Miska INSERTA		Č. artiklu
Ocelová miska	S pruž.	71M2790B
Miska k našroubování		
Ocelová miska	S pruž.	71M2750
Ocelová miska	Bez pruž.	70M2750.TL
Miska k nalisování	40	MZM.0040
Ocelová miska	S pruž.	71M2780
Ocelová miska	Bez pruž.	70M2780.TL
Příslušenství		
BLUMOTION 973A K nasazení		
Ocel	Poniklovan.	973A0700
Krytka		
Ocel		Poniklovan.
Nepotištěná		94M3603
Při použití BLUMOTION 973A není zapotřebí žádná krytka!		

Příslušenství – všeobecné

TIP-ON pro dvířka Pro závěsy bez pružin	
Standardní verze	955.1004
Prodloužená délka	955A1004

Vruty do dřevotřísky	
3.5 x 15 mm	609.1500
3.5 x 17 mm	609.1700

Pokyny k bokům

Přehled – CLIP top – závěsy	153
Přehled – BLUMOTION pro dvířka	245
Přehled – TIP-ON pro dvířka	261
Příslušenství – montážní podložky	234
Příslušenství – krytka	240
Příslušenství – všeobecné	241
Montáž, demontáž a seřízení	243
Přehled – pomůcky pro zpracování	705
Další technické informace	804

CLIP závěs, 100°

Plánování

Rozměry závěsu a výpočet mezery při nastavení ze závodu (montážní podložka = 0 mm)

Přesah dveří při plném otevření

Naložené dveře

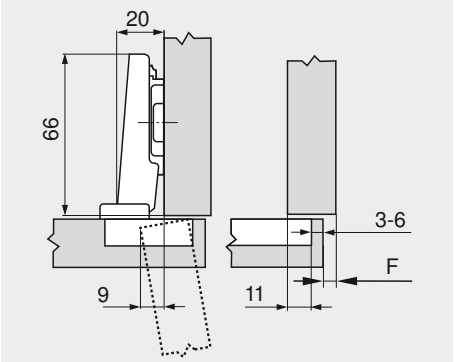

Polonaložené dveře

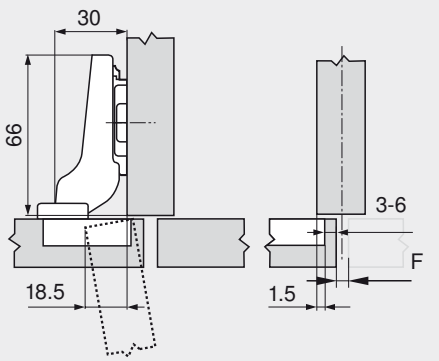

Vložené dveře

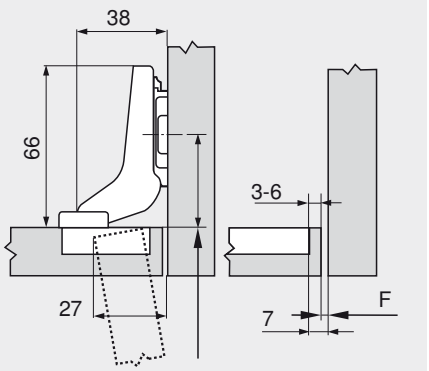

F Mezera

Polohu našroubování podložky odsaďte o sílu dveří + 1.5 mm

Odstup misky

	Přesah čela												
	5	6	7	8	9	10	11	12	13	14	15	16	17
0										3	4	5	6
3							3	4	5	6			
6				3	4	5	6						
9	3	4	5	6									
Mont. podložka													

	Přesah čela														
	-4.5	-3.5	-2.5	-1.5	-0.5	0.5	1.5	2.5	3.5	4.5	5.5	6.5	7.5		
0										3	4	5	6		
3							3	4	5	6					
6				3	4	5	6								
9	3	4	5	6											
Mont. podložka															

	Přesah čela														
												-4	-3	-2	-1
0												3	4	5	6
3															
6															
9															
Mont. podložka															

Minimální mezera (F) pro dveře se sraženými hranami (R = 1 mm) při nastavení ze závodu



Odstup misky	Tloušťka dveří 16	18	19	20	21	22	24	26	28	30	31	32
3	0.3	0.5	0.7	1.0	1.3	1.6	3.3					
4	0.3	0.5	0.7	1.0	1.2	1.6	3.2	Doporučujeme montáž na zkoušku				
5	0.3	0.5	0.7	0.9	1.2	1.5	2.6					
6	0.3	0.5	0.7	0.9	1.1	1.4	2.4					
-												
Navíc u seřízení do stran + 2 mm												
	+ 0.1	+ 0.3	+ 0.3	+ 0.4	+ 0.4	+ 0.5	+ 0.4					

Seřízení a nastavení

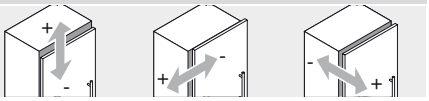

max. ± 3.0 mm
Viz. montážní podložky

± 2.0 mm

+ 3.0 mm
- 1.0 mm

Infobox

Doporučujeme Vám plánování korpusů s testem pro zjištění případné kolize s DYNAPLAN na přiloženém DVD DYNALOG limited – bezplatně!

Montáž šroubováním

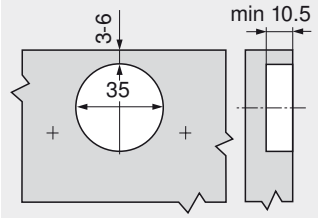

Montáž technikou INSERTA/nalisováním

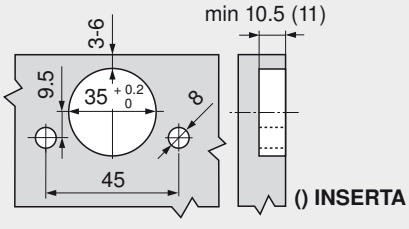

Rozměry misky

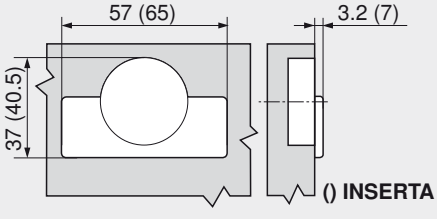

CLIP top – systém závěsů

► CLIP top – závěsy

►► Standardní použití

BLUMOTION TIP-ON 155°

Závěs, 155°



- **Pro skříně s vnitřními a policovými výsuvy (naložené dveře)**
- Celokovový závěs, poniklovaný
- Úhel otevření 155°
- S komfortním nastavením hloubky šnekovým závitem
- S nebo bez zavírací mechaniky (pružina)
- Montáž a demontáž dvířek na korpusu bez nářadí
- Nastavitelnost ve třech směrech (s odpovídající montážní podložkou)
- U techniky **INSERTA** navíc montáž misky bez nářadí

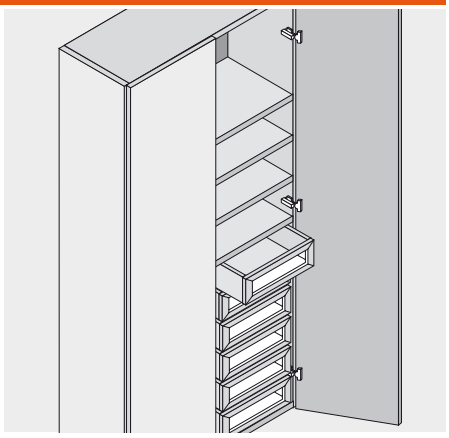

Informace k objednávce

Naložené dveře

Nulový přesah

Miska INSERTA

		Č. artiklu
Zinková miska	S pruž.	71T7540N
Zinková miska	Bez pruž.	70T7540NTL

Miska k našroubování

Zinková miska	S pruž.	71T7500N
Zinková miska	Bez pruž.	70T7500NTL

Miska k nalisování 40 MZM.0040

Zinková miska	S pruž.	71T7530N

Příslušenství

BLUMOTION 973A
K nasazení

Zinek	Poniklovan.	973A7000

Krytka

Ocel		Poniklovan.
Nepotištěná		70.7503
Potištěná	Blum	70.7503.BL

Při použití BLUMOTION 973A není zapotřebí žádná krytka!

Polonaložené dveře

Miska INSERTA

		Č. artiklu
Zinková miska	S pruž.	71T7640N

Miska k našroubování

Zinková miska	S pruž.	71T7600N

Příslušenství

BLUMOTION 973A
K nasazení

Zinek	Poniklovan.	973A7000

Krytka

Ocel		Poniklovan.
Nepotištěná		70.7503
Potištěná	Blum	70.7503.BL

Při použití BLUMOTION 973A není zapotřebí žádná krytka!

Vložené dveře

Nutno použít závěs pro polonaložené dveře resp. montáž proti sobě a montážní podložku, zvýšenou o 9 mm

Příslušenství – všeobecné

Omezovač úhlu otevření 110°

Plast	RAL 7037	70T7503N

TIP-ON pro dvířka
Pro závěsy bez pružin

Standardní verze	955.1004
Prodloužená délka	955A1004

Vruty do dřevotřísky

3.5 x 15 mm	609.1500
3.5 x 17 mm	609.1700

Pokyny k bokům

Přehled – CLIP top – závěsy	153
Přehled – BLUMOTION pro dvířka	245
Přehled – TIP-ON pro dvířka	261
Příslušenství – montážní podložky	234
Příslušenství – krytka	240
Příslušenství – všeobecné	241
Montáž, demontáž a seřízení	243
Přehled – pomůcky pro zpracování	705
Další technické informace	804

Závěs, 155°

Plánování

Rozměry závěsu a výpočet mezery při nastavení ze závodu (zvýšení montážní podložky = 0 až 9 mm)

Přesah dveří při úhlu otevření 90°

Naložené dveře

Nulový přesah

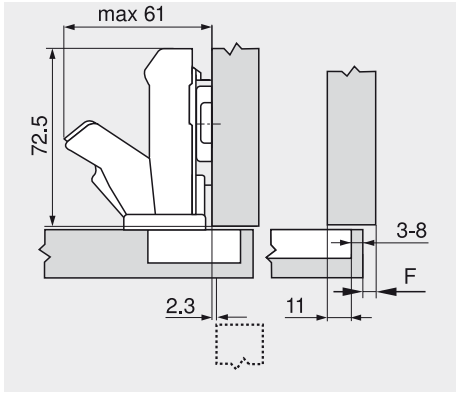

Polonaložené dveře

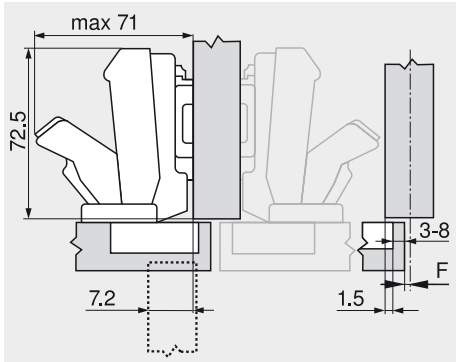

Vložené dveře

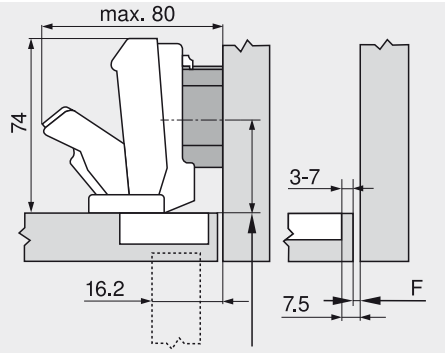

F Mezera

Polohu našroubování podložky odsaďte o sílu dveří + 1.5 mm

Odstup misky

	Přesah čela													
	5	6	7	8	9	10	11	12	13	14	15	16	17	18	19
0										3	4	5	6	7	8
3							3	4	5	6	7	8			
6				3	4	5	6	7	8						
9	3	4	5	6	7	8									
Mont. podložka															

	Přesah čela																		
	-4.5	-3.5	-2.5	-1.5	-0.5	0.5	1.5	2.5	3.5	4.5	5.5	6.5	7.5	8.5	9.5
0										3	4	5	6	7	8
3							3	4	5	6	7	8			
6				3	4	5	6	7	8						
9	3	4	5	6	7	8									
Mont. podložka															

	Přesah čela														
									-4.5	-3.5	-2.5	-1.5	-0.5		
0															
3															
6															
9									3	4	5	6	7		
Mont. podložka															

Pokos

	Č. artiklu
Mont. podložka	0 mm
Závěs pro polonaložená dvířka	

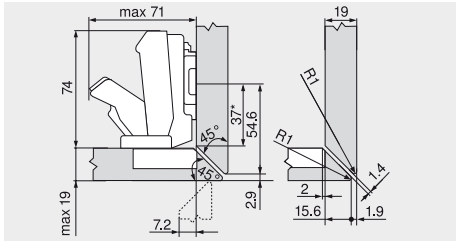

Zkosení dokola do síly dveří 19 mm

Seřízení a nastavení

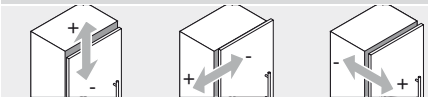

max. ± 3.0 mm
Viz. montážní podložky

± 2.0 mm

+ 3.0 mm
- 2.0 mm

Minimální mezera (F) pro dveře se sraženými hranami (R = 1 mm) při nastavení ze závodu

Do síly dveří 24 mm není potřeba žádná mezera.

Od síly dveří 24 mm (u rozestupu vyvrtávaných otvorů pro misky 7 - 8 mm od síly dveří 22 mm).

Nebo naložených dveří u zdi doporučujeme provést zkoušku pro zjištění případné kolize.

Infobox

Doporučujeme Vám plánování korpusů s testem pro zjištění případné kolize s DYNAPLAN na přiloženém DVD DYNALOG limited – bezplatně!

Montáž šroubováním

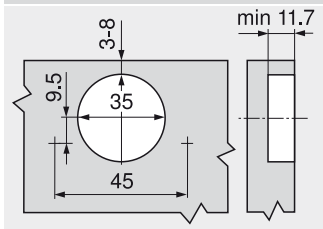

Montáž technikou INSERTA/nalisováním

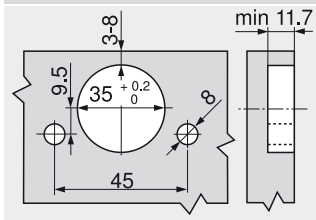

Rozměry misky

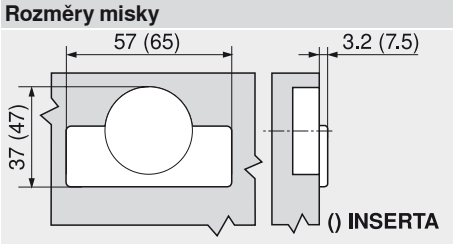

CLIP top – systém závěsů

► CLIP top – závěsy

►► Standardní použití

BLUMOTION | TIP-ON | 170°

Závěs, 170°



- Celokovový závěs, poniklovaný
- Úhel otevření 170°
- S komfortním nastavením hloubky šnekovým závitem
- S nebo bez zavírací mechaniky (pružina)
- Montáž a demontáž dvířek na korpusu bez nářadí
- Nastavitelnost ve třech směrech (s odpovídající montážní podložkou)
- U techniky **INSERTA** navíc montáž misky bez nářadí

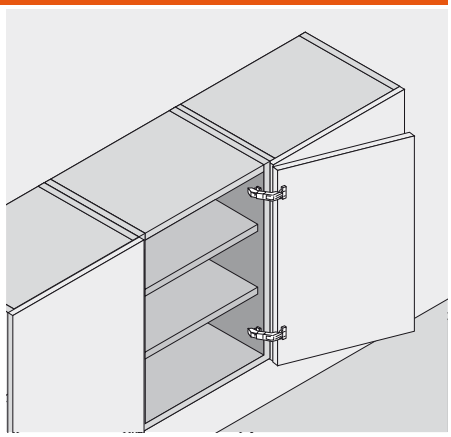

Informace k objednávce

Naložené dveře

Miska INSERTA		Č. artiklu
Zinková miska	S pruž.	71T6540B
Zinková miska	Bez pruž.	70T6540B

Miska k našroubování		
Ocelová miska	S pruž.	71T6550
Ocelová miska	Bez pruž.	70T6550

Miska k nalisování		MZM.0040
Ocelová miska	S pruž.	71T6580
Zpracování pouze s matricí		

Příslušenství

BLUMOTION 973A K nasazení		
Zinek	Poniklovan.	973A6000

Krytka		
Ocel		Poniklovan.
Nepotištěná		80.6507
Potištěná	Blum	80.6507.BL

Při použití BLUMOTION 973A není zapotřebí žádná krytka!

Polonaložené dveře

Miska INSERTA		Č. artiklu
Zinková miska	S pruž.	71T6640B
Zinková miska	Bez pruž.	70T6640B

Miska k našroubování		
Ocelová miska	S pruž.	71T6650
Ocelová miska	Bez pruž.	70T6650

Miska k nalisování		MZM.0040
Ocelová miska	S pruž.	71T6680
Zpracování pouze s matricí		

Příslušenství

BLUMOTION 973A K nasazení		
Zinek	Poniklovan.	973A6000

Krytka		
Ocel		Poniklovan.
Nepotištěná		80.6507
Potištěná	Blum	80.6507.BL

Při použití BLUMOTION 973A není zapotřebí žádná krytka!

Vložené dveře

Nutno použít závěs pro polonaložené dveře resp. montáž proti sobě a montážní podložku, zvýšenou o 9 mm

Příslušenství – všeobecné

Omezovač úhlu otevření 130°		
Plast	Čern.	☎ 70.6103

TIP-ON pro dvířka Pro závěsy bez pružin	
Standardní verze	955.1004
Prodloužená délka	955A1004

Vruty do dřevotřísky	
3.5 x 15 mm	609.1500
3.5 x 17 mm	609.1700

Pokyny k bokům

Bezpečnostní pokyn	807
Přehled – CLIP top – závěsy	153
Přehled – BLUMOTION pro dvířka	245
Přehled – TIP-ON pro dvířka	261
Příslušenství – montážní podložky	234
Příslušenství – krytka	240
Příslušenství – všeobecné	241
Montáž, demontáž a seřízení	243
Přehled – pomůcky pro zpracování	705
Další technické informace	804

Závěs, 170°

Plánování

Rozměry závěsu a výpočet mezery při nastavení ze závodu (zvýšení montážní podložky = 0 až 9 mm)

Přesah dveří při úhlu otevření 90°

Naložené dveře

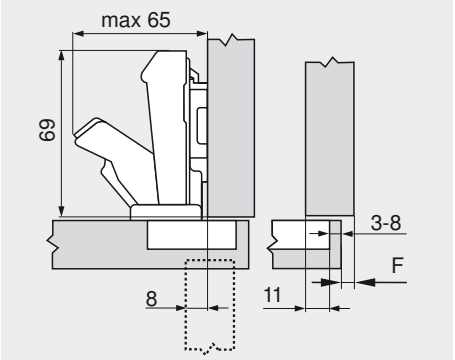

Polonaložené dveře

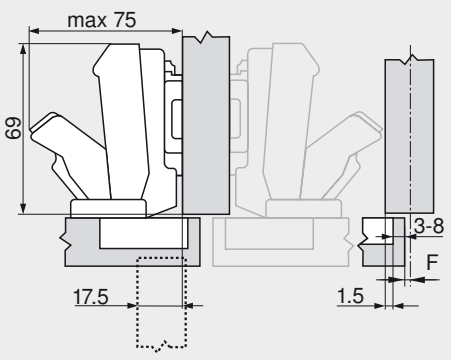

Vložené dveře

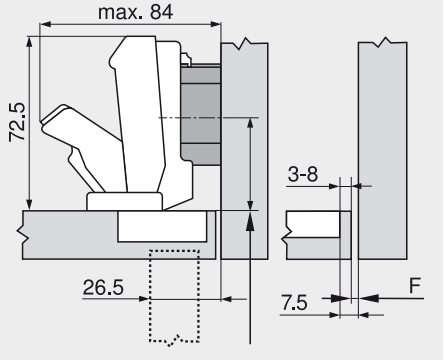

F Mezera

Polohu našroubování podložky odsaďte o sílu dveří + 1.5 mm

Odstup misky

	Přesah čela													
	5	6	7	8	9	10	11	12	13	14	15	16	17	18	19
0										3	4	5	6	7	8
3							3	4	5	6	7	8			
6				3	4	5	6	7	8						
9	3	4	5	6	7	8									
Mont. podložka															

	Přesah čela																		
	-4.5	-3.5	-2.5	-1.5	-0.5	0.5	1.5	2.5	3.5	4.5	5.5	6.5	7.5	8.5	9.5
0										3	4	5	6	7	8
3							3	4	5	6	7	8			
6				3	4	5	6	7	8						
9	3	4	5	6	7	8									
Mont. podložka															

	Přesah čela														
										-4.5	-3.5	-2.5	-1.5	-0.5	
0															
3															
6															
9										3	4	5	6	7	
Mont. podložka															

Pokos

		Č. artiklu
Mont. podložka	6 mm	175H9160
Omezovač úhlu otevření	130°	70.6103
Závěs pro polonaložená dvířka		

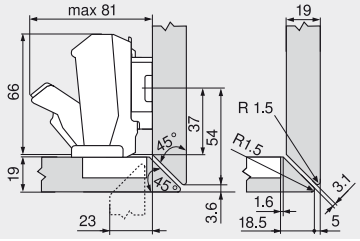

Zkosený řez (řezání na pokos) na levém i na pravém boku korpusu, ne nahoře a dole.

Seřízení a nastavení

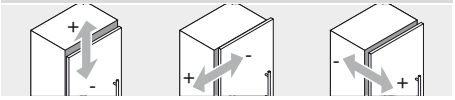

max. ± 3.0 mm
Viz. montážní podložky

± 2.0 mm

+ 3.0 mm
- 2.0 mm

Minimální mezera (F) pro dveře se sraženými hranami (R = 1 mm) při nastavení ze závodu

Do síly dveří 21 mm není potřeba žádná mezera.
Od síly dveří 22 mm doporučujeme vyzkoušet.

Infobox

Doporučujeme Vám plánování korpusů s testem pro zjištění případné kolize s DYNAPLAN na přiloženém DVD DYNALOG limited – bezplatně!

Montáž šroubováním

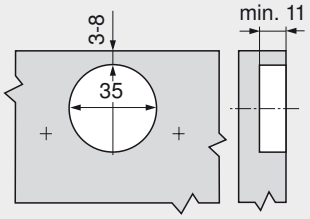

Montáž technikou INSERTA/nalisováním

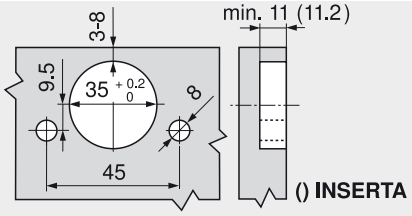

Rozměry misky

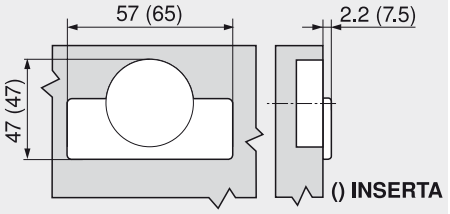

CLIP top – systém závěsů

► CLIP top – závěsy

►► Využití silných dvířek

BLUMOTION TIP-ON 95°

Závěs pro silné dveře



- **Závěs pro silná a profilovaná dvířka**
- Celokovový závěs, poniklovaný
- Úhel otevření 95°
- S komfortním nastavením hloubky šnekovým závitem
- S nebo bez zavírací mechaniky (pružina)
- Montáž a demontáž dvířek na korpusu bez nářadí
- Nastavitelnost ve třech směrech (s odpovídající montážní podložkou)
- U techniky **INSERTA** navíc montáž závěsu do dveří bez nářadí

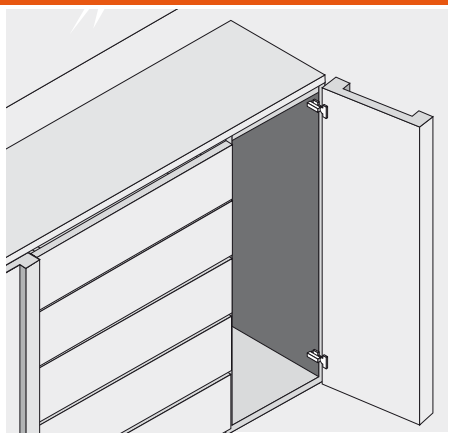

Informace k objednávce

Naložené dveře

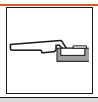

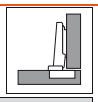

Miska INSERTA		Č. artiklu
Ocelová miska	S pruž.	71T9590B

Miska k našroubování		
Ocelová miska	S pruž.	71T9550
Ocelová miska	Bez pruž.	70T9550.TL

Miska k nalisování	40	MZM.0040
Ocelová miska	S pruž.	71T9580

Příslušenství



BLUMOTION 973A K nasazení		
Ocel	Poniklovan.	973A0500.01



Krytka		
Ocel		Poniklovan.
Nepotištěná		70.1563
Potištěná	Blum	70.1563.BL

Při použití BLUMOTION 973A není zapotřebí žádná krytka!

Polonaložené dveře

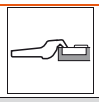

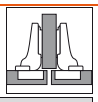

Miska INSERTA		Č. artiklu
Ocelová miska	S pruž.	71T9690B

Miska k našroubování		
Ocelová miska	S pruž.	71T9650
Ocelová miska	Bez pruž.	70T9650.TL

Miska k nalisování	40	MZM.0040
Ocelová miska	S pruž.	71T9680

Příslušenství



BLUMOTION 973A K nasazení		
Ocel	Poniklovan.	973A0600



Krytka		
Ocel		Poniklovan.
Nepotištěná		70.1663
Potištěná	Blum	70.1663.BL

Při použití BLUMOTION 973A není zapotřebí žádná krytka!

Vložené dveře

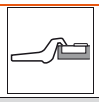



Miska INSERTA		Č. artiklu
Ocelová miska	S pruž.	71T9790B

Miska k našroubování		
Ocelová miska	S pruž.	71T9750
Ocelová miska	Bez pruž.	70T9750.TL

Miska k nalisování	40	MZM.0040
Ocelová miska	S pruž.	71T9780

Příslušenství



BLUMOTION 973A K nasazení		
Ocel	Poniklovan.	973A0700



Krytka		
Ocel		Poniklovan.
Nepotištěná		70.1663
Potištěná	Blum	70.1663.BL

Při použití BLUMOTION 973A není zapotřebí žádná krytka!

Příslušenství – všeobecné



Krytka misky Pro misku k našroubování a nalis		
Ocel	Poniklovan.	70T1504



TIP-ON pro dvířka Pro závěsy bez pružin	
Standardní verze	955.1004
Prodloužená délka	955A1004



Vruty do dřevotřísky	
3.5 x 15 mm	609.1500
3.5 x 17 mm	609.1700

Pokyny k bokům

Přehled – CLIP top – závěsy	153
Přehled – BLUMOTION pro dvířka	245
Přehled – TIP-ON pro dvířka	261
Příslušenství – montážní podložky	234
Příslušenství – krytka	240
Příslušenství – všeobecné	241
Montáž, demontáž a seřízení	243
Přehled – pomůcky pro zpracování	705
Další technické informace	804

Závěs pro silné dveře

Plánování

Rozměry závěsu a výpočet mezery při nastavení ze závodu (montážní podložka = 0 mm)

Přesah dveří při plném otevření

Naložené dveře

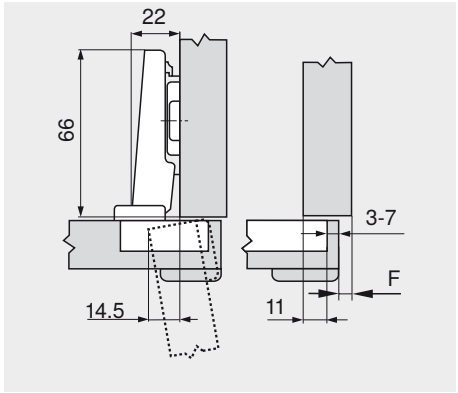

Polonaložené dveře

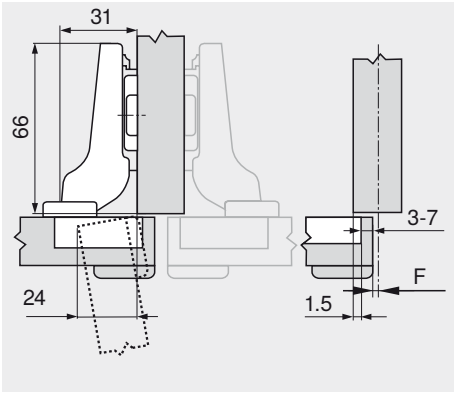

Vložené dveře

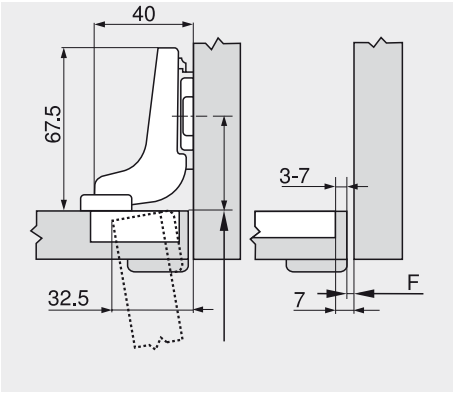

F Mezera

Polohu našroubování podložky odsaďte o sílu dveří + 1.5 mm

Odstup misky

	Přesah čela													
	-	5	6	7	8	9	10	11	12	13	14	15	16	17	18
0											3	4	5	6	7
3								3	4	5	6	7			
6					3	4	5	6	7						
9		3	4	5	6	7									
Mont. podložka															

	Přesah čela																
	-	-4.5	-3.5	-2.5	-1.5	-0.5	0.5	1.5	2.5	3.5	4.5	5.5	6.5	7.5	8.5
0											3	4	5	6	7
3								3	4	5	6	7			
6					3	4	5	6	7						
9		3	4	5	6	7									
Mont. podložka															

	Přesah čela										
								-4	-3	-2	-1	0
0								3	4	5	6	7
3												
6												
9												
Mont. podložka												

Minimální mezera (F) pro dveře se sraženými hranami (R = 1 mm) při nastavení ze závodu

Odstup misky	Tloušťka dveří											
	16	18	19	20	22	24	26	28	29	30	31	32
3	0.2	0.3	0.4	0.5	0.8	1.0	1.5	1.9	2.8	3.6	4.5	5.4
4	0.2	0.3	0.4	0.5	0.7	1.0	1.4	1.8	2.5	3.1	4.0	4.8
5	0.2	0.3	0.4	0.5	0.7	1.0	1.4	1.8	2.3	2.7	3.5	4.3
6	0.2	0.3	0.4	0.5	0.7	1.0	1.4	1.8	2.2	2.5	3.2	3.8
7	0.2	0.3	0.4	0.5	0.7	0.9	1.4	1.7	2.1	2.4	3.0	3.5
Navíc u seřízení do stran + 2 mm												
	+ 0.1	+ 0.2	+ 0.2	+ 0.2	+ 0.3	+ 0.4	+ 0.4	+ 0.5	+ 0.4	+ 0.4	+ 0.4	+ 0.3

Seřízení a nastavení

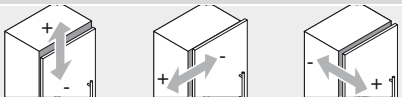

max. ± 3.0 mm Viz. montážní podložky

± 2.0 mm

+ 3.0 mm - 2.0 mm

Infobox

Doporučujeme Vám plánování korpusů s testem pro zjištění případné kolize s DYNAPLAN na přiloženém DVD DYNALOG limited – bezplatně!

Montáž šroubováním

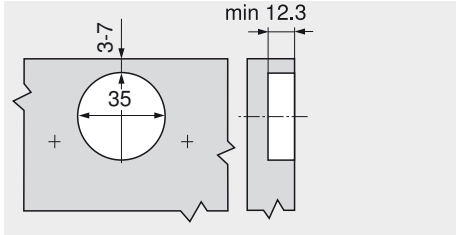

Montáž technikou INSERTA/nalisováním

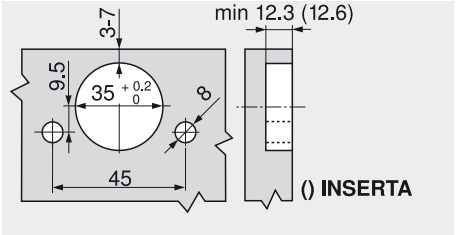

Rozměry misky

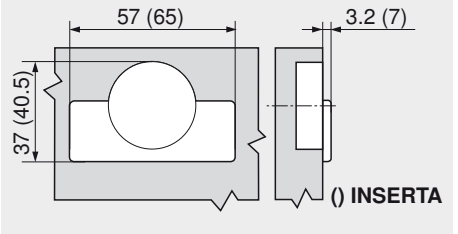

CLIP top – systém závěsů

► CLIP top – závěsy

►► Slepý úhel

BLUMOTION TIP-ON 95°

Závěs pro slepý úhel, vložený



- **Závěs pro konstrukce se slepým úhlem**
- Celokovový závěs, poniklovaný
- Úhel otevření 95°
- S komfortním nastavením hloubky šnekovým závitem
- S nebo bez zavírací mechaniky (pružina)
- Montáž a demontáž dvířek na korpusu bez nářadí
- Nastavitelnost ve třech směrech (s odpovídající montážní podložkou)
- U techniky **INSERTA** navíc montáž závěsu do dveří bez nářadí

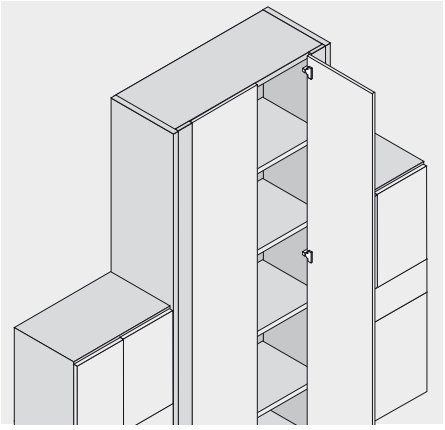

Informace k objednávce

Vložená dvířka

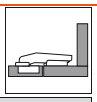



Miska INSERTA

		Č. artiklu
Ocelová miska	S pruž.	79T9590B



Miska k našroubování

Ocelová miska	S pruž.	79T9550
Ocelová miska	Bez pruž.	78T9550.TL



Miska k nalisování  MZM.0040

Ocelová miska	S pruž.	79T9580

Příslušenství



BLUMOTION 970A
K zavrtání, na straně závěsu

Plast	970A1002



Krytka

Ocel		Poniklovan.
Nepotištěná		70.1503
Ražená	Blum	70.1503.BP

Příslušenství – všeobecné



Krytka misky
Pro misku k našroubování a nalis

Ocel	Poniklovan.	70T1504



TIP-ON pro dvířka
Pro závěsy bez pružin

Standardní verze	955.1004
Prodloužená délka	955A1004



Vruty do dřevotřísky

3.5 x 15 mm	609.1500
3.5 x 17 mm	609.1700

Pokyny k bokům

Přehled – CLIP top – závěsy	153
Přehled – BLUMOTION pro dvířka	245
Přehled – TIP-ON pro dvířka	261
Příslušenství – montážní podložky	234
Příslušenství – krytka	240
Příslušenství – všeobecné	241
Montáž, demontáž a seřízení	243
Přehled – pomůcky pro zpracování	705
Další technické informace	804

Závěs pro slepý úhel, vložený

Plánování

Rozměry závěsu a výpočet mezery při nastavení ze závodu (montážní podložka = 3 mm)

Přesah dveří při plném otevření

Vložená dvířka

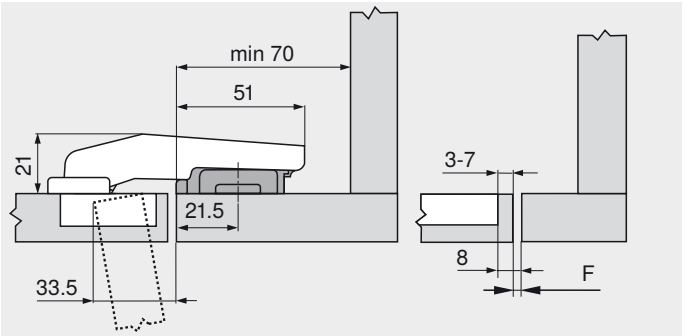

Standardní polohu pro našroubování podložky posuňte o 15.5 mm (= 21.5 mm) ke hraně slepého čela!

Používejte jen podložky zvýšené o 3 mm, pak je vnitřní plocha dveří zároveň s vnitřní plochou slepého čela.

F Mezera

Minimální mezera (F) pro dveře se sraženými hranami (R = 1 mm) při nastavení ze závodu

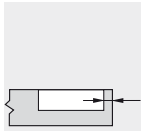

Odstup misky	Tloušťka dveří 16	18	19	20	22	24	26	28	29	30	31	32
3	0.2	0.3	0.4	0.5	0.8	1.0	1.5	1.9	Doporučujeme montáž na zkoušku			
4	0.2	0.3	0.4	0.5	0.7	1.0	1.4	1.8				
5	0.2	0.3	0.4	0.5	0.7	1.0	1.4	1.8				
6	0.2	0.3	0.4	0.5	0.7	1.0	1.4	1.8				
7	0.2	0.3	0.4	0.5	0.7	0.9	1.4	1.7				

Seřízení a nastavení

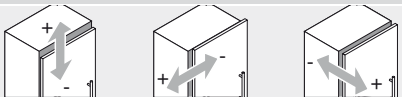

max. ± 3.0 mm Viz. montážní podložky | ± 2.5 mm | ± 1.0 mm

Montáž šroubováním

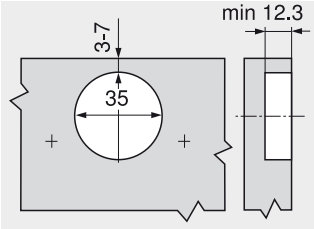

Montáž technikou INSERTA/nalisováním

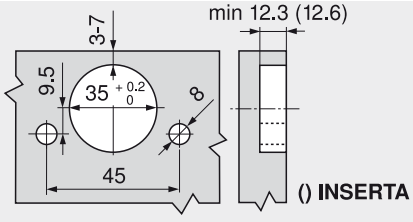

Rozměry misky

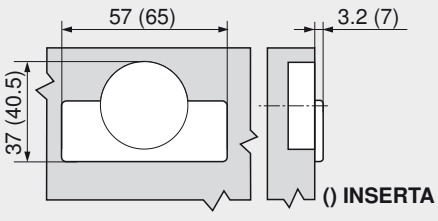

CLIP top – systém závěsů

► CLIP top – závěsy

►► Slepý úhel

BLUMOTION 95°

Závěs pro slepý úhel, naložený



- **Závěs pro konstrukce se slepým úhlem pro naložená dvířka**
- Celokovový závěs, poniklovaný
- Úhel otevření 95°
- S komfortním nastavením hloubky šnekovým závitem
- Se zavírací mechanikou (pružina)
- Montáž a demontáž dvířek na korpusu bez nářadí
- Nastavitelnost ve třech směrech (s odpovídající montážní podložkou)
- U techniky **INSERTA** navíc montáž závěsu do dveří bez nářadí

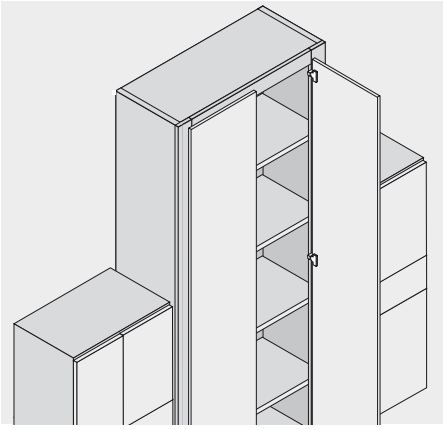

Informace k objednávce

Naložená dvířka

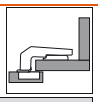

Miska INSERTA

		Č. artiklu
Ocelová miska	S pruž.	79T9990B37

Miska k našroubování

Ocelová miska	S pruž.	79T9950.37

Miska k nalisování MZM.0040

Ocelová miska	S pruž.	79T9980.37

Příslušenství

BLUMOTION 970A
K zavrtání, na straně závěsu

Plast	970A1002

Krytka

Ocel		Poniklovan.
Nepotištěná		70.1503
Ražená	Blum	70.1503.BP

Příslušenství – všeobecné

Krytka misky
Pro misku k našroubování a nalis

Ocel	Poniklovan.	70T1504

Vruty do dřevotřísky

3.5 x 15 mm	609.1500
3.5 x 17 mm	609.1700

Pokyny k bokům

Přehled – CLIP top – závěsy	153
Přehled – BLUMOTION pro dvířka	245
Příslušenství – montážní podložky	234
Příslušenství – krytka	240
Příslušenství – všeobecné	241
Montáž, demontáž a seřízení	243
Přehled – pomůcky pro zpracování	705
Další technické informace	804

Závěs pro slepý úhel, naložený

Plánování

Rozměry závěsu a výpočet mezery při nastavení ze závodu (montážní podložka = 3 mm)

Přesah dveří při plném otevření

Naložená dvířka



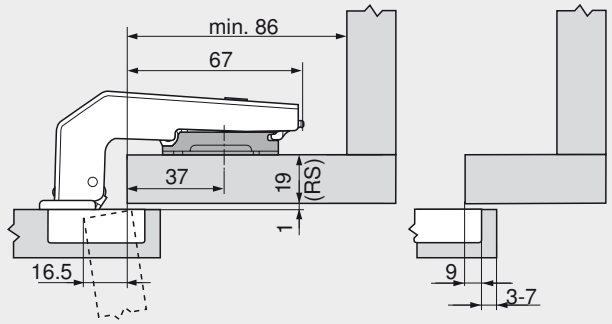

Tloušťka rámečku RS	Zvýšení montážních podložek
16 mm	6 mm
19 mm	3 mm
22 mm	0 mm

Minimální mezera (F) pro dveře se sraženými hranami (R = 1 mm) při nastavení ze závodu

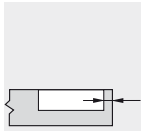

Odstup misky	Tloušťka dveří 16	18	19	20	22	24	26	28	29	30	31	32
3	0.2	0.3	0.4	0.5	0.8	1.0	1.5	1.9	Doporučujeme montáž na zkoušku			
4	0.2	0.3	0.4	0.5	0.7	1.0	1.4	1.8				
5	0.2	0.3	0.4	0.5	0.7	1.0	1.4	1.8				
6	0.2	0.3	0.4	0.5	0.7	1.0	1.4	1.8				
7	0.2	0.3	0.4	0.5	0.7	0.9	1.4	1.7				

Seřízení a nastavení

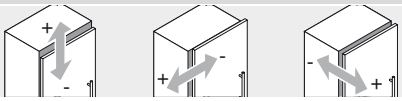

max. ± 3.0 mm
Viz. montážní podložky

± 2.5 mm

± 1.0 mm

Montáž šroubováním

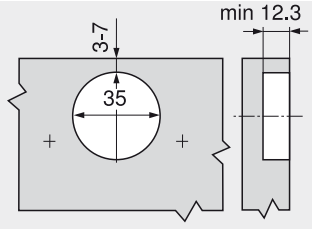

Montáž technikou INSERTA/nalisováním

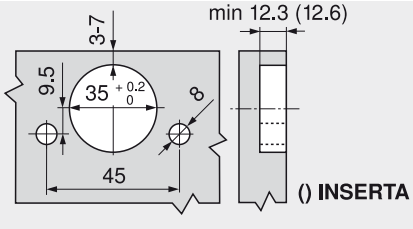

Rozměry misky

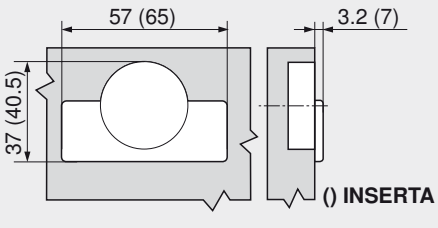

CLIP top – systém závěsů

► CLIP top – závěsy

►► Využití alurámečků

BLUMOTION TIP-ON 95°

Závěs, 95°, pro dvířka s alurámečky



- **Závěs pro dvířka s úzkým hliníkovým rámečkem**
- Úhel otevření 95°
- S komfortním nastavením hloubky šnekovým závitem
- S nebo bez zavírací mechaniky (pružina)
- Montáž a demontáž dvířek na korpusu bez nářadí
- Nastavitelnost ve třech směrech (s odpovídající montážní podložkou)
- Připevňovací šroubky jsou přiloženy

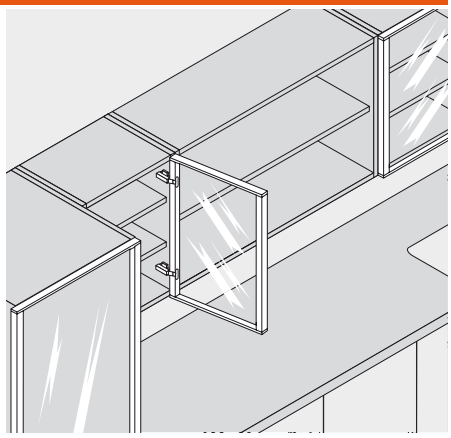

Informace k objednávce

Naložené dveře

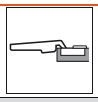

Miska k našroubování		Č. artiklu
Zinková miska	S pruž.	71T950A
Zinková miska	Bez pruž.	70T950A.TL

Příslušenství

BLUMOTION 970A K zavrtání, na straně závěsu	
Plast	970A1002

Krytka		
Ocel		Poniklovan.
Nepotištěná		70.1563
Potištěná	Blum	70.1563.BL

Polonaložené dveře

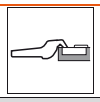

Miska k našroubování		Č. artiklu
Zinková miska	S pruž.	71T960A

Příslušenství

BLUMOTION 970A K zavrtání, na straně závěsu	
Plast	970A1002

Krytka		
Ocel		Poniklovan.
Nepotištěná		70.1663
Potištěná	Blum	70.1663.BL

Vložené dveře

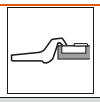

Miska k našroubování		Č. artiklu
Zinková miska	S pruž.	71T970A

Příslušenství

BLUMOTION 970A K zavrtání, na straně závěsu	
Plast	970A1002

Krytka		
Ocel		Poniklovan.
Nepotištěná		70.1663
Potištěná	Blum	70.1663.BL

Příslušenství – všeobecné

TIP-ON pro dvířka Pro závěsy bez pružin	
Standardní verze	955.1004
Prodloužená délka	955A1004

Pokyny k bokům

Přehled – CLIP top – závěsy	153
Přehled – BLUMOTION pro dvířka	245
Přehled – TIP-ON pro dvířka	261
Příslušenství – montážní podložky	234
Příslušenství – krytka	240
Příslušenství – všeobecné	241
Montáž, demontáž a seřízení	243
Přehled – pomůcky pro zpracování	705
Další technické informace	804

Závěs, 95°, pro dvířka s alurámečky

Plánování

Rozměry závěsu a výpočet mezery při nastavení ze závodu (montážní podložka = 0 mm)

Přesah dveří při plném otevření

Naložené dveře

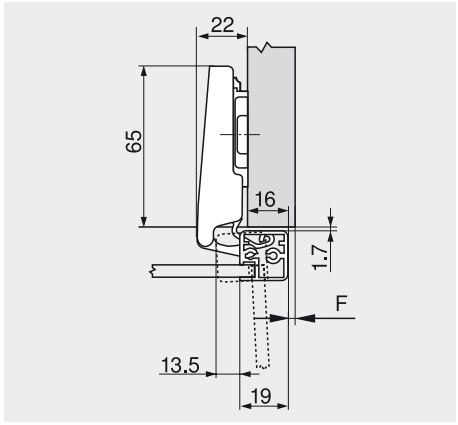

Polonaložené dveře

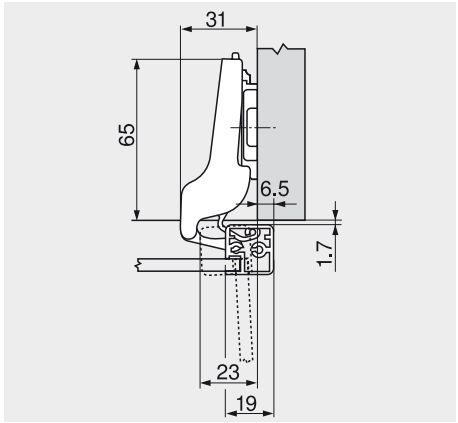

Vložené dveře

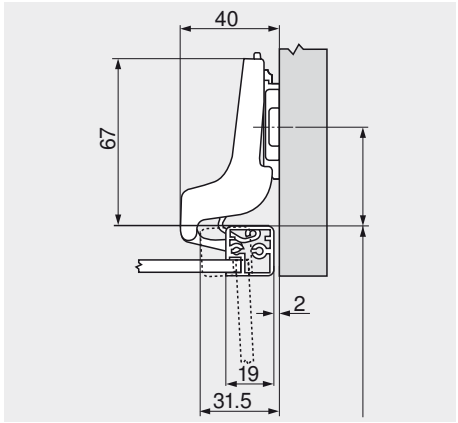

F Mezera

Polohu našroubování podložky odsaďte o sílu rámečku + 1.5 mm

Minimální mezera (F) pro dveře s alurámečky a sraženými hranami (R = 1 mm) při nastavení ze závodu

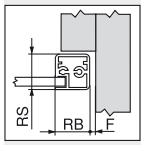

RB Šířka rámu	RS Tloušťka rámečku 18	19	20	21	22	24	25	26	27	28	30	32
18	0.2	0.3	0.4	0.6	0.7	1.2	Doporučujeme montáž na zkoušku					
19	0.2	0.3	0.4	0.6	0.7	1.2						
20	0.2	0.3	0.4	0.5	0.7	1.1						
21	0.2	0.3	0.4	0.5	0.7	1.0						
22	0.2	0.3	0.4	0.5	0.7	1.1						
Navíc u seřízení do stran + 2 mm												
	+ 0.1	+ 0.2	+ 0.3	+ 0.3	+ 0.3	+ 0.4						

Seřízení a nastavení

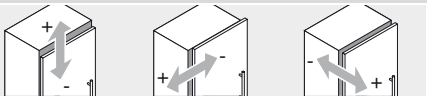

max. ± 3.0 mm Viz. montážní podložky | ± 2.0 mm | + 3.0 mm - 2.0 mm

Montáž šroubováním

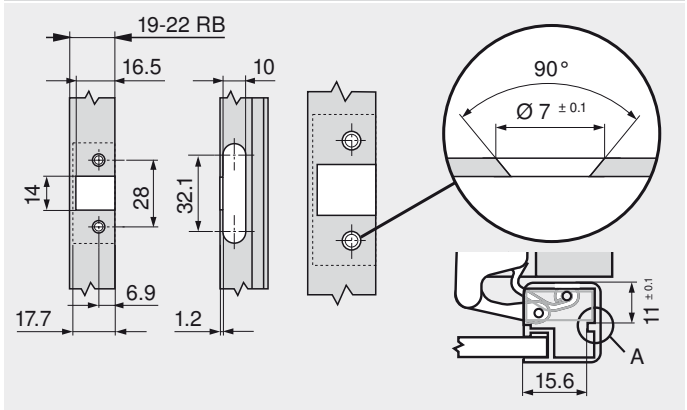

RB Šířka rámu

Miska závěsu by se měla opírat ve vyfrézovaném otvoru

Montáž

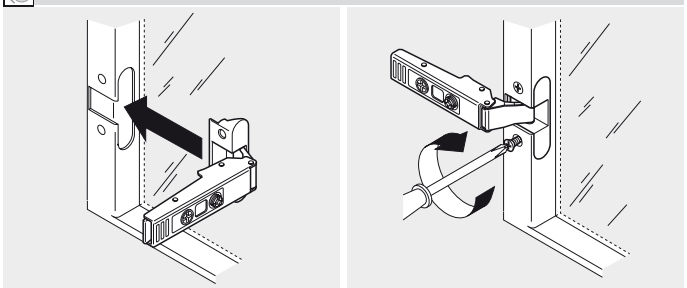

CLIP top – systém závěsů

► CLIP top – závěsy

►► Využití alurámečků

Závěs, 95°, pro dvířka s alurámečky, pro BLUMOTION



- **Závěs pro malá dvířka s úzkým hliníkovým rámečkem s miskou pro BLUMOTION 973A**
- Úhel otevření 95°
- S komfortním nastavením hloubky šnekovým závitem
- Se zavírací mechanikou (pružina)
- Montáž a demontáž dvířek na korpusu bez nářadí
- Nastavitelnost ve třech směrech (s odpovídající montážní podložkou)
- Připevňovací šroubky jsou přiloženy

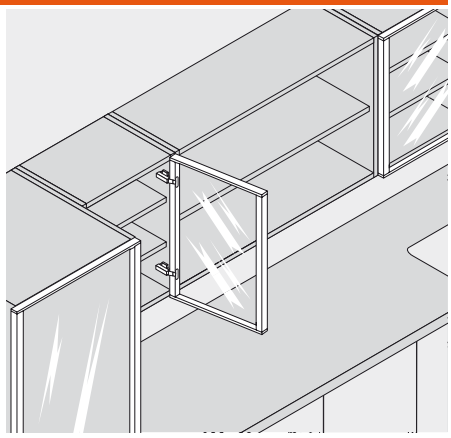

Informace k objednávce

Naložené dveře

Miska k našroubování		Č. artiklu
Zinková miska	S pruž.	71T950AB

Příslušenství

BLUMOTION 973A K nasazení		
Ocel	Poniklovan.	973A0500.01

Krytka		
Ocel		Poniklovan.
Nepotištěná		70.1563
Potištěná	Blum	70.1563.BL

Při použití BLUMOTION 973A není zapotřebí žádná krytka!

Polonaložené dveře

Miska k našroubování		Č. artiklu
Zinková miska	S pruž.	71T960AB

Příslušenství

BLUMOTION 973A K nasazení		
Ocel	Poniklovan.	973A0600

Krytka		
Ocel		Poniklovan.
Nepotištěná		70.1663
Potištěná	Blum	70.1663.BL

Při použití BLUMOTION 973A není zapotřebí žádná krytka!

Vložené dveře

Miska k našroubování		Č. artiklu
Zinková miska	S pruž.	71T970AB

Příslušenství

BLUMOTION 973A K nasazení		
Ocel	Poniklovan.	973A0700

Krytka		
Ocel		Poniklovan.
Nepotištěná		70.1663
Potištěná	Blum	70.1663.BL

Při použití BLUMOTION 973A není zapotřebí žádná krytka!

Pokyny k bokům	
Přehled – CLIP top – závěsy	153
Přehled – BLUMOTION pro dvířka	245
Příslušenství – montážní podložky	234
Příslušenství – krytka	240
Příslušenství – všeobecné	241
Montáž, demontáž a seřízení	243
Přehled – pomůcky pro zpracování	705
Další technické informace	804

Závěs, 95°, pro dvířka s alurámečky, pro BLUMOTION

Plánování

Rozměry závěsu a výpočet mezery při nastavení ze závodu (montážní podložka = 0 mm)

Přesah dveří při plném otevření

Naložené dveře

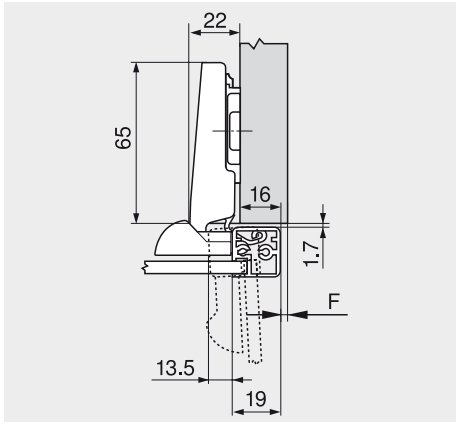

Polonaložené dveře

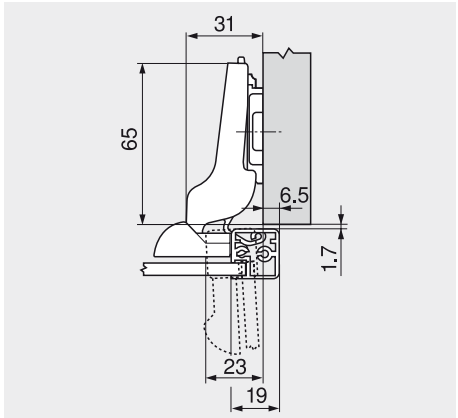

Vložené dveře

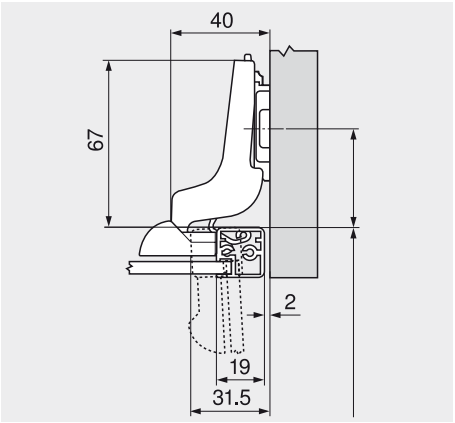

F Mezera

Polohu našroubování podložky odsaďte o sílu rámečku + 1.5 mm

Minimální mezera (F) pro dveře s alurámečky a sraženými hranami (R = 1 mm) při nastavení ze závodu

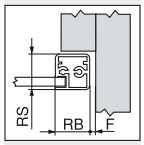

RB Šířka rámu	RS Tloušťka rámečku 18	19	20	21	22	24	25	26	27	28	30	32
18	0.2	0.3	0.4	0.6	0.7	1.2	Doporučujeme montáž na zkoušku					
19	0.2	0.3	0.4	0.6	0.7	1.2						
20	0.2	0.3	0.4	0.5	0.7	1.1						
21	0.2	0.3	0.4	0.5	0.7	1.0						
22	0.2	0.3	0.4	0.5	0.7	1.1						
Navíc u seřízení do stran + 2 mm												
	+ 0.1	+ 0.2	+ 0.3	+ 0.3	+ 0.3	+ 0.4						

Seřízení a nastavení

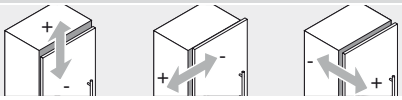

max. ± 3.0 mm
Viz. montážní podložky

± 2.0 mm

+ 3.0 mm
- 2.0 mm

Montáž šroubováním

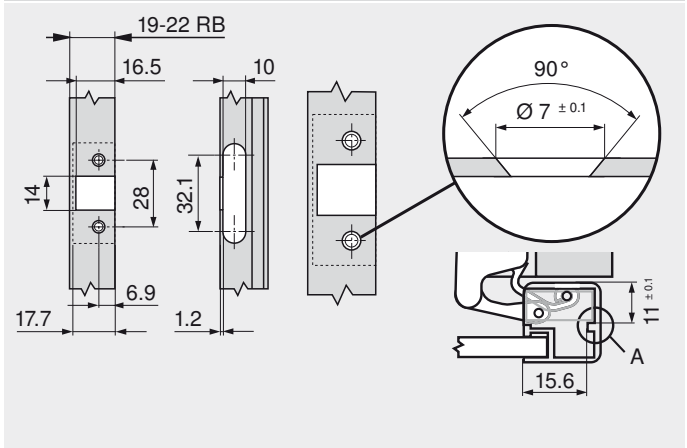

RB Šířka rámu

Miska závěsu by se měla opírat ve vyfrézovaném otvoru

Montáž

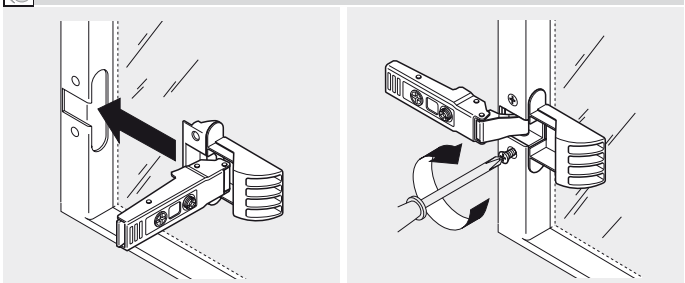

CLIP top – systém závěsů

► CLIP top – závěsy

►► Využití alurámečků

Závěs, 95°, pro dvířka s alurámečky, k upnutí



- **Závěs pro dvířka s úzkým hliníkovým rámečkem**
- **S miskou k nasazení do hliníkového profilu (není potřeba vrtat rámeček)**
- Celokovový závěs, poniklovaný
- Úhel otevření 95°
- S komfortním nastavením hloubky šnekovým závitem
- Se zavírací mechanikou (pružina)
- Montáž a demontáž dvířek na korpusu
- Nastavitelnost ve třech směrech (s odpovídající montážní podložkou)

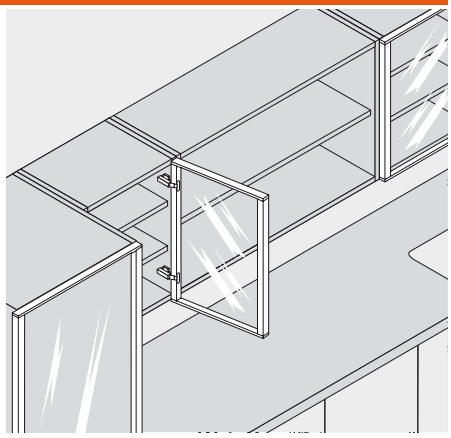

Informace k objednávce

Naložené dveře

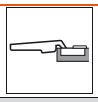

Miska k upnutí		Č. artiklu
Zinková miska	S pruž.	71T950A.22

Příslušenství

BLUMOTION 970. K zavrtání, na straně úchytky	
Plast	970.1002

Krytka		
Ocel		Poniklovan.
Nepotištěná		70.1563
Potištěná	Blum	70.1563.BL

Polonaložené dveře

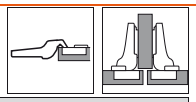

Miska k upnutí		Č. artiklu
Zinková miska	S pruž.	71T960A.22

Příslušenství

BLUMOTION 970. K zavrtání, na straně úchytky	
Plast	970.1002

Krytka		
Ocel		Poniklovan.
Nepotištěná		70.1663
Potištěná	Blum	70.1663.BL

Vložené dveře

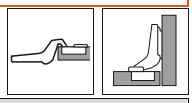

Miska k upnutí		Č. artiklu
Zinková miska	S pruž.	71T970A.22

Příslušenství

BLUMOTION 970. K zavrtání, na straně úchytky	
Plast	970.1002

Krytka		
Ocel		Poniklovan.
Nepotištěná		70.1663
Potištěná	Blum	70.1663.BL

Nutné zvýšení montážních podložek: 3 mm

Pokyny k bokům	
Přehled – CLIP top – závěsy	153
Přehled – BLUMOTION pro dvířka	245
Příslušenství – montážní podložky	234
Příslušenství – krytka	240
Příslušenství – všeobecné	241
Montáž, demontáž a seřízení	243
Přehled – pomůcky pro zpracování	705
Další technické informace	804

Závěs, 95°, pro dvířka s alurámečky, k upnutí

Plánování

Rozměry závěsu a výpočet mezery při nastavení ze závodu (zvýšení montážní podložky = 0 až 3 mm)

Přesah dveří při plném otevření

Naložené dveře





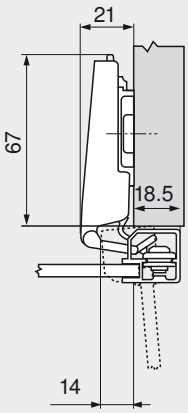

Polonaložené dveře





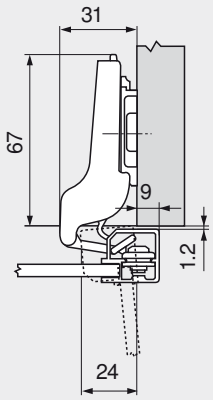

Vložené dveře





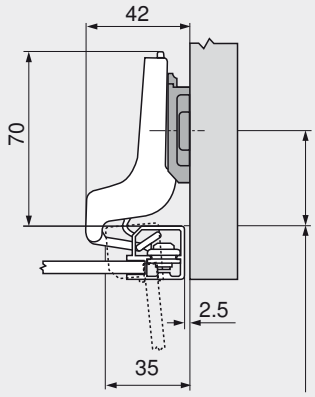

Polohu našroubování podložky odsaďte o sílu rámečku + 1.5 mm

Minimální mezera (F) pro dveře s alurámečky a sraženými hranami (R = 1 mm) při nastavení ze závodu

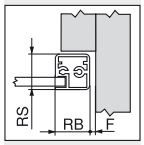

RB Šířka rámu	RS Tloušťka rámečku 18	19	20	21	22	24	25	26	27	28	30	32
18	0.2	0.3	0.4	0.6	0.7	1.2	Doporučujeme montáž na zkoušku					
19	0.2	0.3	0.4	0.6	0.7	1.2						
20	0.2	0.3	0.4	0.5	0.7	1.1						
21	0.2	0.3	0.4	0.5	0.7	1.0						
22	0.2	0.3	0.4	0.5	0.7	1.1						
Navíc u seřízení do stran + 2 mm												
	+ 0.1	+ 0.2	+ 0.3	+ 0.3	+ 0.3	+ 0.4						

Seřízení a nastavení

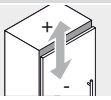

max. ± 3.0 mm
Viz. montážní podložky

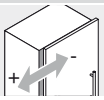

± 2.0 mm

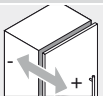

+ 3.0 mm
- 2.0 mm

Tvar drážky

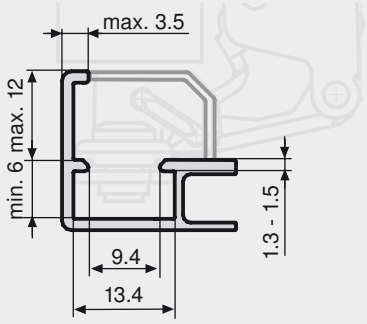

Montáž

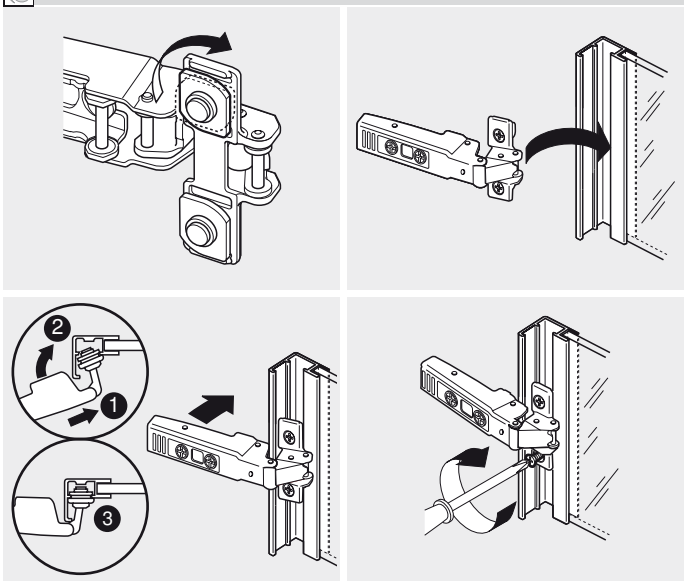

CLIP top – systém závěsů

► CLIP top – závěsy

►► Využití alurámečků

BLUMOTION TIP-ON 120°

Závěs, 120°, pro dvířka s alurámečky



- **Závěs pro dvířka s úzkým hliníkovým rámečkem**
- Úhel otevření 120°
- S komfortním nastavením hloubky šnekovým závitem
- S nebo bez zavírací mechaniky (pružina)
- Montáž a demontáž dvířek na korpusu bez nářadí
- Nastavitelnost ve třech směrech (s odpovídající montážní podložkou)
- Připevňovací šroubky jsou přiloženy

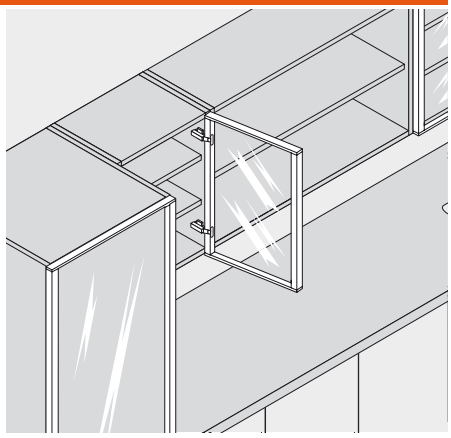

Informace k objednávce

Naložené dveře

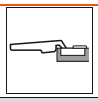

Miska k našroubování		Č. artiklu
Zinková miska	S pruž.	73T550A
Zinková miska	Bez pruž.	72T550A.TL

Polonaložené dveře

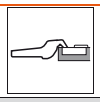

Miska k našroubování		Č. artiklu
Zinková miska	S pruž.	71T560A

Vložené dveře



Nutno použít závěs pro polonaložené dveře resp. montáž proti sobě a montážní podložku, zvýšenou o 9 mm

Příslušenství



BLUMOTION 970A K zavrtání, na straně závěsu	
Plast	970A1002

Příslušenství



BLUMOTION 970A K zavrtání, na straně závěsu	
Plast	970A1002

Varianta

Závěs, 95°, pro dvířka s alurámečky	178



Krytka		
Ocel		Poniklovan.
Nepotištěná		70.1503
Ražená	Blum	70.1503.BP



Krytka		
Ocel		Poniklovan.
Nepotištěná		70.1663
Potištěná	Blum	70.1663.BL

Příslušenství – všeobecné



TIP-ON pro dvířka Pro závěsy bez pružin	
Standardní verze	955.1004
Prodloužená délka	955A1004

Pokyny k bokům

Přehled – CLIP top – závěsy	153
Přehled – BLUMOTION pro dvířka	245
Přehled – TIP-ON pro dvířka	261
Příslušenství – montážní podložky	234
Příslušenství – krytka	240
Příslušenství – všeobecné	241
Montáž, demontáž a seřízení	243
Přehled – pomůcky pro zpracování	705
Další technické informace	804

Závěs, 120°, pro dvířka s alurámečky

Plánování

Rozměry závěsu a výpočet mezery při nastavení ze závodu (zvýšení montážní podložky = 0 až 9 mm)

Přesah dveří při plném otevření

Naložené dveře

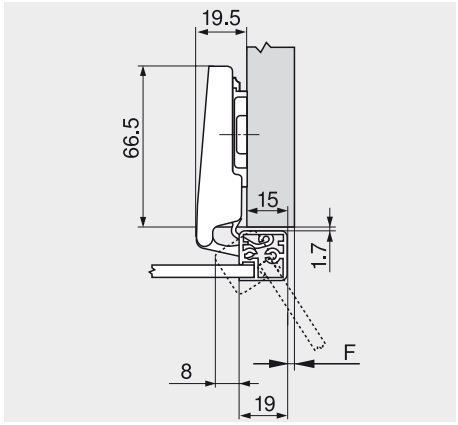

Polonaložené dveře

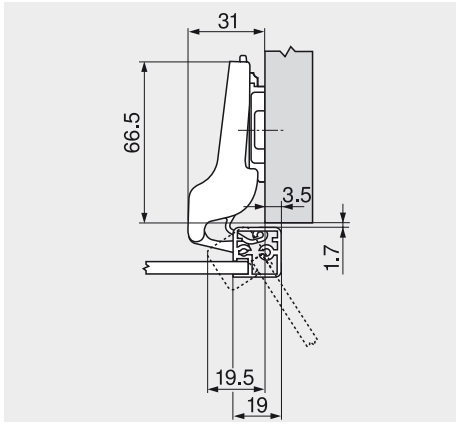

Vložené dveře

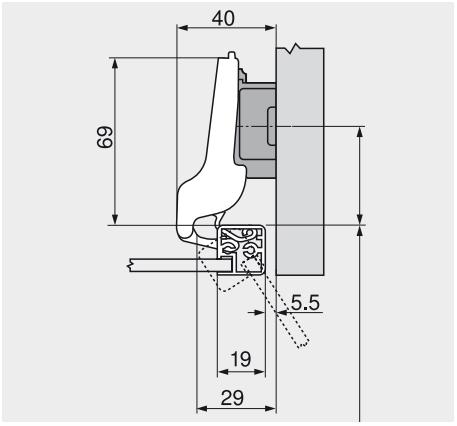

F Mezera

Polohu našroubování podložky odsaďte o sílu rámečku + 1.5 mm

Minimální mezera (F) pro dveře s alurámečky a sraženými hranami (R = 1 mm) při nastavení ze závodu

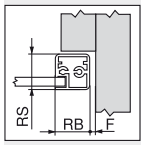

RB Šířka rámu	RS Tloušťka rámečku 18	19	20	21	22	24	25	26	27	28	30	32
18	1.6	2.0	2.5	3.1	3.8	Doporučujeme montáž na zkoušku						
19	1.6	1.9	2.4	2.9	3.5							
20	1.5	1.9	2.3	2.7	3.3							
21	1.5	1.8	2.2	2.6	3.1							
22	1.4	1.7	2.1	2.5	3.0							
Navíc u seřízení do stran + 2 mm												
	+ 0.5	+ 0.6	+ 0.6	+ 0.6	+ 0.6							

Seřízení a nastavení

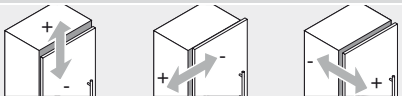

max. ± 3.0 mm Viz. montážní podložky | ± 2.0 mm | + 3.0 mm - 2.0 mm

Montáž šroubováním (závěs/adaptér)

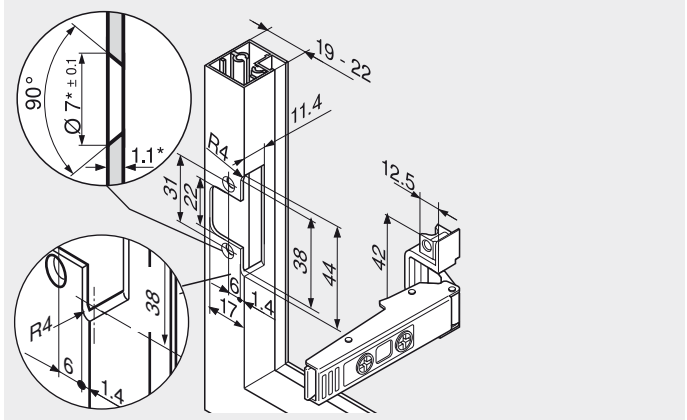

* Při změně síly materiálu je nutné přizpůsobit parametry pro zpracování. Misku závěsu by mělo být možné podepřít v aluprofilu

Montáž

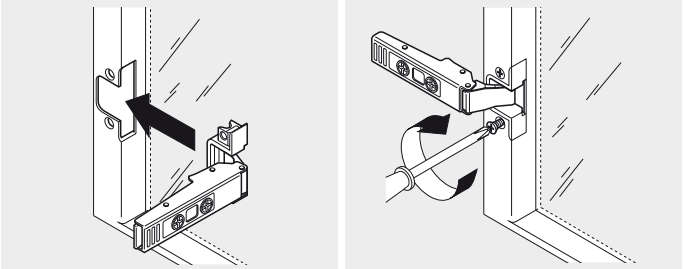

CLIP top – systém závěsů

► CLIP top – závěsy

►► Využití alurámečků

BLUMOTION 120°

Závěs, 120°, pro dvířka s alurámečky, pro BLUMOTION



- **Závěs pro malá dvířka s úzkým hliníkovým rámečkem s miskou pro BLUMOTION 973A**
- Úhel otevření 120°
- S komfortním nastavením hloubky šnekovým závitem
- Se zavírací mechanikou (pružina)
- Montáž a demontáž dvířek na korpusu bez nářadí
- Nastavitelnost ve třech směrech (s odpovídající montážní podložkou)
- Připevňovací šroubky jsou přiloženy

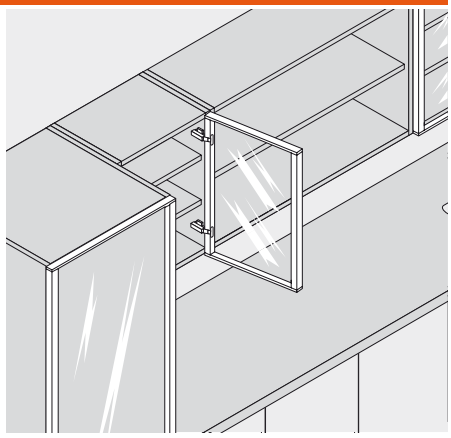

Informace k objednávce

Naložené dveře

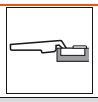

Miska k našroubování		Č. artiklu
Zinková miska	S pruž.	73T550AB

Polonaložené dveře

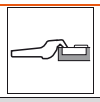

Miska k našroubování		Č. artiklu
Zinková miska	S pruž.	71T560AB

Vložené dveře



Nutno použít závěs pro polonaložené dveře resp. montáž proti sobě a montážní podložku, zvýšenou o 9 mm

Příslušenství



BLUMOTION 973A K nasazení		
Ocel	Poniklovan.	973A0500.01

Příslušenství



BLUMOTION 973A K nasazení		
Ocel	Poniklovan.	973A0600

Varianta

Závěs, 95°, pro dvířka s alurámečky, pro BLUMOTION	180



Krytka		
Ocel		Poniklovan.
Nepotištěná		70.1503
Ražená	Blum	70.1503.BP

Při použití BLUMOTION 973A není zapotřebí žádná krytka!



Krytka		
Ocel		Poniklovan.
Nepotištěná		70.1663
Potištěná	Blum	70.1663.BL

Při použití BLUMOTION 973A není zapotřebí žádná krytka!

Pokyny k bokům

Přehled – CLIP top – závěsy	153
Přehled – BLUMOTION pro dvířka	245
Příslušenství – montážní podložky	234
Příslušenství – krytka	240
Příslušenství – všeobecné	241
Montáž, demontáž a seřízení	243
Přehled – pomůcky pro zpracování	705
Další technické informace	804

Závěs, 120°, pro dvířka s alurámečky, pro BLUMOTION

Plánování

Rozměry závěsu a výpočet mezery při nastavení ze závodu (zvýšení montážní podložky = 0 až 9 mm)

Přesah dveří při plném otevření

Naložené dveře

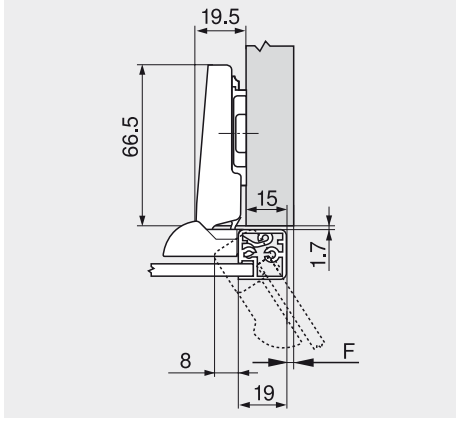

Polonaložené dveře

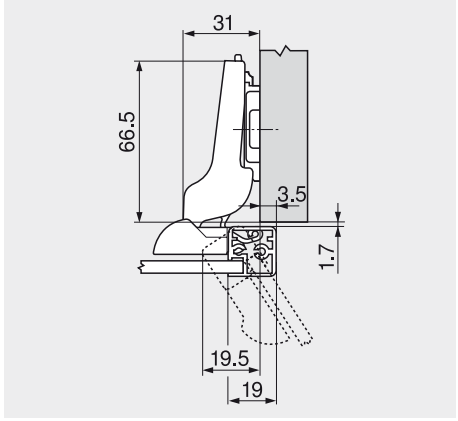

Vložené dveře

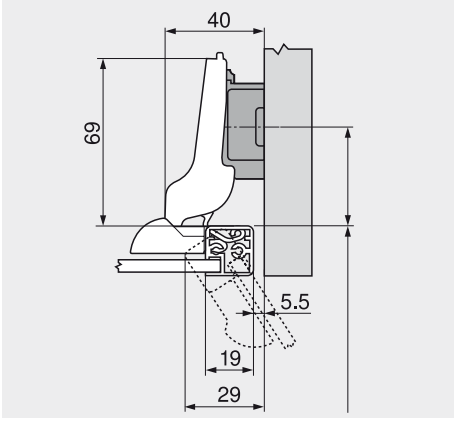

F Mezera

Polohu našroubování podložky odsaďte o sílu rámečku + 1.5 mm

Minimální mezera (F) pro dveře s alurámečky a sraženými hranami (R = 1 mm) při nastavení ze závodu

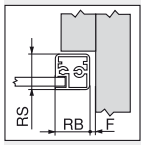

RB Šířka rámu	RS Tloušťka rámečku 18	19	20	21	22	24	25	26	27	28	30	32
18	1.6	2.0	2.5	3.1	3.8	Doporučujeme montáž na zkoušku						
19	1.6	1.9	2.4	2.9	3.5							
20	1.5	1.9	2.3	2.7	3.3							
21	1.5	1.8	2.2	2.6	3.1							
22	1.4	1.7	2.1	2.5	3.0							
Navíc u seřízení do stran + 2 mm												
	+ 0.5	+ 0.6	+ 0.6	+ 0.6	+ 0.6							

Seřízení a nastavení

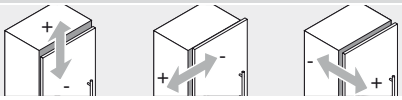

max. ± 3.0 mm Viz. montážní podložky | ± 2.0 mm | + 3.0 mm - 2.0 mm

Montáž šroubováním

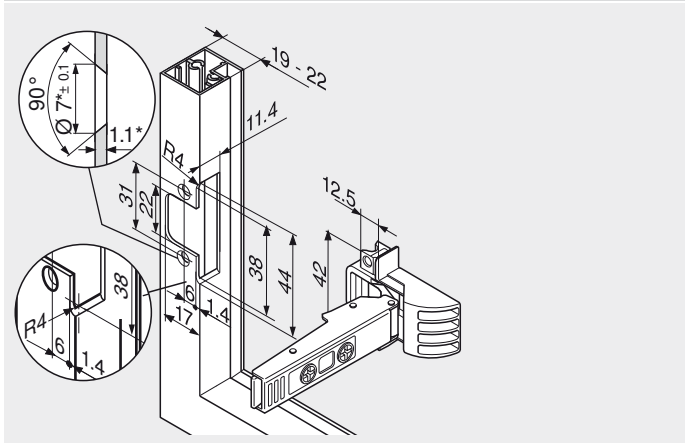

* Při změně síly materiálu je nutné přizpůsobit parametry pro zpracování. Misku závěsu by mělo být možné podepřít v aluprofilu

Montáž

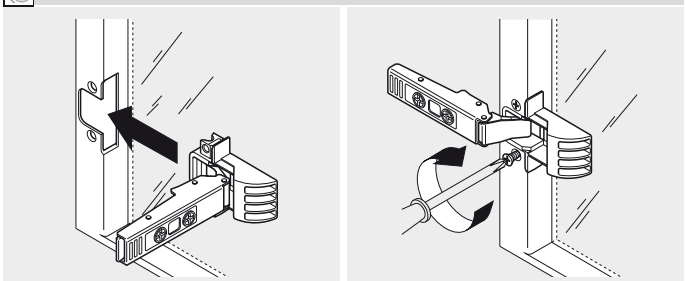

CLIP top – systém závěsů

► CLIP top – závěsy

►► Využití u skleněných dvířek

BLUMOTION TIP-ON 125°

Závěs CRISTALLO



- **Závěs pro skleněné a zrcadlové dveře**
- **Upevnění misky závěsu na dveře lepením, bez vrtání do skla**
- **Montáž závěsu do misky bez nářadí**
- Úhel otevření 125°
- S komfortním nastavením hloubky šnekovým závitem
- S nebo bez zavírací mechaniky (pružina)
- Montáž a demontáž dvířek na korpusu bez nářadí
- Nastavitelnost ve třech směrech (s odpovídající montážní podložkou)

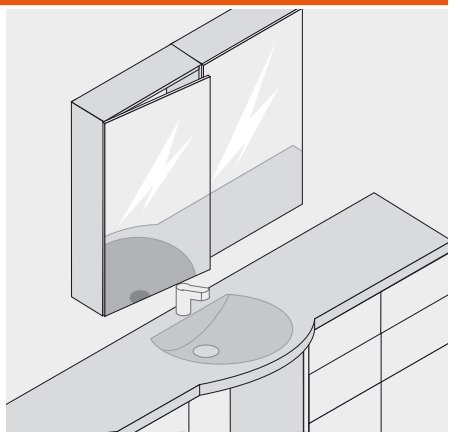

Informace k objednávce

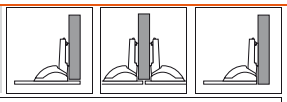

Různé situace naložení jsou dosaženy dle polohy nalepení.

CRISTALLO 125°	
Závěs	Č. artiklu
S pruž.	79C450BT
Bez pružiny	78C450BT

Vyloučení záruky

Při odborném zpracování na k tomu vhodných skleněných a zrcadlových dveřích splňuje závěs CRISTALLO potřebné požadavky na pevnost spojení.

Závěs CRISTALLO		
K nalepení		
Skleněné/zrcadlové dveře		
Zinek	Matné, poniklované	78C4568
Zrcadlové dveře		
Zinek	Speciální, poniklované	78C4568

Toto je kontrolováno formou trvale prováděných interních testů a externích zkoušek.

Prosíme o pochopení, že firma Blum nedává záruku na použité lepidlo a způsob lepení, popř. nemůže převzít záruku za bezvýhradné splnění všech nároků.

Příslušenství



BLUMOTION 973A		
K nasazení		
Ocel	Poniklovan.	973A9000



Krytka		
Ocel		Poniklovan.
Nepotištěná		70.1563
Potištěná	Blum	70.1563.BL

Při použití BLUMOTION 973A není zapotřebí žádná krytka!

Příslušenství – všeobecné

Doporučená montážní podložka		
Zvýšení	0 mm	Č. artiklu
Ocel	Poniklovan.	173L8300
Zinek	Poniklovan.	175L8300



TIP-ON pro dvířka	
Pro závěsy bez pružin	
Standardní verze	955.1004
Prodloužená délka	955A1004

Pokyny k bokům

Přehled – CLIP top – závěsy	153
Přehled – BLUMOTION pro dvířka	245
Přehled – TIP-ON pro dvířka	261
Příslušenství – montážní podložky	234
Příslušenství – krytka	240
Příslušenství – všeobecné	241
Montáž, demontáž a seřízení	243
Přehled – pomůcky pro zpracování	705
Další technické informace	804

Závěs CRISTALLO

Plánování

Rozměry závěsu a výpočet mezery při nastavení ze závodu (montážní podložka = 0 mm)

Přesah dveří při plném otevření

Naložené dveře

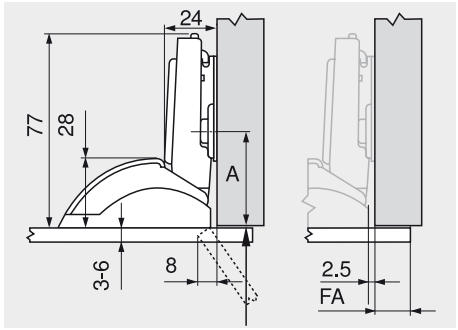

A = 37 mm s montážní podložkou A28
A = 46 mm s montážní podložkou A37

Polonaložené dveře

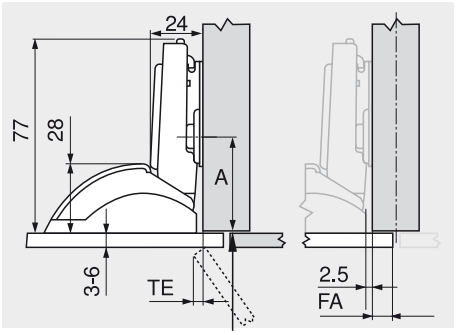

A = 37 mm s montážní podložkou A28
A = 46 mm s montážní podložkou A37

Vložené dveře

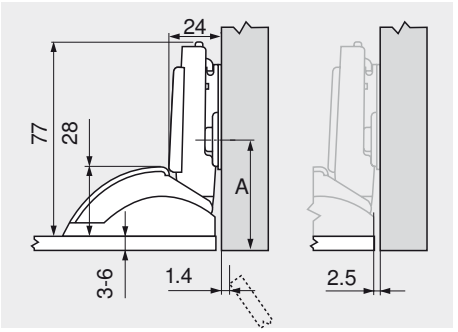

A = 38 mm + síla dveří s montážní podl. A28
A = 47 mm + síla dveří s montážní podl. A37

Vzdálenost nalepení

	Přesah čela FA												
	-2.5	-1	-0.5	2	3.5	5	6.5	8	9.5	11	12.5	14	
0	0	1.5	3	4.5	6	7.5	9	10.5	12	13.5	15	16.5	
3	3	4.5	6	7.5	9	10.5	12	13.5	15	16.5			
6	6	7.5	9	10.5	12	13.5	15	16.5					
9													
↳	Mont. podložka												

Z důvodu nebezpečí rozbití skleněných a zrcadlových dvířek musí být zvolena přiměřeně velká vzdálenost nalepení (orientační hodnota min. 2 mm).

FA Přesah čela
TE Přesah dvířek (v závislosti na přesah čela)
A Rozměr od středu vrtání montážní podložky k přední hraně korpusu

Vzdálenost nalepení

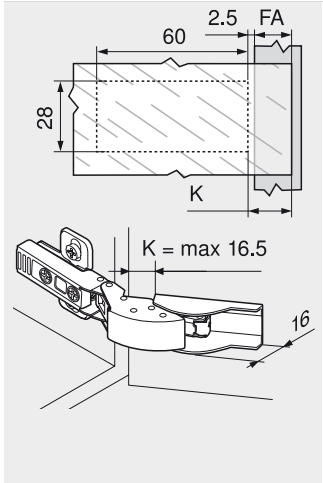

Přesah čela FA je určen vzdáleností nalepení K.

Vzdálenost nalepení K (min. 0, max. 16.5) = FA + 2.5

Upozornění ke zpracování:
Obraťte se, prosím, na svého dodavatele skel nebo dveří s příslušným dotazem na výběr a použití lepidla k připevnění misky na skleněné a zrcadlové dveře.

Seřízení a nastavení

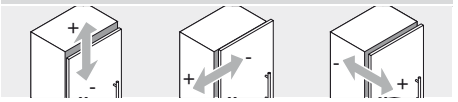

max. ± 3.0 mm
Viz. montážní podložky

± 2.0 mm

+ 3.0 mm
- 2.0 mm

Montáž

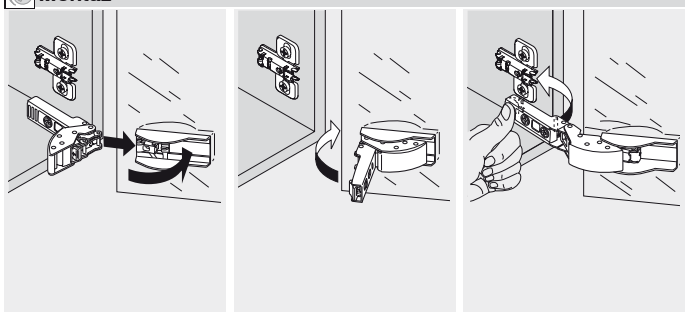

Demontáž

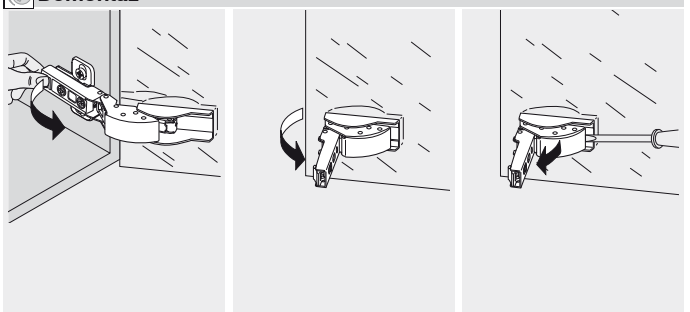

CLIP top – systém závěsů

► CLIP top – závěsy

►► Využití u skleněných dvířek

BLUMOTION 94°

Závěs pro skleněné dveře



- **Závěs pro skleněné dveře**
- **Pro sílu skla od 4.5 do 7 mm**
- Úhel otevření 94°
- S komfortním nastavením hloubky šnekovým závitem
- Se zavírací mechanikou (pružina)
- Montáž a demontáž dvířek na korpusu bez nářadí
- Nastavitelnost ve třech směrech (s odpovídající montážní podložkou)
- Šrouby pro upevnění misky jsou přiloženy

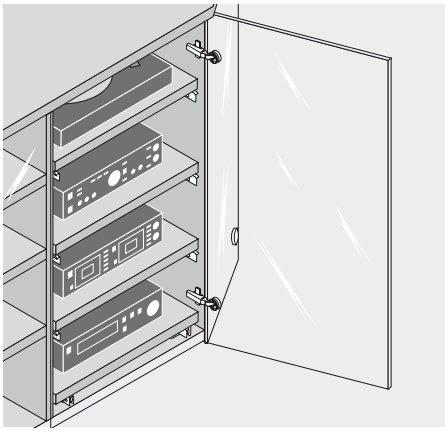

Informace k objednávce

Naložené dveře

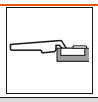

Miska k našroubování		Č. artiklu
Plastová miska	S pruž.	75T4100

Polonaložené dveře

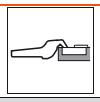

Miska k našroubování		Č. artiklu
Plastová miska	S pruž.	75T4200

Vložené dveře

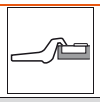

Miska k našroubování		Č. artiklu
Plastová miska	S pruž.	75T4300

Příslušenství



BLUMOTION 971A V adaptéru pro naložené dveře		
Zinek	Poniklovan.	971AXXXX

Příslušenství



BLUMOTION 970A K zavrtání, na straně závěsu		
Plast		970A1002

Příslušenství



BLUMOTION 970A K zavrtání, na straně závěsu		
Plast		970A1002



Krytka		
Ocel		Poniklovan.
Nepotištěná		70.1563
Potištěná	Blum	70.1563.BL



Krytka		
Ocel		Poniklovan.
Nepotištěná		70.1563
Potištěná	Blum	70.1563.BL



Krytka		
Ocel		Poniklovan.
Nepotištěná		70.1563
Potištěná	Blum	70.1563.BL

Příslušenství – všeobecné

Krytka misky		
Materiál	Plast	
Čern. Zlatá Chrom. leskl.		
Niklovaná matná	84.4120	84.4140

Pokyny k bokům

Přehled – CLIP top – závěsy	153
Přehled – BLUMOTION pro dvířka	245
Příslušenství – montážní podložky	234
Příslušenství – krytka	240
Příslušenství – všeobecné	241
Montáž, demontáž a seřízení	243
Přehled – pomůcky pro zpracování	705
Další technické informace	804

Závěs pro skleněné dveře

Plánování

Rozměry závěsu a výpočet mezery při nastavení ze závodu (montážní podložka = 0 mm)

Přesah dveří při plném otevření

Naložené dveře





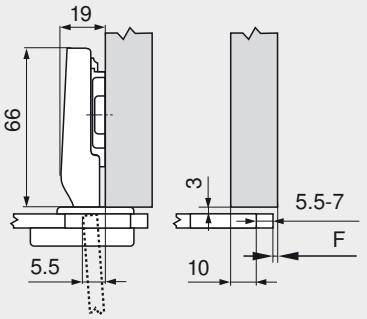

Polonaložené dveře





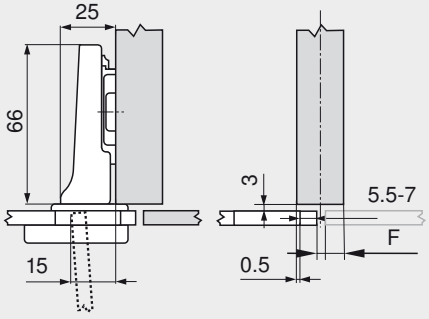

Vložené dveře





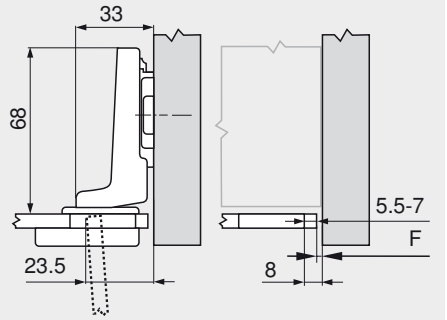

F Mezera

Polohu našroubování podložky odsaďte o sílu skla a výšku krytky misky + 3 mm

Odstup misky

Přesah čela

	6	7	8	9	10	11	12	13	14	15	16	17	18
0											6	7	
3								6	7				
6					6	7							
9		6	7										

Mont. podložka

Přesah čela

	-2.5	-1.5	-0.5	0.5	1.5	2.5	3.5	4.5	5.5	6.5	7.5	8.5	9.5
0										6	7		
3							6	7					
6				6	7								
9	6	7											

Mont. podložka

Přesah čela

	-2.5	-2	-1.5	-1	-0.5
0	5.5	6	6.5	7	
3					
6					
9					

Mont. podložka

Minimální mezera (F) pro dveře se sraženými hranami (R = 1 mm) při nastavení ze závodu

U skla o tloušťce mezi 4.5 a 7 mm není nutná žádná mezera!

Seřízení a nastavení

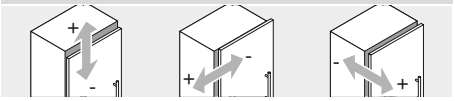

max. ± 3.0 mm
Viz. montážní podložky

+ 0.5 mm
- 3.5 mm

± 2.0 mm

Montáž šroubováním

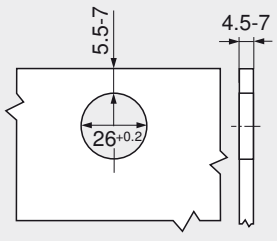

Rozměry misky

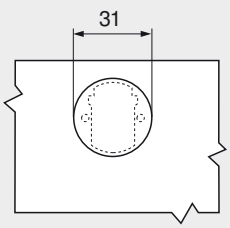

Krytka misky

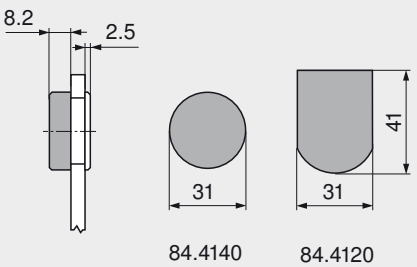

84.4140

84.4120

CLIP top – systém závěsů

► CLIP top – závěsy

►► Využití u rámečkových dvířek

BLUMOTION 94°

Minizávěs



- **Závěs pro dvířka s úzkým rámečkem**
- Celokovový závěs, poniklovaný
- Úhel otevření 94°
- S komfortním nastavením hloubky šnekovým závitem
- Se zavírací mechanikou (pružina)
- Montáž a demontáž dvířek na korpusu bez nářadí
- Nastavitelnost ve třech směrech (s odpovídající montážní podložkou)



Informace k objednávce

Naložené dveře

Miska k našroubování		Č. artiklu
Ocelová miska	S pruž.	71T0550

Polonaložené dveře

Miska k našroubování		Č. artiklu
Ocelová miska	S pruž.	71T0650

Vložené dveře

Miska k našroubování		Č. artiklu
Ocelová miska	S pruž.	71T0750

Příslušenství

BLUMOTION 971A V adaptéru pro naložené dveře		
Zinek	Poniklovan.	971AXXXX

Příslušenství

BLUMOTION 970A K zavrtání, na straně závěsu		
Plast		970A1002

Příslušenství

BLUMOTION 970A K zavrtání, na straně závěsu		
Plast		970A1002

Krytka		
Ocel		Poniklovan.
Nepotištěná		70.1563
Potištěná	Blum	70.1563.BL

Krytka		
Ocel		Poniklovan.
Nepotištěná		70.1563
Potištěná	Blum	70.1563.BL

Krytka		
Ocel		Poniklovan.
Nepotištěná		70.1563
Potištěná	Blum	70.1563.BL

Příslušenství – všeobecné

Vruty do dřevotřísky	
3.5 x 15 mm	609.1500
3.5 x 17 mm	609.1700

Pokyny k bokům

Přehled – CLIP top – závěsy	153
Přehled – BLUMOTION pro dvířka	245
Příslušenství – montážní podložky	234
Příslušenství – krytka	240
Příslušenství – všeobecné	241
Montáž, demontáž a seřízení	243
Přehled – pomůcky pro zpracování	705
Další technické informace	804

Minizávěs

Plánování

Rozměry závěsu a výpočet mezery při nastavení ze závodu (montážní podložka = 0 mm)

Přesah dveří při plném otevření

Naložené dveře

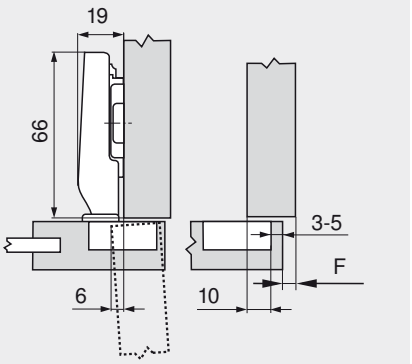

Polonaložené dveře

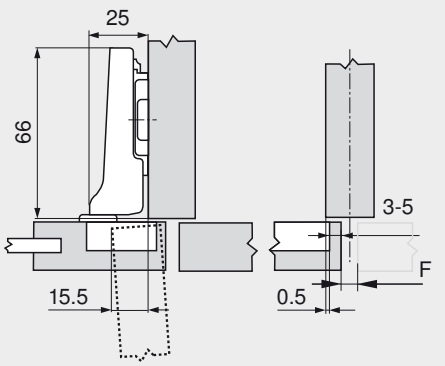

Vložené dveře

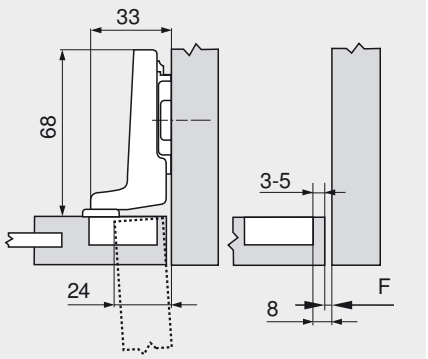

F Mezera

Polohu našroubování podložky odsaďte o sílu dveří + 1.5 mm

Odstup misky

	Přesah čela												
	4	5	6	7	8	9	10	11	12	13	14	15	16
0										3	4	5	
3							3	4	5				
6				3	4	5							
9	3	4	5										
Mont. podložka													

	Přesah čela												
	-5.5	-4.5	-3.5	-2.5	-1.5	-0.5	0.5	1.5	2.5	3.5	4.5	5.5	6.5
0										3	4	5	
3							3	4	5				
6				3	4	5							
9	3	4	5										
Mont. podložka													

	Přesah čela												
										-5	-4	-3	-2
0										3	4	5	
3													
6													
9													
Mont. podložka													

Minimální mezera (F) pro dveře se sraženými hranami (R = 1 mm) při nastavení ze závodu



Odstup misky	Tloušťka dveří											
	16	18	19	20	22	23	24	26	28	30	31	32
3	1.1	2.2	3.0	3.8	5.5	Doporučujeme montáž na zkoušku						
4	1.1	2.0	2.7	3.5	5.0							
5	1.1	1.8	2.4	3.0	4.6							
-												
-												

Seřízení a nastavení

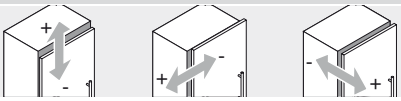

max. ± 3.0 mm
Viz. montážní podložky

+ 0.5 mm
- 3.5 mm

+ 3.0 mm
- 1.0 mm

Infobox

Doporučujeme Vám plánování korpusů s testem pro zjištění případné kolize s DYNAPLAN na přiloženém DVD DYNALOG limited – bezplatně!

Montáž šroubováním

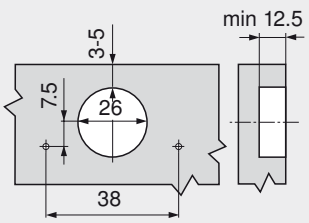

Rozměry misky

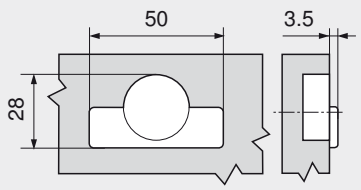

CLIP top – systém závěsů

► CLIP top – závěsy

►► Využití u rohové skříňky

BLUMOTION 60°

Pro skládaná dvířka rohové skříňky



- **Speciální závěs pro rohové skříňky se skládanými dvířky**
- **Pro sílu dveří od 15 do 23 mm, nastavení z výroby pro 19 mm**
- **V kombinaci se závěsem 155° nebo 170°**
- Celokovový závěs, poniklovaný
- Úhel otevření 60°
- S komfortním seřízením do stran i do hloubky šnekovým šroubem
- Se zavírací mechanikou (pružina)
- Montáž a demontáž dvířek na korpusu bez nářadí
- Nastavitelnost ve třech směrech (s odpovídající montážní podložkou)

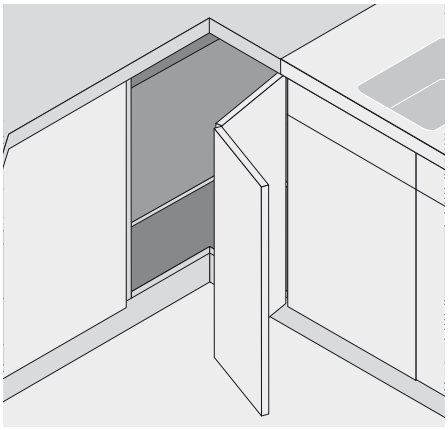

Informace k objednávce

Základní situace naložení



	Miska k našroubování	Č. artiklu
Zinková miska	S pruž.	79T8500

	Miska k nalisování	MZM.0040
Zinková miska	S pruž.	79T8530

Příslušenství



BLUMOTION 970. K zavrtání, na straně úchytky	
Plast	970.1002



Krytka		
Ocel		Poniklovan.
Nepotištěná		70.1503
Ražená	Blum	70.1503.BP

Navíc jsou zapotřebí

Závěsy CLIP top 155°	168
Závěsy CLIP top 170°	170

Příslušenství – všeobecné



Vruty do dřevotřísky	
3.5 x 15 mm	609.1500
3.5 x 17 mm	609.1700

Pokyny k bokům

Přehled – CLIP top – závěsy	153
Přehled – BLUMOTION pro dvířka	245
Příslušenství – montážní podložky	234
Příslušenství – krytka	240
Příslušenství – všeobecné	241
Montáž, demontáž a seřízení	243
Přehled – pomůcky pro zpracování	705
Další technické informace	804

Pro skládaná dvířka rohové skříňky

Plánování

Rozměry závěsu a výpočet mezery při nastavení ze závodu (montážní podložka = 0 mm)

Naložení závěsu ze závodu nastaveno na sílu dveří 19 mm

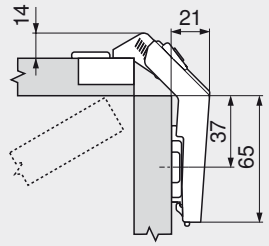

Naložení dveří pro sílu dveří 19 mm při použití standardní montážní podložky, zvýšené o 3 mm

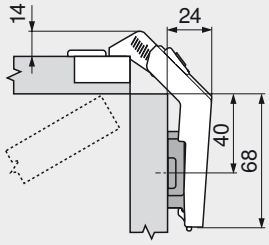

Miska závěsu pro skládané dveře se montuje do stejných dveří jako miska závěsu 170°

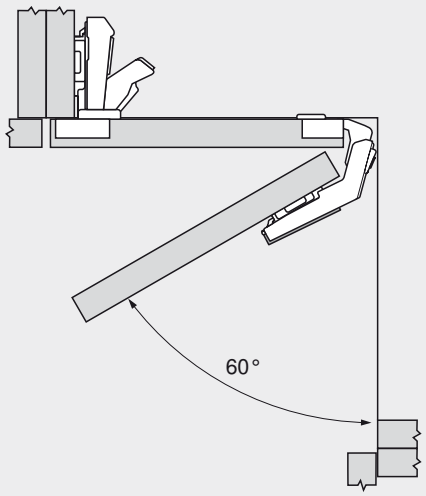

Seřízení a nastavení

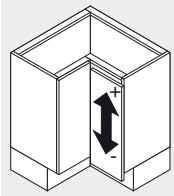

Nastavení výšky
Max. ± 3 mm
Viz. montážní podložky

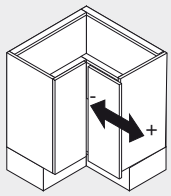

Nastavení do stran
+ 3 mm
- 2 mm

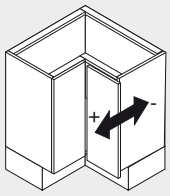

Nastavení hloubky
± 2 mm

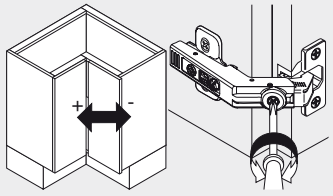

Nastavení mezery
+ 7.2 mm
- 4.2 mm

Montáž šroubováním

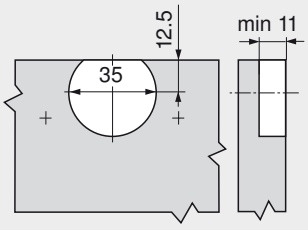

Montáž lisováním

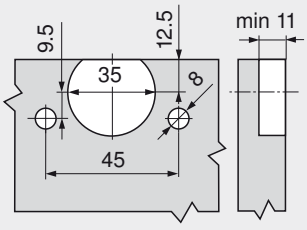

Rozměry misky

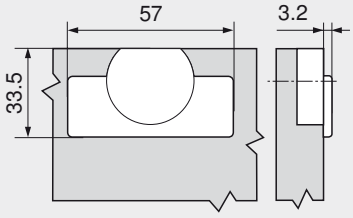

CLIP top – systém závěsů

► CLIP top – závěsy

►► Přehled – použití úhlových závěsů

Použití úhlového závěsu № 1 - 109										
Použití úhlového závěsu – standardní										
50°	№ 25	199	№ 54	199	№ 10	201	№ 45	203	№ 61	199
45°	№ 24	201	№ 53	199	№ 9	201	№ 44	203	№ 60	199
40°	№ 23	199	№ 108	202	№ 8	202	№ 43	202	№ 109	203
35°	№ 22	205	№ 52	205	№ 7	205	№ 42	206	№ 59	205
30°	№ 21	205	№ 51	205	№ 6	205	№ 41	206	№ 58	205
25°	№ 20	204	№ 50	204	№ 5	209	№ 40	206	№ 57	204
20°	№ 19	209	№ 49	209	№ 4	209	№ 39	211	№ 56	209
15°	№ 18	208	№ 48	208	№ 3	211	№ 38	211	№ 55	208
10°	№ 17	210	№ 47	210	№ 2	210	№ 37	211		
5°	№ 16	213	№ 46	213	№ 1	213	№ 36	213		
-5°	№ 15	213					№ 35	213		
-10°	№ 14	215					№ 34	215		
-15°	№ 13	214					№ 33	215		
-20°	№ 12	214					№ 32	214		
-25°	№ 11	216					№ 31	217		
-30°							№ 30	216		
-35°							№ 29	216		
-40°							№ 28	218		
-45°							№ 27	218		
-50°							№ 26	218		
Použití úhlového závěsu – skleněná dvířka										
CRISTALLO – úhlové použití										
15°	№ 105	221			№ 102	221				
10°	№ 104	221			№ 101	221				
5°	№ 103	220			№ 100	221				
-5°	№ 106	220			№ 107	220				
Úhlový závěs pro skleněná dvířka										
50°	№ 76	223			№ 68	223				
45°	№ 75	222			№ 67	222				
40°	№ 74	222								
25°	№ 73	225			№ 66	225				
20°	№ 72	224			№ 65	225				
15°	№ 71	224			№ 64	224				
5°	№ 70	227			№ 63	227				
-5°	№ 69	227			№ 62	227				
Použití úhlového závěsu – rámečková dvířka										
Úhlový minizávěs										
50°	№ 99	229	№ 91	229	№ 83	229				
45°	№ 98	228	№ 90	229	№ 82	229				
40°	№ 97	228	№ 89	228						
25°	№ 96	231	№ 88	231	№ 81	231				
20°	№ 95	231	№ 87	231	№ 80	231				
15°	№ 94	230	№ 86	230	№ 79	230				
5°	№ 93	233	№ 85	233	№ 78	233				
-5°	№ 92	233	№ 84	233	№ 77	233				

Infobox

Využijte bezplatnou službu **DYNALOG limited** na přiloženém DVD!

- DYNAPLAN – plánování korpusů se zkouškou pro zjištění případné kolize vč. výběru kování
- DYNACAT – elektronický katalog výrobků a export CAD dat (dxf, dwg, igs, sat, x_t, jpg)
- DYNASHOP – funkce nákupního koše a objednávání



Počet závěsů

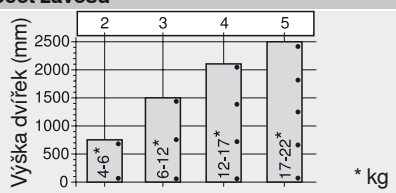

Počet závěsů závisí na hmotnosti čela.

Pro dobrou stabilitu dveří by měly být závěsy co nejdále od sebe.

Údaje o zatížení a výšce se vztahují k šířce dveří do 600 mm.

CLIP top – systém závěsů

► CLIP top – závěsy

►► Použití úhlového závěsu – standardní

BLUMOTION | TIP-ON | 40° 45° 50° 95°

+45° I – úhlový závěs pro polonaložená dvířka



- Pro rohové skříňky s vloženými čely
- Celokovový závěs, poniklovaný
- Úhlový závěs +45° I
- Úhel otevření 95°
- S komfortním nastavením hloubky šnekovým závitem
- Se zavírací mechanikou nebo bez ní
- Montáž a demontáž dvířek na korpusu bez nářadí
- Nastavitelnost ve třech směrech (s odpovídající montážní podložkou)
- U techniky **INSERTA** navíc montáž misky bez nářadí

	40°	45°	50°
	№ 23	№ 24	№ 25
	199	201	199
	№ 108	№ 53	№ 54
	202	199	199
	№ 8	№ 9	№ 10
	202	201	201
	№ 43	№ 44	№ 45
	202	203	203
	№ 109	№ 60	№ 61
	203	199	199

Přehled – použití úhlových závěsů 196

Informace k objednávce

Miska INSERTA

		Č. artiklu
Ocelová miska	S pruž.	79A9698BT

Miska k našroubování

Ocelová miska	S pruž.	79A9658.T
Ocelová miska	Bez pruž.	78A9658.T

Příslušenství

BLUMOTION 973A
K nasazení

Ocel	Poniklovan.	973A7480

Krytka

Ocel		Poniklovan.
Nepotištěná		70.1563
Potištěná	Blum	70.1563.BL

Při použití BLUMOTION 973A není zapotřebí žádná krytka!

Pokyny k bokům

Přehled – CLIP top – závěsy	153
Přehled – BLUMOTION pro dvířka	245
Přehled – TIP-ON pro dvířka	261
Příslušenství – montážní podložky	234
Příslušenství – krytka	240
Příslušenství – všeobecné	241
Montáž, demontáž a seřízení	243
Přehled – pomůcky pro zpracování	705
Další technické informace	804

Příslušenství – všeobecné

Krytka misky
Pro misku k našroubování a nalis

Ocel	Poniklovan.	70T1504

Vruty do dřevotřísky

3.5 x 15 mm	609.1500
3.5 x 17 mm	609.1700

TIP-ON pro dvířka
Pro závěsy bez pružin

Standardní verze	955.1004
Prodloužená délka	955A1004

Plánování

Důležité upozornění:

Rozměry platí při nastavení ze závodu pro sílu dveří a korpusu 19 mm. Při odchylkách se mění dorazové situace. Doporučujeme montáž na zkoušku. Poloha pro upevnění montážní podložky se v některých případech liší od standardní polohy.

Rohová skříňka

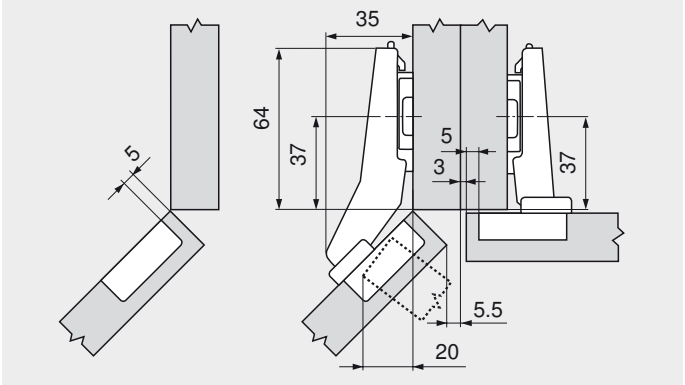

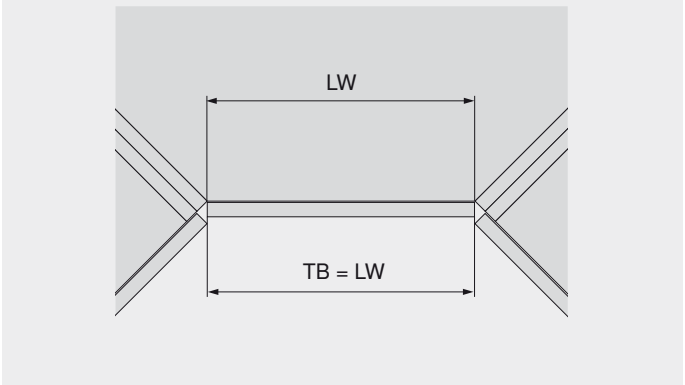

LW Světlá šířka
TB Šířka dvířek

+45° I – úhlový závěs pro polonaložená dvířka

Plánování

№ 23 48
40°

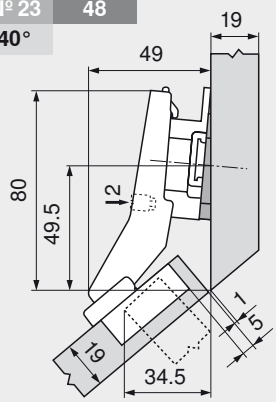

		Č. artiklu
Úhlový klín	-5°	171A5500
Mont. podložka	9 mm	175H7190

№ 53 48
45°

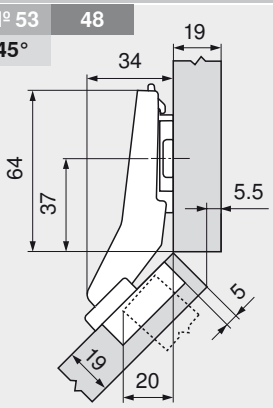

		Č. artiklu
Mont. podložka	0 mm	173H7100

№ 60 45
45°

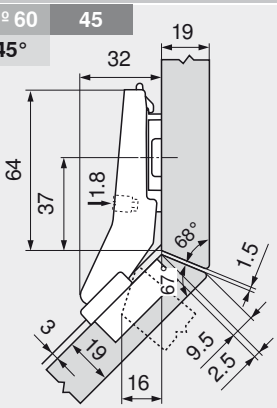

		Č. artiklu
Mont. podložka	0 mm	173H7100

№ 25 48
50°

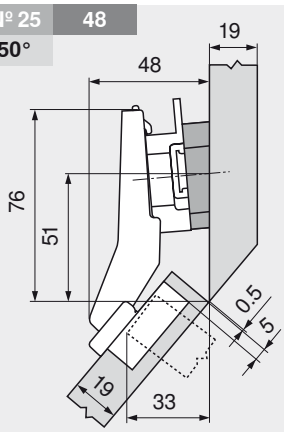

		Č. artiklu
Úhlový klín	+5°	171A5070
Mont. podložka	9 mm	175H7190

№ 54 48
50°

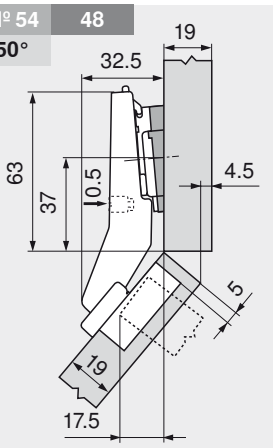

		Č. artiklu
Úhlový klín	+5°	171A5010
Mont. podložka	0 mm	173H7100

№ 61 45
50°

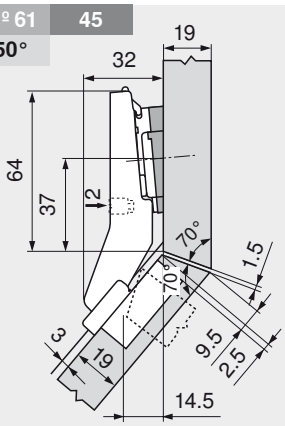

		Č. artiklu
Úhlový klín	+5°	171A5010
Mont. podložka	0 mm	173H7100

Vzdálenost otvorů pro BLUMOTION 970A1002

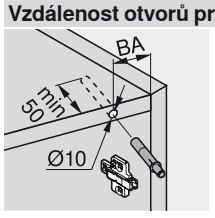

№ XX	Použití úhlového závěsu
XX	Vzdálenost otvorů BA (mm)
XX°	Úhel využití (°)

Pokyny k bokům

Montáž, demontáž a seřízení 259

Seřízení a nastavení

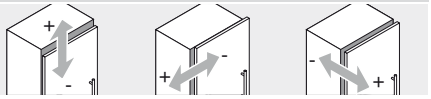

max. ± 3.0 mm | ± 1.8 mm | ± 2.0 mm

Viz. montážní podložky

Montáž šroubováním

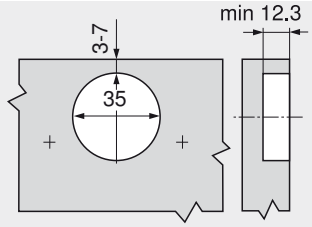

Montážní technika INSERTA

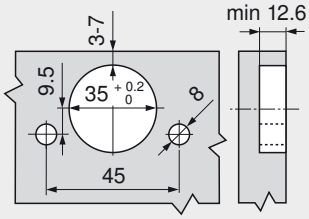

Rozměry misky

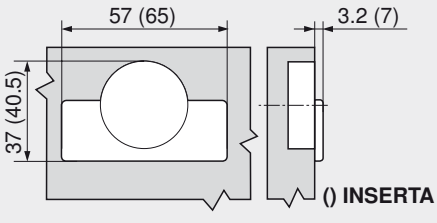

CLIP top – systém závěsů

► CLIP top – závěsy

►► Použití úhlového závěsu – standardní

BLUMOTION | TIP-ON | 40° 45° 50° 110°

+45° II – úhlový závěs pro naložená dvířka



- Pro rohové skříňky s navazujícími čely
- Celokovový závěs, poniklovaný
- Úhlový závěs +45° II
- Úhel otevření 110°
- S komfortním nastavením hloubky šnekovým závitem
- Se zavírací mechanikou nebo bez ní
- Montáž a demontáž dvířek na korpusu bez nářadí
- Nastavitelnost ve třech směrech (s odpovídající montážní podložkou)
- U techniky **INSERTA** navíc montáž misky bez nářadí

	40°	45°	50°
	Nº 23	Nº 24	Nº 25
	199	201	199
	Nº 108	Nº 53	Nº 54
	202	199	199
	Nº 8	Nº 9	Nº 10
	202	201	201
	Nº 43	Nº 44	Nº 45
	202	203	203
	Nº 109	Nº 60	Nº 61
	203	199	199

Přehled – použití úhlových závěsů 196

Informace k objednávce

Miska INSERTA

		Č. artiklu
Ocelová miska	S pruž.	79T5590B

Miska k našroubování

Ocelová miska	S pruž.	79T5550
Ocelová miska	Bez pruž.	78T5550

Příslušenství

BLUMOTION 973A
K nasazení

Ocel	Poniklovan.	973A7680

Krytka

	Ocel	Poniklovan.
Nepotištěná		70.1503
Ražená	Blum	70.1503.BP

Při použití BLUMOTION 973A není zapotřebí žádná krytka!

Pokyny k bokům

Přehled – CLIP top – závěsy	153
Přehled – BLUMOTION pro dvířka	245
Přehled – TIP-ON pro dvířka	261
Příslušenství – montážní podložky	234
Příslušenství – krytka	240
Příslušenství – všeobecné	241
Montáž, demontáž a seřízení	243
Přehled – pomůcky pro zpracování	705
Další technické informace	804

Příslušenství – všeobecné

Krytka misky
Pro misku k našroubování a nalis

Ocel	Poniklovan.	70T1504

Vruty do dřevotřísky

3.5 x 15 mm	609.1500
3.5 x 17 mm	609.1700

TIP-ON pro dvířka
Pro závěsy bez pružin

Standardní verze	955.1004
Prodloužená délka	955A1004

Plánování

Důležité upozornění:

Rozměry platí při nastavení ze závodu pro sílu dveří a korpusu 19 mm. Při odchylkách se mění dorazové situace. Doporučujeme montáž na zkoušku. Poloha pro upevnění montážní podložky se v některých případech liší od standardní polohy.

Rohová skříňka

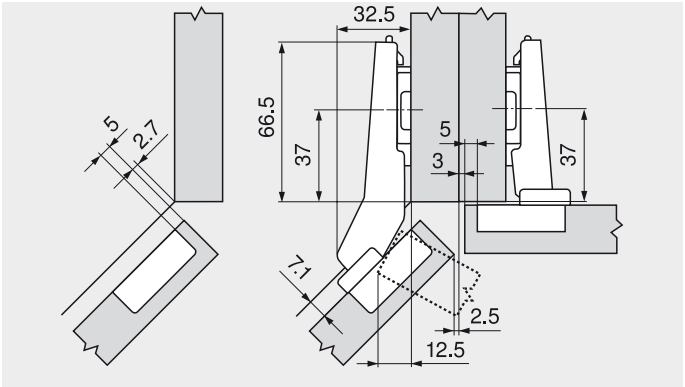

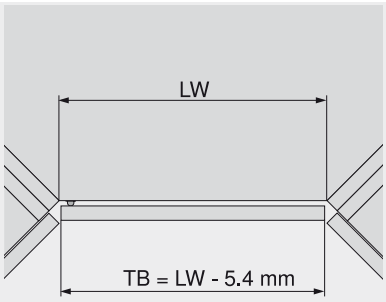

LW Světlá šířka
TB Šířka dvířek

+45° II – úhlový závěs pro naložená dvířka

Plánování

№ 24 | 48
45°

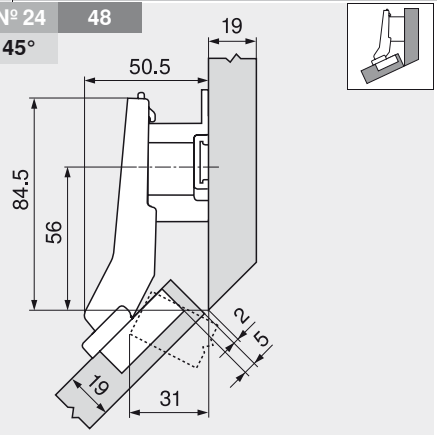

		Č. artiklu
Mont. podložka	18 mm	175H7190.22

№ 9 | 41
45°

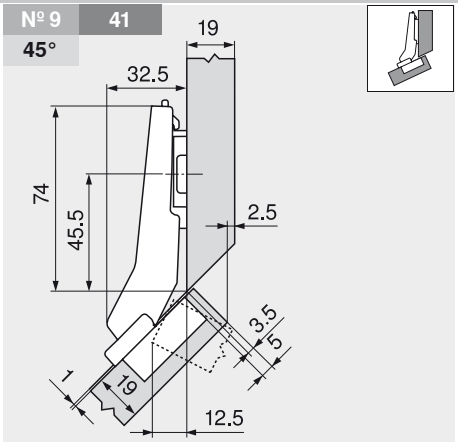

		Č. artiklu
Mont. podložka	0 mm	173H7100

№ 10 | 41
50°

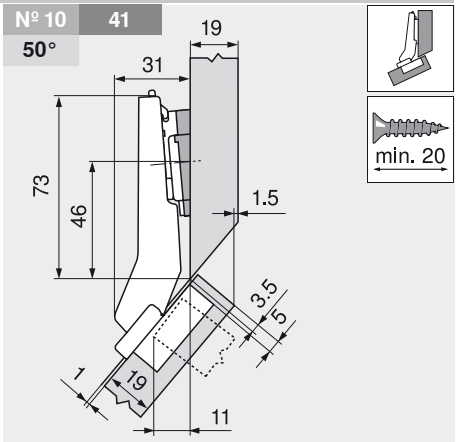

		Č. artiklu
Úhlový klín	+5°	171A5010
Mont. podložka	0 mm	173H7100

Infobox

Doporučujeme Vám plánování korpusů s testem pro zjištění případné kolize s DYNAPLAN na přiloženém DVD DYNALOG limited – bezplatně!

Vzdálenost otvorů pro BLUMOTION 970A1002

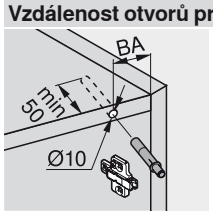

№ XX	Použití úhlového závěsu
XX	Vzdálenost otvorů BA (mm)
XX°	Úhel využití (°)

Pokyny k bokům

Montáž, demontáž a seřízení	259

Seřízení a nastavení

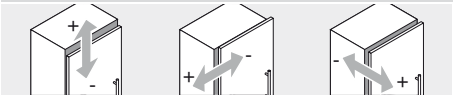

max. ± 3.0 mm | ± 1.8 mm | ± 2.0 mm

Viz. montážní podložky

Montáž šroubováním

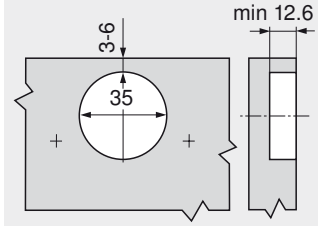

Montážní technika INSERTA

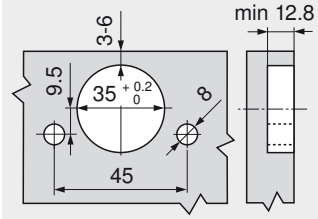

Rozměry misky

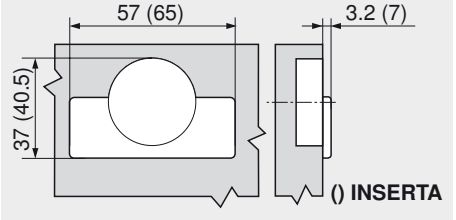

CLIP top – systém závěsů

► CLIP top – závěsy

►► Použití úhlového závěsu – standardní

BLUMOTION | TIP-ON | 40° 45° 50° 95°

+45° III – úhlový závěs pro plně naložená dvířka



- Celokovový závěs, poniklovaný
- Úhlový závěs +45° III
- Úhel otevření 95°
- S komfortním nastavením hloubky šnekovým závitem
- S nebo bez zavírací mechaniky (pružina)
- Montáž a demontáž dvířek na korpusu bez nářadí
- Nastavitelnost ve třech směrech (s odpovídající montážní podložkou)
- U techniky **INSERTA** navíc montáž misky bez nářadí

	40°	45°	50°
	№ 23	№ 24	№ 25
	199	201	199
	№ 108	№ 53	№ 54
	202	199	199
	№ 8	№ 9	№ 10
	202	201	201
	№ 43	№ 44	№ 45
	202	203	203
	№ 109	№ 60	№ 61
	203	199	199

Přehled – použití úhlových závěsů 196

Informace k objednávce

Miska INSERTA

		Č. artiklu
Ocelová miska	S pruž.	79A9498BT

Miska k našroubování

Ocelová miska	S pruž.	79A9458.T
Ocelová miska	Bez pruž.	78A9458.T

Krytka

		Poniklovan.
Nepotištěná		70.1563
Potištěná	Blum	70.1563.BL

Příslušenství

BLUMOTION 970A
K zavrtání, na straně závěsu

Plast	970A1002

Pokyny k bokům

Přehled – CLIP top – závěsy	153
Přehled – BLUMOTION pro dvířka	245
Přehled – TIP-ON pro dvířka	261
Příslušenství – montážní podložky	234
Příslušenství – krytka	240
Příslušenství – všeobecné	241
Montáž, demontáž a seřízení	243
Přehled – pomůcky pro zpracování	705
Další technické informace	804

Příslušenství – všeobecné

Krytka misky
Pro misku k našroubování a nalis

Ocel	Poniklovan.	70T1504

Vruty do dřevotřísky

3.5 x 15 mm	609.1500
3.5 x 17 mm	609.1700

TIP-ON pro dvířka
Pro závěsy bez pružin

Standardní verze	955.1004
Prodloužená délka	955A1004

Plánování

Důležité upozornění:

Rozměry platí při nastavení ze závodu pro sílu dveří a korpusu 19 mm. Při odchylkách se mění dorazové situace. Doporučujeme montáž na zkoušku. Poloha pro upevnění montážní podložky se v některých případech liší od standardní polohy.

№ 108 48
40°

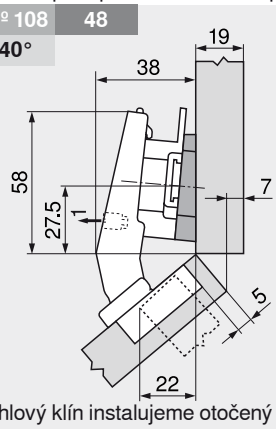

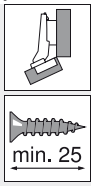

Úhlový klín instalujeme otočený o 180° (šipka ukazuje ke korpusu)!

		Č. artiklu
Úhlový klín	+5°	171A5040
Mont. podložka	9 mm	175H7190

№ 8 41
40°

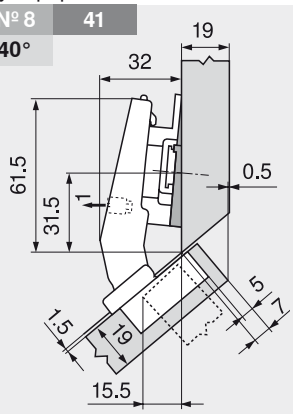

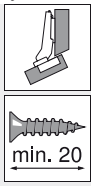

		Č. artiklu
Úhlový klín	-5°	171A5500
Mont. podložka	6 mm	175H9160

№ 43 33
40°

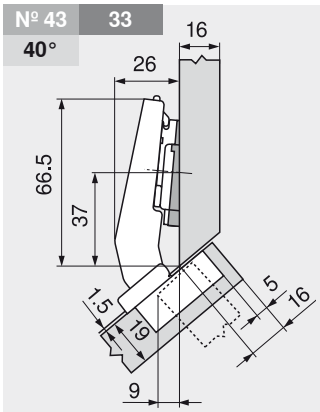

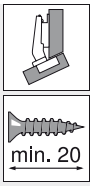

		Č. artiklu
Úhlový klín	-5°	171A5500
Mont. podložka	0 mm	173H7100

+45° III – úhlový závěs pro plně naložená dvířka

Plánování

№ 109 | 48
40°

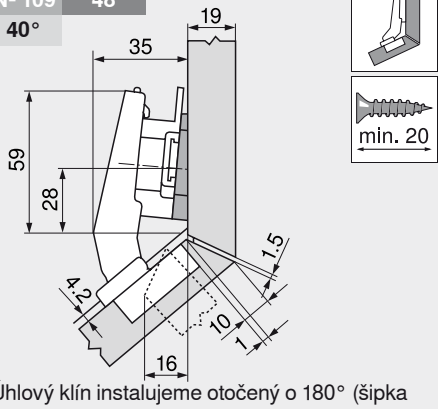

Úhlový klín instalujeme otočený o 180° (šipka ukazuje ke korpusu)!

		Č. artiklu
Úhlový klín	+5°	171A5010
Mont. podložka	9 mm	175H7190

№ 44 | 33
45°

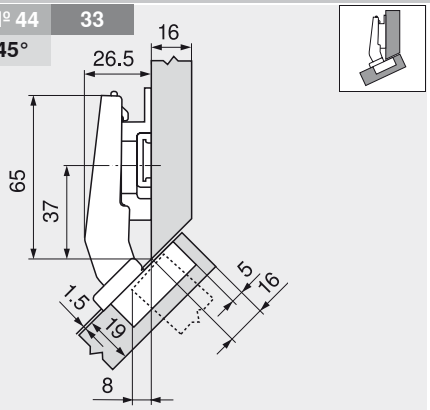

		Č. artiklu
Mont. podložka	6 mm	175H9160

№ 45 | 33
50°

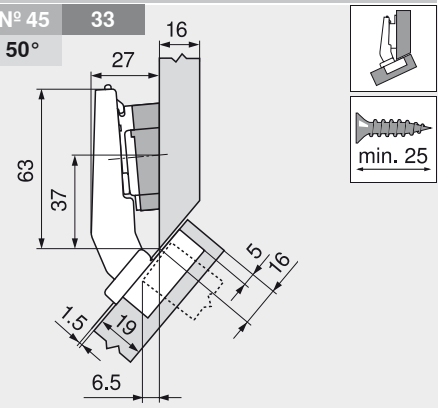

		Č. artiklu
Úhlový klín	+5°	171A5070
Mont. podložka	0 mm	173H7100

Infobox

Doporučujeme Vám plánování korpusů s testem pro zjištění případné kolize s DYNAPLAN na přiloženém DVD DYNALOG limited – bezplatně!

Vzdálenost otvorů pro BLUMOTION 970A1002

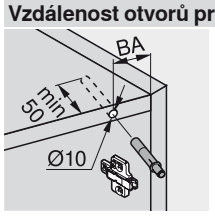

№ XX	Použití úhlového závěsu
XX	Vzdálenost otvorů BA (mm)
XX°	Úhel využití (°)

Pokyny k bokům

Montáž, demontáž a seřízení	259

Seřízení a nastavení

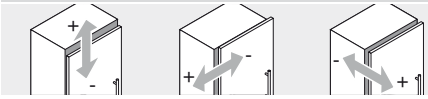

max. ± 3.0 mm | ± 2.0 mm | ± 2.0 mm

Viz. montážní podložky

Montáž šroubováním

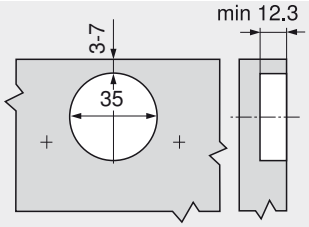

Montážní technika INSERTA

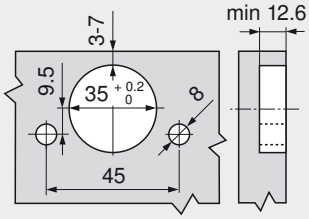

Rozměry misky

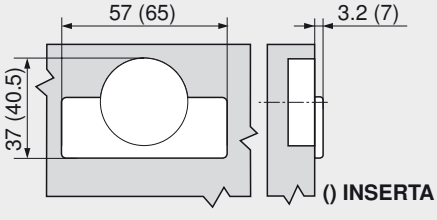

CLIP top – systém závěsů

► CLIP top – závěsy

►► Použití úhlového závěsu – standardní

BLUMOTION | TIP-ON | 25° 30° 35° 95°

+30° II – úhlový závěs pro naložená dvířka



- Celokovový závěs, poniklovaný
- Úhlový závěs +30° II
- Úhel otevření 95°
- S komfortním nastavením hloubky šnekovým závitem
- S nebo bez zavírací mechaniky (pružina)
- Montáž a demontáž dvířek na korpusu bez nářadí
- Nastavitelnost ve třech směrech (s odpovídající montážní podložkou)
- U techniky **INSERTA** navíc montáž misky bez nářadí

	25°	30°	35°
	№ 20	№ 21	№ 22
	204	205	205
	№ 50	№ 51	№ 52
	204	205	205
	№ 5	№ 6	№ 7
	209	205	205
	№ 40	№ 41	№ 42
	206	206	206
	№ 57	№ 58	№ 59
	204	205	205

Přehled – použití úhlových závěsů 196

Informace k objednávce

Miska INSERTA

		Č. artiklu
Ocelová miska	S pruž.	79A9596BT1

Miska k našroubování

Ocelová miska	S pruž.	79A9556.T1
Ocelová miska	Bez pruž.	78A9556.T

Příslušenství

BLUMOTION 973A
K nasazení

Ocel	Poniklovan.	973A7360

Krytka

	Ocel	Poniklovan.
Nepotištěná		70.1563
Potištěná	Blum	70.1563.BL

Při použití BLUMOTION 973A není zapotřebí žádná krytka!

Pokyny k bokům

Přehled – CLIP top – závěsy	153
Přehled – BLUMOTION pro dvířka	245
Přehled – TIP-ON pro dvířka	261
Příslušenství – montážní podložky	234
Příslušenství – krytka	240
Příslušenství – všeobecné	241
Montáž, demontáž a seřízení	243
Přehled – pomůcky pro zpracování	705
Další technické informace	804

Příslušenství – všeobecné

Krytka misky
Pro misku k našroubování a nalis

Ocel	Poniklovan.	70T1504

Vruty do dřevotřísky

3.5 x 15 mm	609.1500
3.5 x 17 mm	609.1700

TIP-ON pro dvířka
Pro závěsy bez pružin

Standardní verze	955.1004
Prodloužená délka	955A1004

Plánování

Důležité upozornění:

Rozměry platí při nastavení ze závodu pro sílu dveří a korpusu 19 mm. Při odchylkách se mění dorazové situace. Doporučujeme montáž na zkoušku. Poloha pro upevnění montážní podložky se v některých případech liší od standardní polohy.

№ 20 | 48 | 25°

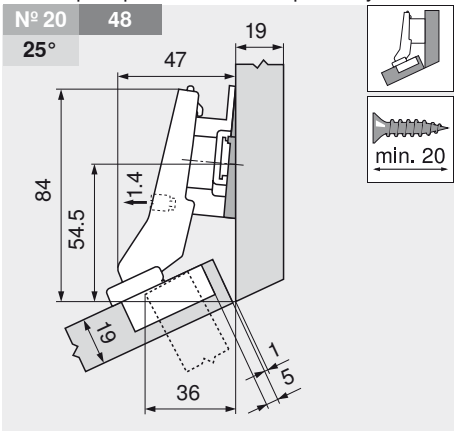

		Č. artiklu
Úhlový klín	-5°	171A5500
Mont. podložka	9 mm	175H7190

№ 50 | 48 | 25°

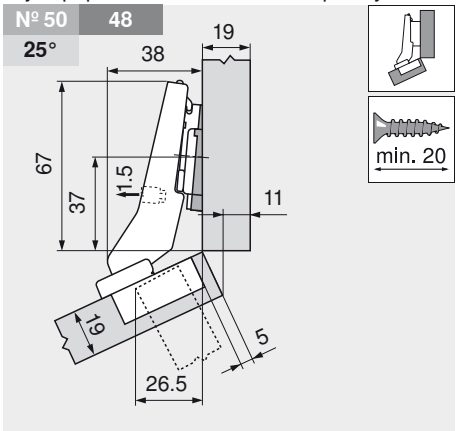

		Č. artiklu
Úhlový klín	-5°	171A5500
Mont. podložka	0 mm	173H7100

№ 57 | 45 | 25°

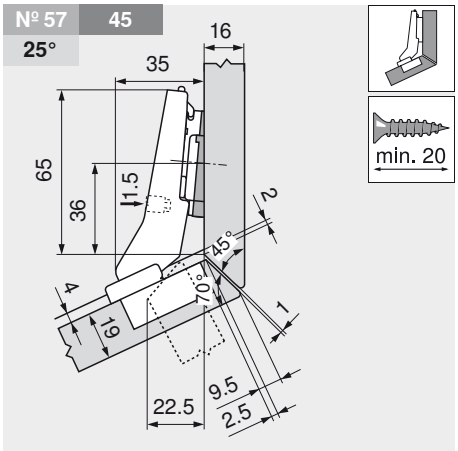

		Č. artiklu
Úhlový klín	-5°	171A5500
Mont. podložka	0 mm	173H7100

+30° II – úhlový závěs pro naložená dvířka

Plánování

№ 21 48
30°

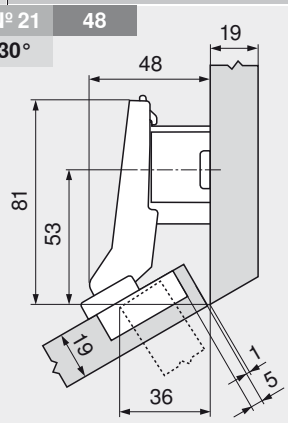

		Č. artiklu
Mont. podložka	18 mm	175H7190.22

№ 51 48
30°

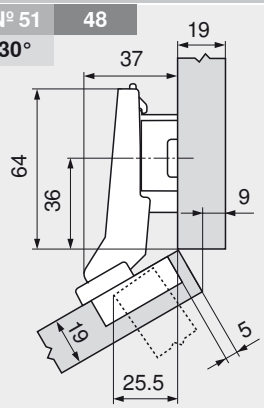

		Č. artiklu
Mont. podložka	9 mm	175H7190

№ 6 41
30°

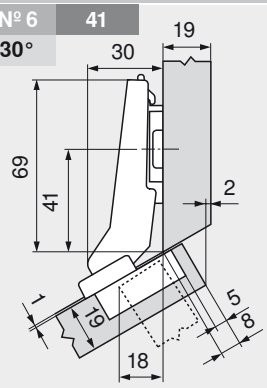

		Č. artiklu
Mont. podložka	0 mm	173H7100

№ 58 45
30°

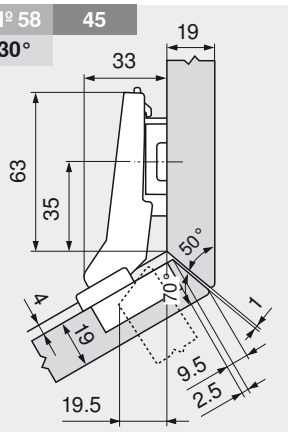

		Č. artiklu
Mont. podložka	3 mm	173H7130

№ 22 48
35°

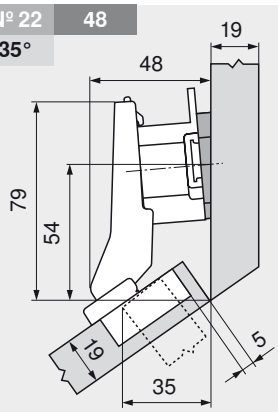

min. 20

		Č. artiklu
Úhlový klín	+5°	171A5010
Mont. podložka	18 mm	175H7190.22

№ 52 48
35°

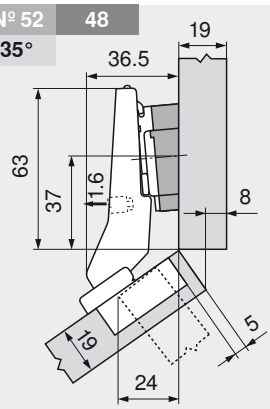

min. 25

		Č. artiklu
Úhlový klín	+5°	171A5070
Mont. podložka	0 mm	173H7100

№ 7 41
35°

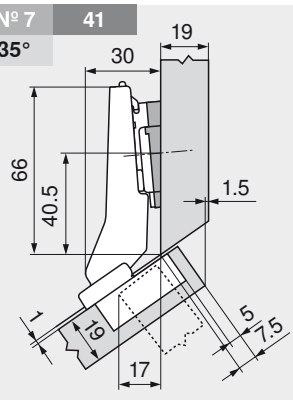

min. 20

		Č. artiklu
Úhlový klín	+5°	171A5010
Mont. podložka	0 mm	173H7100

№ 59 45
35°

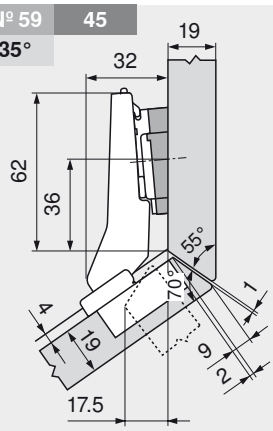

min. 25

		Č. artiklu
Úhlový klín	+5°	171A5040
Mont. podložka	0 mm	173H7100

Seřízení a nastavení

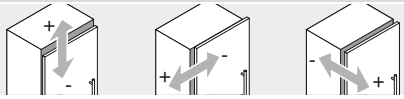

max. ± 3.0 mm
Viz. montážní podložky

± 1.8 mm

± 2.0 mm

Infobox

Doporučujeme Vám plánování korpusů s testem pro zjištění případné kolize s DYNAPLAN na přiloženém DVD DYNALOG limited – bezplatně!

Pokyny k bokům

Vzdálenost otvorů 207

Montáž misky 207

CLIP top – systém závěsů

► CLIP top – závěsy

►► Použití úhlového závěsu – standardní

BLUMOTION | TIP-ON | 25° 30° 35° 95°

+30° III – úhlový závěs pro plně naložená dvířka



- Celokovový závěs, poniklovaný
- Úhlový závěs +30° III
- Úhel otevření 95°
- S komfortním nastavením hloubky šnekovým závitem
- S nebo bez zavírací mechaniky (pružina)
- Montáž a demontáž dvířek na korpusu bez nářadí
- Nastavitelnost ve třech směrech (s odpovídající montážní podložkou)
- U techniky **INSERTA** navíc montáž misky bez nářadí

	25°	30°	35°
	№ 20	№ 21	№ 22
	204	205	205
	№ 50	№ 51	№ 52
	204	205	205
	№ 5	№ 6	№ 7
	209	205	205
	№ 40	№ 41	№ 42
	206	206	206
	№ 57	№ 58	№ 59
	204	205	205

Přehled – použití úhlových závěsů 196

Informace k objednávce

Miska INSERTA

		Č. artiklu
Ocelová miska	S pruž.	79A9496BT

Miska k našroubování

Ocelová miska	S pruž.	79A9456.T
Ocelová miska	Bez pruž.	78A9456.T

Příslušenství

BLUMOTION 970A
K zavrtání, na straně závěsu

Plast	970A1002

Krytka

Ocel		Poniklovan.
Nepotištěná		70.1563
Potištěná	Blum	70.1563.BL

Pokyny k bokům

Přehled – CLIP top – závěsy	153
Přehled – BLUMOTION pro dvířka	245
Přehled – TIP-ON pro dvířka	261
Příslušenství – montážní podložky	234
Příslušenství – krytka	240
Příslušenství – všeobecné	241
Montáž, demontáž a seřízení	243
Přehled – pomůcky pro zpracování	705
Další technické informace	804

Příslušenství – všeobecné

Krytka misky
Pro misku k našroubování a nalis

Ocel	Poniklovan.	70T1504

Vruty do dřevotřísky

3.5 x 15 mm	609.1500
3.5 x 17 mm	609.1700

TIP-ON pro dvířka
Pro závěsy bez pružin

Standardní verze	955.1004
Prodloužená délka	955A1004

Plánování

Důležité upozornění:

Rozměry platí při nastavení ze závodu pro sílu dveří a korpusu 19 mm. Při odchylkách se mění dorazové situace. Doporučujeme montáž na zkoušku. Poloha pro upevnění montážní podložky se v některých případech liší od standardní polohy.

№ 40 | 33 | 25°

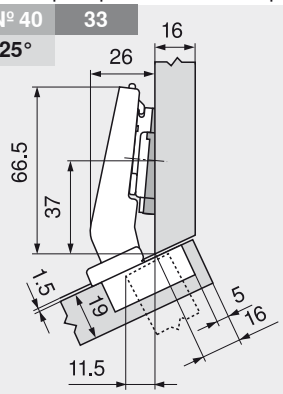

		Č. artiklu
Úhlový klín	-5°	171A5500
Mont. podložka	0 mm	173H7100

№ 41 | 33 | 30°

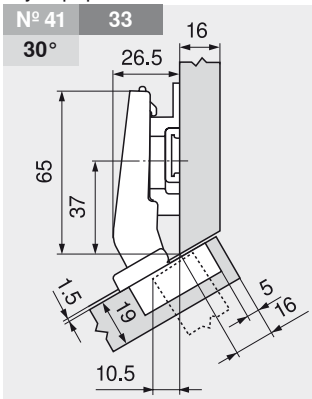

		Č. artiklu
Mont. podložka	6 mm	175H9160

№ 42 | 33 | 35°

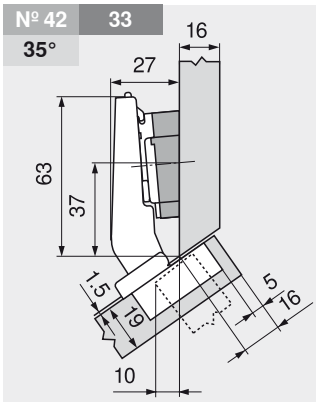

		Č. artiklu
Úhlový klín	+5°	171A5070
Mont. podložka	0 mm	173H7100

+30° III – úhlový závěs pro plně naložená dvířka

Plánování

Infobox

Doporučujeme Vám plánování korpusů s testem pro zjištění případné kolize s DYNAPLAN na přiloženém DVD DYNALOG limited – bezplatně!

Vzdálenost otvorů pro BLUMOTION 970A1002

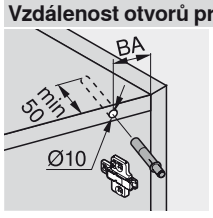

Nº XX	Použití úhlového závěsu
XX	Vzdálenost otvorů BA (mm)
XX°	Úhel využití (°)

Pokyny k bokům

Montáž, demontáž a seřízení 259

Seřízení a nastavení

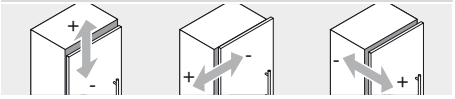

max. ± 3.0 mm ± 2.0 mm ± 2.0 mm

Viz. montážní podložky

Montáž šroubováním

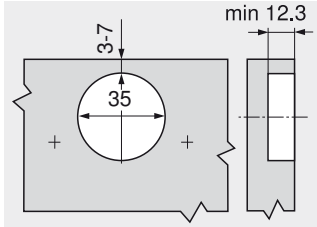

Montážní technika INSERTA

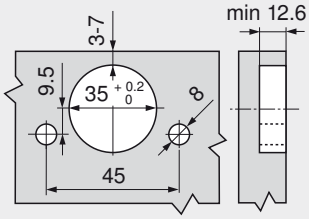

Rozměry misky

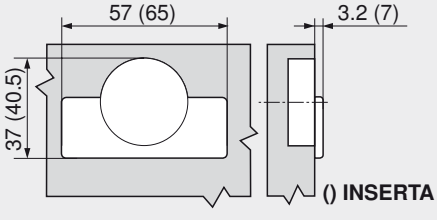

CLIP top – systém závěsů

► CLIP top – závěsy

►► Použití úhlového závěsu – standardní

BLUMOTION | TIP-ON | 15° 20° 25° 95°

+20° II – úhlový závěs pro naložená dvířka



- Celokovový závěs, poniklovaný
- Úhlový závěs +20° II
- Úhel otevření 95°
- S komfortním nastavením hloubky šnekovým závitem
- S nebo bez zavírací mechaniky (pružina)
- Montáž a demontáž dvířek na korpusu bez nářadí
- Nastavitelnost ve třech směrech (s odpovídající montážní podložkou)
- U techniky **INSERTA** navíc montáž misky bez nářadí

	15°	20°	25°
	№ 18	№ 19	№ 20
	208	209	204
	№ 48	№ 49	№ 50
	208	209	204
	№ 3	№ 4	№ 5
	211	209	209
	№ 38	№ 39	№ 40
	211	211	206
	№ 55	№ 56	№ 57
	208	209	204

Přehled – použití úhlových závěsů 196

Informace k objednávce

Miska INSERTA

		Č. artiklu
Ocelová miska	S pruž.	79A9595BT

Miska k našroubování

Ocelová miska	S pruž.	79A9555.T
Ocelová miska	Bez pruž.	78A9555.T

Příslušenství

BLUMOTION 970A
K zavrtání, na straně závěsu

Plast	970A1002

Krytka

		Ocel	Poniklovan.
Nepotištěná			70.1563
Potištěná	Blum		70.1563.BL

Pokyny k bokům

Přehled – CLIP top – závěsy	153
Přehled – BLUMOTION pro dvířka	245
Přehled – TIP-ON pro dvířka	261
Příslušenství – montážní podložky	234
Příslušenství – krytka	240
Příslušenství – všeobecné	241
Montáž, demontáž a seřízení	243
Přehled – pomůcky pro zpracování	705
Další technické informace	804

Příslušenství – všeobecné

Krytka misky
Pro misku k našroubování a nalis

Ocel	Poniklovan.	70T1504

Vruty do dřevotřísky

3.5 x 15 mm	609.1500
3.5 x 17 mm	609.1700

TIP-ON pro dvířka
Pro závěsy bez pružin

Standardní verze	955.1004
Prodloužená délka	955A1004

Plánování

Důležité upozornění:

Rozměry platí při nastavení ze závodu pro sílu dveří a korpusu 19 mm. Při odchylkách se mění dorazové situace. Doporučujeme montáž na zkoušku. Poloha pro upevnění montážní podložky se v některých případech liší od standardní polohy.

№ 18 48
15°

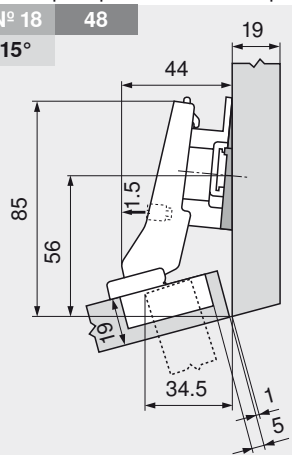

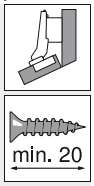

		Č. artiklu
Úhlový klín	-5°	171A5500
Mont. podložka	9 mm	175H7190

№ 48 48
15°

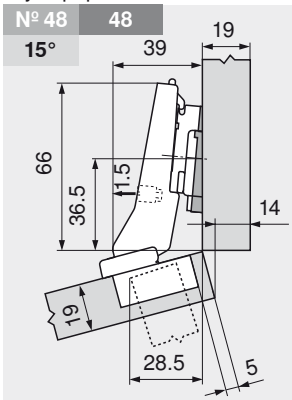

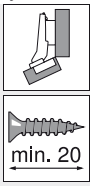

		Č. artiklu
Úhlový klín	-5°	171A5500
Mont. podložka	3 mm	173H7130

№ 55 45
15°

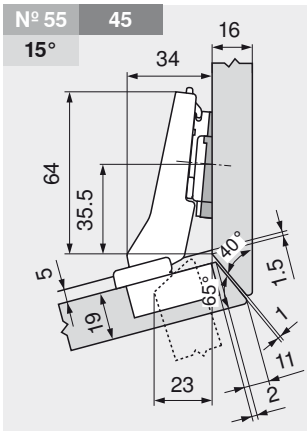

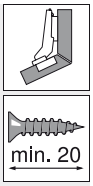

		Č. artiklu
Úhlový klín	-5°	171A5500
Mont. podložka	0 mm	173H7100

+20° II – úhlový závěs pro naložená dvířka

Plánování

№ 19 | 48 **20°**

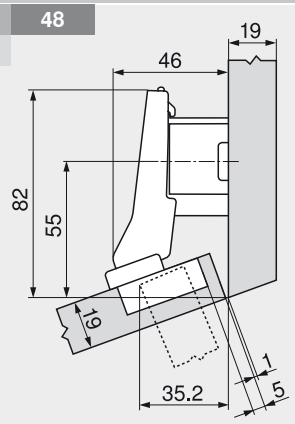

		Č. artiklu
Mont. podložka	18 mm	175H7190.22

№ 49 | 48 **20°**

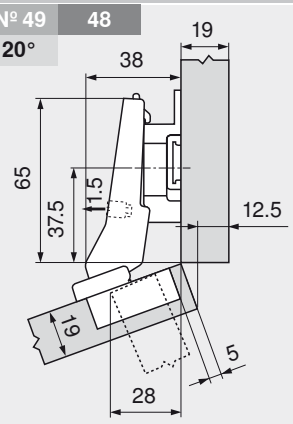

		Č. artiklu
Mont. podložka	9 mm	175H7190

№ 4 | 37 **20°**

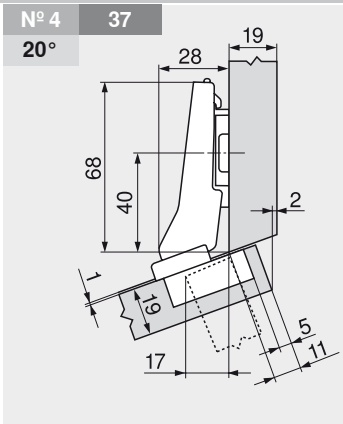

		Č. artiklu
Mont. podložka	0 mm	173H7100

№ 56 | 45 **20°**

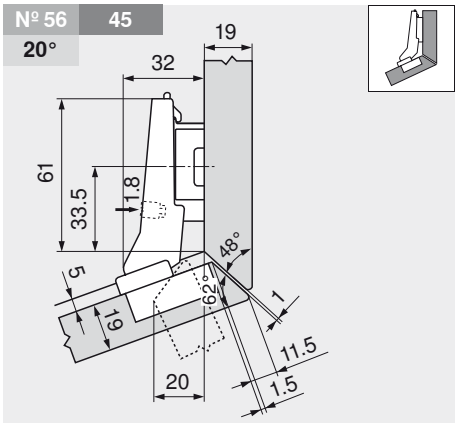

		Č. artiklu
Mont. podložka	6 mm	175H9160

№ 5 | 37 **25°**

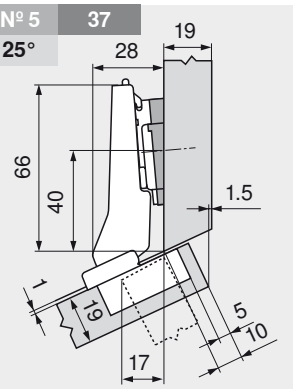



		Č. artiklu
Úhlový klín	+5°	171A5010
Mont. podložka	0 mm	173H7100

Infobox

Doporučujeme Vám plánování korpusů s testem pro zjištění případné kolize s DYNAPLAN na přiloženém DVD DYNALOG limited – bezplatně!

Vzdálenost otvorů pro BLUMOTION 970A1002

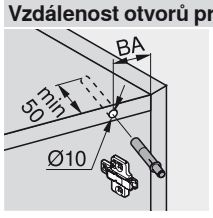

№ XX	Použití úhlového závěsu
XX	Vzdálenost otvorů BA (mm)
XX°	Úhel využití (°)

Pokyny k bokům

Montáž, demontáž a seřízení	259

Seřízení a nastavení

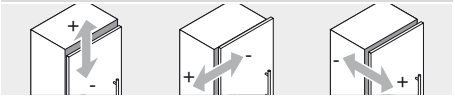

max. ± 3.0 mm | ± 1.8 mm | ± 2.0 mm

Viz. montážní podložky

Montáž šroubováním

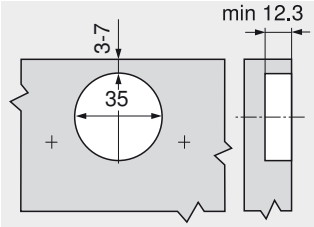

Montážní technika INSERTA

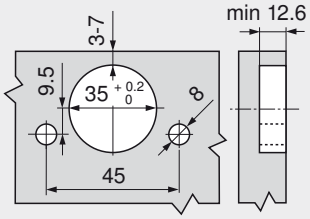

Rozměry misky

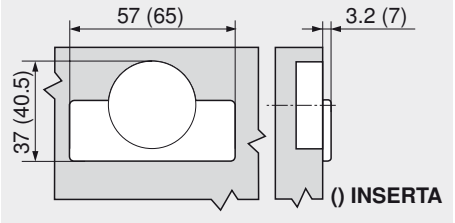

CLIP top – systém závěsů

► CLIP top – závěsy

►► Použití úhlového závěsu – standardní

BLUMOTION | TIP-ON | 10° 15° 20° 95°

+15° III – úhlový závěs pro plně naložená dvířka



- Celokovový závěs, poniklovaný
- Úhlový závěs +15° III
- Úhel otevření 95°
- S komfortním nastavením hloubky šnekovým závitem
- S nebo bez zavírací mechaniky (pružina)
- Montáž a demontáž dvířek na korpusu bez nářadí
- Nastavitelnost ve třech směrech (s odpovídající montážní podložkou)
- U techniky **INSERTA** navíc montáž misky bez nářadí

	10°	15°	20°
	№ 17	№ 18	№ 19
	210	208	209
	№ 47	№ 48	№ 49
	210	208	209
	№ 2	№ 3	№ 4
	210	211	209
	№ 37	№ 38	№ 39
	211	211	211
		№ 55	№ 56
		208	209

Přehled – použití úhlových závěsů 196

Informace k objednávce

Miska INSERTA

		Č. artiklu
Ocelová miska	S pruž.	79A9494BT

Miska k našroubování

Ocelová miska	S pruž.	79A9454.T
Ocelová miska	Bez pruž.	78A9454.T

Příslušenství

BLUMOTION 970A
K zavrtání, na straně závěsu

Plast	970A1002

Krytka

Ocel		Poniklovan.
Nepotištěná		70.1563
Potištěná	Blum	70.1563.BL

Pokyny k bokům

Přehled – CLIP top – závěsy	153
Přehled – BLUMOTION pro dvířka	245
Přehled – TIP-ON pro dvířka	261
Příslušenství – montážní podložky	234
Příslušenství – krytka	240
Příslušenství – všeobecné	241
Montáž, demontáž a seřízení	243
Přehled – pomůcky pro zpracování	705
Další technické informace	804

Příslušenství – všeobecné

Krytka misky
Pro misku k našroubování a nalis

Ocel	Poniklovan.	70T1504

Vruty do dřevotřísky

3.5 x 15 mm	609.1500
3.5 x 17 mm	609.1700

TIP-ON pro dvířka
Pro závěsy bez pružin

Standardní verze	955.1004
Prodloužená délka	955A1004

Plánování

Důležité upozornění:

Rozměry platí při nastavení ze závodu pro sílu dveří a korpusu 19 mm. Při odchylkách se mění dorazové situace. Doporučujeme montáž na zkoušku. Poloha pro upevnění montážní podložky se v některých případech liší od standardní polohy.

№ 17 | 48 | 10°

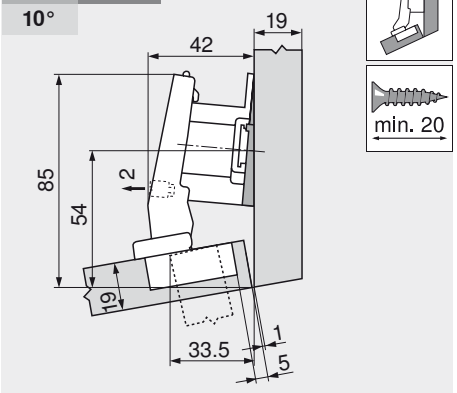

		Č. artiklu
Úhlový klín	-5°	171A5500
Mont. podložka	18 mm	175H7190.22

№ 47 | 48 | 10°

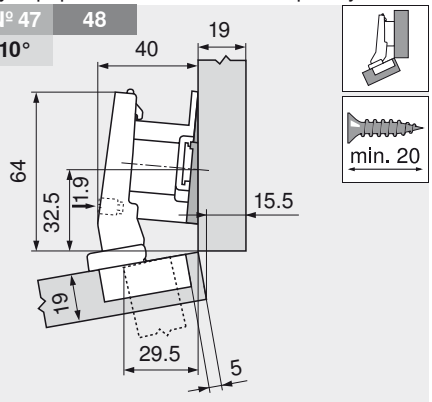

		Č. artiklu
Úhlový klín	-5°	171A5500
Mont. podložka	18 mm	175H7190.22

№ 2 | 33 | 10°

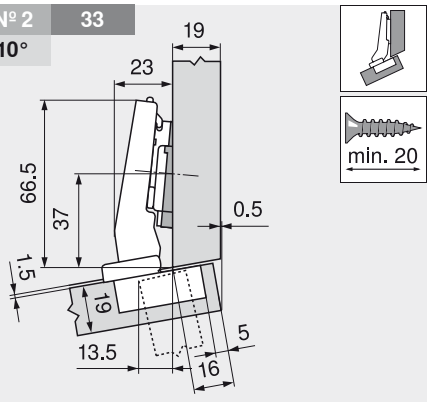

		Č. artiklu
Úhlový klín	-5°	171A5500
Mont. podložka	0 mm	173H7100

+15° III – úhlový závěs pro plně naložená dvířka

Plánování

№ 37 33
10°

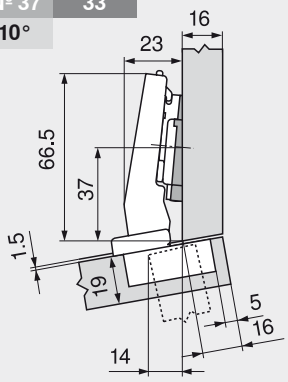

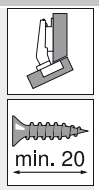

		Č. artiklu
Úhlový klín	-5°	171A5500
Mont. podložka	0 mm	173H7100

№ 3 33
15°

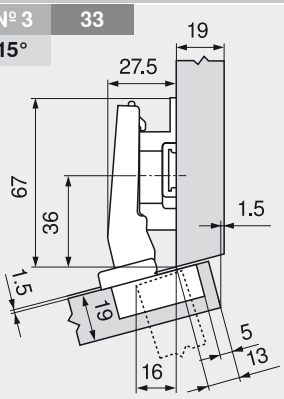

		Č. artiklu
Mont. podložka	9 mm	175H7190

№ 38 33
15°

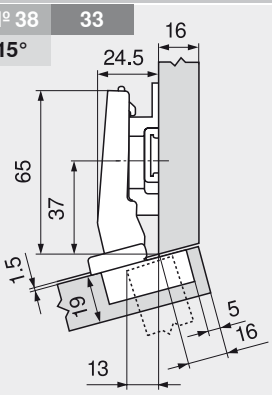

		Č. artiklu
Mont. podložka	6 mm	175H9160

№ 39 33
20°

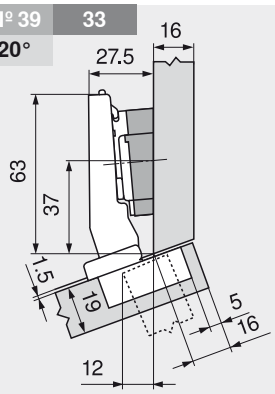

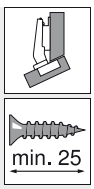

		Č. artiklu
Úhlový klín	+5°	171A5070
Mont. podložka	0 mm	173H7100

Infobox

Doporučujeme Vám plánování korpusů s testem pro zjištění případné kolize s DYNAPLAN na přiloženém DVD DYNALOG limited – bezplatně!

Vzdálenost otvorů pro BLUMOTION 970A1002

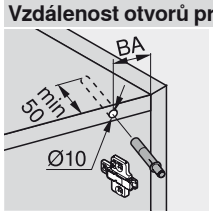

№ XX	Použití úhlového závěsu
XX	Vzdálenost otvorů BA (mm)
XX°	Úhel využití (°)

Pokyny k bokům

Montáž, demontáž a seřízení	259

Seřízení a nastavení

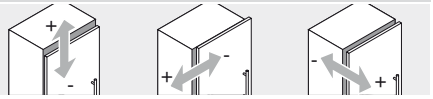

max. ± 3.0 mm | ± 2.0 mm | ± 2.0 mm

Viz. montážní podložky

Montáž šroubováním

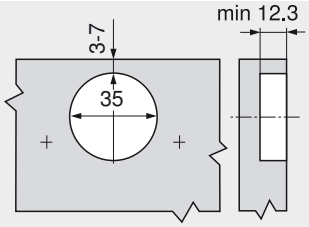

Montážní technika INSERTA

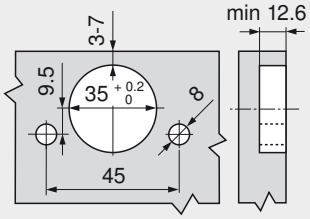

Rozměry misky

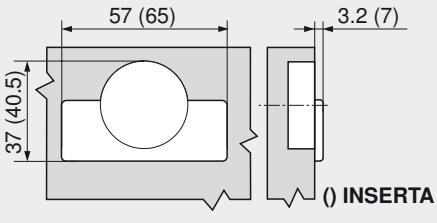

CLIP top – systém závěsů

► CLIP top – závěsy

►► Použití úhlového závěsu – standardní

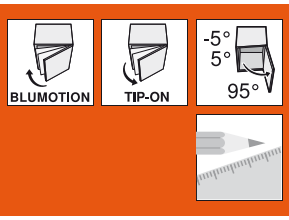

±5°– úhlový závěs



- Celokovový závěs, poniklovaný
- Úhlové situace ±5°
- Úhel otevření 95°
- S komfortním nastavením hloubky šnekovým závitem
- S nebo bez zavírací mechaniky (pružina)
- Montáž a demontáž dvířek na korpusu bez nářadí
- Nastavitelnost ve třech směrech (s odpovídající montážní podložkou)
- U techniky **INSERTA** navíc montáž misky bez nářadí

	-5°		5°
	№ 15 213		№ 16 213
			№ 46 213
			№ 1 213
	№ 35 213		№ 36 213

Přehled – použití úhlových závěsů 196

Informace k objednávce

Naložené dveře

Miska INSERTA		Č. artiklu
Ocelová miska	S pruž.	71T9590B

Miska k našroubování		
Ocelová miska	S pruž.	71T9550
Ocelová miska	Bez pruž.	70T9550.TL

Příslušenství

BLUMOTION 973A K nasazení		
Ocel	Poniklovan.	973A0500.01

Krytka		
Ocel		Poniklovan.
Nepotištěná		70.1563
Potištěná	Blum	70.1563.BL

Při použití BLUMOTION 973A není zapotřebí žádná krytka!

Polonaložené dveře

Miska INSERTA		Č. artiklu
Ocelová miska	S pruž.	71T9690B

Miska k našroubování		
Ocelová miska	S pruž.	71T9650
Ocelová miska	Bez pruž.	70T9650.TL

Příslušenství

BLUMOTION 973A K nasazení		
Ocel	Poniklovan.	973A0600

Krytka		
Ocel		Poniklovan.
Nepotištěná		70.1663
Potištěná	Blum	70.1663.BL

Při použití BLUMOTION 973A není zapotřebí žádná krytka!

Vložené dveře

Miska INSERTA		Č. artiklu
Ocelová miska	S pruž.	71T9790B

Miska k našroubování		
Ocelová miska	S pruž.	71T9750
Ocelová miska	Bez pruž.	70T9750.TL

Příslušenství

BLUMOTION 973A K nasazení		
Ocel	Poniklovan.	973A0700

Krytka		
Ocel		Poniklovan.
Nepotištěná		70.1663
Potištěná	Blum	70.1663.BL

Při použití BLUMOTION 973A není zapotřebí žádná krytka!

Příslušenství – všeobecné

Krytka misky Pro misku k našroubování a nalis		
Ocel	Poniklovan.	70T1504

Vruty do dřevotřísky	
3.5 x 15 mm	609.1500
3.5 x 17 mm	609.1700

TIP-ON pro dvířka Pro závěsy bez pružin	
Standardní verze	955.1004
Prodloužená délka	955A1004

Pokyny k bokům

Přehled – CLIP top – závěsy	153
Přehled – BLUMOTION pro dvířka	245
Přehled – TIP-ON pro dvířka	261
Příslušenství – montážní podložky	234
Příslušenství – krytka	240
Příslušenství – všeobecné	241
Montáž, demontáž a seřízení	243
Přehled – pomůcky pro zpracování	705
Další technické informace	804

Plánování

Důležité upozornění:

Rozměry platí při nastavení ze závodu pro sílu dveří a korpusu 19 mm. Při odchylkách se mění dorazové situace. Doporučujeme montáž na zkoušku. Poloha pro upevnění montážní podložky se v některých případech liší od standardní polohy.

±5° – úhlový závěs

Plánování

№ 15 48 | **-5°**

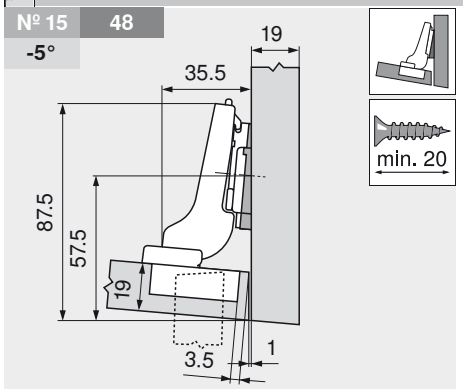

		Č. artiklu
Úhlový klín	-5°	171A5500
Mont. podložka	0 mm	173H7100
Závěs s lomeným ramínkem		

№ 35 37 | **-5°**

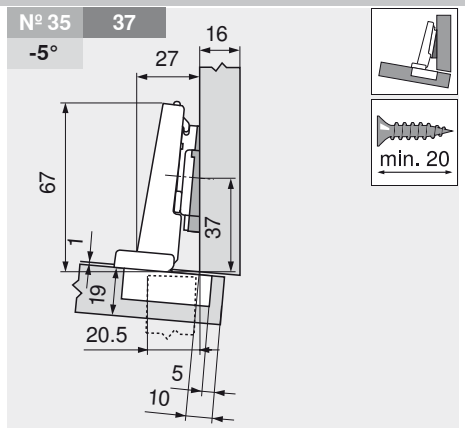

		Č. artiklu
Úhlový klín	-5°	171A5500
Mont. podložka	0 mm	173H7100
Závěs s rovným ramínkem		

№ 16 48 | **5°**

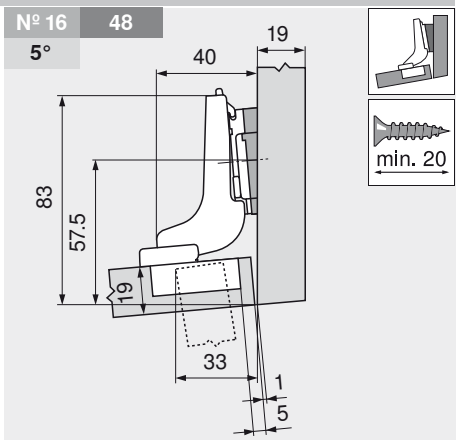

		Č. artiklu
Úhlový klín	+5°	171A5010
Mont. podložka	0 mm	173H7100
Závěs s vysoko lomeným ramínkem		

№ 46 48 | **5°**

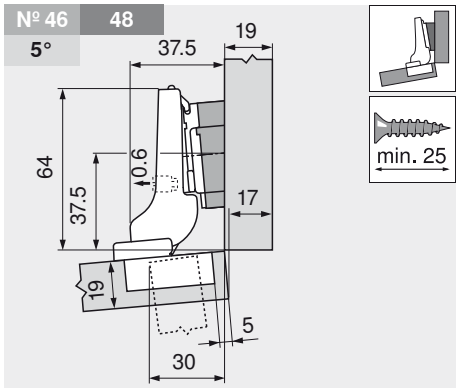

		Č. artiklu
Úhlový klín	+5°	171A5070
Mont. podložka	0 mm	173H7100
Závěs s lomeným ramínkem		

№ 1 33 | **5°**

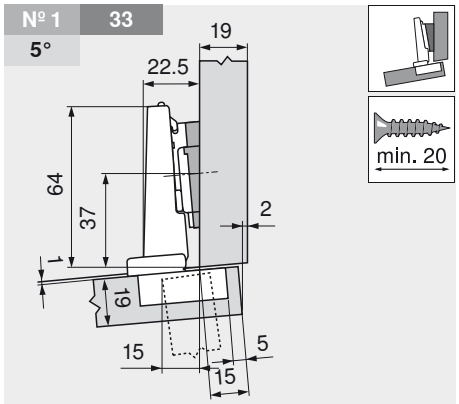

		Č. artiklu
Úhlový klín	+5°	171A5010
Mont. podložka	0 mm	173H7100
Závěs s rovným ramínkem		

№ 36 33 | **5°**

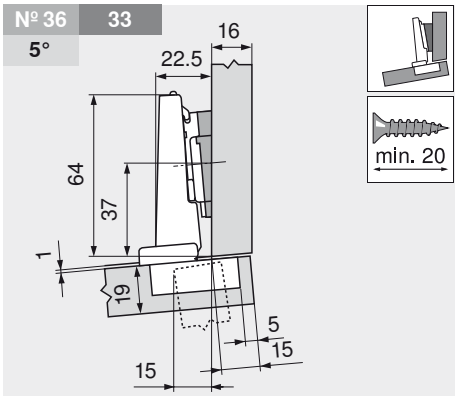

		Č. artiklu
Úhlový klín	+5°	171A5010
Mont. podložka	0 mm	173H7100
Závěs s rovným ramínkem		

Vzdálenost otvorů pro BLUMOTION 970A1002

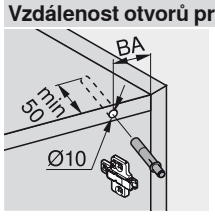

№ XX	Použití úhlového závěsu
XX	Vzdálenost otvorů BA (mm)
XX°	Úhel využití (°)

Pokyny k bokům

Montáž, demontáž a seřízení 259

Seřízení a nastavení

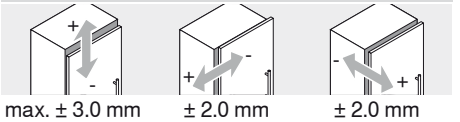

max. ± 3.0 mm | ± 2.0 mm | ± 2.0 mm

Viz. montážní podložky

Montáž šroubováním

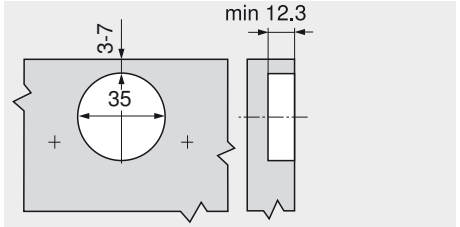

Montážní technika INSERTA

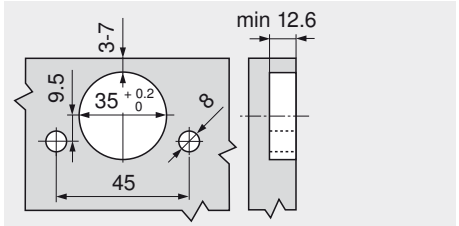

Rozměry misky

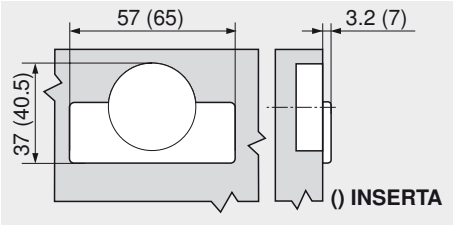

CLIP top – systém závěsů

► CLIP top – závěsy

►► Použití úhlového závěsu – standardní

BLUMOTION | TIP-ON | -20° -15° -10° 110°

-15° III – úhlový závěs pro plně naložená dvířka



- Celokovový závěs, poniklovaný
- Úhlový závěs -15° III
- Úhel otevření 110°
- S komfortním nastavením hloubky šnekovým závitem
- S nebo bez zavírací mechaniky (pružina)
- Montáž a demontáž dvířek na korpusu bez nářadí
- Nastavitelnost ve třech směrech (s odpovídající montážní podložkou)
- U techniky **INSERTA** navíc montáž misky bez nářadí

	-20°	-15°	-10°
	№ 12	№ 13	№ 14
	214	214	215
	№ 32	№ 33	№ 34
	214	215	215

Přehled – použití úhlových závěsů 196

Informace k objednávce

Miska INSERTA

		Č. artiklu
Ocelová miska	S pruž.	79A5493BT

Miska k našroubování

Ocelová miska	S pruž.	79A5453.T
Ocelová miska	Bez pruž.	78A5453.T

Příslušenství

BLUMOTION 970A
K zavrtání, na straně závěsu

Plast	970A1002

Krytka

		Poniklovan.
Nepotištěná		70.1563
Potištěná	Blum	70.1563.BL

Pokyny k bokům

Přehled – CLIP top – závěsy	153
Přehled – BLUMOTION pro dvířka	245
Přehled – TIP-ON pro dvířka	261
Příslušenství – montážní podložky	234
Příslušenství – krytka	240
Příslušenství – všeobecné	241
Montáž, demontáž a seřízení	243
Přehled – pomůcky pro zpracování	705
Další technické informace	804

Příslušenství – všeobecné

Krytka misky
Pro misku k našroubování a nalis

Ocel	Poniklovan.	70T1504

Vruty do dřevotřísky

3.5 x 15 mm	609.1500
3.5 x 17 mm	609.1700

TIP-ON pro dvířka
Pro závěsy bez pružin

Standardní verze	955.1004
Prodloužená délka	955A1004

Plánování

Důležité upozornění:

Rozměry platí při nastavení ze závodu pro sílu dveří a korpusu 19 mm. Při odchylkách se mění dorazové situace. Doporučujeme montáž na zkoušku. Poloha pro upevnění montážní podložky se v některých případech liší od standardní polohy.

№ 12 54 -20°

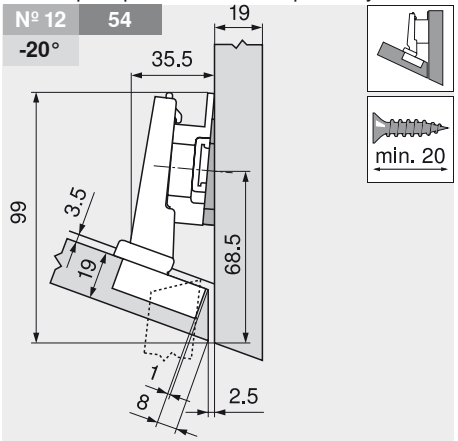

		Č. artiklu
Úhlový klín	-5°	171A5500
Mont. podložka	6 mm	175H9160

№ 32 37 -20°

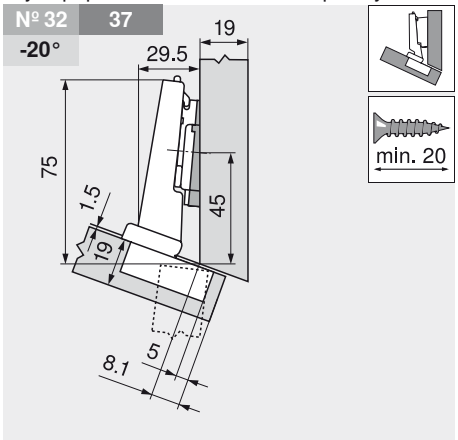

		Č. artiklu
Úhlový klín	-5°	171A5500
Mont. podložka	0 mm	173H7100

№ 13 54 -15°

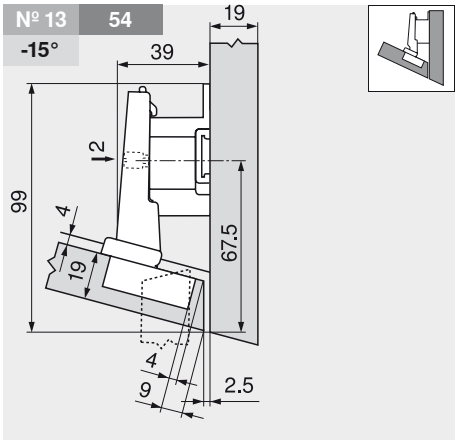

		Č. artiklu
Mont. podložka	18 mm	175H7190.22

-15° III – úhlový závěs pro plně naložená dvířka

Plánování

№ 33 | 33 | **-15°**

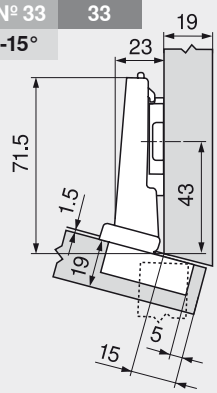

		Č. artiklu
Mont. podložka	0 mm	173H7100

№ 14 | 54 | **-10°**

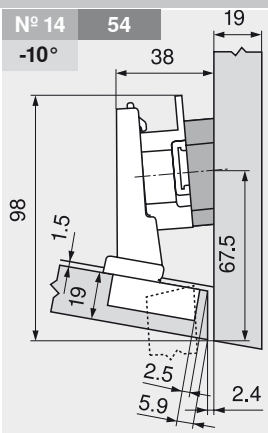

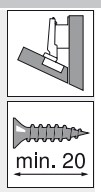

		Č. artiklu
Úhlový klín	+5°	171A5070
Mont. podložka	9 mm	175H7190

№ 34 | 33 | **-10°**

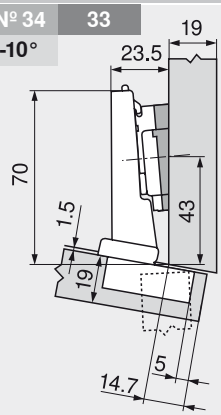

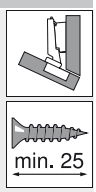

		Č. artiklu
Úhlový klín	+5°	171A5010
Mont. podložka	0 mm	173H7100

Infobox

Doporučujeme Vám plánování korpusů s testem pro zjištění případné kolize s DYNAPLAN na přiloženém DVD DYNALOG limited – bezplatně!

Vzdálenost otvorů pro BLUMOTION 970A1002

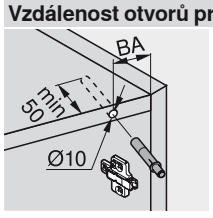

№ XX	Použití úhlového závěsu
XX	Vzdálenost otvorů BA (mm)
XX°	Úhel využití (°)

Pokyny k bokům

Montáž, demontáž a seřízení	259

Seřízení a nastavení

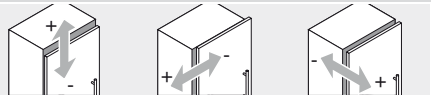

max. ± 3.0 mm | ± 2.0 mm | ± 2.0 mm

Viz. montážní podložky

Montáž šroubováním

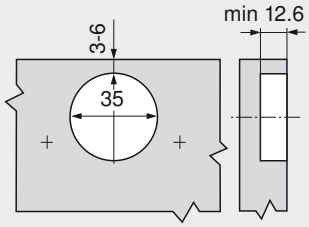

Montážní technika INSERTA

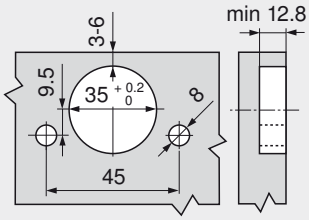

Rozměry misky

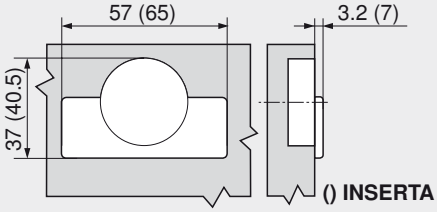

CLIP top – systém závěsů

► CLIP top – závěsy

►► Použití úhlového závěsu – standardní

BLUMOTION | TIP-ON | -35° -30° -25° 110°

-30° III – úhlový závěs pro plně naložená dvířka



- Celokovový závěs, poniklovaný
- Úhlový závěs -30° III
- Úhel otevření 110°
- S komfortním nastavením hloubky šnekovým závitem
- S nebo bez zavírací mechaniky (pružina)
- Montáž a demontáž dvířek na korpusu bez nářadí
- Nastavitelnost ve třech směrech (s odpovídající montážní podložkou)
- U techniky **INSERTA** navíc montáž misky bez nářadí

	-35°	-30°	-25°
			№ 11 216
	№ 29 216	№ 30 216	№ 31 217

Přehled – použití úhlových závěsů 196

Informace k objednávce

Miska INSERTA

		Č. artiklu
Ocelová miska	S pruž.	79A5491BT

Miska k našroubování

Ocelová miska	S pruž.	79A5451.T
Ocelová miska	Bez pruž.	78A5451.T

Příslušenství

BLUMOTION 970A
K zavrtání, na straně závěsu

Plast	970A1002

Krytka

		Ocel	Poniklovan.
Nepotištěná			70.1563
Potištěná	Blum		70.1563.BL

Pokyny k bokům

Přehled – CLIP top – závěsy	153
Přehled – BLUMOTION pro dvířka	245
Přehled – TIP-ON pro dvířka	261
Příslušenství – montážní podložky	234
Příslušenství – krytka	240
Příslušenství – všeobecné	241
Montáž, demontáž a seřízení	243
Přehled – pomůcky pro zpracování	705
Další technické informace	804

Příslušenství – všeobecné

Krytka misky
Pro misku k našroubování a nalis

Ocel	Poniklovan.	70T1504

Vruty do dřevotřísky

3.5 x 15 mm	609.1500
3.5 x 17 mm	609.1700

TIP-ON pro dvířka
Pro závěsy bez pružin

Standardní verze	955.1004
Prodloužená délka	955A1004

Plánování

Důležité upozornění:

Rozměry platí při nastavení ze závodu pro sílu dveří a korpusu 19 mm. Při odchylkách se mění dorazové situace. Doporučujeme montáž na zkoušku. Poloha pro upevnění montážní podložky se v některých případech liší od standardní polohy.

№ 29 37 -35°

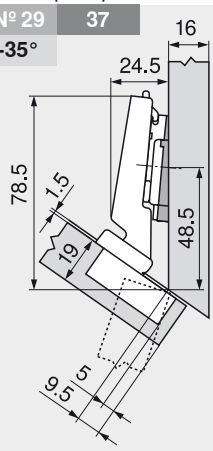

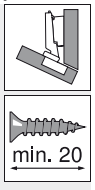

		Č. artiklu
Úhlový klín	-5°	171A5500
Mont. podložka	0 mm	173H7100

№ 30 33 -30°

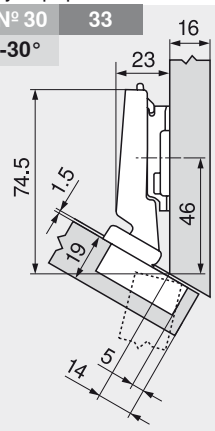



		Č. artiklu
Mont. podložka	3 mm	173H7130

№ 11 54 -25°

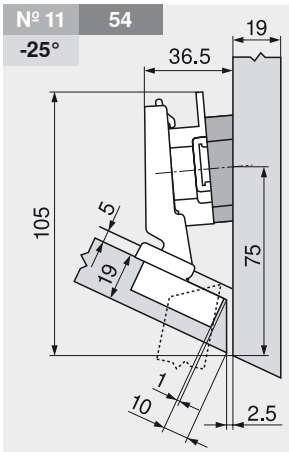

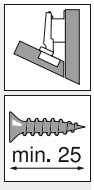

		Č. artiklu
Úhlový klín	+5°	171A5070
Mont. podložka	9 mm	175H7190

-30° III – úhlový závěs pro plně naložená dvířka

Plánování

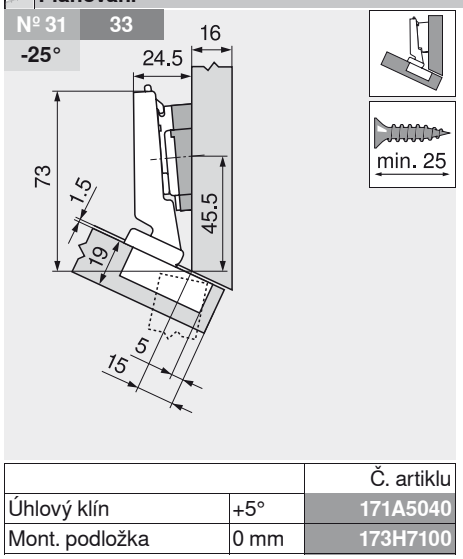

		Č. artiklu
Úhlový klín	+5°	171A5040
Mont. podložka	0 mm	173H7100

i Infobox

Doporučujeme Vám plánování korpusů s testem pro zjištění případné kolize s DYNAPLAN na přiloženém DVD DYNALOG limited – bezplatně!

Vzdálenost otvorů pro BLUMOTION 970A1002

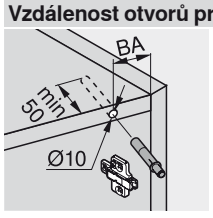

№ XX	Použití úhlového závěsu
XX	Vzdálenost otvorů BA (mm)
XX°	Úhel využití (°)

Pokyny k bokům

Montáž, demontáž a seřízení	259

Seřízení a nastavení

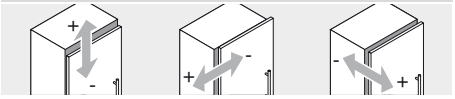

max. ± 3.0 mm | ± 2.0 mm | ± 2.0 mm

Viz. montážní podložky

Montáž šroubováním

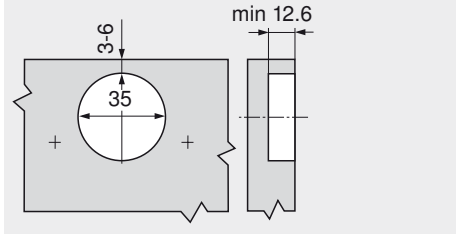

Montážní technika INSERTA

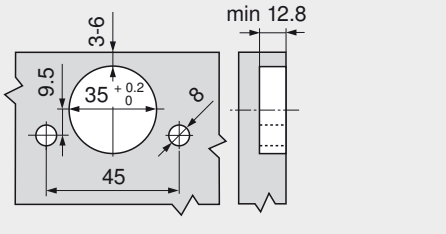

Rozměry misky

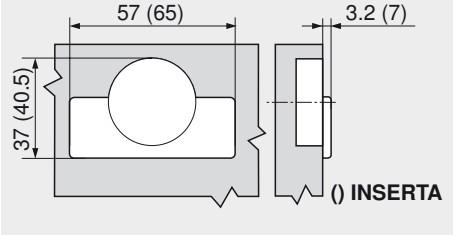

CLIP top – systém závěsů

► CLIP top – závěsy

►► Použití úhlového závěsu – standardní

BLUMOTION | TIP-ON | -50° -45° -40° 110°

-45° III – úhlový závěs pro plně naložená dvířka



- Celokovový závěs, poniklovaný
- Úhlový závěs -45° III
- Úhel otevření 110°
- S komfortním nastavením hloubky šnekovým závitem
- S nebo bez zavírací mechaniky (pružina)
- Montáž a demontáž dvířek na korpusu bez nářadí
- Nastavitelnost ve třech směrech (s odpovídající montážní podložkou)
- U techniky **INSERTA** navíc montáž misky bez nářadí

	-50°	-45°	-40°
	Nº 26	Nº 27	Nº 28
	218	218	218

Přehled – použití úhlových závěsů 196

Informace k objednávce

Miska INSERTA

		Č. artiklu
Ocelová miska	S pruž.	79A5490BT

Miska k našroubování

Ocelová miska	S pruž.	79A5450.T
Ocelová miska	Bez pruž.	78A5450.T

Příslušenství

BLUMOTION 970A
K zavrtání, na straně závěsu

Plast	970A1002

Krytka

Ocel		Poniklovan.
Nepotištěná		70.1563
Potištěná	Blum	70.1563.BL

Pokyny k bokům

Přehled – CLIP top – závěsy	153
Přehled – BLUMOTION pro dvířka	245
Přehled – TIP-ON pro dvířka	261
Příslušenství – montážní podložky	234
Příslušenství – krytka	240
Příslušenství – všeobecné	241
Montáž, demontáž a seřízení	243
Přehled – pomůcky pro zpracování	705
Další technické informace	804

Příslušenství – všeobecné

Krytka misky
Pro misku k našroubování a nalis

Ocel	Poniklovan.	70T1504

Vruty do dřevotřísky

3.5 x 15 mm	609.1500
3.5 x 17 mm	609.1700

TIP-ON pro dvířka
Pro závěsy bez pružin

Standardní verze	955.1004
Prodloužená délka	955A1004

Plánování

Důležité upozornění:

Rozměry platí při nastavení ze závodu pro sílu dveří a korpusu 19 mm. Při odchylkách se mění dorazové situace. Doporučujeme montáž na zkoušku. Poloha pro upevnění montážní podložky se v některých případech liší od standardní polohy.

Nº 26 45 -50°

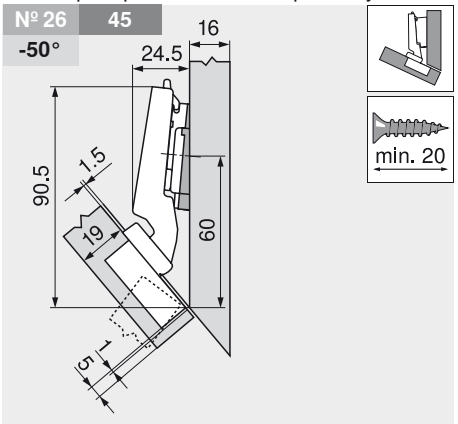

		Č. artiklu
Úhlový klín	-5°	171A5500
Mont. podložka	0 mm	173H7100

Nº 27 37 -45°

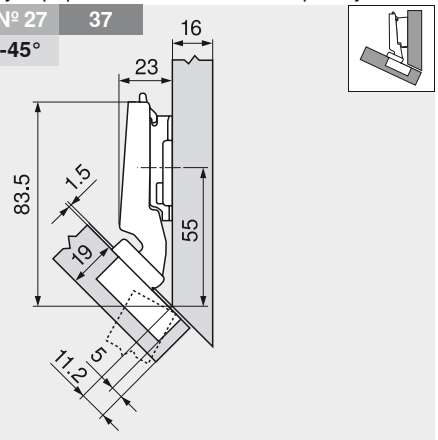

		Č. artiklu
Mont. podložka	3 mm	173H7130

Nº 28 37 -40°

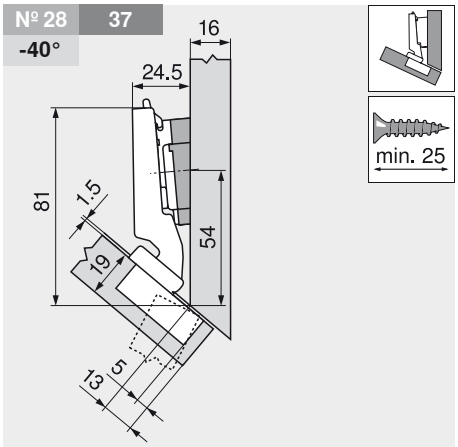

		Č. artiklu
Úhlový klín	+5°	171A5040
Mont. podložka	0 mm	173H7100

-45° III – úhlový závěs pro plně naložená dvířka

Plánování

i Infobox

Doporučujeme Vám plánování korpusů s testem pro zjištění případné kolize s DYNAPLAN na přiloženém DVD DYNALOG limited – bezplatně!

Vzdálenost otvorů pro BLUMOTION 970A1002

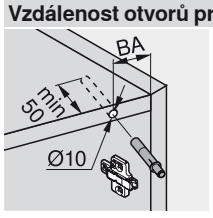

№ XX	Použití úhlového závěsu
XX	Vzdálenost otvorů BA (mm)
XX°	Úhel využití (°)

Pokyny k bokům

Montáž, demontáž a seřízení 259

Seřízení a nastavení

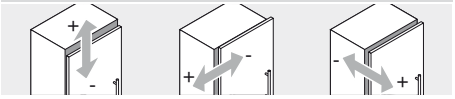

max. ± 3.0 mm | ± 2.0 mm | ± 2.0 mm

Viz. montážní podložky

Montáž šroubováním

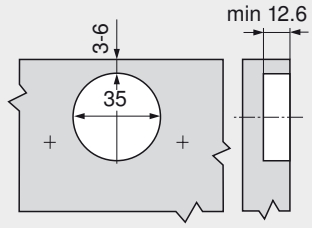

Montážní technika INSERTA

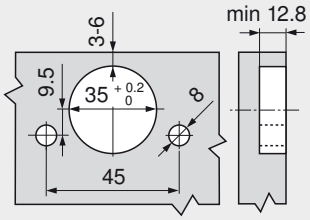

Rozměry misky

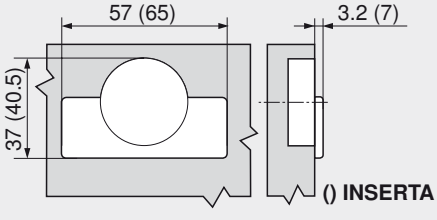

CLIP top – systém závěsů

► CLIP top – závěsy

►► Použití úhlového závěsu – skleněná dvířka

BLUMOTION | TIP-ON | -5° 5° 10° 15° 125°

CRISTALLO – úhlové použití



- **Závěs pro skleněné a zrcadlové dveře**
- **Upevnění misky závěsu na dveře lepením, bez vrtání do skla**
- **Montáž závěsu do misky bez nářadí**
- Úhel otevření 125°
- S komfortním nastavením hloubky šnekovým závitem
- S nebo bez zavírací mechaniky (pružina)
- Montáž a demontáž dvířek na korpusu bez nářadí
- Nastavitelnost ve třech směrech (s odpovídající montážní podložkou)

	-5°		5°	10°	15°
	№ 106 220		№ 103 220	№ 104 221	№ 105 221
	№ 107 220		№ 100 221	№ 101 221	№ 102 221

Přehled – použití úhlových závěsů 196

Informace k objednávce

CRISTALLO 125°	
Závěs	Č. artiklu
S pruž.	79C450BT
Bez pružiny	78C450BT

Závěs CRISTALLO		
K nalepení		
Skleněné/zrcadlové dveře		
Zinek	Matné, poniklované	78C4568
Zrcadlové dveře		
Zinek	Speciální, poniklované	78C4568

Pokyny k bokům

Vzdálenost nalepení	189
Vyloučení záruky	188
Přehled – CLIP top – závěsy	153
Přehled – BLUMOTION pro dvířka	245
Přehled – TIP-ON pro dvířka	261
Příslušenství – montážní podložky	234
Příslušenství – krytka	240
Příslušenství – všeobecné	241
Montáž, demontáž a seřízení	243
Přehled – pomůcky pro zpracování	705

Příslušenství – všeobecné

TIP-ON pro dvířka Pro závěsy bez pružin	
Standardní verze	955.1004
Prodloužená délka	955A1004

Příslušenství

BLUMOTION 973A K nasazení		
Ocel	Poniklovan.	973A9000

Krytka		
Ocel		Poniklovan.
Nepotištěná		70.1563
Potištěná	Blum	70.1563.BL

Při použití BLUMOTION 973A není zapotřebí žádná krytka!

Plánování

Důležité upozornění:

Rozměry platí při nastavení ze závodu pro sílu dveří a korpusu 16 mm. Při odchylkách se mění dorazové situace. Doporučujeme montáž na zkoušku. Poloha pro upevnění montážní podložky se v některých případech liší od standardní polohy.

№ 106 37 -5°

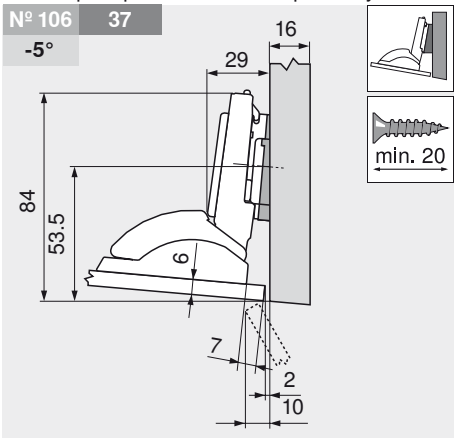

		Č. artiklu
Úhlový klín	-5°	171A5500
Mont. podložka	0 mm	173H7100

№ 107 37 -5°

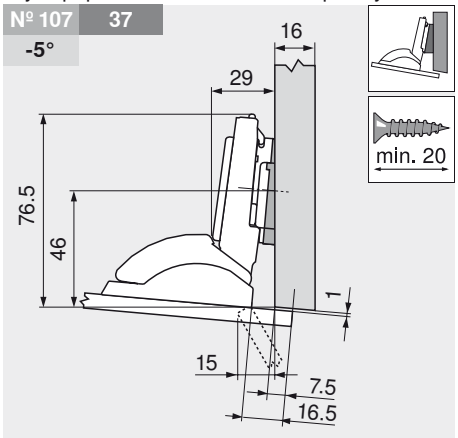

		Č. artiklu
Úhlový klín	-5°	171A5500
Mont. podložka	0 mm	173H7100

№ 103 33 5°

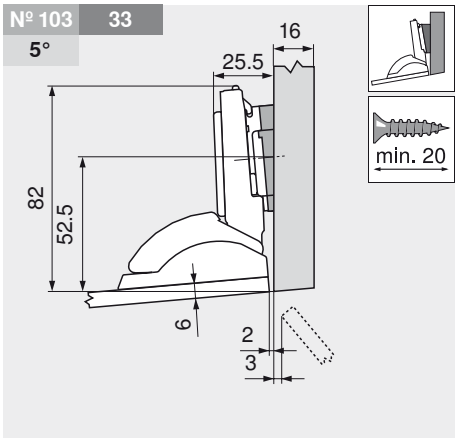

		Č. artiklu
Úhlový klín	+5°	171A5010
Mont. podložka	0 mm	173H7100

CRISTALLO – úhlové použití

Plánování

№ 100 33 5°

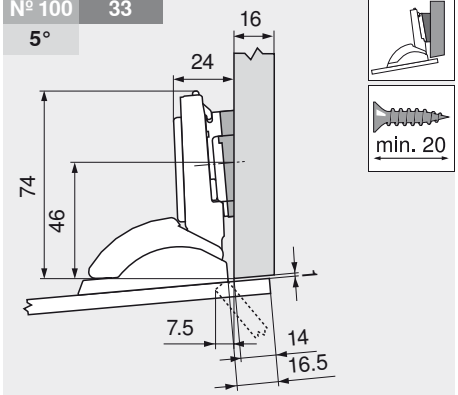

		Č. artiklu
Úhlový klín	+5°	171A5010
Mont. podložka	0 mm	173H7100

№ 104 33 10°

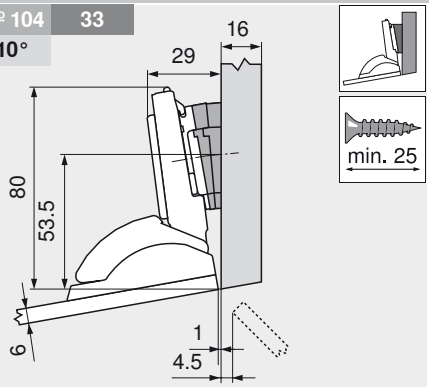

		Č. artiklu
Úhlový klín	+5°	171A5010
Mont. podložka	0 mm	173H7100

№ 101 33 10°

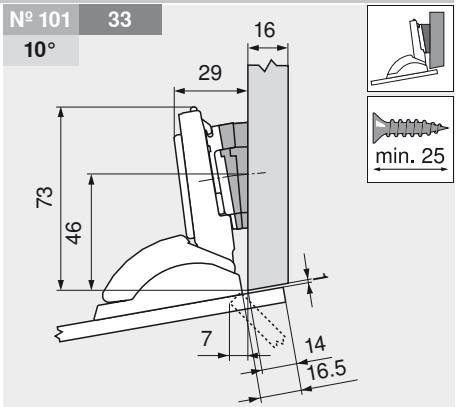

		Č. artiklu
Úhlový klín	+5°	171A5010
Mont. podložka	0 mm	173H7100

№ 105 33 15°

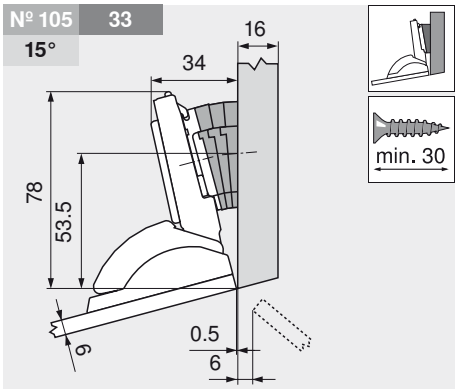

		Č. artiklu
Úhlový klín	+5°	171A5010
Mont. podložka	0 mm	173H7100

№ 102 33 15°

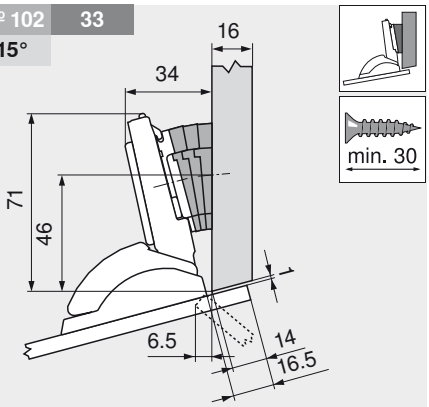

		Č. artiklu
Úhlový klín	+5°	171A5010
Mont. podložka	0 mm	173H7100

Vzdálenost otvorů pro BLUMOTION 970A1002

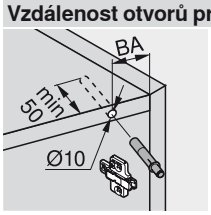

№ XX	Použití úhlového závěsu
XX	Vzdálenost otvorů BA (mm)
XX°	Úhel využití (°)

Pokyny k bokům

Montáž, demontáž a seřízení 259

Seřízení a nastavení

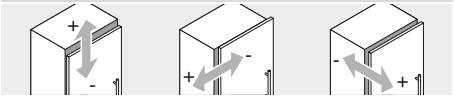

max. ± 3.0 mm	± 2.0 mm	+ 3.0 mm
Viz. montážní		- 2.0 mm
podložky		

Montáž

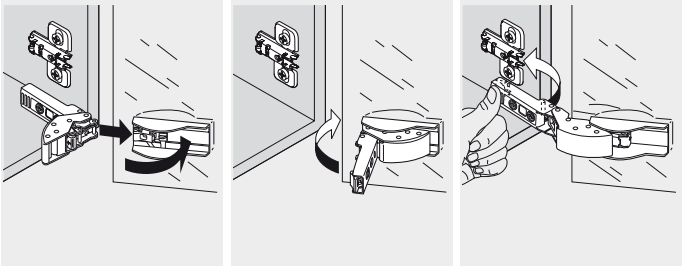

Demontáž

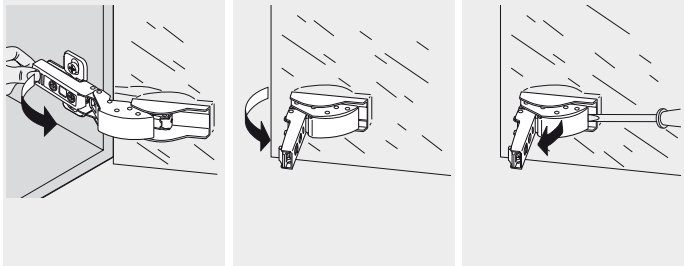

CLIP top – systém závěsů

► CLIP top – závěsy

►► Použití úhlového závěsu – skleněná dvířka

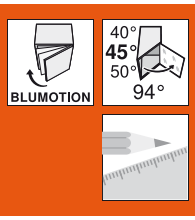

+45°-úhlový závěs pro skleněná dvířka



- **Závěs pro skleněné dveře**
- **Pro sílu skla od 4.5 do 7 mm**
- Úhlový závěs +45°
- Úhel otevření 94°
- S komfortním nastavením hloubky šnekovým závitem
- Se zavírací mechanikou (pružina)
- Montáž a demontáž dvířek na korpusu bez nářadí
- Nastavitelnost ve třech směrech (s odpovídající montážní podložkou)
- Šrouby pro upevnění misky jsou přiloženy

	40°	45°	50°
	№ 74 222	№ 75 222	№ 76 223
		№ 67 222	№ 68 223

Přehled – použití úhlových závěsů 196

Informace k objednávce

Miska k našroubování		Č. artiklu
Plastová miska	S pruž.	79A4108.T

Příslušenství

BLUMOTION 970A K zavrtání, na straně závěsu	
Plast	970A1002

Krytka		
Ocel		Poniklovan.
Nepotištěná		70.1563
Potištěná	Blum	70.1563.BL

Pokyny k bokům

Přehled – CLIP top – závěsy	153
Přehled – BLUMOTION pro dvířka	245
Příslušenství – montážní podložky	234
Příslušenství – krytka	240
Příslušenství – všeobecné	241
Montáž, demontáž a seřízení	243
Přehled – pomůcky pro zpracování	705
Další technické informace	804

Příslušenství – všeobecné

Krytka misky		
Materiál	Plast	
Čern.		
Zlatá		
Chrom. leskl.		
Niklovaná matná	84.4120	84.4140

Plánování

Důležité upozornění:

Rozměry platí při nastavení ze závodu pro sílu dveří a korpusu 19 mm. Při odchylkách se mění dorazové situace. Doporučujeme montáž na zkoušku. Poloha pro upevnění montážní podložky se v některých případech liší od standardní polohy.

№ 74 48
40°

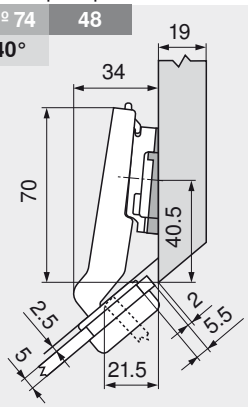

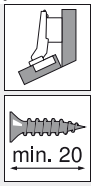

		Č. artiklu
Úhlový klín	-5°	171A5500
Mont. podložka	3 mm	173H7130

№ 75 48
45°

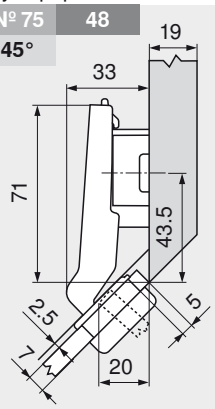

		Č. artiklu
Mont. podložka	9 mm	175H7190

№ 67 45
45°

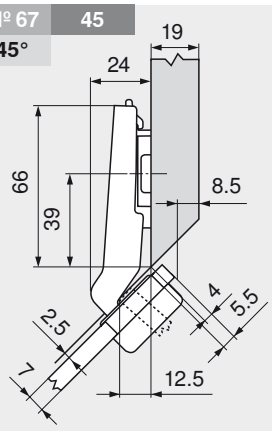

		Č. artiklu
Mont. podložka	0 mm	173H7100

+45°-úhlový závěs pro skleněná dvířka

Plánování

№ 76 48
50°

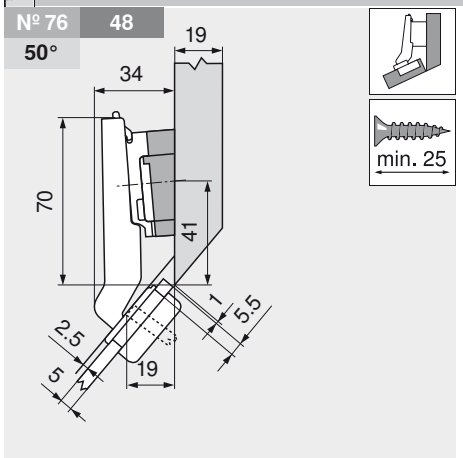

		Č. artiklu
Úhlový klín	+5°	171A5070
Mont. podložka	3 mm	173H7130

№ 68 45
50°

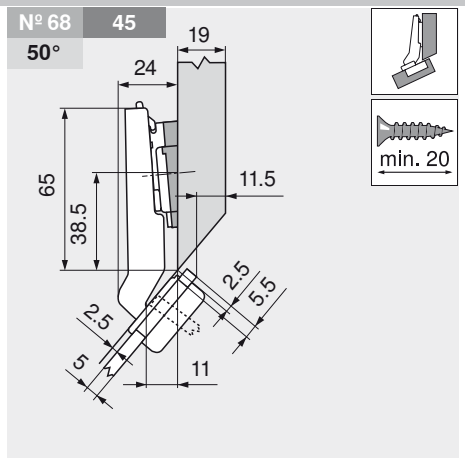

		Č. artiklu
Úhlový klín	+5°	171A5010
Mont. podložka	0 mm	173H7100

Vzdálenost otvorů pro BLUMOTION 970A1002

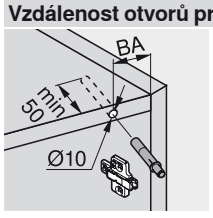

№ XX	Použití úhlového závěsu
XX	Vzdálenost otvorů BA (mm)
XX°	Úhel využití (°)

Pokyny k bokům

Montáž, demontáž a seřízení	259

Seřízení a nastavení

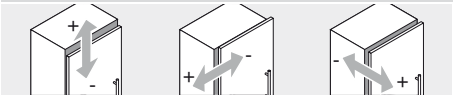

max. ± 3.0 mm | ± 1.8 mm | ± 2.0 mm

Viz. montážní podložky

Montáž šroubováním

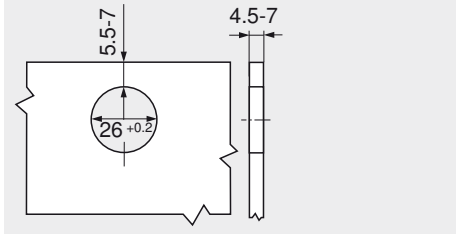

Rozměry misky

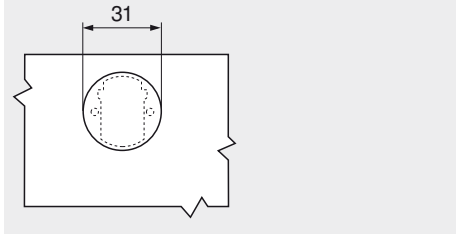

Krytka misky

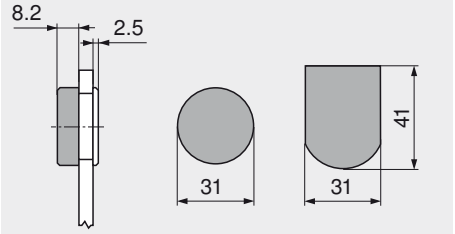

84.4140 | 84.4120

CLIP top – systém závěsů

► CLIP top – závěsy

►► Použití úhlového závěsu – skleněná dvířka

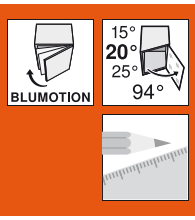

+20°-úhlový závěs pro skleněná dvířka



- Závěs pro skleněné dveře
- Úhlový závěs +20°
- Úhel otevření 94°
- S komfortním nastavením hloubky šnekovým závitem
- Se zavírací mechanikou (pružina)
- Montáž a demontáž dvířek na korpusu bez nářadí
- Nastavitelnost ve třech směrech (s odpovídající montážní podložkou)
- Pro sílu skla od 4.5 do 7 mm
- Šrouby pro upevnění misky jsou přiloženy

	15°	20°	25°
	Nº 71	Nº 72	Nº 73
	224	224	225
	Nº 64	Nº 65	Nº 66
	224	225	225

Přehled – použití úhlových závěsů 196

Informace k objednávce

Miska k našroubování		Č. artiklu
Plastová miska	S pruž.	79A4105.T

Příslušenství

BLUMOTION 970A K zavrtání, na straně závěsu	
Plast	970A1002

Krytka		
Ocel		Poniklovan.
Nepotištěná		70.1563
Potištěná	Blum	70.1563.BL

Pokyny k bokům

Přehled – CLIP top – závěsy	153
Přehled – BLUMOTION pro dvířka	245
Příslušenství – montážní podložky	234
Příslušenství – krytka	240
Příslušenství – všeobecné	241
Montáž, demontáž a seřízení	243
Přehled – pomůcky pro zpracování	705
Další technické informace	804

Příslušenství – všeobecné

Krytka misky		
Materiál	Plast	
Čern.		
Zlatá		
Chrom. leskl.		
Niklovaná matná	84.4120	84.4140

Plánování

Důležité upozornění:

Rozměry platí při nastavení ze závodu pro sílu dveří a korpusu 19 mm. Při odchylkách se mění dorazové situace. Doporučujeme montáž na zkoušku. Poloha pro upevnění montážní podložky se v některých případech liší od standardní polohy.

Nº 71 54
15°

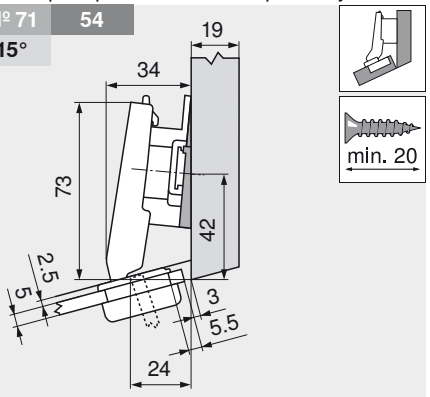

		Č. artiklu
Úhlový klín	-5°	171A5500
Mont. podložka	9 mm	175H7190

Nº 64 45
15°

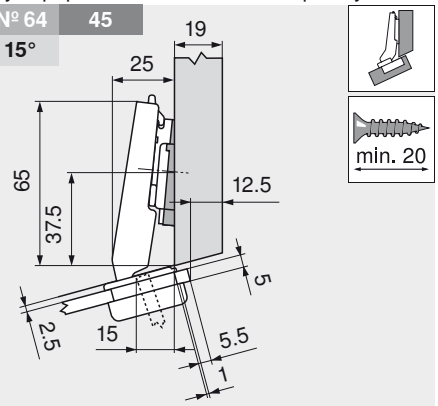

		Č. artiklu
Úhlový klín	-5°	171A5500
Mont. podložka	0 mm	173H7100

Nº 72 54
20°

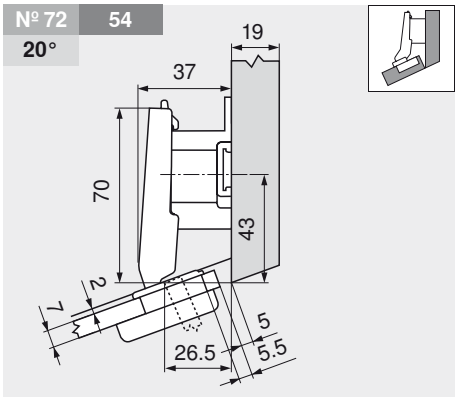

		Č. artiklu
Mont. podložka	18 mm	175H7190.22

+20°-úhlový závěs pro skleněná dvířka

Plánování

№ 65 | 37
20°

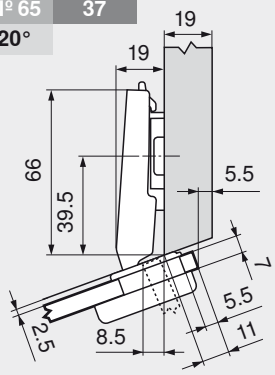

		Č. artiklu
Mont. podložka	0 mm	173H7100

№ 73 | 48
25°

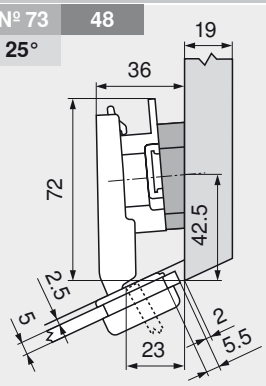

		Č. artiklu
Úhlový klín	+5°	171A5070
Mont. podložka	9 mm	175H7190

№ 66 | 37
25°

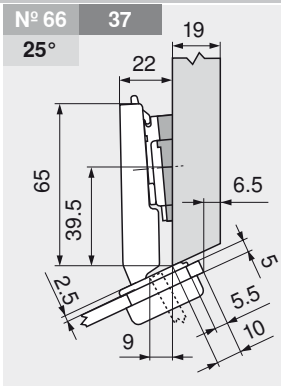

		Č. artiklu
Úhlový klín	+5°	171A5010
Mont. podložka	0 mm	173H7100

Vzdálenost otvorů pro BLUMOTION 970A1002

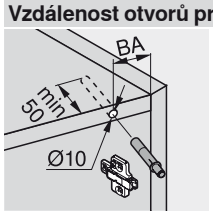

№ XX	Použití úhlového závěsu
XX	Vzdálenost otvorů BA (mm)
XX°	Úhel využití (°)

Pokyny k bokům

Montáž, demontáž a seřízení	259

Seřízení a nastavení

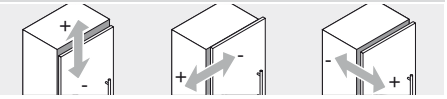

max. ± 3.0 mm | ± 1.8 mm | ± 2.0 mm

Viz. montážní podložky

Montáž šroubováním

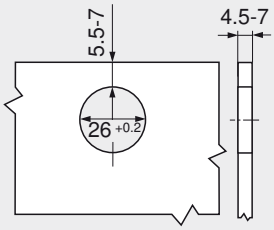

Rozměry misky

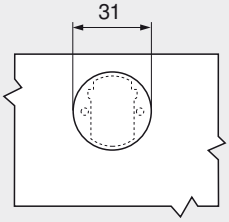

Krytka misky

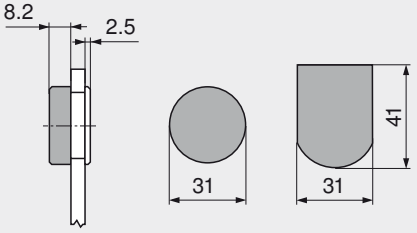

84.4140 | 84.4120

CLIP top – systém závěsů

► CLIP top – závěsy

►► Použití úhlového závěsu – skleněná dvířka

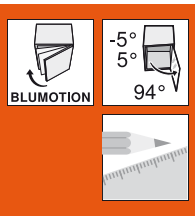

Využití ±5° úhlového závěsu pro skleněná dvířka



- **Závěs pro skleněné dveře**
- **Pro sílu skla od 4.5 do 7 mm**
- Úhel otevření 94°
- S komfortním nastavením hloubky šnekovým závitem
- Se zavírací mechanikou (pružina)
- Montáž a demontáž dvířek na korpusu bez nářadí
- Nastavitelnost ve třech směrech (s odpovídající montážní podložkou)
- Šrouby pro upevnění misky jsou přiloženy

	-5°		5°
	№ 69 227		№ 70 227
	№ 62 227		№ 63 227

Přehled – použití úhlových závěsů 196

Informace k objednávce

Naložené dveře	Polonaložené dveře	Vložené dveře

Miska k našroubování	Č. artiklu
Plastová miska, S pruž.	75T4100

Miska k našroubování	Č. artiklu
Plastová miska, S pruž.	75T4200

Miska k našroubování	Č. artiklu
Plastová miska, S pruž.	75T4300

Příslušenství

BLUMOTION 970A, K zavrtání, na straně závěsu	
Plast	970A1002

Příslušenství

BLUMOTION 970A, K zavrtání, na straně závěsu	
Plast	970A1002

Příslušenství

BLUMOTION 970A, K zavrtání, na straně závěsu	
Plast	970A1002

Krytka		
Ocel		Poniklovan.
Nepotištěná		70.1563
Potištěná	Blum	70.1563.BL

Krytka		
Ocel		Poniklovan.
Nepotištěná		70.1563
Potištěná	Blum	70.1563.BL

Krytka		
Ocel		Poniklovan.
Nepotištěná		70.1563
Potištěná	Blum	70.1563.BL

Příslušenství – všeobecné

Krytka misky		
Materiál	Plast	
Čern. Zlatá Chrom. leskl. Niklovaná matná	 84.4120	 84.4140

Pokyny k bokům

Přehled – CLIP top – závěsy	153
Přehled – BLUMOTION pro dvířka	245
Příslušenství – montážní podložky	234
Příslušenství – krytka	240
Příslušenství – všeobecné	241
Montáž, demontáž a seřízení	243
Přehled – pomůcky pro zpracování	705
Další technické informace	804

Plánování

Důležité upozornění:

Rozměry platí při nastavení ze závodu pro sílu dveří a korpusu 19 mm. Při odchylkách se mění dorazové situace. Doporučujeme montáž na zkoušku. Poloha pro upevnění montážní podložky se v některých případech liší od standardní polohy.

Využití ±5° úhlového závěsu pro skleněná dvířka

Plánování

№ 62 37 **-5°**

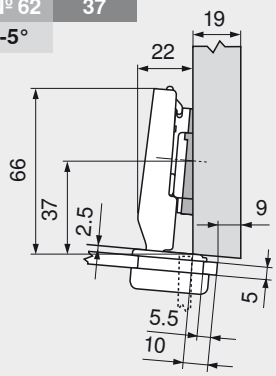

		Č. artiklu
Úhlový klín	-5°	171A5500
Mont. podložka	0 mm	173H7100
Závěs		75T4100

№ 69 48 **-5°**

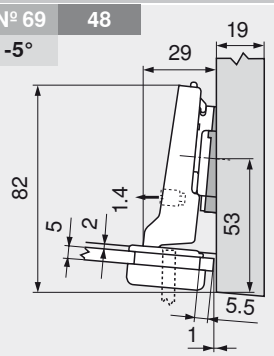

		Č. artiklu
Úhlový klín	-5°	171A5500
Mont. podložka	0 mm	173H7100
Závěs		75T4200

№ 63 33 **5°**

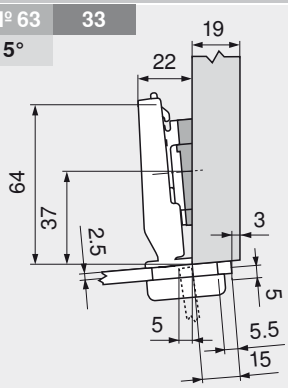

		Č. artiklu
Úhlový klín	+5°	171A5010
Mont. podložka	0 mm	173H7100
Závěs		75T4100

№ 70 48 **5°**

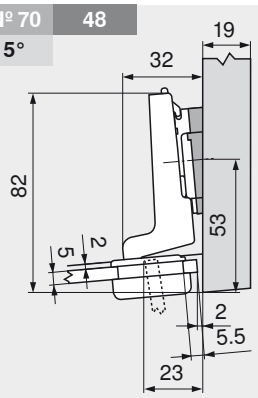

		Č. artiklu
Úhlový klín	+5°	171A5010
Mont. podložka	0 mm	173H7100
Závěs		75T4300

Vzdálenost otvorů pro BLUMOTION 970A1002

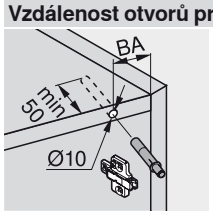

№ XX	Použití úhlového závěsu
XX	Vzdálenost otvorů BA (mm)
XX°	Úhel využití (°)

Pokyny k bokům

Montáž, demontáž a seřízení 259

Seřízení a nastavení

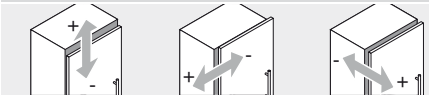

max. ± 3.0 mm | + 0.5 mm | ± 2.0 mm
Viz. montážní | - 3.5 mm
podložky

Montáž šroubováním

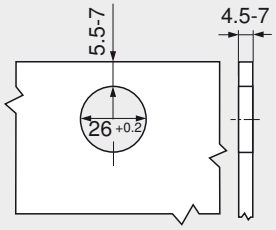

Rozměry misky

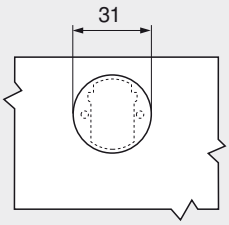

Krytka misky

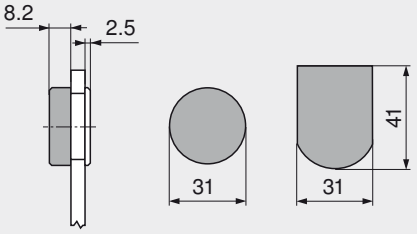

84.4140 84.4120

CLIP top – systém závěsů

► CLIP top – závěsy

►► Použití úhlového závěsu – rámečková dvířka

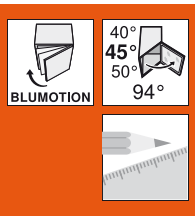

+45°-úhlový minizávěs



- **Závěs pro dvířka s úzkým rámečkem**
- Celokovový závěs, poniklovaný
- Úhlový závěs +45°
- Úhel otevření 94°
- S komfortním nastavením hloubky šnekovým závitem
- Se zavírací mechanikou (pružina)
- Montáž a demontáž dvířek na korpusu bez nářadí
- Nastavitelnost ve třech směrech (s odpovídající montážní podložkou)

	40°	45°	50°
	№ 97 228	№ 98 228	№ 99 229
	№ 89 228	№ 90 229	№ 91 229
		№ 82 229	№ 83 229

Přehled – použití úhlových závěsů 196

Informace k objednávce

Miska k našroubování		Č. artiklu
Ocelová miska	S pruž.	79A0558.T

Příslušenství

BLUMOTION 970A K zavrtání, na straně závěsu	
Plast	970A1002

Krytka		
Ocel		Poniklovan.
Nepotištěná		70.1563
Potištěná	Blum	70.1563.BL

Pokyny k bokům

Přehled – CLIP top – závěsy	153
Přehled – BLUMOTION pro dvířka	245
Příslušenství – montážní podložky	234
Příslušenství – krytka	240
Příslušenství – všeobecné	241
Montáž, demontáž a seřízení	243
Přehled – pomůcky pro zpracování	705
Další technické informace	804

Příslušenství – všeobecné

Vruty do dřevotřísky	
3.5 x 15 mm	609.1500
3.5 x 17 mm	609.1700

Plánování

Důležité upozornění:

Rozměry platí při nastavení ze závodu pro sílu dveří a korpusu 19 mm. Při odchylkách se mění dorazové situace. Doporučujeme montáž na zkoušku. Poloha pro upevnění montážní podložky se v některých případech liší od standardní polohy.

№ 97 48 40°

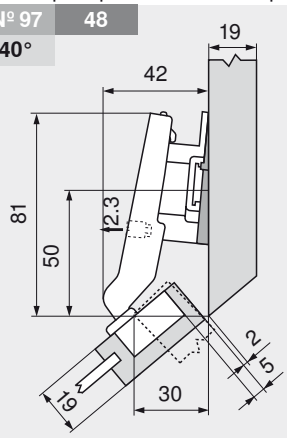

		Č. artiklu
Úhlový klín	-5°	171A5500
Mont. podložka	9 mm	175H7190

№ 89 48 40°

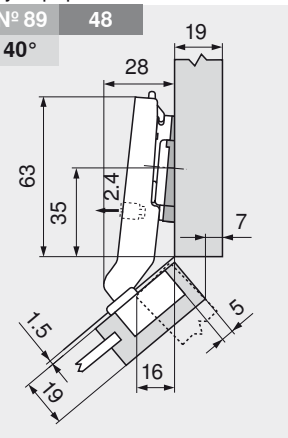

		Č. artiklu
Úhlový klín	-5°	171A5500
Mont. podložka	0 mm	173H7100

№ 98 48 45°

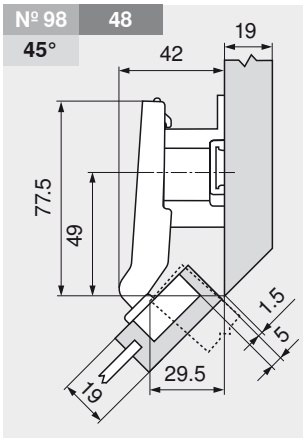

		Č. artiklu
Mont. podložka	18 mm	175H7190.22

+45°-úhlový minizávěs

Plánování

№ 90 | 48
45°

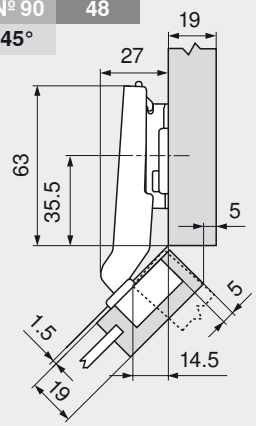

		Č. artiklu
Mont. podložka	3 mm	173H7130

№ 82 | 45
45°

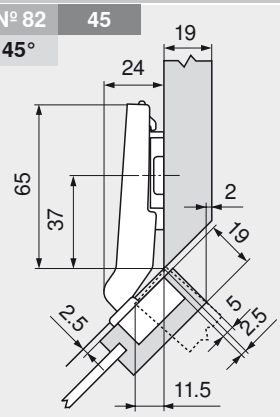

		Č. artiklu
Mont. podložka	0 mm	173H7100

№ 99 | 48
50°

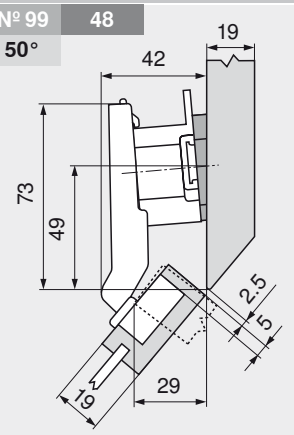

		Č. artiklu
Úhlový klín	+5°	171A5010
Mont. podložka	18 mm	175H7190.22

№ 91 | 48
50°

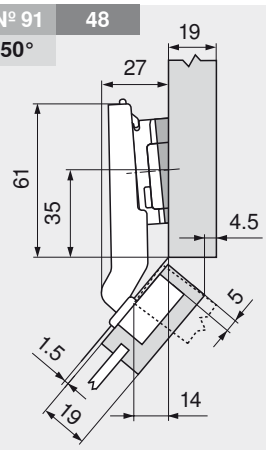

		Č. artiklu
Úhlový klín	+5°	171A5010
Mont. podložka	3 mm	173H7130

№ 83 | 48
50°

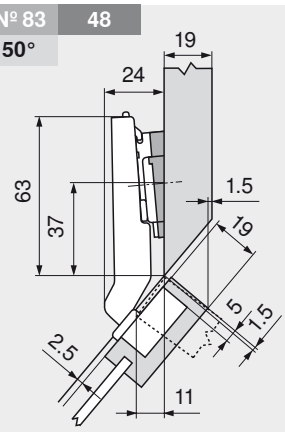

		Č. artiklu
Úhlový klín	+5°	171A5010
Mont. podložka	0 mm	173H7100

Infobox

Doporučujeme Vám plánování korpusů s testem pro zjištění případné kolize s DYNAPLAN na přiloženém DVD DYNALOG limited – bezplatně!

Vzdálenost otvorů pro BLUMOTION 970A1002

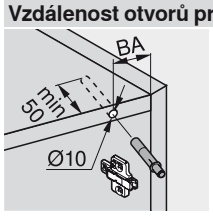

№ XX	Použití úhlového závěsu
XX	Vzdálenost otvorů BA (mm)
XX°	Úhel využití (°)

Pokyny k bokům

Montáž, demontáž a seřízení 259

Seřízení a nastavení

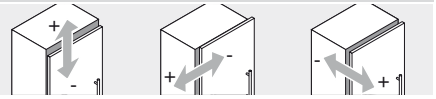

max. ± 3.0 mm | ± 1.8 mm | ± 2.0 mm

Viz. montážní podložky

Montáž šroubováním

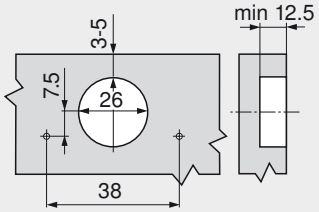

Rozměry misky

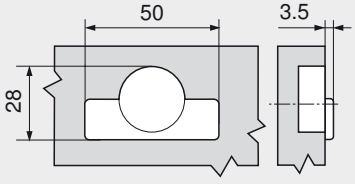

CLIP top – systém závěsů

► CLIP top – závěsy

►► Použití úhlového závěsu – rámečková dvířka

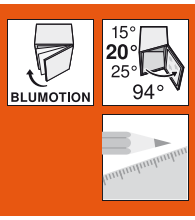

+20°-úhlový minizávěs



- **Závěs pro dvířka s úzkým rámečkem**
- Celokovový závěs, poniklovaný
- Úhlový závěs +20°
- Úhel otevření 94°
- S komfortním nastavením hloubky šnekovým závitem
- Se zavírací mechanikou (pružina)
- Montáž a demontáž dvířek na korpusu bez nářadí
- Nastavitelnost ve třech směrech (s odpovídající montážní podložkou)

	15°	20°	25°
	№ 94	№ 95	№ 96
	230	231	231
	№ 86	№ 87	№ 88
	230	231	231
	№ 79	№ 80	№ 81
	230	231	231

Přehled – použití úhlových závěsů 196

Informace k objednávce

Miska k našroubování		Č. artiklu
Ocelová miska	S pruž.	79A0555.T

Příslušenství

BLUMOTION 970A K zavrtání, na straně závěsu	
Plast	970A1002

Krytka		
Ocel		Poniklovan.
Nepotištěná		70.1563
Potištěná	Blum	70.1563.BL

Pokyny k bokům

Přehled – CLIP top – závěsy	153
Přehled – BLUMOTION pro dvířka	245
Příslušenství – montážní podložky	234
Příslušenství – krytka	240
Příslušenství – všeobecné	241
Montáž, demontáž a seřízení	243
Přehled – pomůcky pro zpracování	705
Další technické informace	804

Příslušenství – všeobecné

Vruty do dřevotřísky	
3.5 x 15 mm	609.1500
3.5 x 17 mm	609.1700

Plánování

Důležité upozornění:

Rozměry platí při nastavení ze závodu pro sílu dveří a korpusu 19 mm. Při odchylkách se mění dorazové situace. Doporučujeme montáž na zkoušku. Poloha pro upevnění montážní podložky se v některých případech liší od standardní polohy.

№ 94 48
15°

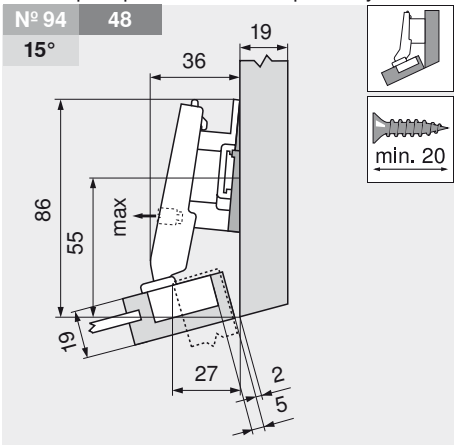

		Č. artiklu
Úhlový klín	-5°	171A5500
Mont. podložka	9 mm	175H7190

№ 86 48
15°

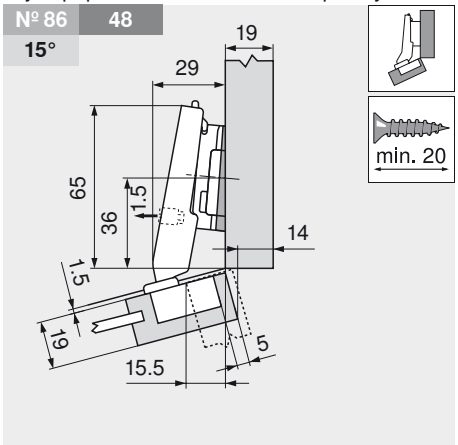

		Č. artiklu
Úhlový klín	-5°	171A5500
Mont. podložka	3 mm	173H7130

№ 79 45
15°

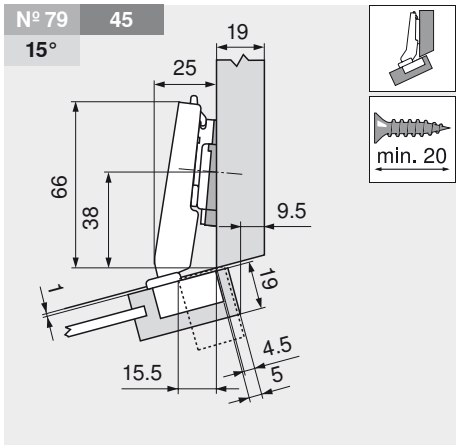

		Č. artiklu
Úhlový klín	-5°	171A5500
Mont. podložka	0 mm	173H7100

+20°-úhlový minizávěs

Plánování

№ 95 48
20°

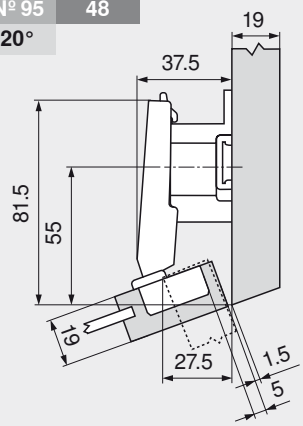

		Č. artiklu
Mont. podložka	18 mm	175H7190.22

№ 87 48
20°

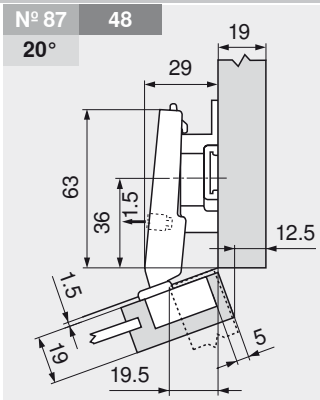

		Č. artiklu
Mont. podložka	9 mm	175H7190

№ 80 37
20°

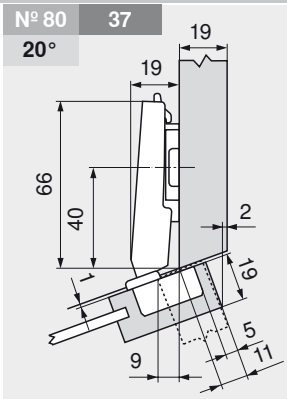

		Č. artiklu
Mont. podložka	0 mm	173H7100

№ 96 48
25°

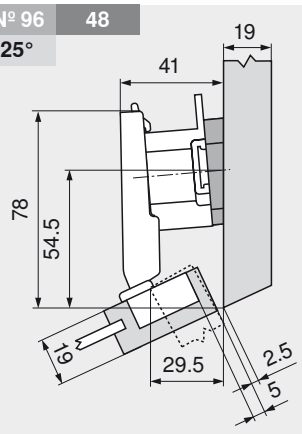

		Č. artiklu
Úhlový klín	+5°	171A5040
Mont. podložka	18 mm	175H7190.22

№ 88 45
25°

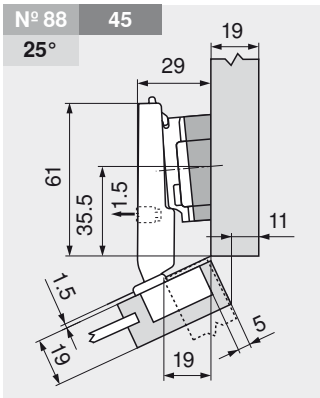

		Č. artiklu
Úhlový klín	+5°	171A5070
Mont. podložka	3 mm	173H7130

№ 81 37
25°

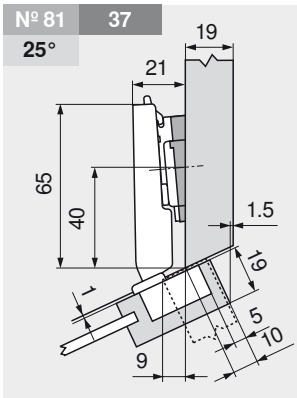

		Č. artiklu
Úhlový klín	+5°	171A5010
Mont. podložka	0 mm	173H7100

Vzdálenost otvorů pro BLUMOTION 970A1002

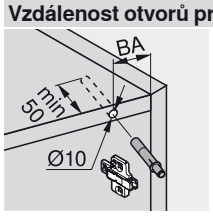

№ XX	Použití úhlového závěsu
XX	Vzdálenost otvorů BA (mm)
XX°	Úhel využití (°)

Seřízení a nastavení

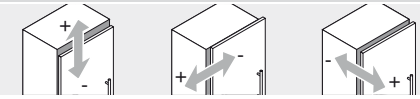

max. ± 3.0 mm ± 1.8 mm ± 2.0 mm

Pokyny k bokům

Montáž, demontáž a seřízení 259

Viz. montážní podložky

Montáž šroubováním

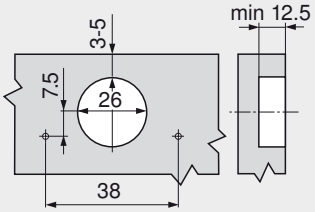

Rozměry misky

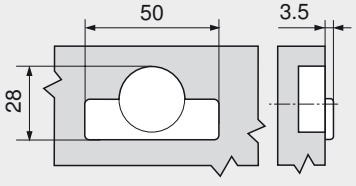

CLIP top – systém závěsů

► CLIP top – závěsy

►► Použití úhlového závěsu – rámečková dvířka

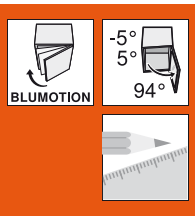

Využití ±5° úhlového minizávěsu



- **Závěs pro dvířka s úzkým rámečkem**
- Celokovový závěs, poniklovaný
- Úhel otevření 94°
- S komfortním nastavením hloubky šnekovým závitem
- Se zavírací mechanikou (pružina)
- Montáž a demontáž dvířek na korpusu bez nářadí
- Nastavitelnost ve třech směrech (s odpovídající montážní podložkou)

	-5°		5°
	№ 92 233		№ 93 233
	№ 84 233		№ 85 233
	№ 77 233		№ 78 233

Přehled – použití úhlových závěsů 196

Informace k objednávce

Naložené dveře

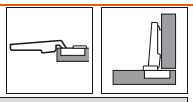

Miska k našroubování		Č. artiklu
Ocelová miska	S pruž.	71T0550

Polonaložené dveře

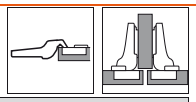

Miska k našroubování		Č. artiklu
Ocelová miska	S pruž.	71T0650

Vložené dveře

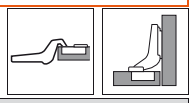

Miska k našroubování		Č. artiklu
Ocelová miska	S pruž.	71T0750

Příslušenství

BLUMOTION 970A K zavrtání, na straně závěsu	
Plast	970A1002

Příslušenství

BLUMOTION 970A K zavrtání, na straně závěsu	
Plast	970A1002

Příslušenství

BLUMOTION 970A K zavrtání, na straně závěsu	
Plast	970A1002

Krytka		
Ocel		Poniklovan.
Nepotištěná		70.1563
Potištěná	Blum	70.1563.BL

Krytka		
Ocel		Poniklovan.
Nepotištěná		70.1563
Potištěná	Blum	70.1563.BL

Krytka		
Ocel		Poniklovan.
Nepotištěná		70.1563
Potištěná	Blum	70.1563.BL

Příslušenství – všeobecné

Vruty do dřevotřísky	
3.5 x 15 mm	609.1500
3.5 x 17 mm	609.1700

Pokyny k bokům

Přehled – CLIP top – závěsy	153
Přehled – BLUMOTION pro dvířka	245
Příslušenství – montážní podložky	234
Příslušenství – krytka	240
Příslušenství – všeobecné	241
Montáž, demontáž a seřízení	243
Přehled – pomůcky pro zpracování	705
Další technické informace	804

Plánování

Důležité upozornění:

Rozměry platí při nastavení ze závodu pro sílu dveří a korpusu 19 mm. Při odchylkách se mění dorazové situace. Doporučujeme montáž na zkoušku. Poloha pro upevnění montážní podložky se v některých případech liší od standardní polohy.

Využití ±5° úhlového minizávěsu

Plánování

№ 77 37 **-5°**

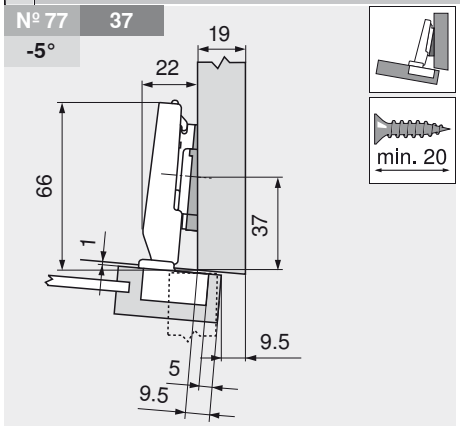

		Č. artiklu
Úhlový klín	-5°	171A5500
Mont. podložka	0 mm	173H7100
Závěs		71T0550

№ 84 48 **-5°**

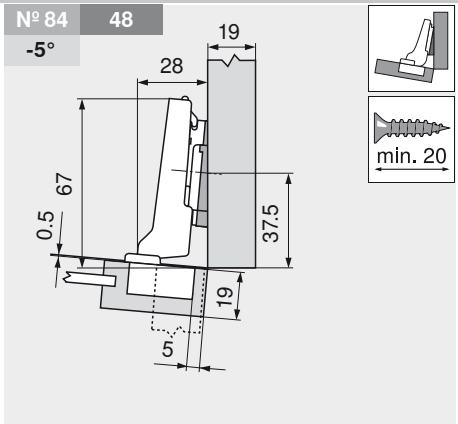

		Č. artiklu
Úhlový klín	-5°	171A5500
Mont. podložka	0 mm	173H7100
Závěs		71T0650

№ 92 48 **-5°**

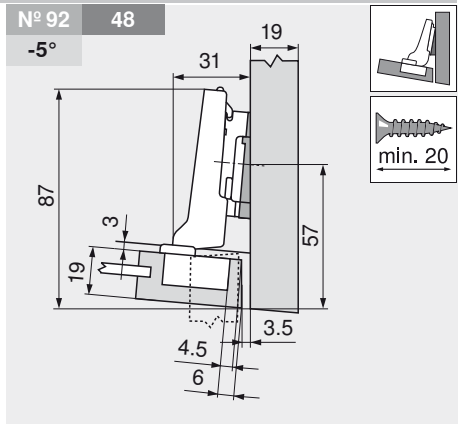

		Č. artiklu
Úhlový klín	-5°	171A5500
Mont. podložka	3 mm	173H7130
Závěs		71T0650

№ 78 33 **5°**

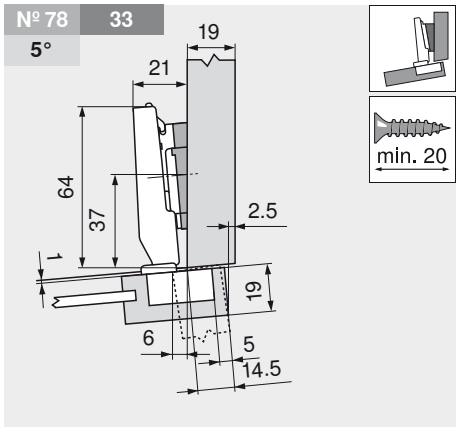

		Č. artiklu
Úhlový klín	+5°	171A5010
Mont. podložka	0 mm	173H7100
Závěs		71T0550

№ 85 48 **5°**

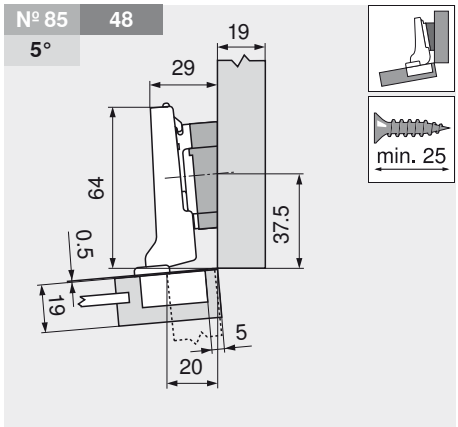

		Č. artiklu
Úhlový klín	+5°	171A5070
Mont. podložka	0 mm	173H7100
Závěs		71T0650

№ 93 48 **5°**

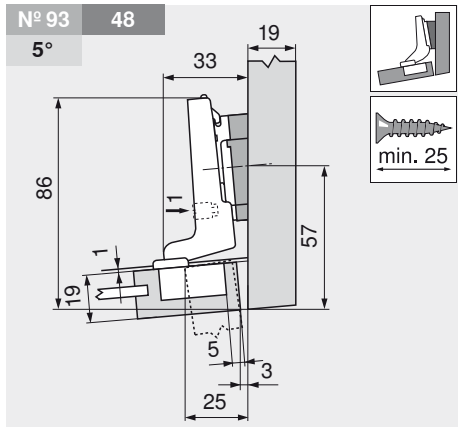

		Č. artiklu
Úhlový klín	+5°	171A5040
Mont. podložka	0 mm	173H7100
Závěs		71T0750

Vzdálenost otvorů pro BLUMOTION 970A1002

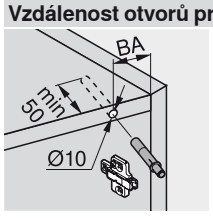

№ XX	Použití úhlového závěsu
XX	Vzdálenost otvorů BA (mm)
XX°	Úhel využití (°)

Pokyny k bokům

Montáž, demontáž a seřízení 259

Seřízení a nastavení

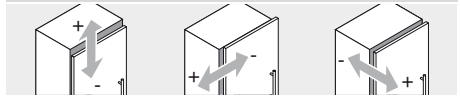

max. ± 3.0 mm ± 1.8 mm ± 2.0 mm

Viz. montážní podložky

Montáž šroubováním

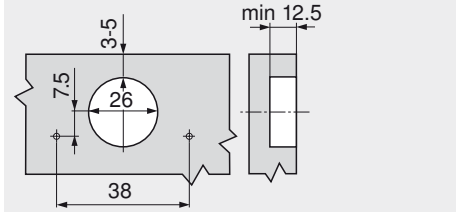

Rozměry misky

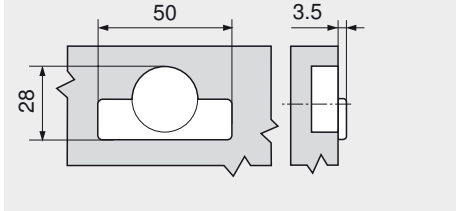

CLIP top – systém závěsů

► CLIP top – závěsy

►► Příslušenství

Přehled – montážní podložky

	Nastavení výšky		INSERTA	Vruty do dřevotřísky	Eurošrouby	EXPANDO	Hmoždinky
	Excentrem	± 2 mm		234		234	235
	Podélným otvorem	± 2 mm		236		236	
	Podélným otvorem	± 3 mm		235	237		238
	Šroubem (dvojdílná)	± 2 mm		235	237		
	Excentrem	± 2 mm	235	236		236	
	Úhlový klín	+5°		239			
	Úhlový klín	-5°		239			

Piktogramy

	Artikl pouze na dotázání		Upevnění technikou INSERTA
p	Příslušenství		Montáž s pomocí vrutů do dřevotřísky
i	Všeobecné informace		Montáž s pomocí eurošroubů
	Přímá montážní položka		Montáž EXPANDO
	Křížová montážní podložka		Upevnění lisováním
	Úhlové klíny		Upevnění lisováním – zpracování pouze s matricí

Přímá montážní podložka s excentrem 22/32



- Materiál: zinek
- Montáž vruty Ø 3.5 mm
- S excentrickým výškovým nastavením ± 2 mm
- Doporučená délka vrutů 17 mm

Zvýšení	Výška	Č. artiklu
0 mm	8.5 mm	175H5400
3 mm	11.5 mm	175H5430

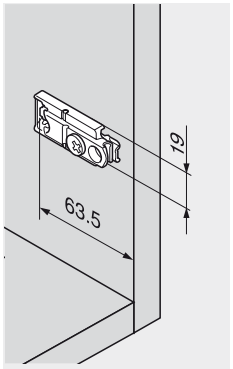

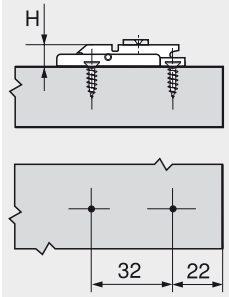

Přímá montážní podložka s excentrem 22/32



- Materiál: zinek
- Montáž předmontovanými speciálními šrouby s rozpěrnými hmoždinkami (EXPANDO)
- S excentrickým výškovým nastavením ± 2 mm

Zvýšení	Výška	Č. artiklu
0 mm	8.5 mm	177H5400E
3 mm	11.5 mm	177H5430E

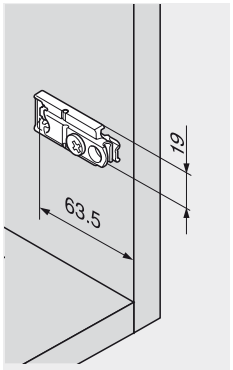

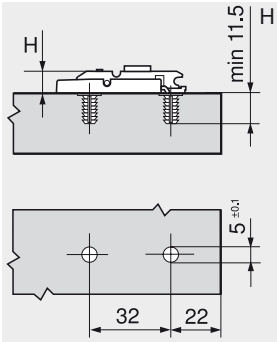

Přímá montážní podložka s excentrem 20/32



- Materiál: zinek
- Montáž předmontovanými hmoždinkami technikou nalisování
- S excentrickým výškovým nastavením ± 2 mm

Zpracování pouze s matricí		
	50	MZM.0050
Zvýšení	Výška	Č. artiklu
0 mm	8.5 mm	177H5100
3 mm	11.5 mm	177H5130

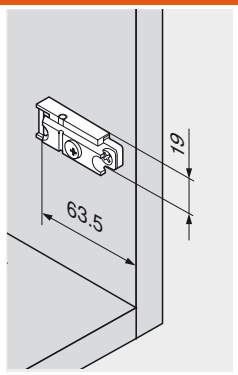

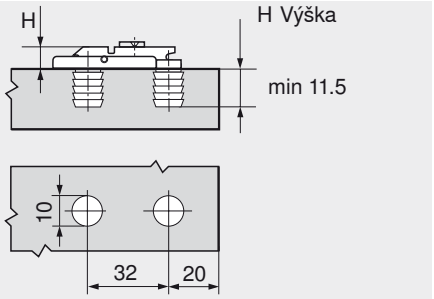

Křížová montážní podložka INSERTA 37/32

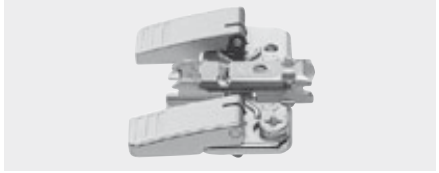

- Materiál: ocel
- Montáž bez nářadí
- Technika, která při montáži na korpus zamezí vzniku spáry mezi podložkou a korpusem
- S excentrickým výškovým nastavením ± 2 mm

Zvýšení	Výška	Č. artiklu
0 mm	8.5 mm	174H7100I
3 mm	11.5 mm	174H7130I

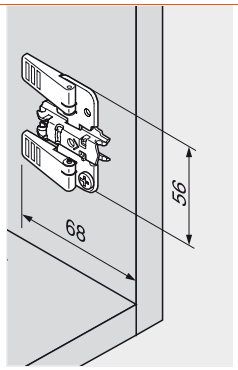

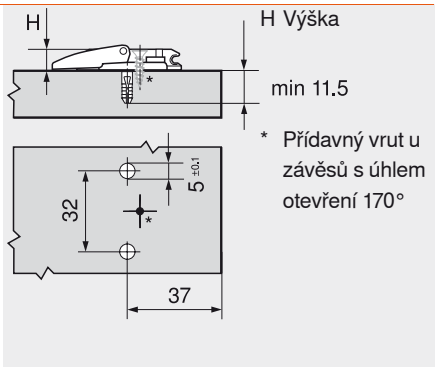

Křížová montážní podložka 37/32



- Materiál: niklovaná ocel
- Montáž vruty Ø 3.5 a Ø 4 mm
- S výškovým nastavením ± 3 mm
- Doporučená délka vrutů 17 mm

Zvýšení	Výška	Č. artiklu
0 mm	8.5 mm	173L6100
3 mm	11.5 mm	173L6130

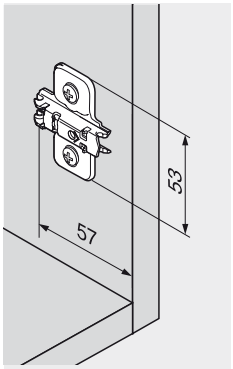

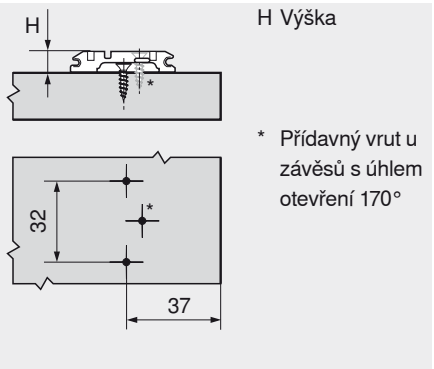

Křížová montážní podložka 37/32



- Materiál: zinek
- Montáž vruty Ø 3.5 a Ø 4 mm
- S výškovým nastavením ± 2 mm
- Doporučená délka vrutů 17 mm

Zvýšení	Výška	Č. artiklu
0 mm	8.5 mm	175H7100
3 mm	11.5 mm	175H7130
9 mm	17.5 mm	175H7190
18 mm	26.5 mm	175H7190.22

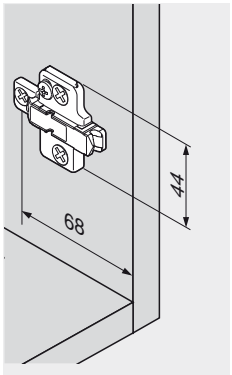

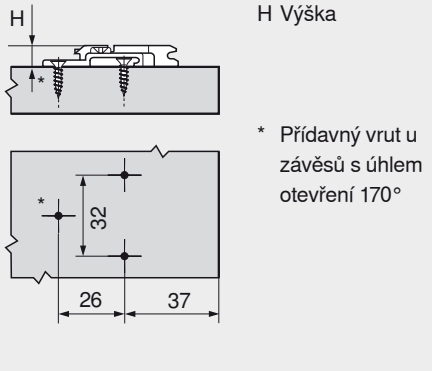

CLIP top – systém závěsů

► CLIP top – závěsy

►► Příslušenství

Křížová montážní podložka s excentrem 37/32



- Materiál: niklovaná ocel
- Montáž vruty Ø 3.5 a Ø 4 mm
- S excentrickým výškovým nastavením ± 2 mm

Zvýšení	Výška	Č. artiklu
0 mm	8.5 mm	173H7100
3 mm	11.5 mm	173H7130

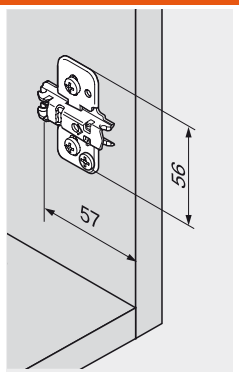

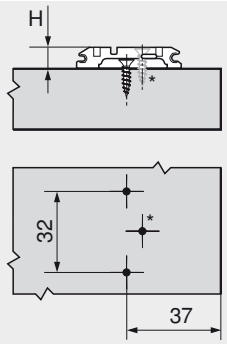

H Výška

* Přídavný vrut u závěsů s úhlem otevření 170°

Křížová montážní podložka 37/32



- Materiál: niklovaná ocel
- Montáž předmontovanými vruty do dřevotřísky pro řadu otvorů 3 mm
- S výškovým nastavením ± 2 mm

Zvýšení	Výška	Č. artiklu
0 mm	8.5 mm	173S6100

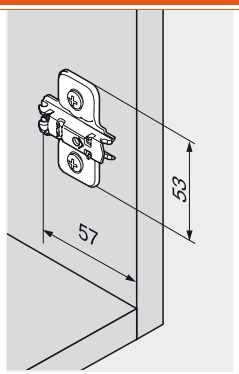

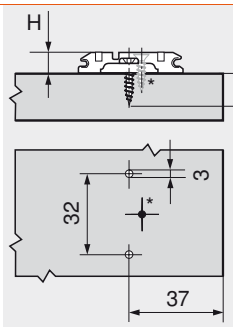

H Výška

min 13.5

* Přídavný vrut u závěsů s úhlem otevření 170°

Křížová montážní podložka 37/32



- Materiál: niklovaná ocel
- Montáž speciálními předmontovanými šrouby s rozpěrnými hmoždinkami (EXPANDO)
- S výškovým nastavením ± 2 mm

Zvýšení	Výška	Č. artiklu
0 mm	8.5 mm	174E6100.01
3 mm	11.5 mm	174E6130.01

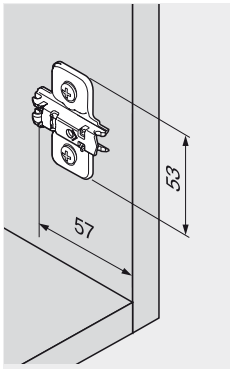

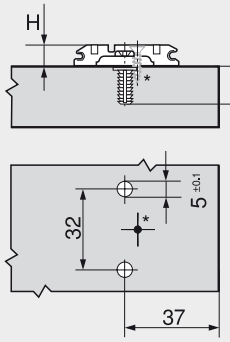

H Výška

min 11.5

* Přídavný vrut u závěsů s úhlem otevření 170°

Křížová montážní podložka s excentrem 37/32



- Materiál: niklovaná ocel
- Montáž speciálními předmontovanými šrouby s rozpěrnými hmoždinkami (EXPANDO)
- S excentrickým výškovým nastavením ± 2 mm

Zvýšení	Výška	Č. artiklu
0 mm	8.5 mm	174H7100E
3 mm	11.5 mm	174H7130E

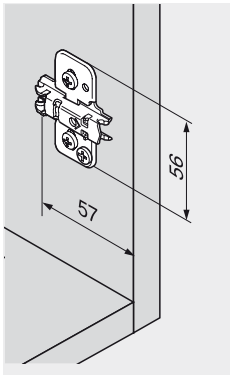

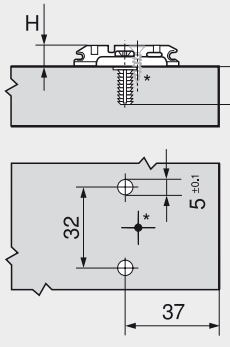

H Výška

min 11.5

* Přídavný vrut u závěsů s úhlem otevření 170°

Křížová excentrická podložka pro montáž proti sobě 37/32



- Materiál: niklovaná ocel
- Montáž speciálními předmontovanými šrouby s rozpěrnými hmoždinkami (EXPANDO)
- S excentrickým výškovým nastavením ± 2 mm
- Pro montáž proti sobě

Zvýšení	Výška	Č. artiklu
0 mm	8.5 mm	174H710ZE
3 mm	11.5 mm	174H713ZE

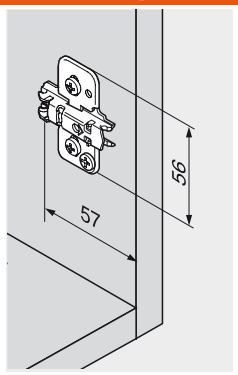

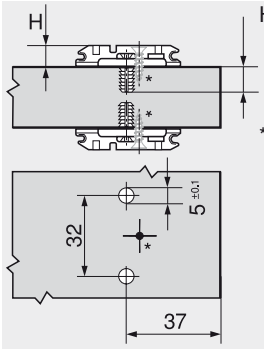

Křížová montážní podložka 37/32



- Materiál: zinek
- Montáž eurošrouby Ø 6 x 14.5 mm (661.1450)
- S výškovým nastavením ± 2 mm

Zvýšení	Výška	Č. artiklu
0 mm	8.5 mm	175H9100
3 mm	11.5 mm	175H9130
6 mm	14.5 mm	175H9160
9 mm	17.5 mm	175H9190
18 mm	26.5 mm	175H9190.22

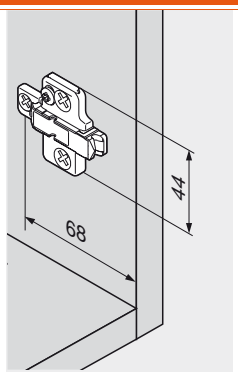

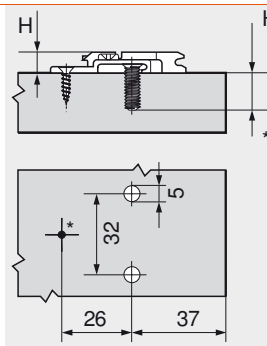

Křížová montážní podložka 37/32



- Materiál: niklovaná ocel
- Montáž předmontovanými eurošrouby Ø 6 mm
- S výškovým nastavením ± 3 mm

Zvýšení	Výška	Č. artiklu
0 mm	8.5 mm	173L8100
3 mm	11.5 mm	173L8130

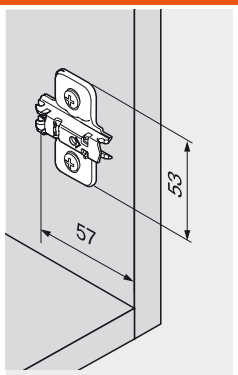

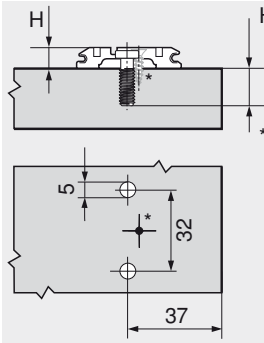

Křížová podložka pro montáž proti sobě 37/32



- Materiál: niklovaná ocel
- Montáž předmontovanými eurošrouby Ø 6 mm (668.1150)
- S výškovým nastavením ± 3 mm
- Pro montáž proti sobě

Zvýšení	Výška	Č. artiklu
0 mm	8.5 mm	173L8100.21

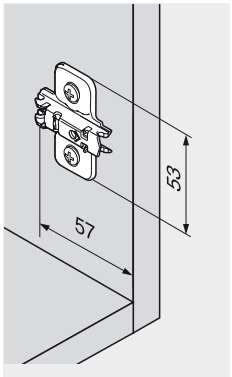

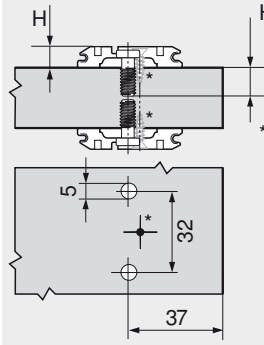

CLIP top – systém závěsů

► CLIP top – závěsy

►► Příslušenství

Křížová montážní podložka 37/32



- Materiál: zinek
- Montáž předmontovanými eurošrouby Ø 6 mm
- S výškovým nastavením ± 3 mm

Zvýšení	Výška	Č. artiklu
0 mm	8.5 mm	175L8100
3 mm	11.5 mm	175L8130
9 mm	17.5 mm	175L8190
11 mm	19.5 mm	175L8190.21

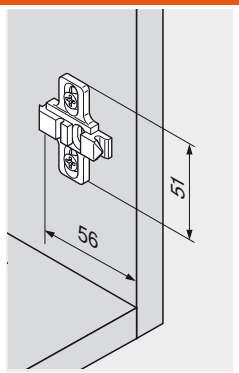

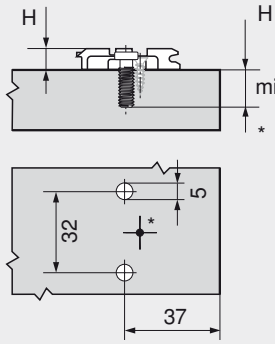

Křížová podložka pro montáž proti sobě 37/32



- Materiál: zinek
- Montáž předmontovanými speciálními eurošrouby Ø 6 mm (668.1150)
- S výškovým nastavením ± 3 mm
- Pro montáž proti sobě

Zvýšení	Výška	Č. artiklu
0 mm	8.5 mm	175L8100.21

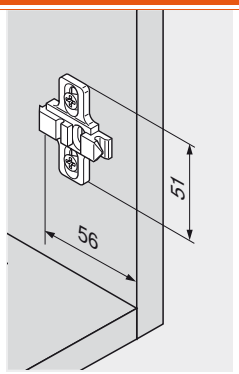

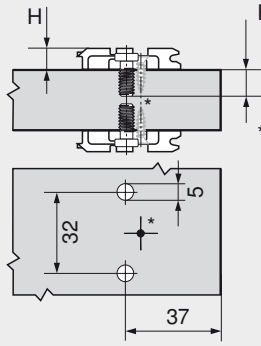

Křížová montážní podložka 37/32



- Materiál: niklovaná ocel
- Montáž předmontovanými hmoždinkami technikou nalisování
- S výškovým nastavením ± 3 mm

	61.01	MZM.0061.01
Zvýšení	Výška	Č. artiklu
0 mm	8.5 mm	174L6100.05
3 mm	11.5 mm	174L6130.05

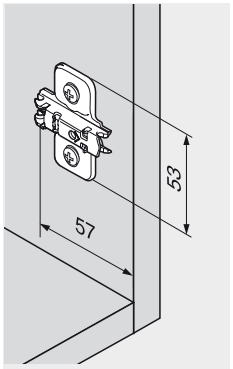

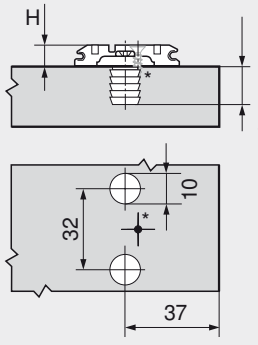

Křížová montážní podložka 28/32



- Materiál: niklovaná ocel
- Montáž předmontovanými eurošrouby Ø 6 mm
- S výškovým nastavením ± 3 mm

Zvýšení	Výška	Č. artiklu
0 mm	8.5 mm	173L8300
3 mm	11.5 mm	173L8330

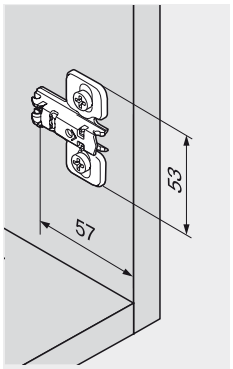

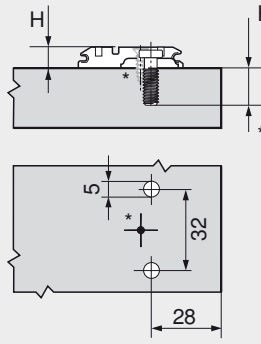

Křížová montážní podložka 28/32



Zvýšení	Výška	Č. artiklu
0 mm	8.5 mm	175L8300

- Materiál: zinek
- Montáž předmontovanými eurošrouby Ø 6 mm
- S výškovým nastavením ± 3 mm

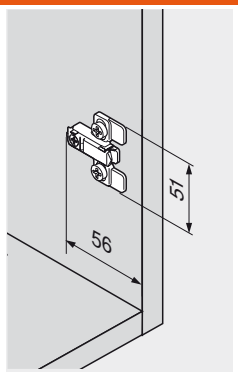

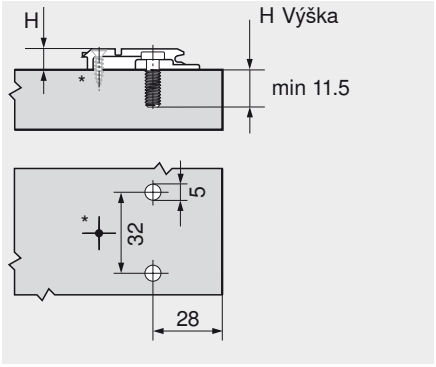

Úhlový klín +5° 37/32

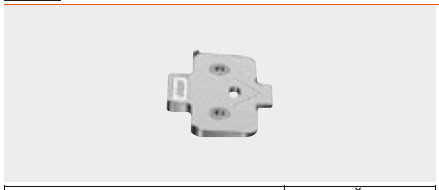

Zvýšení	Č. artiklu
0.8 mm	171A5010
3 mm	171A5040
6 mm	171A5070

- Úhlový klín +5°
- Materiál: zinek
- Vhodný pro montážní podložky:
  173H71X0
  175H71X0
  175H91X0
- Montáž vruty Ø 3.5 a Ø 4 mm

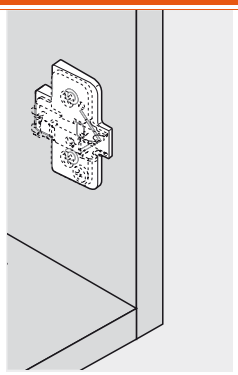

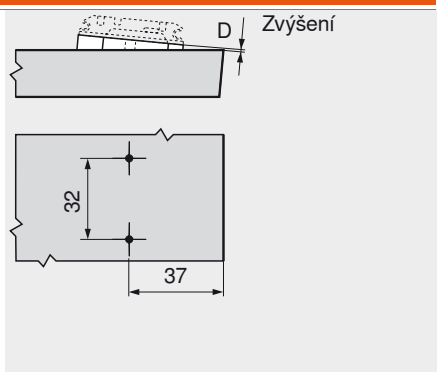

Úhlový klín -5° 37/32



Zvýšení	Č. artiklu
6 mm	171A5500

- Úhlový klín -5°
- Materiál: zinek
- Vhodný pro montážní podložky:
  173H71X0
  175H71X0
  175H91X0
- Montáž vruty Ø 3.5 a Ø 4 mm

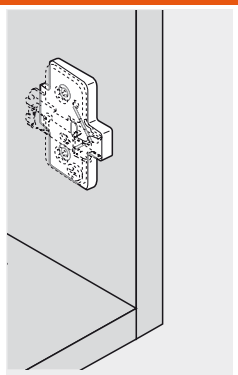

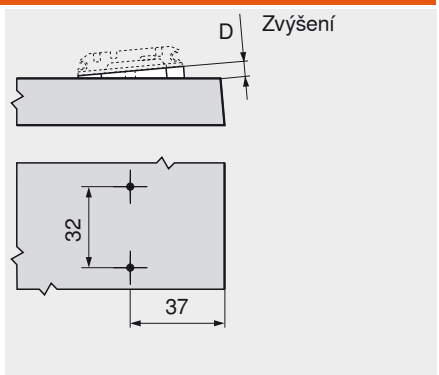

CLIP top – systém závěsů

► CLIP top – závěsy

►► Příslušenství

Krytka

Použití závěsů	Rovné ramínko		Lomené ramínko Vysoko lomené ramínko	
Závěs, 120° Závěs, 110° Závěs, 107° Závěs, 120°, pro dvířka s alurámečky Závěs, 120°, pro dvířka s alurámečky, pro BLUMOTION				
	Ocel	**Ocel**	**Ocel**	**Ocel**
	Nepotištěná	Ražená	Nepotištěná	Potištěná
	70.1503	70.1503.BP	70.1663	70.1663.BL
CLIP závěs, 100°				
	Ocel	**Ocel**	**Ocel**	**Ocel**
	Nepotištěná	Ražená	Nepotištěná	Potištěná
	90M2503	90M2503.BP	94M3603	94M3603.BL
Speciální závěs, 120° Speciální závěs, 110° Závěs pro slepý úhel Pro skládaná dvířka rohové skříňky +45° II – úhlový závěs pro naložená dvířka				
	Ocel	**Ocel**		
	Nepotištěná	Ražená		
	70.1503	70.1503.BP		
Závěs, 155°				
	Ocel	**Ocel**	**Ocel**	**Ocel**
	Nepotištěná	Potištěná	Nepotištěná	Potištěná
	70.7503	70.7503.BL	70.7503	70.7503.BL
Závěs, 170°				
	Ocel	**Ocel**	**Ocel**	**Ocel**
	Nepotištěná	Potištěná	Nepotištěná	Potištěná
	80.6507	80.6507.BL	80.6507	80.6507.BL
Závěs pro silné dveře Závěs, 95°, pro dvířka s alurámečky Závěs, 95°, pro dvířka s alurámečky, pro BLUMOTION Závěs, 95°, pro dvířka s alurámečky, k upnutí Závěs CRISTALLO Závěs pro skleněné dveře Minizávěs ±5°– úhlový závěs				
	Ocel	**Ocel**	**Ocel**	**Ocel**
	Nepotištěná	Potištěná	Nepotištěná	Potištěná
	70.1563	70.1563.BL	70.1663	70.1663.BL
Zbývající úhlové závěsy Zbývající využití úhlových závěsů				
	Ocel	**Ocel**		
	Nepotištěná	Potištěná		
	70.1563	70.1563.BL		

Krytky: individuálně potištěné od 1000 ks

Vruty do dřevotřísky Ø 3.5 mm

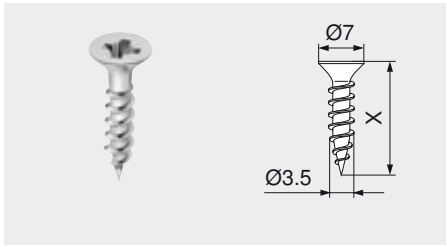

- Poniklované
- Ø 3.5 mm

Délka (X)	Č. artiklu
15 mm	609.1500
17 mm	609.1700

Eurošrouby Ø 6.0 mm

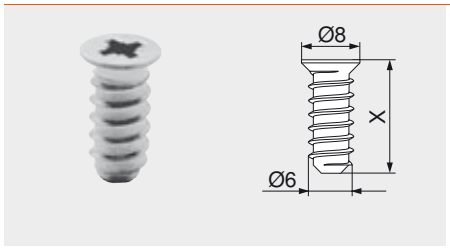

- Poniklované
- Ø 6 mm
- Průměr vyvrtávaných otvorů 5 mm

Délka (X)	Č. artiklu
10 mm	661.1000.HG
11.5 mm	661.1150.HG
13 mm	661.1300.HG
14.5 mm	661.1450.HG
20 mm	661.2000.HG

Středicí vrták

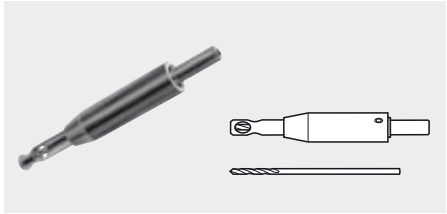

- Tvrzený
- Ø 2.7 mm, délka vrtáku 70 mm
- Pro předvrtání otvorů Ø 3.5 mm
- Hloubka vrtání do 8 mm

	Č. artiklu
Středicí vrták	M01.ZZ03
Spirálový vrták	M01.ZZB3

Tlumicí čočky k nalepení

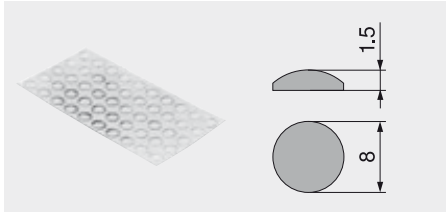

- Pro tlumení nárazů

Plast	Č. artiklu
Přírodní	993.710

Tlumicí čočky k zavrtání

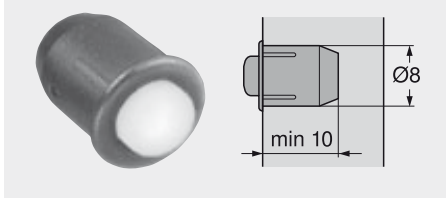

- Pro tlumení nárazů
- Mezera mezi čely 2 mm
- Dvojdílné

Plast	Č. artiklu
RAL 9006 šedý (světlý hliník)	993.706

CLIP top – systém závěsů

► CLIP top – závěsy

►► Příslušenství

Křížový šroubovák



- PZ (Pozi) zářezu 2
- Délka pozinkované části 100 mm
- Celková délka 200 mm
- Oranžová rukojeť s potiskem Blum

Plast/ocel	Č. artiklu
Oranžová	303.756.1

Plochý šroubovák



- S velikostí zářezu 1.0 x 5.5 mm
- Délka pozinkované části 125 mm
- Celková délka 225 mm
- Oranžová rukojeť s potiskem Blum

Plast/ocel	Č. artiklu
Oranžová	314.928.1

Krytka misky

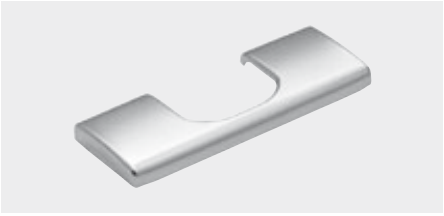

- Krytka pro misku k našroubování a misku k nalisování
- Materiál: poniklovaná ocel
- Montáž bez nářadí
- Vhodné pro závěsy:
  7X**T1**XXX, 7X**T5**XXX, 7X**T9**XXX, 7X**A5**XXX, 7X**A9**XXX

		Č. artiklu
Ocel	Poniklovan.	70T1504

Krytka misky



- Krytka pro misku k našroubování a misku k nalisování
- Materiál: poniklovaná ocel
- Montáž bez nářadí
- Vhodné pro závěsy:
  7X**T3**XXX, 7X**B3**XXX, 7X**B9**XXX

		Č. artiklu
Ocel	Poniklovan.	70T3504

INSERTA

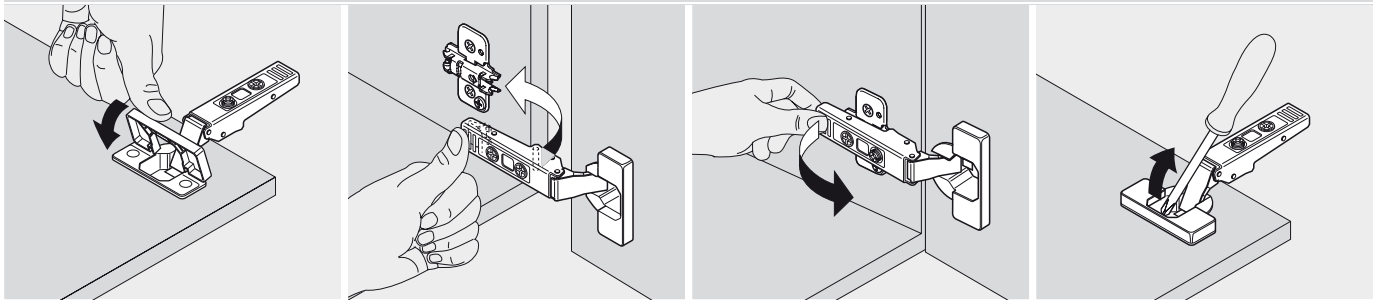

Montáž | Demontáž

CLIP

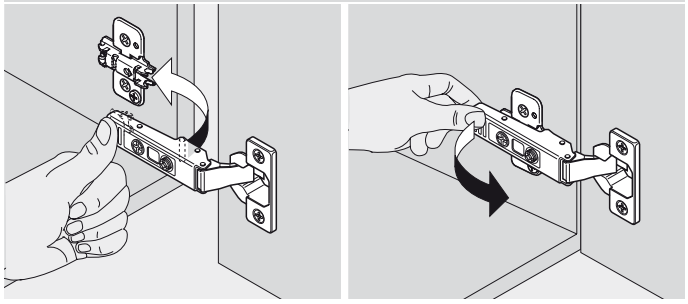

Montáž | Demontáž

Křížová montážní podložka INSERTA

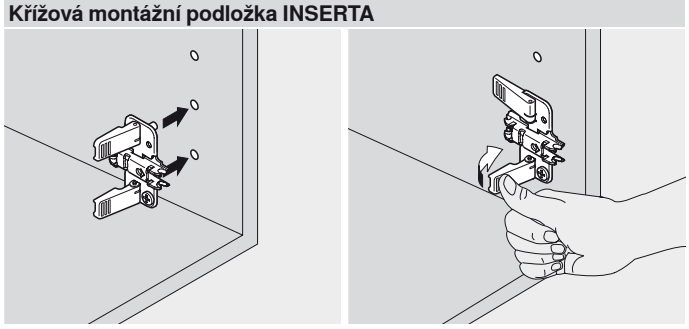

Montáž

Seřízení a nastavení

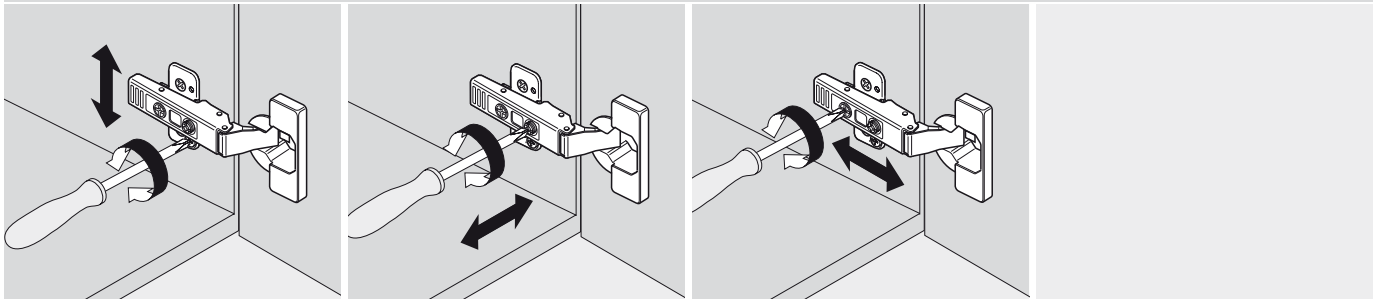

Nastavení výšky | Boční seřízení | Nastavení hloubky

Krytka misky

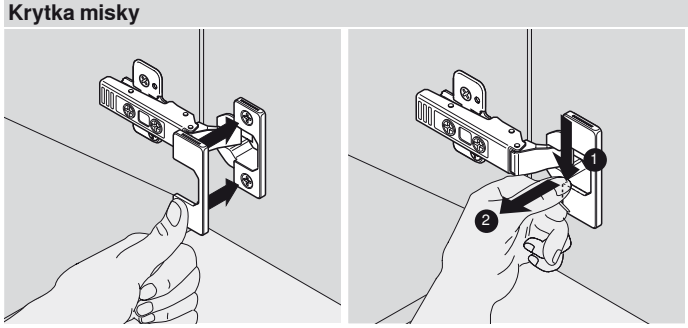

Montáž | Demontáž

CLIP top – systém závěsů

► BLUMOTION pro dvířka

Zavírání dvířek – měkce a tiše



S BLUMOTION se dvířka u nábytku, dokonce i když je zabouchnete prudce, zavřou měkce a tiše. Ať už kuchyň, hala, koupelna, ložnice nebo obývací pokoj – BLUMOTION se zabydlel všude. Perfektní pohyb tak přináší komfort do všech oblastí života.

- Jakožto adaptivní systém se přizpůsobí rychlosti zavírání i hmotnosti dvířek
- K dostání v rozličných provedeních pro bezmála každou konstrukční situaci
- Montáž možná v libovolnou dobu výrobního procesu i odbytu
- Integrovaná pojistka proti přetížení chrání systém před poškozením z důvodu nesprávné a neodborné obsluhy

Adaptivní systém – řízení perfektního pohybu



Neobvyklý komfort díky vysoké přizpůsobivosti



Za to zodpovídá inteligentní technika adaptivního systému BLUMOTION



Reaguje na rozhodující faktory, jako velikost, hmotnost a rychlost zavírání dvířek



A příslušným způsobem zpomaluje pohyb dvířek. Výsledek představuje stále perfektní pohyb při zavírání – měkce a tiše

Tak působí adaptivní systém



Pohled za kulisy adaptivního systému BLUMOTION

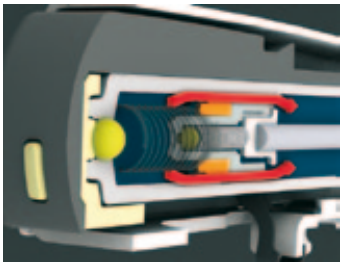

Nízká rychlost dovírání
Tlumící prvek se rozpíná málo. Médium může protékat bez odporu.
-> Malý účinek

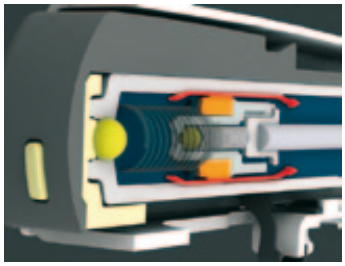

Vysoká rychlost dovírání
Tlumící prvek se rozpíná. Médium může protékat jen pomalu.
-> Silnější účinek

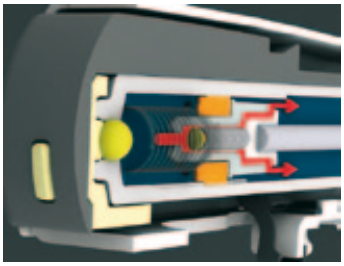

Příliš vysoká rychlost dovírání
Do hry vstupuje pojistka proti přetížení.
-> Ochrana pro BLUMOTION a závěsy

BLUMOTION 973A – k nasazení


Ilustrační fotografie

- Rovná ramínka závěsu
- Lomená ramínka závěsu
- Vysoko lomená ramínka závěsu
- Závěsy 170°
- Úhlové závěsy
- CRISTALLO pro skleněné a zrcadlové dveře

Přehled – závěsy	246
BLUMOTION 973A	248
Počet BLUMOTION	249
Montáž	258

BLUMOTION 971A – v adaptéru pro naložené dveře


Ilustrační fotografie

- Vruty do dřevotřísky
- EXPANDO
- Hmoždinky

Přehled – závěsy	246
BLUMOTION 971A	250
Montážní pozice	251
Montáž	258

BLUMOTION 970A – k zavrtání, na straně závěsu


Ilustrační fotografie

- K zavrtání
- S adaptéry

Přehled – závěsy	246
BLUMOTION 970A	252
Příslušenství – adaptéry	256
Vzdálenost otvorů	253
Montáž	259

BLUMOTION 970. – k zavrtání, na straně úchytky

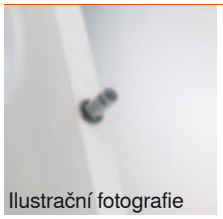
Ilustrační fotografie

- K zavrtání
- S adaptéry

Přehled – závěsy	246
BLUMOTION 970.	254
Příslušenství – adaptéry	256
Montážní pozice	255
Montáž	259

Piktogramy

Artikl pouze na dotázání	Použití úhlového závěsu, naloženého
Všeobecné informace	Použití úhlového závěsu, maximálně naloženého
Úhel otevření	Použití úhlového závěsu, pokos
BLUMOTION pro dvířka	Závěs s rovným ramínkem
Naložené dveře	Závěs s lomeným ramínkem
Polonaložené dveře	Závěs s vysoko lomeným ramínkem
Vložené dveře	Montáž s pomocí vrutů do dřevotřísky
Slepý úhel	Montáž EXPANDO
Závěs pro skládaná dvířka rohové skříňky	Upevnění lisováním
Použití úhlového závěsu, vloženého	Plánování
Použití úhlového závěsu, polonaloženého	Montáž, demontáž a seřízení

CLIP top – systém závěsů

► BLUMOTION pro dvířka

►► Přehled – závěsy

Použití závěsů			Konstrukční situace								
Standardní použití											
120°		Závěs, 120° 156			973A0500.01 248			973A0600 248			
120°		Speciální závěs, 120° 158			973A0500.01 248						
110°		Závěs, 110° 160			973A0500.01 248			973A0600 248			973A0700 248
110°		Speciální závěs, 110° 162			973A0500.01 248						
107°		Závěs, 107° 164			973A0500.01 248			973A0600 248			973A0700 248
100°		CLIP závěs, 100° 166			973A0500.01 248			973A0600 248			973A0700 248
155°		Závěs, 155° 168			973A7000 248			973A7000 248			
170°		Závěs, 170° 170			973A6000 249			973A6000 249			
Využití silných dvířek											
95°		Závěs pro silné dveře 172			973A0500.01 248			973A0600 248			973A0700 248
Slepý úhel											
95°		Závěs pro slepý úhel, vložený 174			970A1002 252						
95°		Závěs pro slepý úhel, naložený 176			970A1002 252						
Využití alurámečků											
95°		Závěs, 95°, pro dvířka s alurámečky 178			970A1002 252			970A1002 252			970A1002 252
95°		Závěs, 95°, pro dvířka s alurámečky, pro BLUMOTION 180			973A0500.01 248			973A0600 248			973A0700 248
95°		Závěs, 95°, pro dvířka s alurámečky, k upnutí 182			970.1002 254			970.1002 254			970.1002 254
120°		Závěs, 120°, pro dvířka s alurámečky 184			970A1002 252			970A1002 252			
120°		Závěs, 120°, pro dvířka s alurámečky, pro BLUMOTION 186			973A0500.01 248			973A0600 248			
Využití u skleněných dvířek											
125°		Závěs CRISTALLO 188			973A9000 249			973A9000 249			973A9000 249
94°		Závěs pro skleněné dveře 190			971AXXXX 250			970A1002 252			970A1002 252
Využití u rámečkových dvířek											
94°		Minizávěs 192			971AXXXX 250			970A1002 252			970A1002 252
Využití u rohové skříňky											
60°		Pro skládaná dvířka rohové skříňky 194			970.1002 254						
Použití úhlového závěsu – standardní											
40° 45° 50° 95°		+45° I – úhlový závěs pro polonaložená dvířka 198			973A7480 249						
40° 45° 50° 110°		+45° II – úhlový závěs pro naložená dvířka 200			973A7680 249						
40° 45° 50° 95°		+45° III – úhlový závěs pro plně naložená dvířka 202			970A1002 252						
25° 30° 35° 95°		+30° II – úhlový závěs pro naložená dvířka 204			973A7360 249						
25° 30° 35° 95°		+30° III – úhlový závěs pro plně naložená dvířka 206			970A1002 252						
15° 20° 25° 95°		+20° II – úhlový závěs pro naložená dvířka 208			970A1002 252						

Použití závěsů	Konstrukční situace								
Použití úhlového závěsu – standardní									
+15° III – úhlový závěs pro plně naložená dvířka 210		970A1002 252							
±5°– úhlový závěs 212		973A0500.01 249		973A0600 248		973A0700 248			
-15° III – úhlový závěs pro plně naložená dvířka 214		970A1002 252							
-30° III – úhlový závěs pro plně naložená dvířka 216		970A1002 252							
-45° III – úhlový závěs pro plně naložená dvířka 218		970A1002 252							
Použití úhlového závěsu – skleněná dvířka									
CRISTALLO – úhlové použití 220		973A9000 249							
+45°-úhlový závěs pro skleněná dvířka 222		970A1002 252							
+20°-úhlový závěs pro skleněná dvířka 224		970A1002 224							
Využití ±5° úhlového závěsu pro skleněná dvířka 226		970A1002 252		970A1002 252		970A1002 252			
Použití úhlového závěsu – rámečková dvířka									
+45°-úhlový minizávěs 228		970A1002 252							
+20°-úhlový minizávěs 230		970A1002 252							
Využití ±5° úhlového minizávěsu 232		970A1002 252		970A1002 252		970A1002 252			

Infobox

Využijte bezplatnou službu **DYNALOG limited** na přiloženém DVD!

- DYNAPLAN – plánování korpusů se zkouškou pro zjištění případné kolize vč. výběru kování
- DYNACAT – elektronický katalog výrobků a export CAD dat (dxf, dwg, igs, sat, x_t, jpg)
- DYNASHOP – funkce nákupního koše a objednávání



Počet závěsů

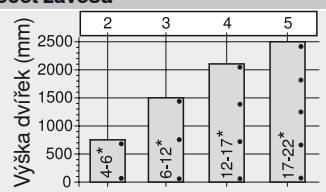

Počet závěsů závisí na hmotnosti čela.

Pro dobrou stabilitu dveří by měly být závěsy co nejdále od sebe.

Údaje o zatížení a výšce se vztahují k šířce dveří do 600 mm.

CLIP top – systém závěsů

► BLUMOTION pro dvířka

►► K nasazení

Závěs s rovným ramínkem



		Č. artiklu
Ocel	Poniklovan.	973A0500.01

CLIP top
- 120°
- 120° speciál
- 110°
- 110° speciál
- 107°
- Silná dvířka
- Dveře s alurámečky 95° pro BLUMOTION
- Dveře s alurámečky 120° pro BLUMOTION

CLIP
- 100°

Závěs s lomeným ramínkem



		Č. artiklu
Ocel	Poniklovan.	973A0600

CLIP top
- 120°
- 110°
- 107°
- Silná dvířka
- Dveře s alurámečky 95° pro BLUMOTION
- Dveře s alurámečky 120° pro BLUMOTION

CLIP
- 100°

Závěs s vysoko lomeným ramínkem



		Č. artiklu
Ocel	Poniklovan.	973A0700

CLIP top
- 110°
- 107°
- Silná dvířka
- Dveře s alurámečky 95° pro BLUMOTION

CLIP
- 100°

Závěs, 155°



		Č. artiklu
Zinek	Poniklovan.	973A7000

CLIP top
- Závěs 155° – naložený (s nulovým přesahem)
- Závěs 155° – polonaložený

Závěs, 170°



CLIP top
- 170° – naložené
- 170° – polonaložené

		Č. artiklu
Zinek	Poniklovan.	973A6000

Závěs CRISTALLO



CLIP top
- Závěs CRISTALLO

		Č. artiklu
Ocel	Poniklovan.	973A9000

Úhlový závěs



CLIP top
- +45° I – úhlový závěs pro polonaložená dvířka (79A96X8XT)
- +45° II – úhlový závěs pro naložená dvířka (79T55X0X)
- +30° II – úhlový závěs pro naložená dvířka (79A95X7XT)

Ocel	Poniklovan.	Č. artiklu
+45° I		973A7480
+45° II		973A7680
+30° II		973A7360

Počet BLUMOTION

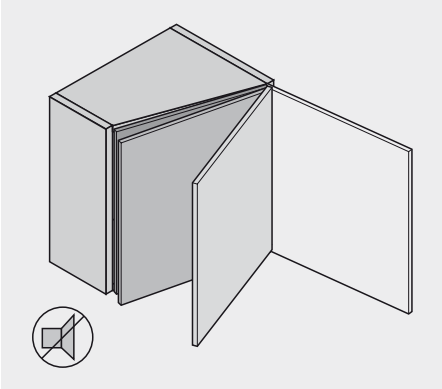

Pro perfektní pohyb by měl být přii normální velikosti dvířek každý závěs vybaven BLUMOTION 973A. U menších, lehčích dvířek počet BLUMOTION příslušným způsobem snižte.

CLIP top – systém závěsů

► BLUMOTION pro dvířka

►► V adaptéru pro naložené dveře

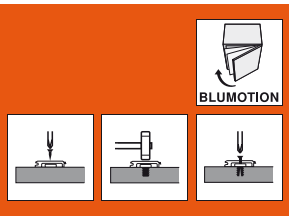

BLUMOTION 971A – v přímém adaptéru 20/32



- Materiál: zinek
- Montáž na vrut Ø 3.5 nebo 4 mm

Konstrukční výška	Č. artiklu
25 mm	971A0200

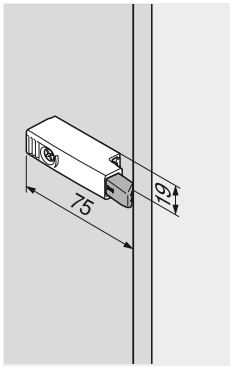

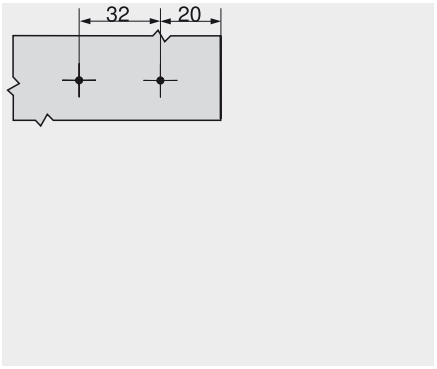

BLUMOTION 971A – v přímém adaptéru 20/32



- Materiál: zinek
- K nalisování

Konstrukční výška	Č. artiklu
25 mm	971A0230

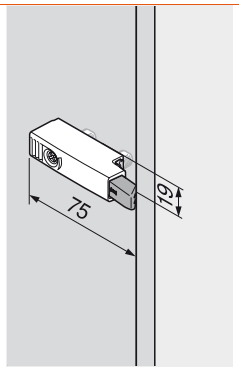

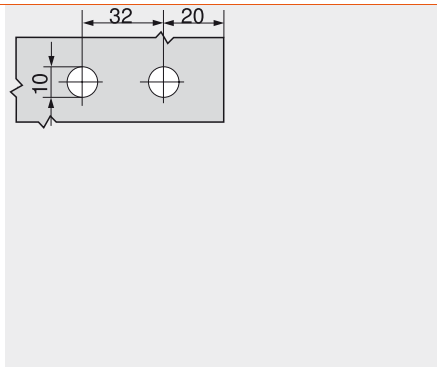

BLUMOTION 971A – v křížovém adaptéru 37/32



- Materiál: zinek
- Montáž na vrut Ø 3.5 nebo 4 mm

Konstrukční výška	Č. artiklu
25 mm	971A0500
33 mm	971A2500

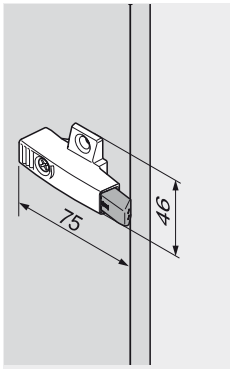

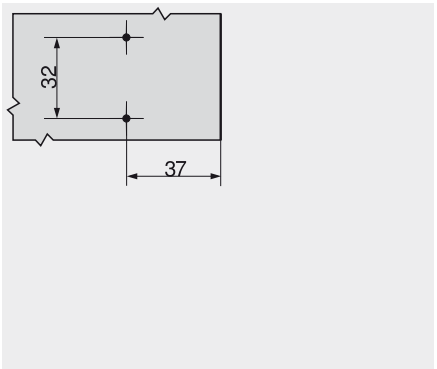

BLUMOTION 971A – v křížovém adaptéru 37/32

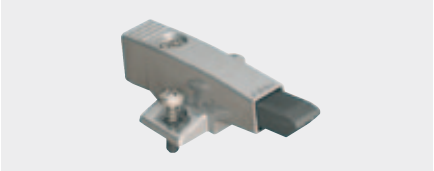

- Materiál: zinek
- Montáž předmontovanými speciálními šrouby s rozpěrnými hmoždinkami (EXPANDO)

Konstrukční výška	Č. artiklu
25 mm	971A05E0
33 mm	971A25E0

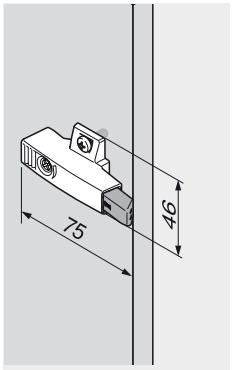

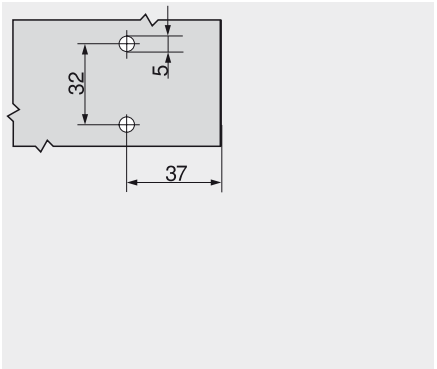

BLUMOTION 971A – v křížovém adaptéru 9.5/32



- Materiál: zinek
- Montáž na vrut Ø 3.5 nebo 4 mm

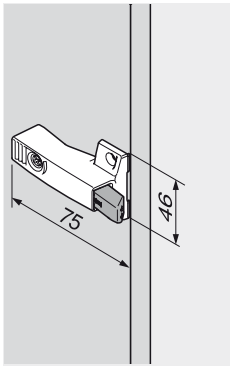

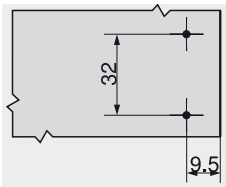

Konstrukční výška	Č. artiklu
25 mm	971A0700
33 mm	971A2700

Konstrukční výška 25 mm

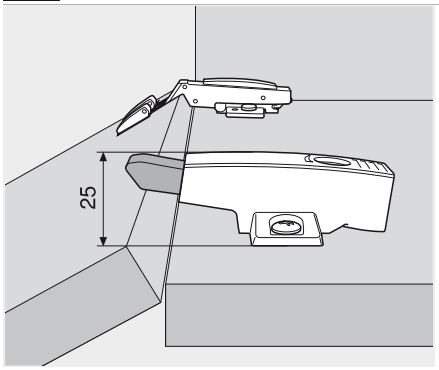

U všech závěsů s rovným ramínkem a montážní podložkou, zvýšenou o 0 mm. Výjimka: závěs pro silná dvířka 95°

Konstrukční výška 33 mm

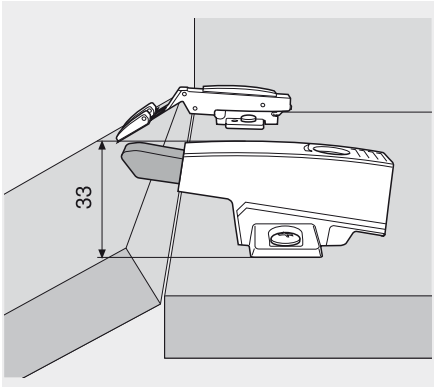

U všech závěsů s rovným ramínkem a montážní podložkou, zvýšenou o 3 mm. Kromě toho u závěsů pro silná dvířka 95° s montážní podložkou, zvýšenou o 0 mm.

Montážní pozice

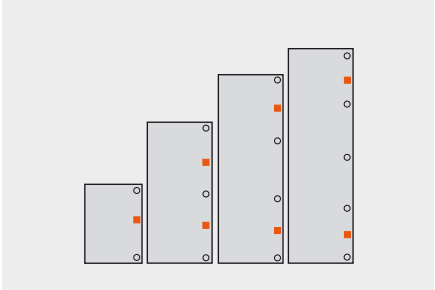

Pro optimální účinek BLUMOTION byste měli instalovat BLUMOTION 971A doprostřed mezi závěsy. U vysokých a těžkých dveří doporučujeme navíc BLUMOTION 971A mezi dalším párem závěsů.
Adaptace vůči mezeře dveří probíhá prostřednictvím komfortního seřízení hloubky s pomocí šnekového závitu (+ 3 až - 7 mm).

■ BLUMOTION 971Axxxx
○ Závěsy

CLIP top – systém závěsů

► BLUMOTION pro dvířka

►► K zavrtání, na straně závěsu



BLUMOTION 970A



- BLUMOTION – perfektní pohyb, měkce a tiše
- Pro použití se závěsy Blum
- K navrtání nebo v kombinaci s adaptérem

Montážní pozice

BLUMOTION 970A se vrtá na straně závěsu a zaručuje perfektní pohyb i v případě použití úhlových závěsů. Nejdříve byste měli BLUMOTION 970A navrtat na straně horní desky (půdy) korpusu. Správnou pozici předem definuje vzdálenost otvorů (BA). Není-li účinek BLUMOTION dostatečný, doporučujeme montáž přídavného BLUMOTION 970A na straně dna.

Informace k objednávce

K zavrtání



BLUMOTION 970A	
RAL 7037 (prachově) šed.	Č. artiklu
Plast	970A1002

Vzdálenost otvorů

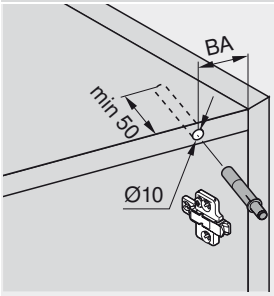

Nº XX	Použití úhlového závěsu
XX	Vzdálenost otvorů BA (mm)

Pokyny k bokům

Vzdálenost otvorů	253
Montáž, demontáž a seřízení	259
Zpracování	
Vrtací šablona pro BLUMOTION/TIP-ON	722
PRO-CENTER	756

S adaptérem



BLUMOTION 970A	
RAL 7037 (prachově) šed.	Č. artiklu
Plast	970A1002

Adaptéry



Pokyny k bokům

Montáž, demontáž a seřízení	259
Adaptéry	
Přímé adaptéry	256
Křížové adaptéry	256
Zpracování	
Úhelníková šablona	720
Vrtací šablona pro montážní podložky	721
PRO-CENTER	756
MINIPRESS PRO	768
MINIPRESS P	780
MINIPRESS M	792

BLUMOTION 970A

Vzdálenost otvorů

Využití všech závěsů kromě úhlových

Zvýšení montážních podložek	Vzdálenost otvorů BA (mm)	Vzdálenost otvorů BA (mm)	Vzdálenost otvorů BA (mm)	Vzdálenost otvorů BA (mm)	Vzdálenost otvorů BA (mm)
0 mm	32	41	50		34
3 mm	35	44	53	51	34
6 mm	38	47			
9 mm	41	50			

Použití úhlového závěsu

Úhel	Vzdálenost otvorů BA (mm)		Vzdálenost otvorů BA (mm)		Vzdálenost otvorů BA (mm)		Vzdálenost otvorů BA (mm)		Vzdálenost otvorů BA (mm)	
Použití úhlového závěsu – standardní										
50°	№ 25	48	№ 54	48	№ 10	41	№ 45	33	№ 61	45
45°	№ 24	48	№ 53	48	№ 9	41	№ 44	33	№ 60	45
40°	№ 23	48	№ 108	48	№ 8	41	№ 43	33	№ 109	48
35°	№ 22	48	№ 52	48	№ 7	41	№ 42	33	№ 59	45
30°	№ 21	48	№ 51	48	№ 6	41	№ 41	33	№ 58	45
25°	№ 20	48	№ 50	48	№ 5	37	№ 40	33	№ 57	45
20°	№ 19	48	№ 49	48	№ 4	37	№ 39	33	№ 56	45
15°	№ 18	48	№ 48	48	№ 3	33	№ 38	33	№ 55	45
10°	№ 17	48	№ 47	48	№ 2	33	№ 37	33		
5°	№ 16	48	№ 46	48	№ 1	33	№ 36	33		
-5°	№ 15	48					№ 35	37		
-10°	№ 14	54					№ 34	33		
-15°	№ 13	54					№ 33	33		
-20°	№ 12	54					№ 32	37		
-25°	№ 11	54					№ 31	33		
-30°							№ 30	33		
-35°							№ 29	37		
-40°							№ 28	37		
-45°							№ 27	37		
-50°							№ 26	45		
Použití úhlového závěsu – skleněná dvířka										
CRISTALLO – úhlové použití										
15°	№ 105	33			№ 102	33				
10°	№ 104	33			№ 101	33				
5°	№ 103	33			№ 100	33				
-5°	№ 106	37			№ 107	37				
Úhlový závěs pro skleněná dvířka										
50°	№ 76	48			№ 68	45				
45°	№ 75	48			№ 67	45				
40°	№ 74	48								
25°	№ 73	48			№ 66	37				
20°	№ 72	54			№ 65	37				
15°	№ 71	54			№ 64	45				
5°	№ 70	48			№ 63	33				
-5°	№ 69	48			№ 62	37				
Použití úhlového závěsu – rámečková dvířka										
Úhlový minizávěs										
50°	№ 99	48	№ 91	48	№ 83	48				
45°	№ 98	48	№ 90	48	№ 82	45				
40°	№ 97	48	№ 89	48						
25°	№ 96	48	№ 88	45	№ 81	37				
20°	№ 95	48	№ 87	48	№ 80	37				
15°	№ 94	48	№ 86	48	№ 79	45				
5°	№ 93	48	№ 85	48	№ 78	33				
-5°	№ 92	48	№ 84	48	№ 77	37				

* V případě odskočeného dna nebo větší mezery dveří je nutné adaptér odpovídajícím způsobem odsadit.

CLIP top – systém závěsů

► BLUMOTION pro dvířka

►► K zavrtání, na straně úchytky



BLUMOTION 970.

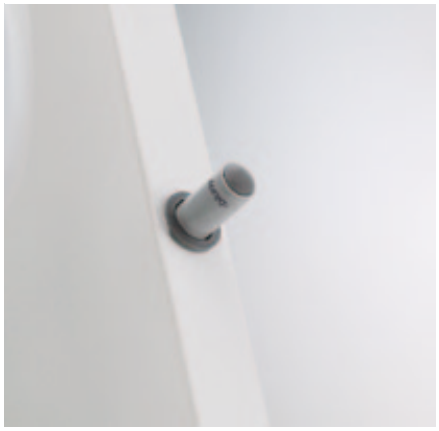

- BLUMOTION – perfektní pohyb, měkce a tiše
- Pro použití se závěsy Blum
- K navrtání nebo v kombinaci s adaptérem

Informace k objednávce

K zavrtání

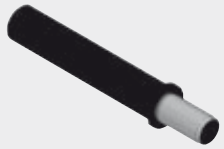

BLUMOTION 970.	
RAL 7037 (prachově) šed.	Č. artiklu
Plast	970.1002

Plánování

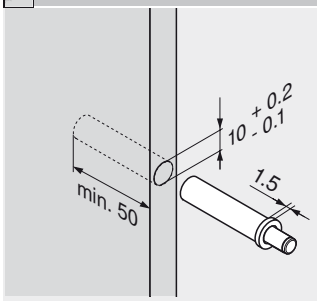

Pokyny k bokům	
Montážní pozice	255
Montáž, demontáž a seřízení	259
Zpracování	
Vrtací šablona pro BLUMOTION	723
PRO-CENTER	756

S adaptérem



BLUMOTION 970.	
RAL 7037 (prachově) šed.	Č. artiklu
Plast	970.1002

Adaptéry



Pokyny k bokům	
Montáž, demontáž a seřízení	259
Adaptéry	
Přímé adaptéry	256
Křížové adaptéry	256
Zpracování	
Vrtací šablona pro BLUMOTION	723
Úhelníková šablona	720
Vrtací šablona pro montážní podložky	721
PRO-CENTER	756
MINIPRESS PRO	768
MINIPRESS P	780
MINIPRESS M	792

BLUMOTION 970.

Montážní pozice

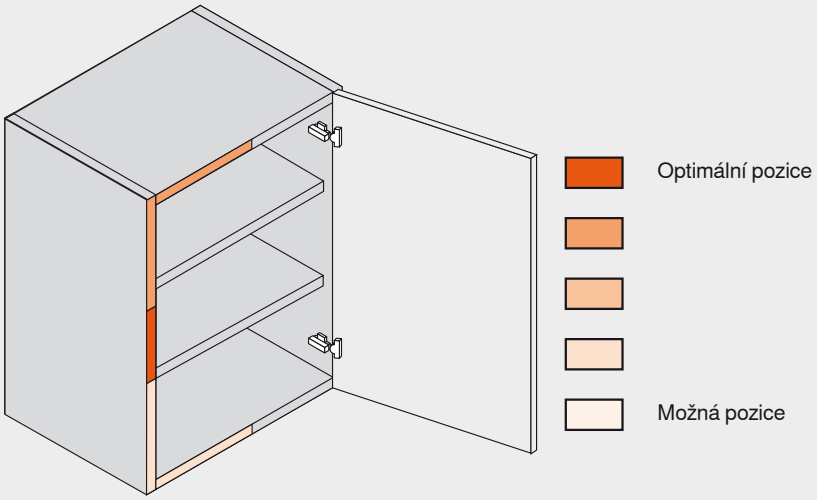

Do šířky korpusů menší než 600 mm pro všechny závěsy CLIP top

BLUMOTION pro dveře je zkonstruován pro závěsy Blum a pouze ty zaručí perfektní, tichý a měkký pohyb.

Obecný pokyn pro montáž:
Odstup k závěsu max. 600 mm
Minizávěsy/závěsy pro skleněná dvířka: 1/2 šířky dveří

V obvyklém případě stačí jeden BLUMOTION pro celá dvířka. Avšak některé faktory jako např. vysoká dvířka, nestabilní dvířka (dřevěný rám, spojená čela, dvířka s masivním hliněným rámečkem ap.) si mohou vyžádat použití druhého BLUMOTION.

CLIP top – systém závěsů

► BLUMOTION pro dvířka

►► Příslušenství

Přímý adaptér 20/32



- Montáž na vrut Ø 3.5 nebo 4 mm
- BLUMOTION se objednává zvlášť

Materiál	Č. artiklu
Plast	970.1201
Zinek	970.5201

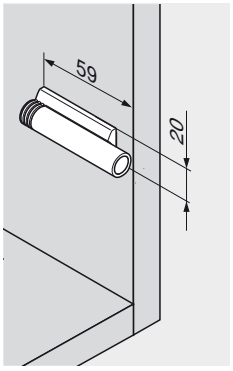

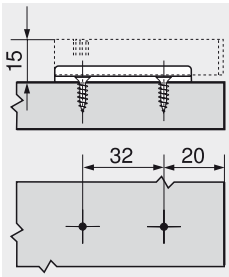

Křížový adaptér 37/32



- Montáž na vrut Ø 3.5 nebo 4 mm
- BLUMOTION se objednává zvlášť

Materiál	Č. artiklu
Plast	970.1501
Zinek	970.5501

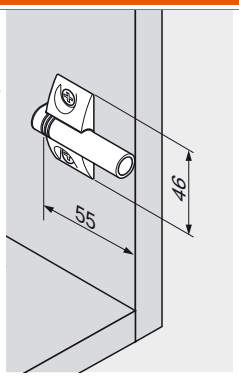

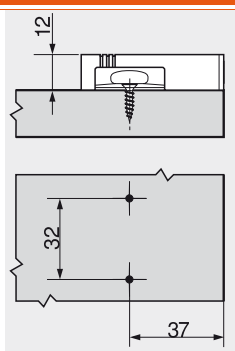

Křížový adaptér 37/32



- Montáž předmontovanými speciálními šrouby s rozpěrnými hmoždinkami (EXPANDO)
- BLUMOTION se objednává zvlášť

Materiál	Č. artiklu
Plast	970.15E1
Zinek	970.55E1

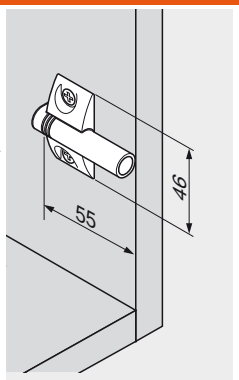

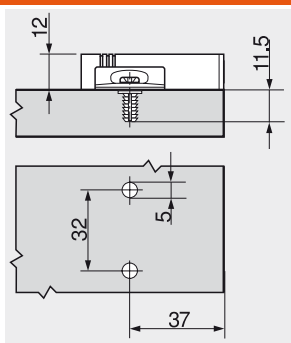

Křížový adaptér 28/32



- Montáž předmontovanými speciálními šrouby s rozpěrnými hmoždinkami (EXPANDO)
- BLUMOTION se objednává zvlášť

Materiál	Č. artiklu
Plast	970.16E1

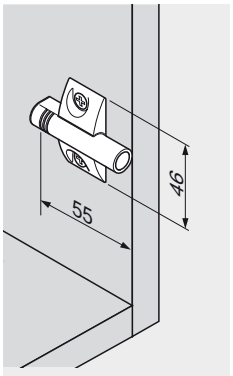

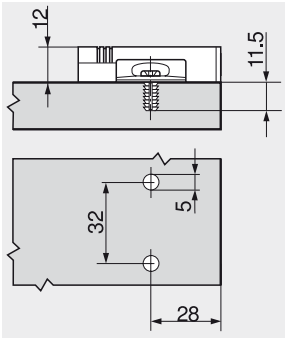

Křížový adaptér 9.5/32



- Montáž na vrut Ø 3.5 nebo 4 mm
- BLUMOTION se objednává zvlášť

Materiál	Č. artiklu
Plast	970.1701
Zinek	970.5701

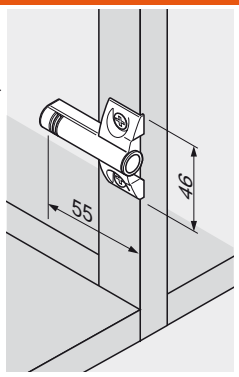

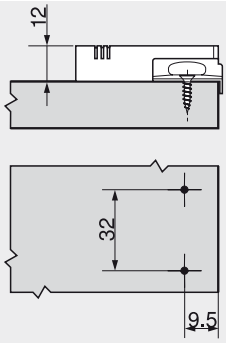

Dvojitý křížový adaptér 37/32



- Pro korpusy s dvěma křídly dveří
- Montáž na vrut Ø 3.5 nebo Ø 4 mm
- BLUMOTION se objednává zvlášť

Materiál	Č. artiklu
Plast	970.2501

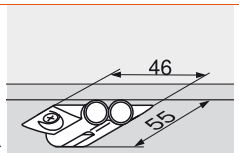

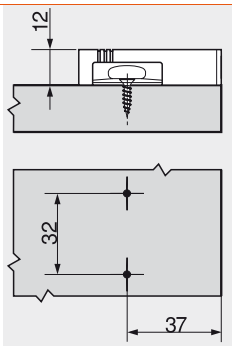

Dvojitý křížový adaptér 9.5/32



- Pro korpusy s dvěma křídly dveří
- Montáž na vrut Ø 3.5 nebo Ø 4 mm
- BLUMOTION se objednává zvlášť

Materiál	Č. artiklu
Zinek	970.6701

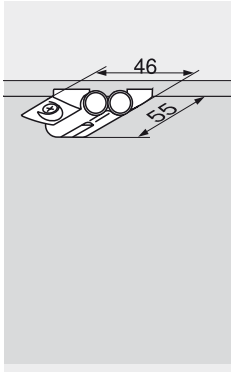

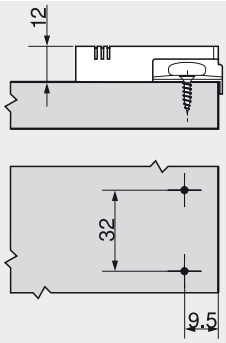

CLIP top – systém závěsů

► BLUMOTION pro dvířka

►► Montáž, demontáž a seřízení

BLUMOTION 973A – k nasazení pro standardní využití

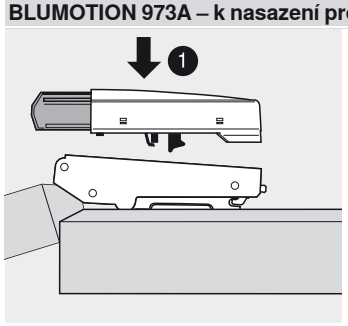

Montáž

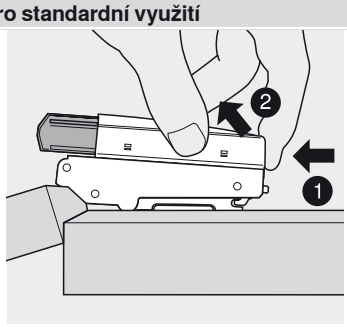

Demontáž

BLUMOTION 973A – k nasazení pro použití úhlových závěsů

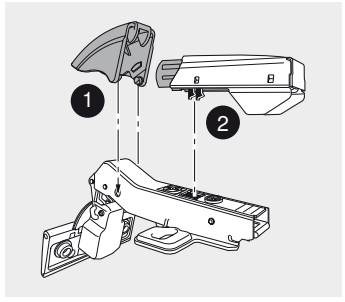

Montáž

BLUMOTION 973A – k nasazení pro použití závěsů CRISTALLO

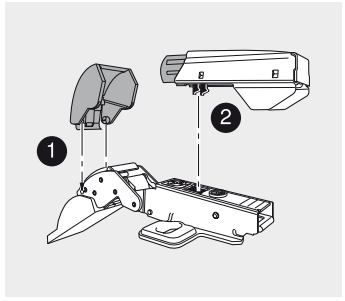

Montáž

BLUMOTION 971A – v adaptéru pro naložené dveře

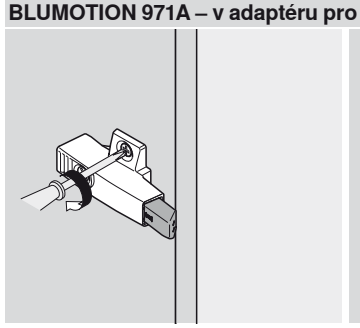

Křížový adaptér

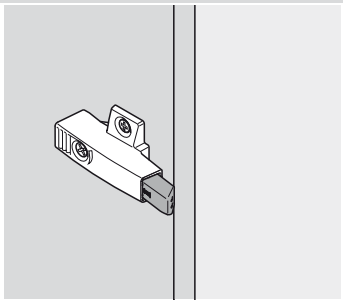

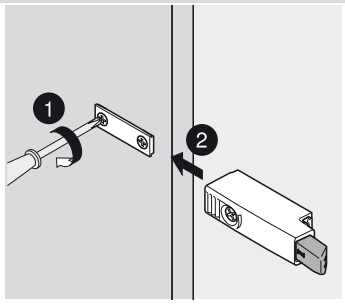

Přímý adaptér

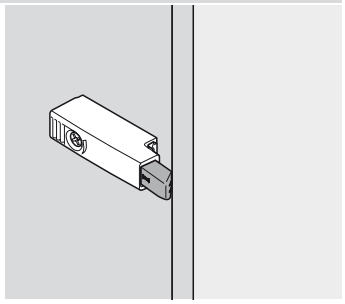

BLUMOTION 970A – k zavrtání, na straně závěsu

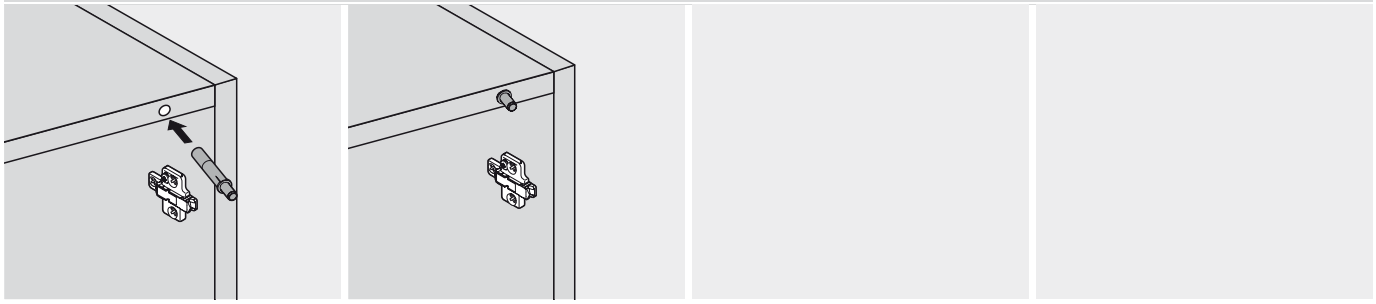

Montáž zavrtáním

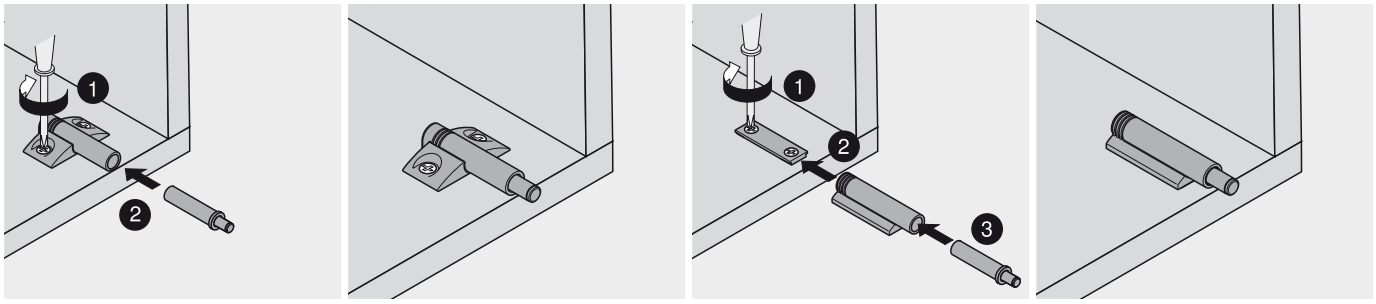

Montáž s adaptérem

BLUMOTION 970. – k zavrtání, na straně úchytky

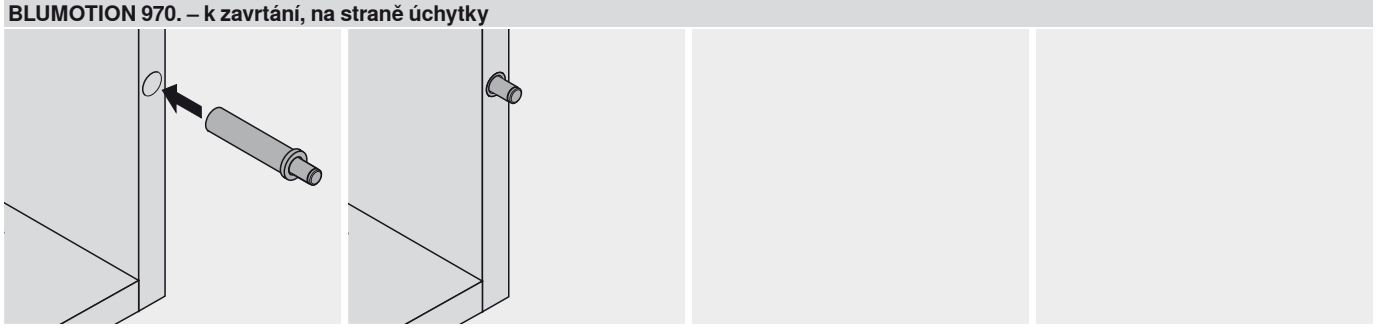

Montáž zavrtáním

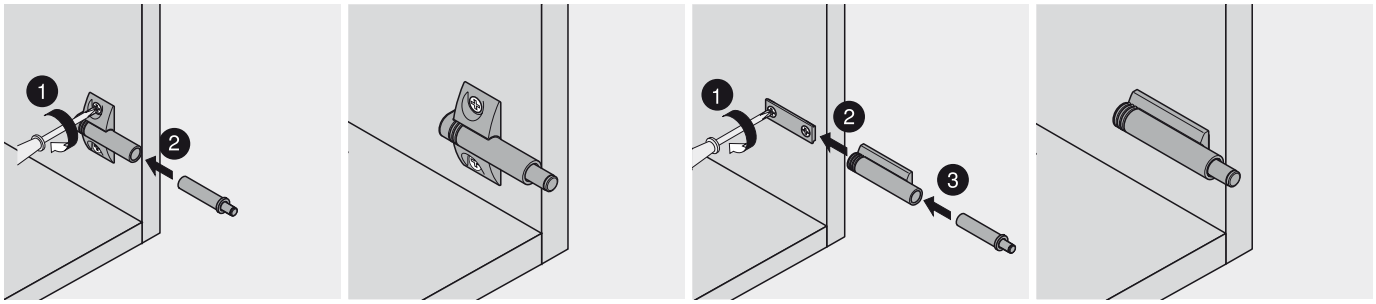

Montáž s adaptérem

CLIP top – systém závěsů

► TIP-ON pro dvířka

Komfort otvírání pro bezúchytková čílka



Nábytek bez úchytek je stále více oblíbený ve všech obývacích místnostech. S TIP-ON máte k dispozici mechanický způsob otvírání pro bezúchytková dvířka nábytku. Vaši zákazníci s ním mohou svá bezúchytková dvířka nábytku otvírat snadno a pohodlně, bez jakékoli námahy. TIP-ON můžete využít v kuchyni i ve všech ostatních místnostech v bytě.

Sortiment TIP-ON přináší odpovídající jednotku TIP-ON pro každou konstrukční situaci. U naložených dvířek používáme verzi „standardní délka“, u dvířek vysokých skříní a u vložených dvířek verzi „prodloužená délka“. Obě verze je možné buď zavrtat do boku korpusu nebo namontovat s adaptéry.

Jednoduché otvírání krátkým ťuknutím



Bezúchytková dvířka se dají s TIP-ON otvírat bez jakékoli námahy – stačí krátce ťuknout



Dvířka se přitom otvírají v úhlu, který je pro uživatele příjemný



To znamená pohodlný náhled do vnitřku skříňky



Uživatel nábytku není nikterak omezován a může se volně pohybovat

Vysoká kvalita až do posledního detailu



Jednotku TIP-ON je možné zavrtat do přední hrany korpusu



Jednotku TIP-ON je možné rovněž namontovat s pomocí adaptérů do vnitřku skříňky



Jednotku TIP-ON je možné rovněž namontovat s pomocí křížových adaptérů do vnitřku skříňky



Kontaktní destička představuje protikus k TIP-ON a na dvířka ji nalepujeme nebo šroubujeme

K zavrtání


Ilustrační fotografie

K zavrtání – verze „standardní délka“	262
K zavrtání – verze „prodloužená délka“	263
Přehled – závěsy bez pružin	264
Příslušenství – adaptéry	266

Montáž, demontáž a seřízení


Ilustrační fotografie

Montáž	267
Seřízení a nastavení	267

Infobox

Využijte bezplatnou službu **DYNALOG limited** na přiloženém DVD!

- DYNAPLAN – plánování korpusů se zkouškou pro zjištění případné kolize vč. výběru kování
- DYNACAT – elektronický katalog výrobků a export CAD dat (dxf, dwg, igs, sat, x_t, jpg)
- DYNASHOP – funkce nákupního koše a objednávání



Piktogramy

	Artikl pouze na dotázání
	Všeobecné informace
107°	Úhel otevření
TIP-ON	TIP-ON pro dvířka
	Naložené dveře
	Polonaložené dveře
	Vložené dveře
	Slepý úhel
	Použití úhlového závěsu, naloženého
	Montáž s pomocí vrutů do dřevotřísky
	Montáž EXPANDO
	Plánování
	Montáž, demontáž a seřízení

CLIP top – systém závěsů

► TIP-ON pro dvířka

►► K zavrtání

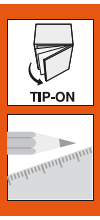

TIP-ON 955. – verze „standardní délka“



- TIP-ON – snadné otvírání krátkým ťuknutím
- Pro naložená dvířka (do cca 1300 mm výšky)
- Vysunutí pístu TIP-ON 18 mm
- Pro použití se závěsy Blum bez pružin
- K navrtání nebo v kombinaci s adaptéry
- Vč. kontaktní destičky k nalepení a kontaktní destičky k našroubování

Kontaktní destička

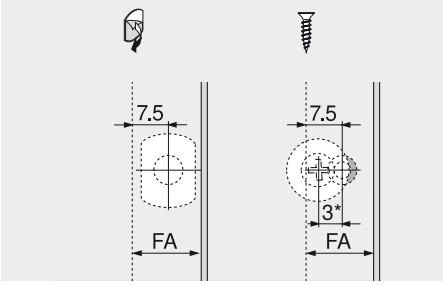

FA Přesah čela

* 3 mm přesazení při montáži

Čištění – čistý, nemastný, suchý povrch

Informace k objednávce

K zavrtání



TIP-ON 955.	
Šed.	Č. artiklu
Plast	955.1004

Plánování

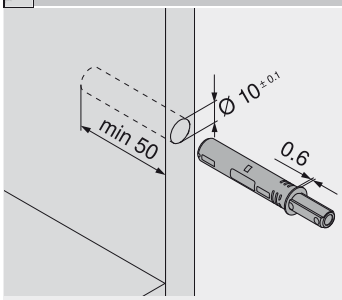

Mezera čela

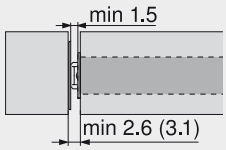

() Kontaktní destička k našroubování

Pokyny k bokům

Montáž, demontáž a seřízení 267

Zpracování

Vrtací šablona pro BLUMOTION/TIP-ON 722

Šablona pro upevnění kontaktní destičky do správné pozice 724

PRO-CENTER 756

S adaptérem



TIP-ON 955.	
Šed.	Č. artiklu
Plast	955.1004

Adaptéry



Mezera čela

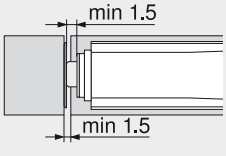

Pokyny k bokům

Montáž, demontáž a seřízení 267

Adaptéry

Přímé adaptéry 266

Křížové adaptéry 266

Zpracování

Úhelníková šablona 720

Vrtací šablona pro montážní podložky 721

Šablona pro upevnění kontaktní destičky do správné pozice 724

PRO-CENTER 756

MINIPRESS PRO 768

MINIPRESS P 780

MINIPRESS M 792

TIP-ON 955A – verze „prodloužená délka“



- TIP-ON – snadné otvírání krátkým ťuknutím
- Pro naložená dvířka (od cca 1300 mm výšky)
- Vysunutí pístu TIP-ON 38 mm
- Pro použití se závěsy Blum bez pružin
- K navrtání nebo v kombinaci s adaptéry
- Vč. kontaktní destičky k nalepení a kontaktní destičky k našroubování
- Také pro větší dveře jen 1 ks/dveří

Kontaktní destička

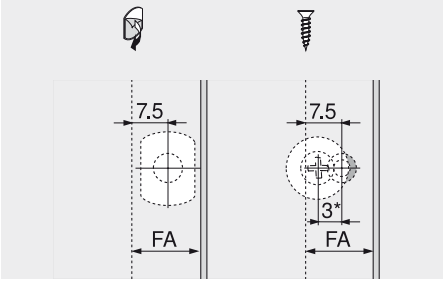

FA Přesah čela
* 3 mm přesazení při montáži
Čištění – čistý, nemastný, suchý povrch

Informace k objednávce

K zavrtání

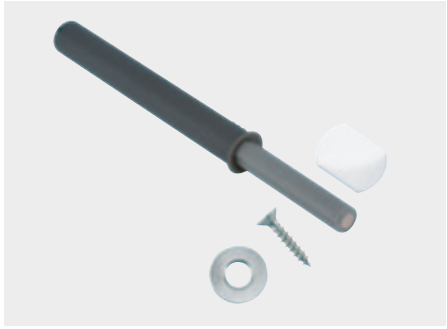

TIP-ON 955A	
Šed.	Č. artiklu
Plast	955A1004

Plánování

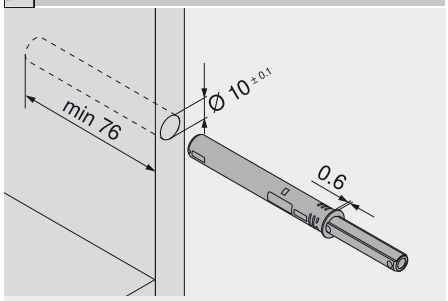

Mezera čela

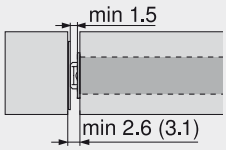

() Kontaktní destička k našroubování

Pokyny k bokům

Montáž, demontáž a seřízení	267
Zpracování	
Vrtací šablona pro BLUMOTION/TIP-ON	722
Šablona pro upevnění kontaktní destičky do správné pozice	724
PRO-CENTER	756

S adaptérem

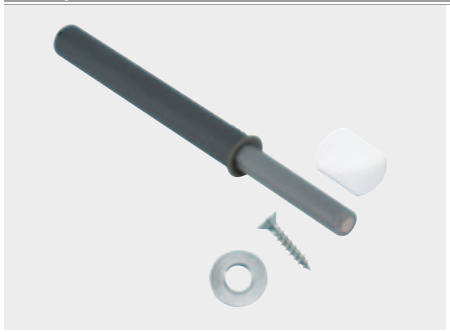

TIP-ON 955A	
Šed.	Č. artiklu
Plast	955A1004

Adaptéry

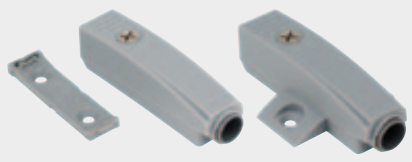

Mezera čela

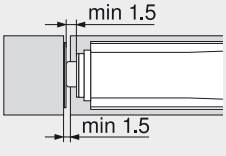

Pokyny k bokům

Montáž, demontáž a seřízení	267
Adaptéry	
Přímé adaptéry	266
Křížové adaptéry	266
Zpracování	
Úhelníková šablona	720
Vrtací šablona pro montážní podložky	721
Šablona pro upevnění kontaktní destičky do správné pozice	724
PRO-CENTER	756
MINIPRESS PRO	768
MINIPRESS P	780
MINIPRESS M	792

CLIP top – systém závěsů

► TIP-ON pro dvířka

►► Přehled – závěsy bez pružin

Použití závěsů			Miska					
Standardní použití								
120°		Závěs, 120° 156	Miska INSERTA	70T5590BTL	70T5690BTL			
			Miska k našroubování	70T5550.TL	70T5650.TL			
			Miska k nalisování					
120°		Speciální závěs, 120° 158	Miska INSERTA	72T5590BTL				
			Miska k našroubování	72T5550.TL				
			Miska k nalisování					
110°		Závěs, 110° 160	Miska INSERTA	70T3590.TL	70T3690.TL	70T3790.TL		
			Miska k našroubování	70T3550.TL	70T3650.TL	70T3750.TL		
			Miska k nalisování					
110°	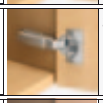	Speciální závěs, 110° 162	Miska INSERTA	72T3590.TL				
			Miska k našroubování	72T3550.TL				
			Miska k nalisování					
107°		Závěs, 107° 164	Miska INSERTA	74T1590BTL	74T1690BTL	74T1790BTL		
			Miska k našroubování	74T1550.TL	74T1650.TL	74T1750.TL		
			Miska k nalisování					
100°		CLIP závěs, 100° CLIP 166	Miska INSERTA					
			Miska k našroubování	70M2550.TL	70M2650.TL	70M2750.TL		
			Miska k nalisování	70M2580.TL	70M2680.TL	70M2780.TL		
155°		Závěs, 155° 168	Miska INSERTA	70T7540NTL				
			Miska k našroubování	70T7500NTL				
			Miska k nalisování					
170°		Závěs, 170° 170	Miska INSERTA	70T6540B	70T6640B			
			Miska k našroubování	70T6550	70T6650			
			Miska k nalisování					
Využití silných dvířek								
95°	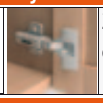	Závěs pro silné dveře 172	Miska INSERTA					
			Miska k našroubování	70T9550.TL	70T9650.TL	70T9750.TL		
			Miska k nalisování					
Slepý úhel								
95°		Závěs pro slepý úhel, vložený 174	Miska INSERTA					
			Miska k našroubování				78T9550.TL	
			Miska k nalisování					
Využití alurámečků								
95°		Závěs, 95°, pro dvířka s alurámečky 178	Miska INSERTA					
			Miska k našroubování	70T950A.TL				
			Miska k nalisování					
120°		Závěs, 120°, pro dvířka s alurámečky 184	Miska INSERTA					
			Miska k našroubování	72T550A.TL				
			Miska k nalisování					
Využití u skleněných dvířek								
125°		Závěs CRISTALLO 188	Miska INSERTA					
			Miska k našroubování	78C450BT				
			Miska k nalisování					

Použití závěsů				Miska					
Použití úhlového závěsu – standardní									
40° **45°** 50° 95°		+45° I – úhlový závěs pro polo-naložená dvířka	198	Miska INSERTA					
				Miska k našroubování					78A9658.T
				Miska k nalisování					
40° **45°** 50° 110°	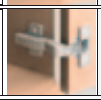	+45° II – úhlový závěs pro nalo-žená dvířka	200	Miska INSERTA					
				Miska k našroubování					78T5550
				Miska k nalisování					
40° **45°** 50° 95°		+45° III – úhlový závěs pro plně naložená dvířka	202	Miska INSERTA					
				Miska k našroubování					78A9458.T
				Miska k nalisování					
25° **30°** 35° 95°	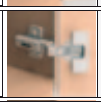	+30° II – úhlový závěs pro nalo-žená dvířka	204	Miska INSERTA					
				Miska k našroubování					78A9556.T
				Miska k nalisování					
25° **30°** 35° 95°		+30° III – úhlový závěs pro plně naložená dvířka	206	Miska INSERTA					
				Miska k našroubování					78A9456.T
				Miska k nalisování					
15° **20°** 25° 95°		+20° II – úhlový závěs pro nalo-žená dvířka	208	Miska INSERTA					
				Miska k našroubování					78A9555.T
				Miska k nalisování					
10° **15°** 20° 95°		+15° III – úhlový závěs pro plně naložená dvířka	210	Miska INSERTA					
				Miska k našroubování					78A9454.T
				Miska k nalisování					
-5° 5° 95°		±5°– úhlový závěs	212	Miska INSERTA					
				Miska k našroubování	70T9550.TL	70T9650.TL	70T9750.TL		
				Miska k nalisování					
-20° **-15°** -10° 110°		-15° III – úhlový závěs pro plně naložená dvířka	214	Miska INSERTA					
				Miska k našroubování					78A5453.T
				Miska k nalisování					
-35° **-30°** -25° 110°		-30° III – úhlový závěs pro plně naložená dvířka	216	Miska INSERTA					
				Miska k našroubování					78A5451.T
				Miska k nalisování					
-50° **-45°** -40° 110°		-45° III – úhlový závěs pro plně naložená dvířka	218	Miska INSERTA					
				Miska k našroubování					78A5450.T
				Miska k nalisování					
Použití úhlového závěsu – skleněná dvířka									
-5° 5° 10° 15° 125°		CRISTALLO – úhlové použití	220	Miska INSERTA					
				Miska k našroubování					78C450BT
				Miska k nalisování					

Infobox

Využijte bezplatnou službu **DYNALOG limited** na přiloženém DVD!

- DYNAPLAN – plánování korpusů se zkouškou pro zjištění případné kolize vč. výběru kování
- DYNACAT – elektronický katalog výrobků a export CAD dat (dxf, dwg, igs, sat, x_t, jpg)
- DYNASHOP – funkce nákupního koše a objednávání



Počet závěsů

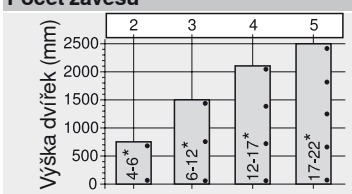

Počet závěsů závisí na hmotnosti čela.

Pro dobrou stabilitu dveří by měly být závěsy co nejdále od sebe.

Údaje o zatížení a výšce se vztahují k šířce dveří do 600 mm.

CLIP top – systém závěsů

► TIP-ON pro dvířka

►► Příslušenství

Přímý adaptér 20/32

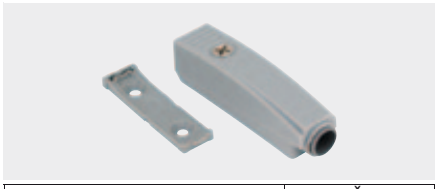

Materiál	Č. artiklu
Plast	955.1201
Zinek	955.5201

- Materiál: plast RAL 7036 platinově šedá
- Montáž vruty do dřevotřísky Ø 3.5 nebo Ø 4 mm
- Nastavení mezery dveří ze závodu v hodnotě 2 mm
- Pro verze „standardní délka“ a „prodloužená délka“

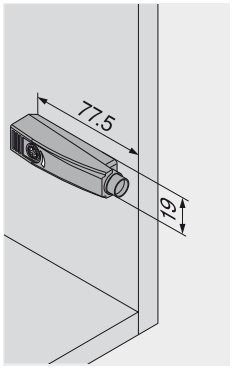

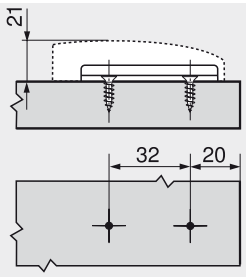

Křížový adaptér 37/32



Materiál	Č. artiklu
Plast	955.1501

- Materiál: plast RAL 7036 platinově šedá
- Montáž vruty do dřevotřísky Ø 3.5 nebo Ø 4 mm
- Nastavení mezery dveří ze závodu v hodnotě 2 mm
- Pro verze „standardní délka“ a „prodloužená délka“

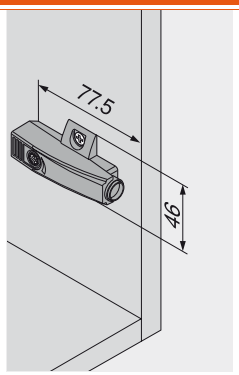

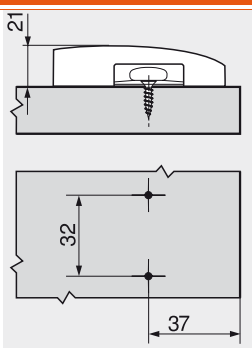

Křížový adaptér 37/32



Materiál	Č. artiklu
Plast	955.15E1

- Materiál: plast RAL 7036 platinově šedá
- Montáž předmontovanými speciálními šrouby s rozpěrnými hmoždinkami (EXPANDO)
- Nastavení mezery dveří ze závodu v hodnotě 2 mm
- Pro verze „standardní délka“ a „prodloužená délka“

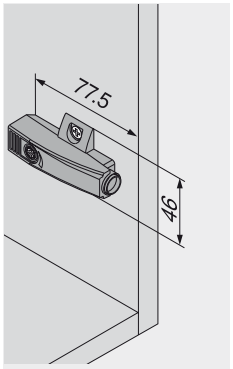

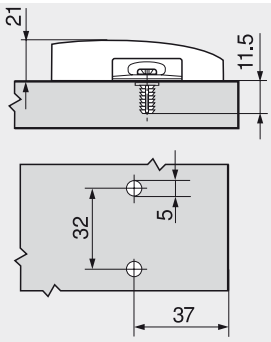

TIP-ON 955x – k zavrtání

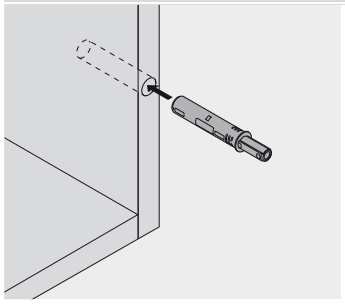

Pozor: TIP-ON bez klížení či lepení

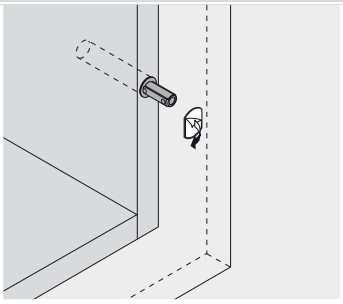

Čištění – čistý, nemastný, suchý povrch

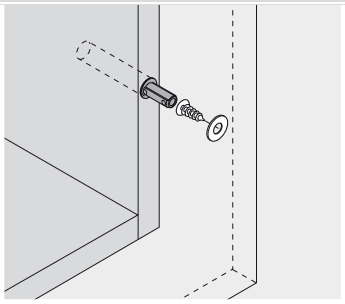

U tvrdých povrchů či MDF Ø 2.5 mm si montážní pozice předvrtejte a zarovnejte je

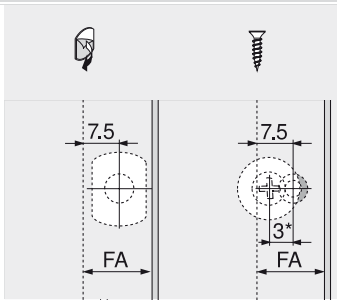

FA Přesah čela
* 3 mm přesazení při montáži

TIP-ON 955x – s přímým adaptérem

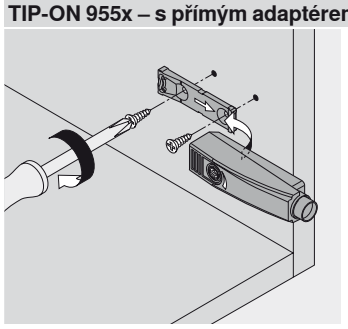

Montáž

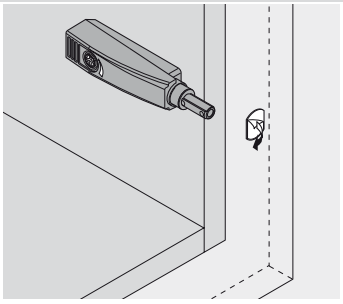

Čištění – čistý, nemastný, suchý povrch

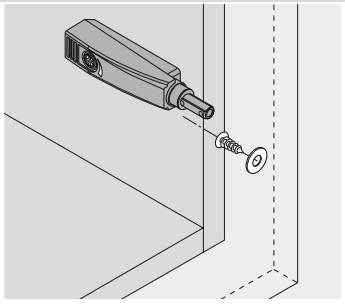

U tvrdých povrchů či MDF Ø 2.5 mm si montážní pozice předvrtejte a zarovnejte je

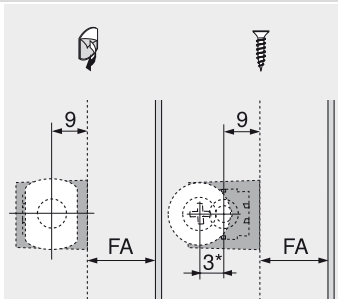

FA Přesah čela
* 3 mm přesazení při montáži

TIP-ON 955x – s křížovým adaptérem

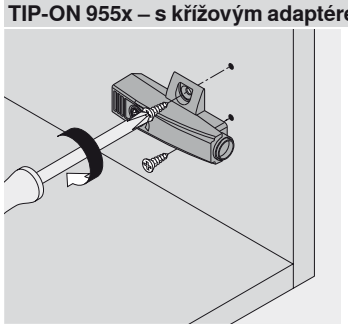

Montáž

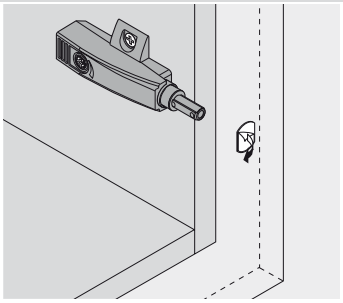

Čištění – čistý, nemastný, suchý povrch

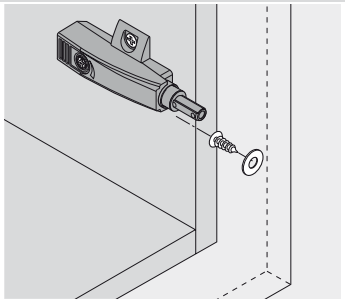

U tvrdých povrchů či MDF Ø 2.5 mm si montážní pozice předvrtejte a zarovnejte je

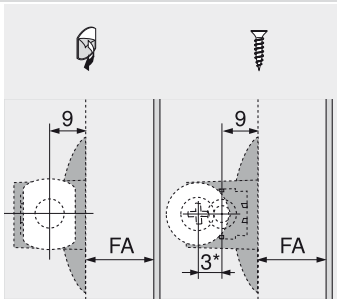

FA Přesah čela
* 3 mm přesazení při montáži

Seřízení a nastavení

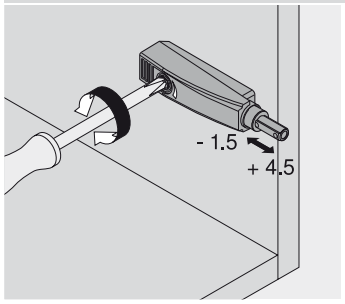

Přímý adaptér

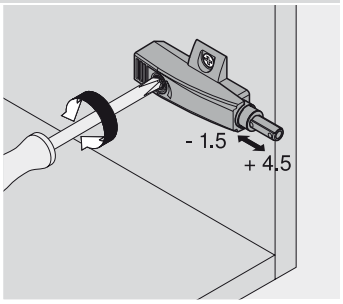

Křížový adaptér

Kontaktní destička

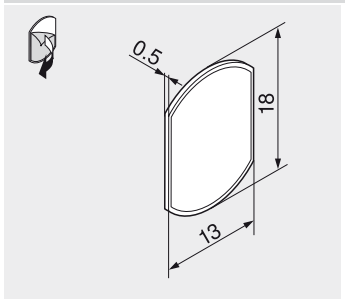

K nalepení

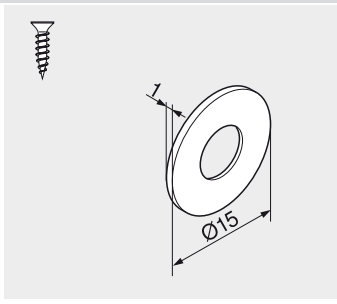

K našroubování

MODUL – systém závěsů

Systém závěsů s technikou montáže nasunutím



Úsporný systém závěsů nabízí u řady stanovených záměrů vhodné řešení. Již tolik let osvědčený systém s kombinovanou technikou nasunutím nebo našroubováním.

- Jednoduchá a racionální montáž krátkým nasunutím
- Vysoký komfort při seřizování a rovnoměrné vyladění spár, mezer a čel nábytku díky možnosti nastavení ve třech směrech

MODUL – závěsy



Jednoduchá montáž dvířek na korpus krátkým nasunutím

MODUL – závěsy


Ilustrační fotografie

Přehled – závěsy	270
Přehled – použití úhlových závěsů	271

Příslušenství

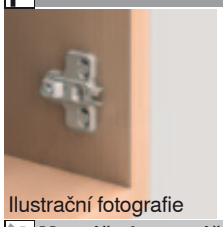
Ilustrační fotografie

Montážní podložky	284
Krytka	287
Šrouby	288
Středicí vrták	288
Doraz	288
Šroubovák	289

Montáž, demontáž a seřízení


Ilustrační fotografie

Montáž a demontáž	290
Seřízení a nastavení	290

Piktogramy

- Artikl pouze na dotázání
- Příslušenství
- Všeobecné informace
- Úhel otevření
- Naložené dveře
- Polonaložené dveře
- Vložené dveře
- Slepý úhel
- Použití úhlového závěsu, vloženého
- Použití úhlového závěsu, polonaložené
- Použití úhlového závěsu, naloženého
- Použití úhlového závěsu, maximálně naloženého
- Použití úhlového závěsu, pokos
- Závěs s rovným ramínkem
- Závěs s lomeným ramínkem
- Závěs s vysoko lomeným ramínkem
- Miska k našroubování
- Miska EXPANDO
- Miska k nalisování
- Matrice pro misku k nalisování
- Krytka
- Plánování
- Montáž, demontáž a seřízení

MODUL – systém závěsů

► MODUL – závěsy

►► Přehled – využití

Použití závěsů	Konstrukční situace	Montáž misky
Standardní použití		
 Závěs, 100° 272	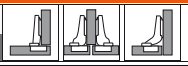	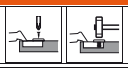
 Závěs, 170° 274		
Využití silných dvířek		
 Závěs pro silné dveře 276	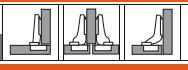	
Slepý úhel		
 Závěs pro slepý úhel, vložený 278		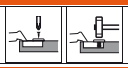
Využití lednice		
 Závěs pro lednicová dvířka 280		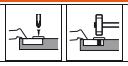
Použití úhlového závěsu – standardní		
 +45° úhlový závěs 282		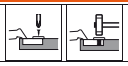

Použití úhlového závěsu – standardní						
45°			283		283	

Infobox

Využijte bezplatnou službu **DYNALOG limited** na přiloženém DVD!

- DYNAPLAN – plánování korpusů se zkouškou pro zjištění případné kolize vč. výběru kování
- DYNACAT – elektronický katalog výrobků a export CAD dat (dxf, dwg, igs, sat, x_t, jpg)
- DYNASHOP – funkce nákupního koše a objednávání



Počet závěsů

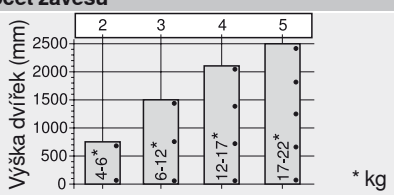

Počet závěsů závisí na hmotnosti čela.

Pro dobrou stabilitu dveří by měly být závěsy co nejdále od sebe.

Údaje o zatížení a výšce se vztahují k šířce dveří do 600 mm.

MODUL – systém závěsů

► MODUL – závěsy

►► Standardní použití



Závěs, 100°



- Celokovový závěs, poniklovaný
- Úhel otevření 100°
- Se zavírací mechanikou (pružina)
- Montáž nasunutím na podložku
- Nastavitelnost ve třech směrech (s odpovídající montážní podložkou)

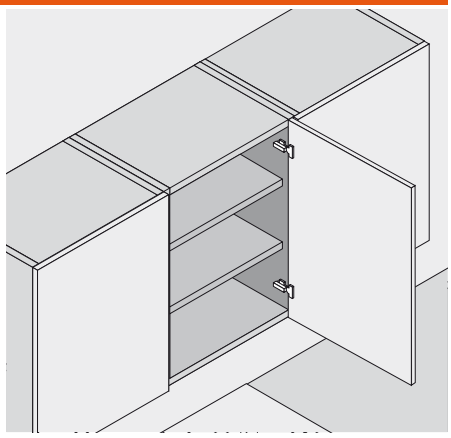

Informace k objednávce

Naložené dveře

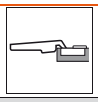

Miska k našroubování		Č. artiklu
Ocelová miska	S pruž.	91M2550

Miska k nalisování		MZM.0040
Ocelová miska	S pruž.	91M2580

Příslušenství



Krytka		
Ocel		Poniklovan.
Nepotištěná		90M2503
Ražená	Blum	90M2503.BP

Polonaložené dveře

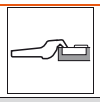

Miska k našroubování		Č. artiklu
Ocelová miska	S pruž.	91M2650

Miska k nalisování		MZM.0040
Ocelová miska	S pruž.	91M2680

Příslušenství



Krytka		
Ocel		Poniklovan.
Nepotištěná		90M2603
Potištěná	Blum	90M2603.BL

Vložené dveře

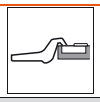

Miska k našroubování		Č. artiklu
Ocelová miska	S pruž.	91M2750

Miska k nalisování		MZM.0040
Ocelová miska	S pruž.	91M2780

Příslušenství



Krytka		
Ocel		Poniklovan.
Nepotištěná		90M2603
Potištěná	Blum	90M2603.BL

Příslušenství – všeobecné



Vruty do dřevotřísky	
3.5 x 15 mm	609.1500
3.5 x 17 mm	609.1700

Pokyny k bokům

Přehled – MODUL – závěsy	269
Příslušenství – montážní podložky	284
Příslušenství – krytka	287
Příslušenství – všeobecné	288
Montáž, demontáž a seřízení	290
Přehled – pomůcky pro zpracování	705
Další technické informace	804

Závěs, 100°

Plánování

Rozměry závěsu a výpočet mezery při nastavení ze závodu (montážní podložka = 0 mm)

Přesah dveří při plném otevření

Naložené dveře

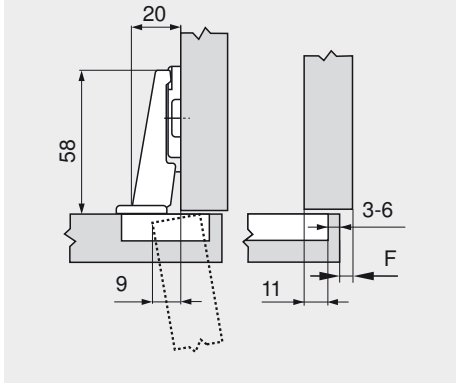

Polonaložené dveře

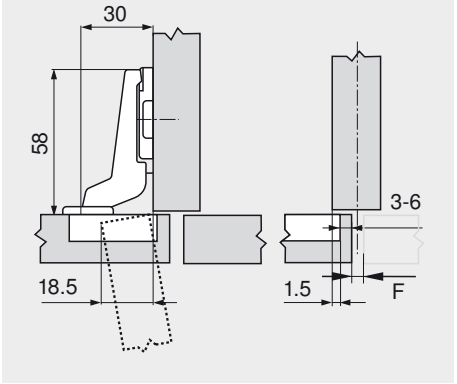

Vložené dveře

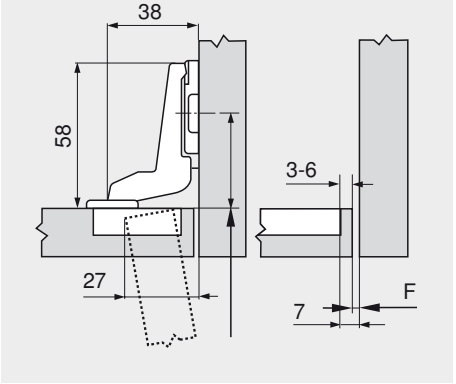

F Mezera

Polohu pro našroubování podložky odsaďte o sílu dveří

Odstup misky

	Přesah čela												
	5	6	7	8	9	10	11	12	13	14	15	16	17
0										3	4	5	6
3							3	4	5	6			
9	3	4	5	6									
-													
Mont. podložka													

	Přesah čela														
	-4.5	-3.5	-2.5	-1.5	-0.5	0.5	1.5	2.5	3.5	4.5	5.5	6.5	7.5		
0										3	4	5	6		
3							3	4	5	6					
9	3	4	5	6											
-															
Mont. podložka															

	Přesah čela														
												-4	-3	-2	-1
0												3	4	5	6
3															
9															
-															
Mont. podložka															

Minimální mezera (F) pro dveře se sraženými hranami (R = 1 mm) při nastavení ze závodu

Odstup misky	Tloušťka dveří											
	16	18	19	20	21	22	24	26	28	30	31	32
3	0.3	0.5	0.7	1.0	1.3	1.6	3.3					
4	0.3	0.5	0.7	1.0	1.2	1.6	3.2					
5	0.3	0.5	0.7	0.9	1.2	1.5	2.6					
6	0.3	0.5	0.7	0.9	1.1	1.4	2.4					
-												
Navíc u seřízení do stran + 2 mm												
	+ 0.1	+ 0.3	+ 0.3	+ 0.4	+ 0.4	+ 0.5	+ 0.4					

Doporučujeme montáž na zkoušku

Seřízení a nastavení

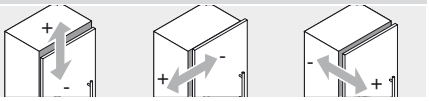

max. ± 3.0 mm
Viz. montážní podložky

± 2.0 mm

± 2.0 mm

Infobox

Doporučujeme Vám plánování korpusů s testem pro zjištění případné kolize s DYNAPLAN na přiloženém DVD DYNALOG limited – bezplatně!

Montáž šroubováním

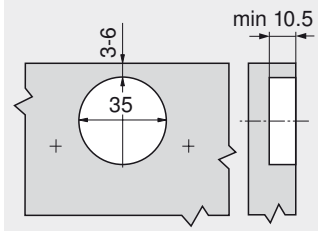

Montáž lisováním

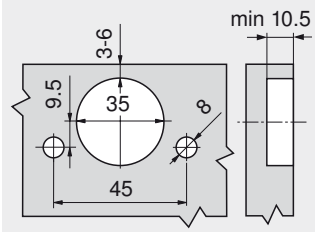

Rozměry misky

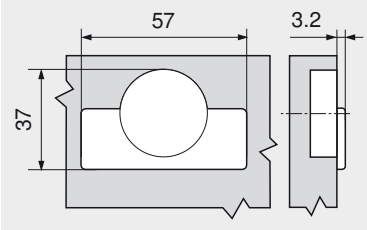

Závěs, 170°



- Celokovový závěs, poniklovaný
- Úhel otevření 170°
- Se zavírací mechanikou (pružina)
- Montáž nasunutím na podložku
- Nastavitelnost ve třech směrech (s odpovídající montážní podložkou)

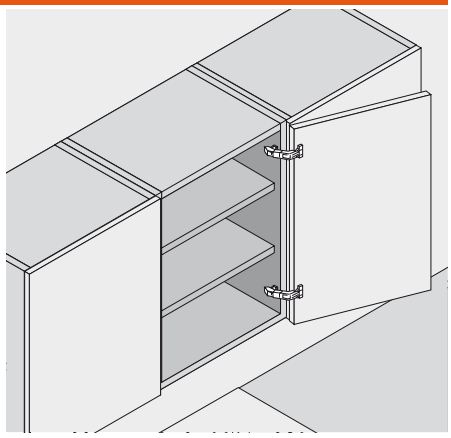

Informace k objednávce

Naložené dveře

Miska k našroubování		Č. artiklu
Ocelová miska	S pruž.	91A6550

Miska k nalisování		MZM.0040
Ocelová miska	S pruž.	91A6580

Příslušenství

Krytka		
Ocel		Poniklovan.
Nepotištěná		80.6507
Potištěná	Blum	80.6507.BL

Polonaložené dveře

Miska k našroubování		Č. artiklu
Ocelová miska	S pruž.	91A6650

Miska k nalisování		MZM.0040
Ocelová miska	S pruž.	☎ 91A6680

Příslušenství

Krytka		
Ocel		Poniklovan.
Nepotištěná		80.6507
Potištěná	Blum	80.6507.BL

Vložené dveře

Nutno použít závěs pro polonaložené dveře resp. montáž proti sobě a montážní podložku, zvýšenou o 9 mm

Příslušenství – všeobecné

Omezovač úhlu otevření 130°		
Plast	Čern.	☎ 70.6103

Vruty do dřevotřísky	
3.5 x 15 mm	609.1500
3.5 x 17 mm	609.1700

Bezpečnostní pokyn

Při použití závěsu MODUL s velkým úhlem otevření v šatních skříních dbejte na to, že při dostatečné hloubce skříně zamezíte kontaktu šatů se závěsy a jejich případnému přiskřípnutí.

Pokyny k bokům

Bezpečnostní pokyn	807
Přehled – MODUL – závěsy	269
Příslušenství – montážní podložky	284
Příslušenství – krytka	287
Příslušenství – všeobecné	288
Montáž, demontáž a seřízení	290
Přehled – pomůcky pro zpracování	705
Další technické informace	804

Závěs, 170°

Plánování

Rozměry závěsu a výpočet mezery při nastavení ze závodu (zvýšení montážní podložky = 0 až 9 mm)

Přesah dveří při úhlu otevření 90°

Naložené dveře

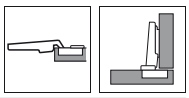

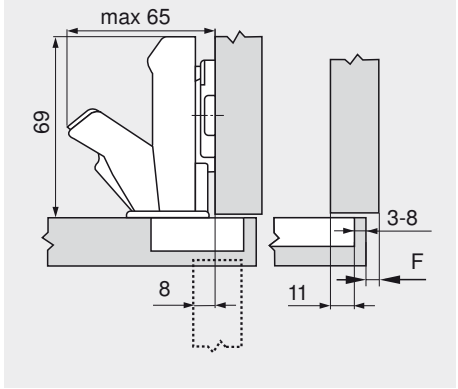

Polonaložené dveře

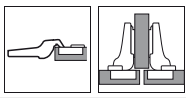

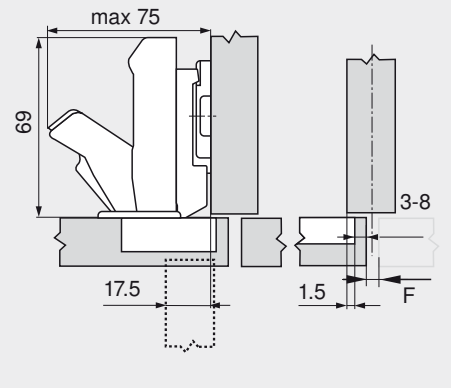

Vložené dveře

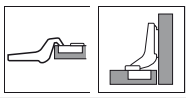

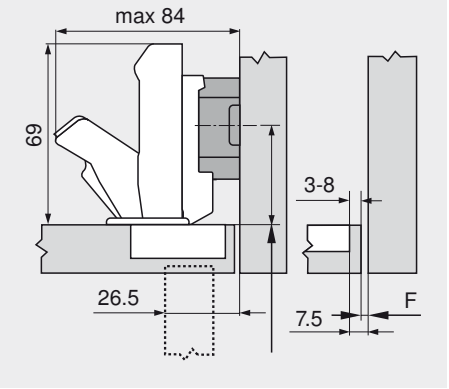

F Mezera

Polohu pro našroubování podložky odsaďte o sílu dveří

Odstup misky

Přesah čela

	5	6	7	8	9	10	11	12	13	14	15	16	17	18	19
0										3	4	5	6	7	8
3							3	4	5	6	7	8			
9	3	4	5	6	7	8									
-															

Mont. podložka

Přesah čela

	-4.5	-3.5	-2.5	-1.5	-0.5	0.5	1.5	2.5	3.5	4.5	5.5	6.5	7.5	8.5	9.5
0										3	4	5	6	7	8
3							3	4	5	6	7	8			
9	3	4	5	6	7	8									
-															

Mont. podložka

Přesah čela

	-4.5	-3.5	-2.5	-1.5	-0.5
0					
3					
9	3	4	5	6	7
-					

Mont. podložka

Minimální mezera (F) pro dveře se sraženými hranami (R = 1 mm) při nastavení ze závodu

Do síly dveří 21 mm není potřeba žádná mezera.
Od síly dveří 22 mm doporučujeme vyzkoušet.

Seřízení a nastavení

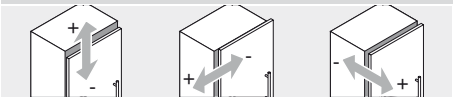

max. ± 3.0 mm Viz. montážní podložky | ± 2.0 mm | ± 2.0 mm

Infobox

Doporučujeme Vám plánování korpusů s testem pro zjištění případné kolize s DYNAPLAN na přiloženém DVD DYNALOG limited – bezplatně!

Montáž šroubováním

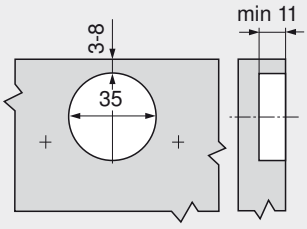

Montáž lisováním

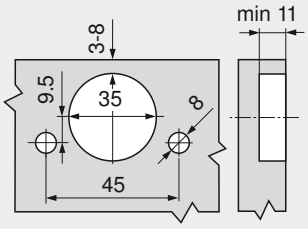

Rozměry misky

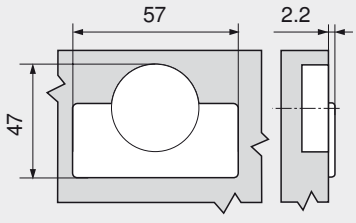

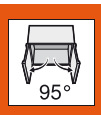

Závěs pro silné dveře



- **Závěs pro silná a profilovaná dvířka**
- Celokovový závěs, poniklovaný
- Úhel otevření 95°
- Se zavírací mechanikou (pružina)
- Montáž nasunutím na podložku
- Nastavitelnost ve třech směrech (s odpovídající montážní podložkou)

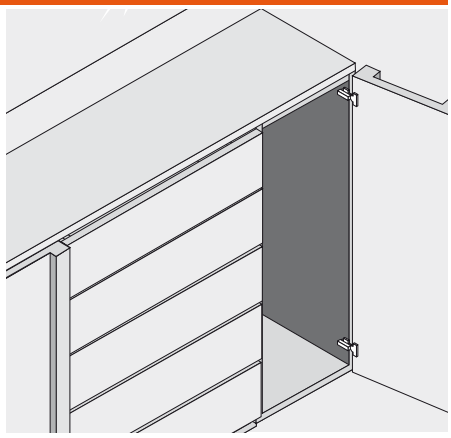

Informace k objednávce

Naložené dveře

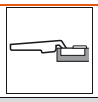

Miska k našroubování		Č. artiklu
Ocelová miska	S pruž.	91M9550

Polonaložené dveře

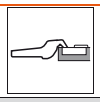

Miska k našroubování		Č. artiklu
Ocelová miska	S pruž.	91M9650

Vložené dveře

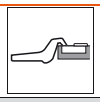

Miska k našroubování		Č. artiklu
Ocelová miska	S pruž.	91M9750

Příslušenství



Krytka		
Ocel		Poniklovan.
Nepotištěná		90M2503
Ražená	Blum	90M2503.BP

Příslušenství



Krytka		
Ocel		Poniklovan.
Nepotištěná		94M3603

Příslušenství



Krytka		
Ocel		Poniklovan.
Nepotištěná		94M3603

Příslušenství – všeobecné



Vruty do dřevotřísky	
3.5 x 15 mm	609.1500
3.5 x 17 mm	609.1700

Pokyny k bokům

Přehled – MODUL – závěsy	269
Příslušenství – montážní podložky	284
Příslušenství – krytka	287
Příslušenství – všeobecné	288
Montáž, demontáž a seřízení	290
Přehled – pomůcky pro zpracování	705
Další technické informace	804

Závěs pro silné dveře

Plánování

Rozměry závěsu a výpočet mezery při nastavení ze závodu (montážní podložka = 0 mm)

Přesah dveří při plném otevření

Naložené dveře

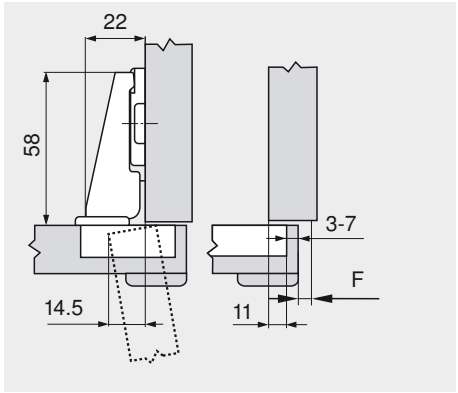

Polonaložené dveře

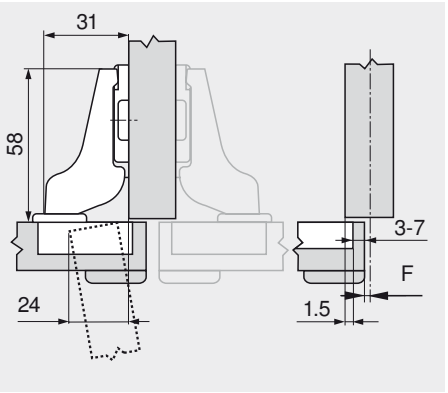

Vložené dveře

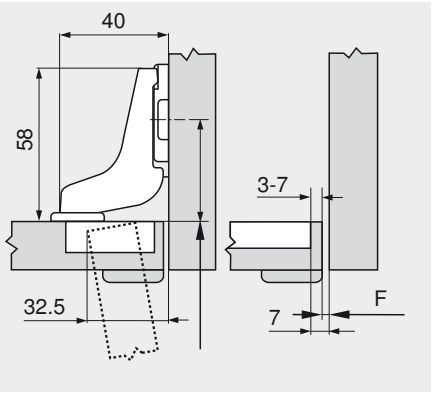

F Mezera

Polohu pro našroubování podložky odsaďte o sílu dveří

Odstup misky

	Přesah čela													
	5	6	7	8	9	10	11	12	13	14	15	16	17	18	19
0										3	4	5	6	7	
3							3	4	5	6	7				
9	3	4	5	6	7										
-															
Mont. podložka															

	Přesah čela																			
	-4.5	-3.5	-2.5	-1.5	-0.5	0.5	1.5	2.5	3.5	4.5	5.5	6.5	7.5	8.5	9.5
0										3	4	5	6	7	
3							3	4	5	6	7				
9	3	4	5	6	7										
-															
Mont. podložka															

	Přesah čela																			
																-4	-3	-2	-1	0
0																3	4	5	6	7
3																				
9																				
-																				
Mont. podložka																				

Minimální mezera (F) pro dveře se sraženými hranami (R = 1 mm) při nastavení ze závodu



Odstup misky	Tloušťka dveří											
	16	18	19	20	22	24	26	28	29	30	31	32
3	0.2	0.3	0.4	0.5	0.8	1.0	1.5	1.9	2.8	3.6	4.5	5.4
4	0.2	0.3	0.4	0.5	0.7	1.0	1.4	1.8	2.5	3.1	4.0	4.8
5	0.2	0.3	0.4	0.5	0.7	1.0	1.4	1.8	2.3	2.7	3.5	4.3
6	0.2	0.3	0.4	0.5	0.7	1.0	1.4	1.8	2.2	2.5	3.2	3.8
7	0.2	0.3	0.4	0.5	0.7	0.9	1.4	1.7	2.1	2.4	3.0	3.5
Navíc u seřízení do stran + 2 mm												
	+ 0.1	+ 0.2	+ 0.2	+ 0.2	+ 0.3	+ 0.4	+ 0.4	+ 0.5	+ 0.4	+ 0.4	+ 0.4	+ 0.3

Seřízení a nastavení

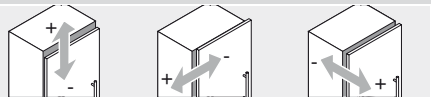

max. ± 3.0 mm Viz. montážní podložky

± 2.0 mm

± 2.0 mm

Infobox

Doporučujeme Vám plánování korpusů s testem pro zjištění případné kolize s DYNAPLAN na přiloženém DVD DYNALOG limited – bezplatně!

Montáž šroubováním

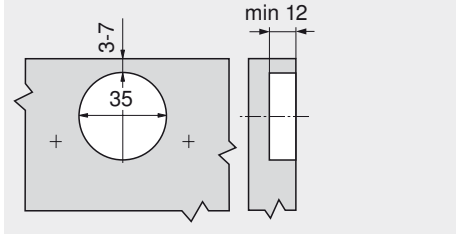

Rozměry misky

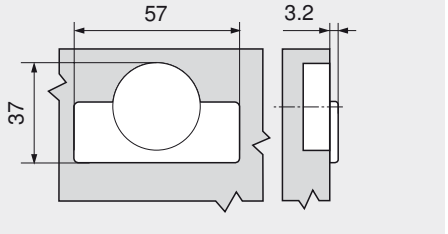

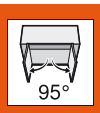

Závěs pro slepý úhel, vložený



- Celokovový závěs, poniklovaný
- Úhel otevření 95°
- Se zavírací mechanikou (pružina)
- Montáž nasunutím na podložku
- Nastavitelnost ve třech směrech (s odpovídající montážní podložkou)

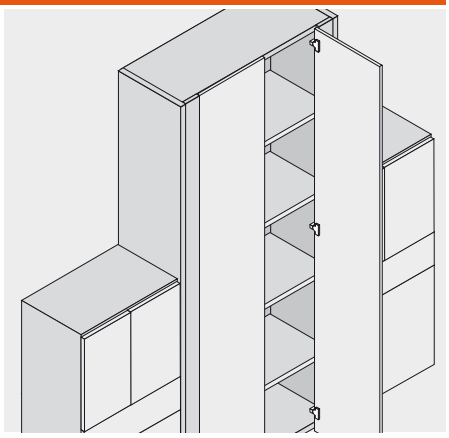

Informace k objednávce

Vložená dvířka

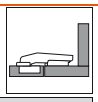

Miska k našroubování		Č. artiklu
Ocelová miska	S pruž.	99M9550

Miska k nalisování		MZM.0040
Ocelová miska	S pruž.	99M9580

Příslušenství



Krytka		
Ocel		Poniklovan.
Nepotištěná		90M2503
Ražená	Blum	90M2503.BP

Příslušenství – všeobecné

Mont. podložka		
Zvýšení	3 mm	Č. artiklu
Zinek	Poniklovan.	199.8130



Vruty do dřevotřísky	
3.5 x 15 mm	609.1500
3.5 x 17 mm	609.1700

Pokyny k bokům

Přehled – MODUL – závěsy	269
Příslušenství – montážní podložky	284
Příslušenství – krytka	287
Příslušenství – všeobecné	288
Montáž, demontáž a seřízení	290
Přehled – pomůcky pro zpracování	705
Další technické informace	804

Závěs pro slepý úhel, vložený

Plánování

Rozměry závěsu a výpočet mezery při nastavení ze závodu (montážní podložka = 3 mm)

Přesah dveří při plném otevření

Vložená dvířka



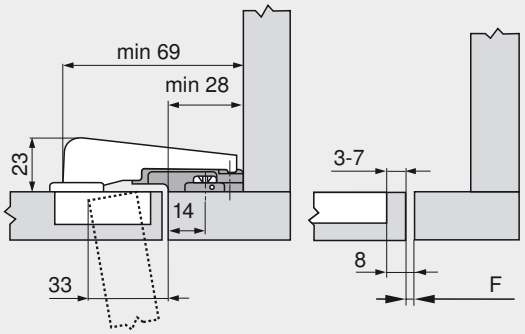

Poloha našroubování od hrany slepého čela: 14 mm

Speciální montážní podložka pro konstrukce se slepým úhlem: 199.8130

F Mezera

Minimální mezera (F) pro dveře se sraženými hranami (R = 1 mm) při nastavení ze závodu



Odstup misky	Tloušťka dveří 16	18	19	20	22	24	26	28	29	30	31	32
3	0.2	0.3	0.4	0.5	0.8	1.0	1.5	1.9	Doporučujeme montáž na zkoušku			
4	0.2	0.3	0.4	0.5	0.7	1.0	1.4	1.8				
5	0.2	0.3	0.4	0.5	0.7	1.0	1.4	1.8				
6	0.2	0.3	0.4	0.5	0.7	1.0	1.4	1.8				
7	0.2	0.3	0.4	0.5	0.7	0.9	1.4	1.7				

Seřízení a nastavení

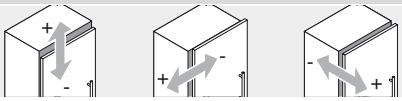

max. ± 3.0 mm Viz. montážní podložky | ± 2.0 mm | ± 0.8 mm

Infobox

Doporučujeme Vám plánování korpusů s testem pro zjištění případné kolize s DYNAPLAN na přiloženém DVD DYNALOG limited – bezplatně!

Montáž šroubováním

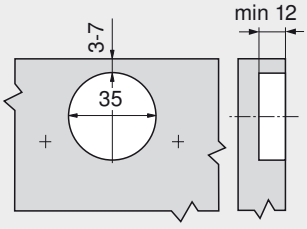

Montáž lisováním

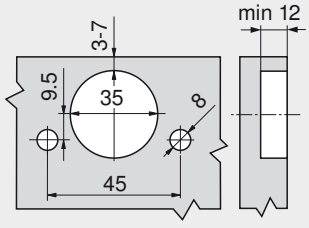

Rozměry misky

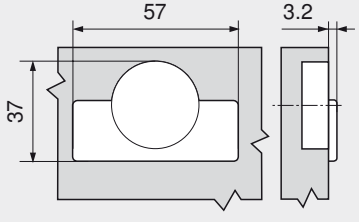



Závěs pro lednicová dvířka



- **Závěs pro lednicové skříně**
- **S plochým ramínkem**
- Celokovový závěs, poniklovaný
- Úhel otevření 94°
- Se zavírací mechanikou (pružina)
- Montáž nasunutím na podložku
- Nastavitelnost ve třech směrech (s odpovídající montážní podložkou)

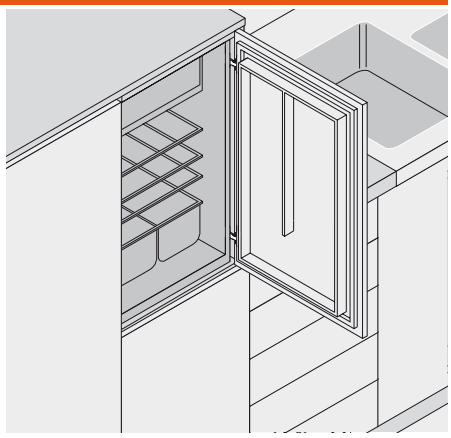

Informace k objednávce

Naložené dveře

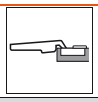
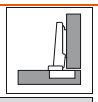

 **Miska k našroubování**		Č. artiklu
Zinková miska	S pruž.	91M0500.21

 **Miska k nalisování**		MZM.0040
Zinková miska	S pruž.	91M0530.21

Příslušenství

 **Krytka**		
Ocel		Poniklovan.
Nepotištěná		90M2503
Ražená	Blum	90M2503.BP

Příslušenství – všeobecné

 **Vruty do dřevotřísky**	
3.5 x 15 mm	609.1500
3.5 x 17 mm	609.1700

Pokyny k bokům

Přehled – MODUL – závěsy	269
Příslušenství – montážní podložky	284
Příslušenství – krytka	287
Příslušenství – všeobecné	288
Montáž, demontáž a seřízení	290
Přehled – pomůcky pro zpracování	705
Další technické informace	804

Závěs pro lednicová dvířka

Plánování

Rozměry závěsu a výpočet mezery při nastavení ze závodu (montážní podložka = 0 mm)

Přesah dveří při plném otevření

Naložené dveře





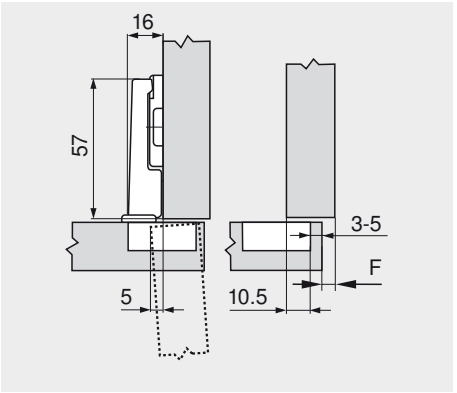

F Mezera

Odstup misky

	Přesah čela												
	4.5	5.5	6.5	7.5	8.5	9.5	10.5	11.5	12.5	13.5	14.5	15.5	16.5
0										3	4	5	
3							3	4	5				
9	3	4	5										
-													
Mont. podložka													

Minimální mezera (F) pro dveře se sraženými hranami (R = 1 mm) při nastavení ze závodu



Odstup misky	Tloušťka dveří											
	16	18	19	20	22	23	24	26	28	30	31	32
3	1.1	2.2	3.0	3.8	5.5	Doporučujeme montáž na zkoušku						
4	1.1	2.0	2.7	3.5	5.0							
5	1.1	1.8	2.4	3.0	4.6							
-												
-												

Seřízení a nastavení

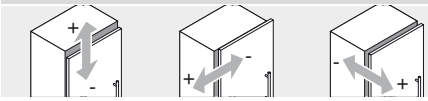

max. ± 3.0 mm
Viz. montážní podložky

+ 0.0 mm
- 4.0 mm

± 2.0 mm

Infobox

Doporučujeme Vám plánování korpusů s testem pro zjištění případné kolize s DYNAPLAN na přiloženém DVD DYNALOG limited – bezplatně!

Montáž šroubováním

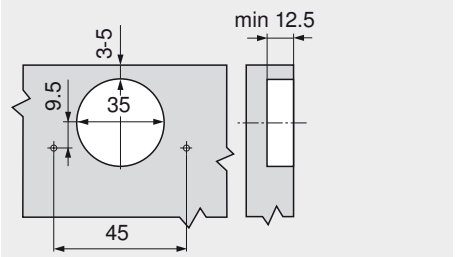

Montáž lisováním

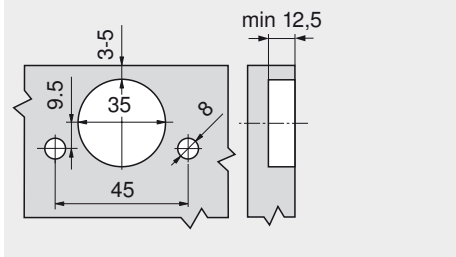

Rozměry misky

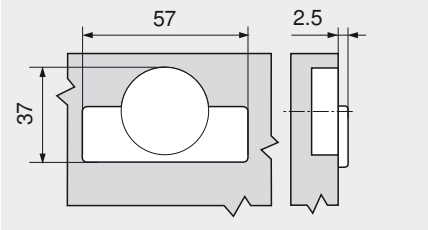

MODUL – systém závěsů

► MODUL – závěsy

►► Použití úhlového závěsu – standardní

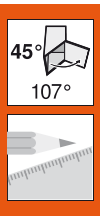

+45° úhlový závěs



- **Pro rohové skříňky s navazujícími čely**
- Celokovový závěs, poniklovaný
- Úhlový závěs +45°
- Úhel otevření 107°
- Se zavírací mechanikou (pružina)
- Montáž nasunutím na podložku
- Nastavitelnost ve třech směrech (s odpovídající montážní podložkou)

	45°		
	- 283		
	- 283		
Přehled – MODUL – použití úhlových závěsů 271			

Informace k objednávce

Miska k našroubování		Č. artiklu
Ocelová miska	S pruž.	99M1550

Příslušenství

Krytka		
Ocel		Poniklovan.
Nepotištěná		90M2503
Ražená	Blum	90M2503.BP

Pokyny k bokům

Přehled – MODUL – závěsy	269
Příslušenství – montážní podložky	284
Příslušenství – krytka	287
Příslušenství – všeobecné	288
Montáž, demontáž a seřízení	290
Přehled – pomůcky pro zpracování	705
Další technické informace	804

Příslušenství – všeobecné

Vruty do dřevotřísky	
3.5 x 15 mm	609.1500
3.5 x 17 mm	609.1700

Plánování

Důležité upozornění:

Rozměry platí při nastavení ze závodu pro sílu dveří a korpusu 19 mm. Při odchylkách se mění dorazové situace. Doporučujeme montáž na zkoušku. Poloha pro upevnění montážní podložky se v některých případech liší od standardní polohy.

Rohová skříňka

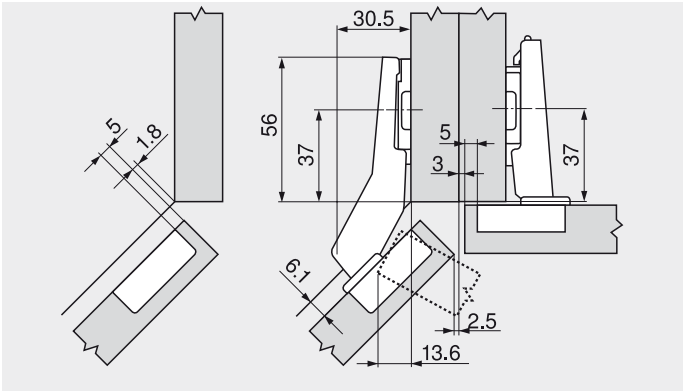

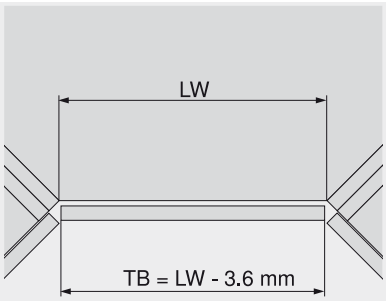

LW Světlá šířka
TB Šířka dvířek

+45° úhlový závěs

Plánování

45°

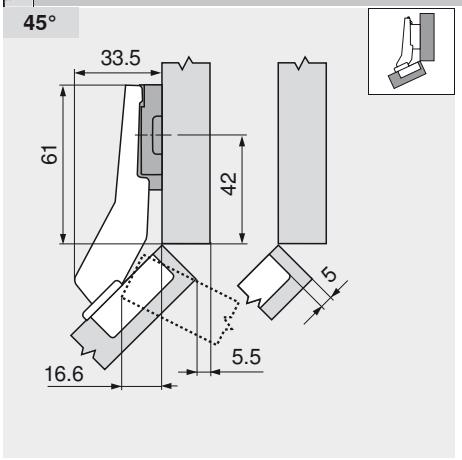

Použijte zvýšenou podložku o 3 mm

45°

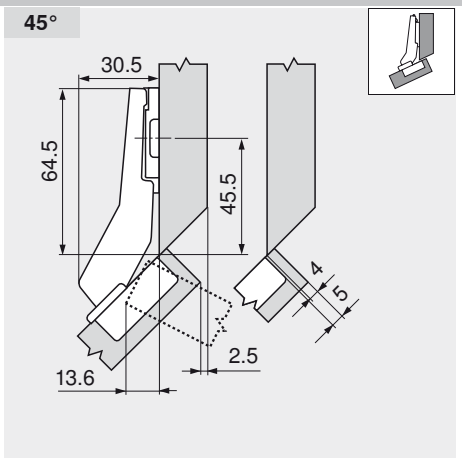

Použijte zvýšenou podložku o 0 mm

i Infobox

Doporučujeme Vám plánování korpusů s testem pro zjištění případné kolize s DYNAPLAN na přiloženém DVD DYNALOG limited – bezplatně!

Seřízení a nastavení

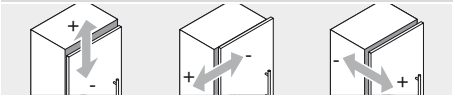

max. ± 3.0 mm
Viz. montážní podložky

± 1.8 mm

± 2.0 mm

Montáž šroubováním

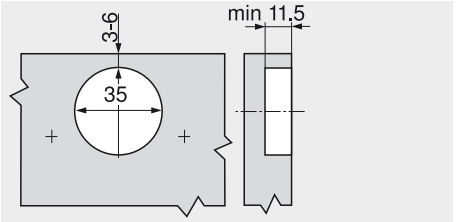

Montáž lisováním

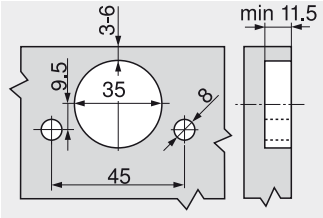

Rozměry misky

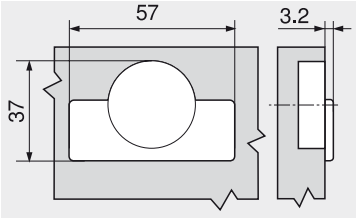

Přehled – montážní podložky

	Nastavení výšky		Vruty do dřevotřísky	Eurošrouby	EXPANDO	Hmoždinky	
	S nastavením	± 2 mm				286	
	Podélným otvorem	± 2 mm		285	286		
	Podélným otvorem	± 3 mm	284	285			
	Šroubem (dvojdílná)	± 2 mm	284	286			

Piktogramy

- Artikl pouze na dotázání
- Příslušenství
- Všeobecné informace
- Přímá montážní položka
- Křížová montážní podložka
- Montáž s pomocí vrutů do dřevotřísky
- Montáž s pomocí eurošroubů
- Upevnění lisováním
- Upevnění lisováním – zpracování pouze s matricí

Křížová montážní podložka 37/32



- Materiál: niklovaná ocel
- Montáž vruty Ø 3.5 a Ø 4 mm
- S výškovým nastavením ± 3 mm
- Doporučená délka vrutů 17 mm

Zvýšení	Výška	Č. artiklu
0 mm	8.3 mm	193L6100
3 mm	11.3 mm	193L6130

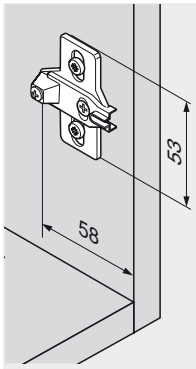

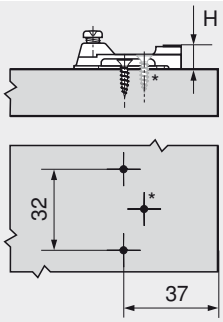

H Výška

* Přídavný vrut u závěsů s úhlem otevření 170°

Křížová montážní podložka 37/32



- Materiál: zinek
- Montáž vruty Ø 3.5 a Ø 4 mm
- S výškovým nastavením ± 2 mm
- Doporučená délka vrutů 17 mm

Zvýšení	Výška	Č. artiklu
0 mm	9.2 mm	195H7100
3 mm	12.2 mm	195H7130
9 mm	18.2 mm	195H7190

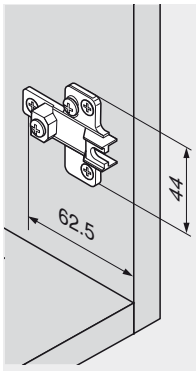

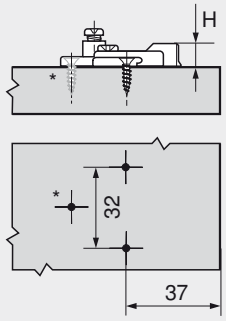

H Výška

* Přídavný vrut u závěsů s úhlem otevření 170°

Křížová montážní podložka 37/32



Zvýšení	Výška	Č. artiklu
0 mm	8.3 mm	193L8100
3 mm	11.3 mm	193L8130

- Materiál: niklovaná ocel
- Montáž předmontovanými eurošrouby Ø 6 mm
- S výškovým nastavením ± 3 mm

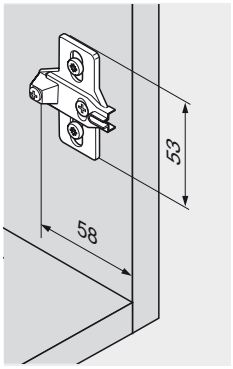

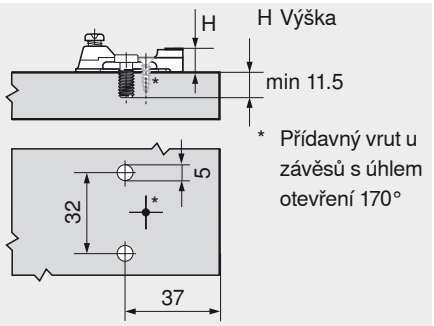

Křížová podložka pro montáž proti sobě 37/32



Zvýšení	Výška	Č. artiklu
0 mm	8.3 mm	193L8100.21

- Materiál: niklovaná ocel
- Montáž předmontovanými vruty Ø 6 mm
- S výškovým nastavením ± 3 mm
- Pro montáž proti sobě

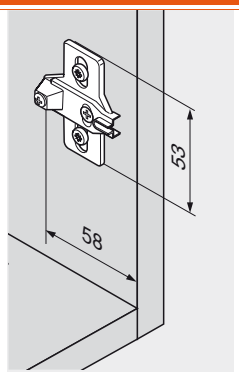

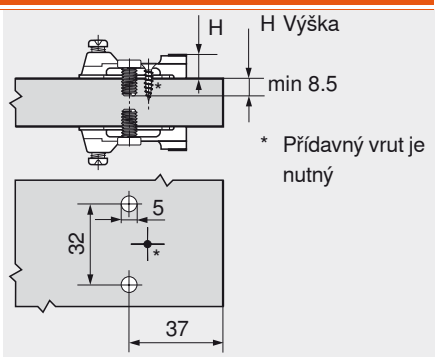

Křížová podložka pro konstrukce se slepým úhlem 14/32



Zvýšení	Výška	Č. artiklu
3 mm	12.2 mm	199.8130

- Materiál: zinek
- Montáž předmontovanými eurošrouby Ø 6 mm
- S výškovým nastavením ± 2 mm
- Pro konstrukce se slepým úhlem

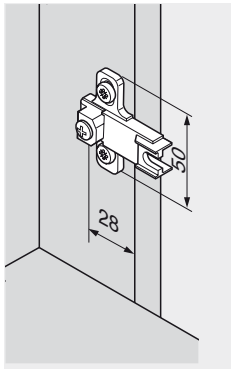

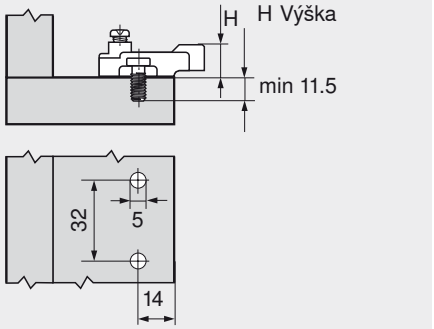

Křížová montážní podložka 37/32



Zvýšení	Výška	Č. artiklu
0 mm	9.2 mm	195H9100

- Materiál: zinek
- Montáž eurošrouby Ø 6 x 14.5 mm (661.1450)
- S výškovým nastavením ± 2 mm

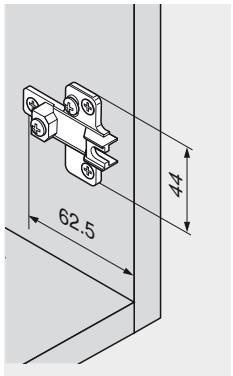

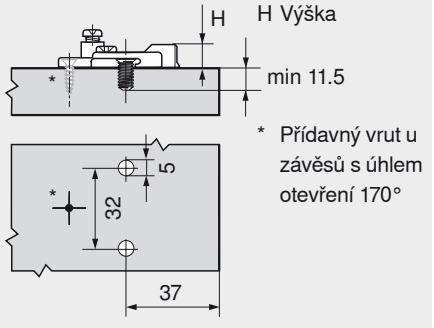

Křížová montážní podložka 28/32



Zvýšení	Výška	Č. artiklu
0 mm	8.3 mm	193L8300.22

- Materiál: niklovaná ocel
- Montáž předmontovanými eurošrouby Ø 6 mm
- S výškovým nastavením ± 3 mm

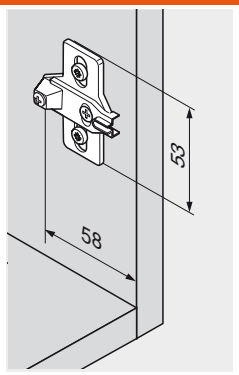

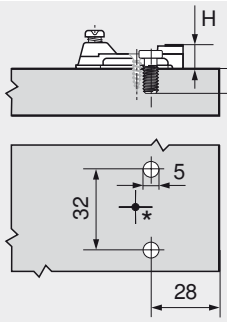

* Přídavný vrut u závěsů s úhlem otevření 170°

Křížová montážní podložka 37/32



Zvýšení	Výška	Č. artiklu
0 mm	8.3 mm	194E6100.ED
3 mm	11.3 mm	194E6130.ED

- Materiál: niklovaná ocel
- Montáž speciálními předmontovanými šrouby s rozpěrnými hmoždinkami (EXPANDO)
- S výškovým nastavením ± 2 mm

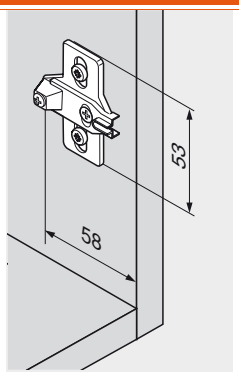

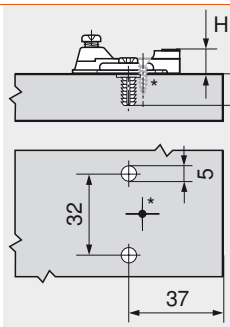

* Přídavný vrut u závěsů s úhlem otevření 170°

Přímá montážní položka 20/32



Zpracování pouze s matricí		
	50	MZM.0050
Zvýšení	Výška	Č. artiklu
0 mm	9.2 mm	197M6100

- Materiál: zinek
- Montáž předmontovanými hmoždinkami technikou nalisování
- S výškovým nastavením ± 2 mm

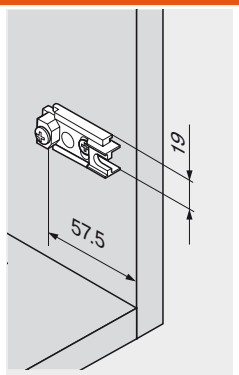

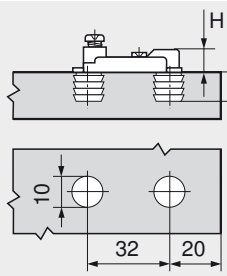

Krytka

Použití závěsů	Rovné ramínko		Lomené ramínko Vysoko lomené ramínko	
Závěs, 100°				
	Ocel	**Ocel**	**Ocel**	**Ocel**
	Nepotištěná	Ražená	Nepotištěná	Potištěná
	90M2503	90M2503.BP	90M2603	90M2603.BL
Závěs, 170°				
	Ocel	**Ocel**	**Ocel**	**Ocel**
	Nepotištěná	Potištěná	Nepotištěná	Potištěná
	80.6507	80.6507.BL	80.6507	80.6507.BL
Závěs pro silné dveře				
	Ocel	**Ocel**	**Ocel**	
	Nepotištěná	Ražená	Nepotištěná	
	90M2503	90M2503.BP	94M3603	
Závěs pro slepý úhel Závěs pro lednicová dvířka +45° úhlový závěs				
	Ocel	**Ocel**		
	Nepotištěná	Ražená		
	90M2503	90M2503.BP		

Krytky: individuálně potištěné od 1000 ks

Vruty do dřevotřísky Ø 3.5 mm

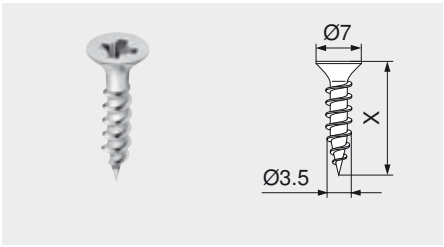

- Poniklované
- Ø 3.5 mm

Délka (X)	Č. artiklu
15 mm	609.1500
17 mm	609.1700

Eurošrouby Ø 6.0 mm

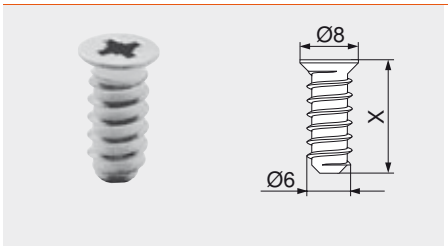

- Poniklované
- Ø 6 mm
- Průměr vyvrtávaných otvorů 5 mm

Délka (X)	Č. artiklu
10 mm	661.1000.HG
11.5 mm	661.1150.HG
13 mm	661.1300.HG
14.5 mm	661.1450.HG
20 mm	661.2000.HG

Středicí vrták

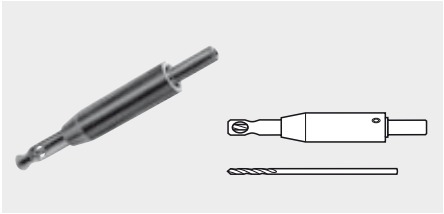

- Tvrzený
- Ø 2.7 mm, délka vrtáku 70 mm
- Pro předvrtání otvorů Ø 3.5 mm
- Hloubka vrtání do 8 mm

	Č. artiklu
Středicí vrták	M01.ZZ03
Spirálový vrták	M01.ZZB3

Tlumicí čočky k nalepení

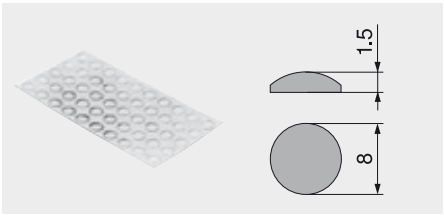

- Pro tlumení nárazů

Plast	Č. artiklu
Přírodní	993.710

Tlumicí čočky k zavrtání

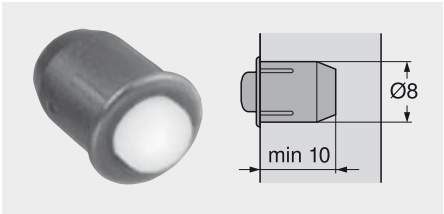

- Pro tlumení nárazů
- Mezera mezi čely 2 mm
- Dvojdílné

Plast	Č. artiklu
RAL 9006 šedý (světlý hliník)	993.706

Křížový šroubovák



- PZ (Pozi) zářezu 2
- Délka pozinkované části 100 mm
- Celková délka 200 mm
- Oranžová rukojeť s potiskem Blum

Plast/ocel	Č. artiklu
Oranžová	303.756.1

Plochý šroubovák

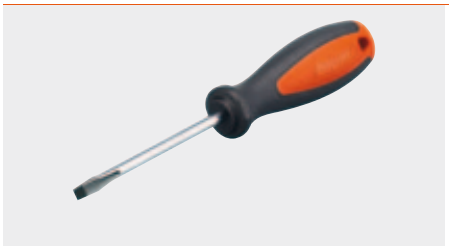

- S velikostí zářezu 1.0 x 5.5 mm
- Délka pozinkované části 125 mm
- Celková délka 225 mm
- Oranžová rukojeť s potiskem Blum

Plast/ocel	Č. artiklu
Oranžová	314.928.1

MODUL

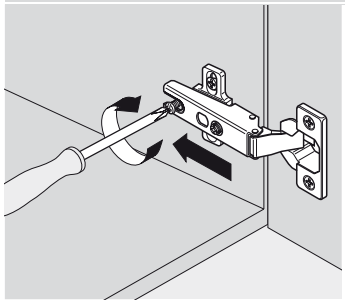

Montáž

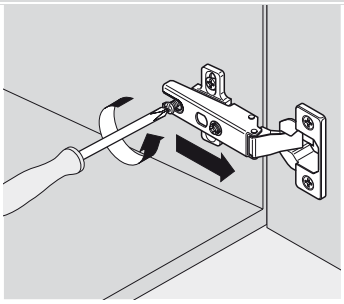

Demontáž

Seřízení a nastavení

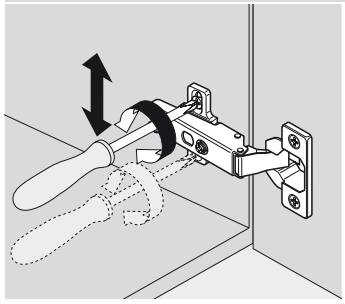

Nastavení výšky

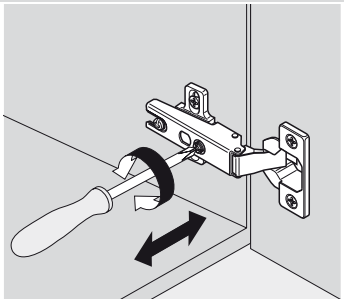

Boční seřízení

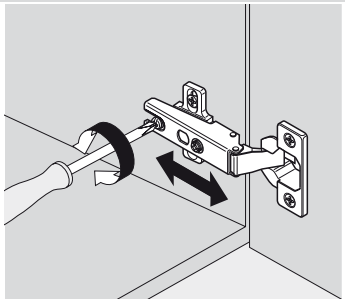

Nastavení hloubky

TANDEMBOX – systémy výsuvů

Jeden sortiment, 2 linie sortimentu, mnoho splněných přání



Zcela rozdílná přání zákazníků splníte jen s jedním systémem výsuvů – díky výrobkové sérii TANDEMBOX je to možné. Protože obě řady TANDEMBOX intivo a TANDEMBOX plus přinášejí velice mnoho rozličných možností provedení a uspořádání. Každá řada poskytuje obsáhlé, komplexní spektrum využití: od standardních řešení až po speciální využití jako výsuv pod dřez nebo SPACE CORNER.

Pokaždé jiný, pokaždé mimořádný a jedinečný: s TANDEMBOX intivo, individuální linií výrobků, můžete splnit každičké přání a každý požadavek vůči pojetí a ztvárnění designu. Umožní to zásuvné prvky z téměř každého materiálu nebo BOXCAP, nástavec ze stejného materiálu jako bočnice.

TANDEMBOX plus, univerzální řada výrobků, Vás nadchne svým širokým spektrem využití s kulatým relingem nebo kompletně uzavřenou schránkou.

Stávající vodicí systém a různé způsoby otvírání jsou kompatibilní s oběma řadami.



BLUMOTION inside

S BLUMOTION se výsuvy zavírají měkce a tiše. Přitom nehraje žádnou roli, s jakým švihem zásuvky nebo výsuvy zavřete, nebo jak moc jsou zatížené



SERVO-DRIVE inside

Krátké ťuknutí na bezúchytkové čílko nebo lehké zatažení za úchytku stačí – a zásuvky a výsuvy se otevřou jakoby samy od sebe: elektrickým způsobem SERVO-DRIVE



TIP-ON inside

Bezúchytkový nábytek otevřete bez sebemenší námahy mechanickým způsobem TIP-ON lehkým ťuknutím na čílko

TANDEMBOX – systémy výsuvů

Přehled

TANDEMBOX intivo – základní prvky


Ilustrační fotografie

TANDEMBOX intivo – základní prvky	294
Přehled – TANDEMBOX intivo – základní prvky	295
Zásuvný prvek	330
Příslušenství	332
Upevnění korpusových lišt	336
Montáž, demontáž a seřízení	338

ORGA-LINE pro TANDEMBOX intivo


Ilustrační fotografie

ORGA-LINE pro TANDEMBOX intivo	346
Přehled – ORGA-LINE pro TANDEMBOX intivo	347
Zásuvka/vnitřní zásuvka	350
Čelní výsuv/vnitřní výsuv	362

TANDEMBOX plus – základní prvky


Ilustrační fotografie

TANDEMBOX plus – základní prvky	378
Přehled – TANDEMBOX plus – základní prvky	379
Příslušenství	426
Upevnění korpusových lišt	432
Montáž, demontáž a seřízení	434

ORGA-LINE pro TANDEMBOX plus


Ilustrační fotografie

ORGA-LINE pro TANDEMBOX plus	442
Přehled – ORGA-LINE pro TANDEMBOX plus	443
Zásuvka/vnitřní zásuvka	446
Čelní výsuv/vnitřní výsuv	458

SERVO-DRIVE pro TANDEMBOX


Ilustrační fotografie

SERVO-DRIVE pro TANDEMBOX	476
Přehled – SERVO-DRIVE pro TANDEMBOX	477
Montáž, demontáž a seřízení	512

TIP-ON pro TANDEMBOX


Ilustrační fotografie

TIP-ON pro TANDEMBOX	518
Montáž, demontáž a seřízení	522

Individuální řada – zcela uzavřená schránka, a přece všemu otevřená



S TANDEMBOX intivo jsou kuchyně jedinečné i uvnitř, protože existuje nekonečně mnoho možností provedení a uspořádání. Přesto však je úplně jedno, pro co se rozhodnete: každé řešení s TANDEMBOX intivo představuje něco zcela mimořádného a splní Vaše individuální představy o designu.

A k tomu můžete dle libosti kombinovat rovněž různé způsoby otvírání. SERVO-DRIVE, elektrický způsob otvírání, v kombinaci s BLUMOTION, nebo TIP-ON, mechanický způsob otvírání.



S BOXCAP – nástavcem ze stejného materiálu jako bočnice – mohou být boční stěny realizovány v komplexním designu



S BOXCOVER a zásuvnými prvky existuje nekonečně mnoho možností provedení designu. Zásuvný prvek může být zhotoven z jakéhokoli materiálu



Zásuvné prvky od firmy Blum
Zásuvné prvky z čirého nebo satinovaného skla si můžete objednávat bez potisku, zdobené dekorem nebo potiskem podle individuálního přání. Více: **http://myintivo.blum.com**



Jednotlivé komponenty jako bočnice, BOXCAP, BOXCOVER a vnitřní výsuvy jsou z hlediska barvy a materiálu komplexní



Díky drážce v hraně bočnice můžete jak BOXCAP, tak i zásuvný prvek, nasadit na bočnici bez mezery



Pokaždé jiný, pokaždé mimořádný a jedinečný

TANDEMBOX intivo – základní prvky


Ilustrační fotografie

Přehled – využití	296
Zásuvný prvek	330

Příslušenství


Ilustrační fotografie

Ocelová záda	332
Stabilizace boků	333
Stabilizace čel	333
Šrouby	334
Středicí vrták	334
Doraz	334
Šroubovák	335

Montáž, demontáž a seřízení


Ilustrační fotografie

Upevnění korpusových lišt	336
Zásuvka	338
Seřízení a nastavení – zásuvka	338
Vnitřní zásuvka	339
Čelní výsuv	340
Seřízení a nastavení – čelní výsuv	341
Vnitřní výsuv	342
Držák – Z31A0008	343
SPACE CORNER se SYNCROMOTION	343
SPACE CORNER s nehybnými čílky	345
Dřezová skříňka	345

Piktogramy

- Artikl pouze na dotázání
- Všeobecné informace
- Příslušenství
- TANDEMBOX intivo
- SPACE CORNER se SYNCROMOTION
- Dřezová skříňka
- Potravinová skříň s dvířky
- Zásuvka
- Vnitřní zásuvka
- Čelní výsuv
- Vnitřní výsuv
- BOXCOVER se zásuvným prvkem
- BOXCAP
- Konstrukční výška a/nebo minimální potřeba místa v korpusu
- Výška bočnice
- Dynamická nosnost v kg
- Plánování
- Přířez
- Zpracování
- Montáž, demontáž a seřízení

TANDEMBOX – systémy výsuvů

► TANDEMBOX intivo – základní prvky

►► Přehled – využití

Standardní korpus

Základní prvek	Zásuvka	Vnitřní zásuvka
N, 68.5 N	30, 82.5, 298	
M, 83.6 M	30/50/65, 98.5, 300	30/50/65, 106, 302

Základní prvek	Čelní výsuv	Vnitřní výsuv
D, 101.4 L, intivo BOXCOVER se zásuvným prvkem	30/50/65, 224, 304	30/50/65, 224, 306
D, 101.4 L, intivo BOXCAP	30/50/65, 224, 308	30/50/65, 224, 310

SPACE CORNER se SYNCROMOTION

Základní prvek	Zásuvka bez středové vložky
M, 83.6 M	50/65, 101.5, 312

Základní prvek	Čelní výsuv bez středové vložky
D, 101.4 L, intivo BOXCOVER se zásuvným prvkem	50/65, 227.5, 314
D, 101.4 L, intivo BOXCAP	50/65, 227.5, 316

SPACE CORNER s nehybnými čílky

Základní prvek	Zásuvka		
	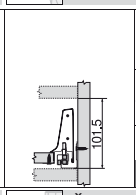	 318	
Základní prvek	**Čelní výsuv**		
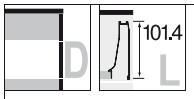 BOXCOVER se zásuvným prvkem	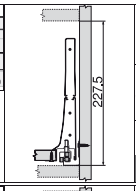	 320	
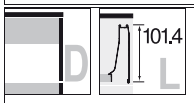 BOXCAP	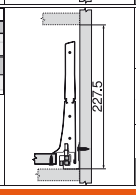	 322	

Dřezová skříňka

Základní prvek	Čelní výsuv		
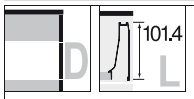 BOXCOVER se zásuvným prvkem	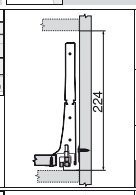	 324	
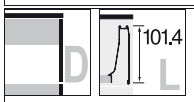 BOXCAP	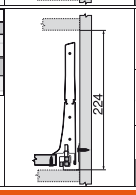	 326	

Potravinová skříň

Šířka korpusu 450 - 600 mm		328	

Infobox

Využijte bezplatnou službu **DYNALOG limited** na přiloženém DVD!

- DYNAPLAN – plánování korpusů se zkouškou pro zjištění případné kolize vč. výběru kování
- DYNACAT – elektronický katalog výrobků a export CAD dat (dxf, dwg, igs, sat, x_t, jpg)
- DYNASHOP – funkce nákupního koše a objednávání



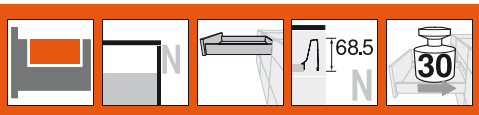

Zásuvka – N



- Plný výsuv se skrytým vedením
- TANDEM inside – pro lehký chod, po celou dobu životnosti nábytku
- Bočnice z oceli, hedvábně bílý (SW), ocel, terra černá (TS), nerez ocel (Inox)
- Montáž čela bez nářadí
- Nastavení čela ve dvou směrech
- S integrovaným **BLUMOTION** pro měkké a tiché zavírání, možnost kombinovat se **SERVO-DRIVE**
- Nebo integrovaná funkce **TIP-ON** pro bezúchytková čela

Potřebný prostor

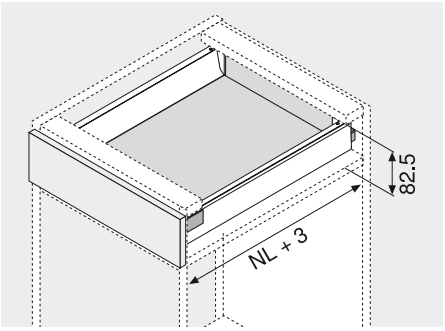

NL Jmenovitá délka

Informace k objednávce

1	Korpusové lišty vlevo/vpravo		
	BLUMOTION *	TIP-ON **	
Jmenovitá délka NL	30 kg	30 kg	50 kg
400 mm	558.4001B01	559.4001T	
450 mm	558.4501B01		559.4501T
500 mm	558.5001B		559.5001T
550 mm	558.5501B		559.5501T

* Vhodné pro SERVO-DRIVE

** Informace k objednávání viz. TIP-ON pro TANDEMBOX

2	Bočnice a krytky vlevo/vpravo		
Jmenovitá délka NL	SW	TS	Inox
400 mm	358N4002SA		358N4002IA
450 mm	358N4502SA		358N4502IA
500 mm	358N5002SA		358N5002IA
550 mm	358N5502SA		358N5502IA

Krytky je možné individuálně potiskнout od množství 1000 ks

3	Držák zad vlevo/vpravo	
	Hedvábně bíl., terra čern., poniklovan.	Z30N000S.04
	Ocel	

4	Čelní kování		
	Verze INSERTA	2 x	ZSF.3902
	Verze s vruty	2 x	ZSF.3502
	Verze k nalisování	2 x	ZSF.3602

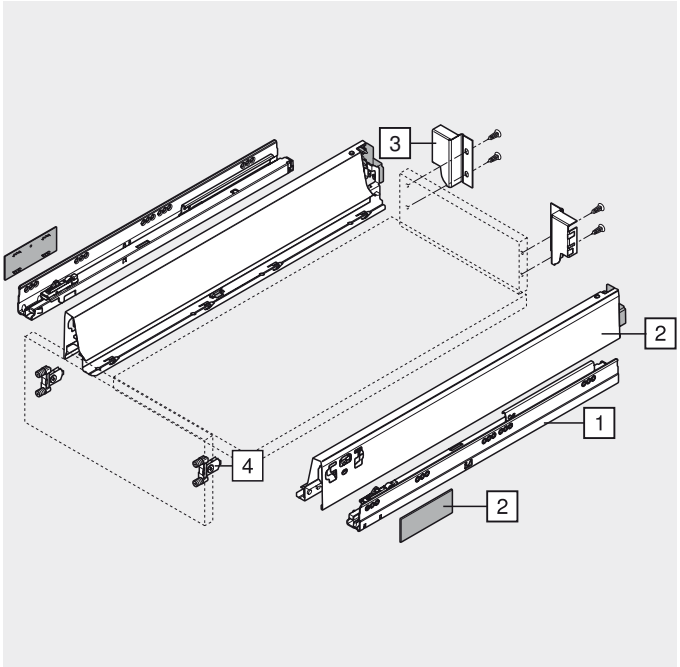

Zásuvka – N

Plánování

Potřebný prostor v korpusu

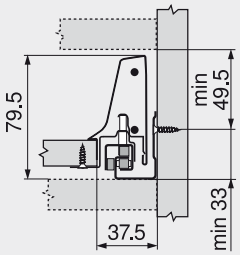

Konstrukční rozměry pro montáž čela vruty

FA Přesah čela

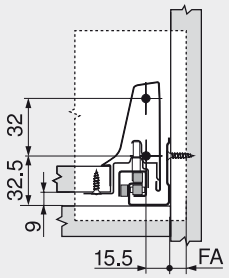

Vyvrtání otvorů do čela pro montáž čela lisováním nebo INSERTA

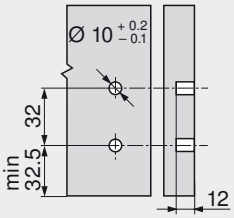

Konstrukční rozměry pro zadní stěnu

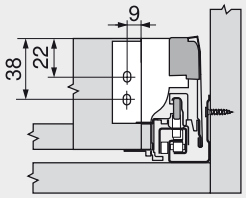

Pozice šroubů u korpusových lišt

Jmenovitá délka NL (mm)

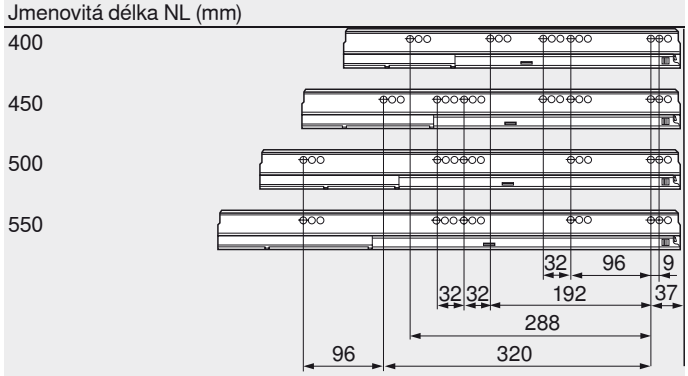

Min. světlá hloubka korpusu = jmenovitá délka NL + 3 mm

Rozměry přířezů pro sílu dřevotřísky 16 mm

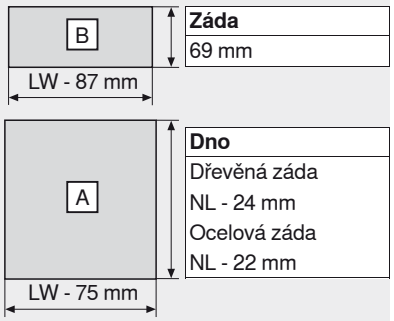

Záda
69 mm

Dno
Dřevěná záda
NL - 24 mm
Ocelová záda
NL - 22 mm

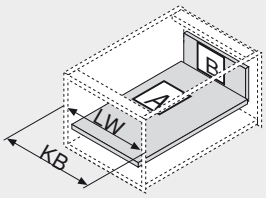

KB Šířka korpusu
LW Světlá šířka korpusu
NL Jmenovitá délka

Pokyny k bokům

Přehled – TANDEMBOX intivo – základní prvky 295
Přehled – SERVO-DRIVE pro TANDEMBOX 477
Přehled – TIP-ON pro TANDEMBOX 519
Příslušenství – ocelová zadní stěna 332
Příslušenství 333
Upevnění korpusových lišt – BLUMOTION 336
Upevnění korpusových lišt – TIP-ON 521
Montáž, demontáž a seřízení 338
Přehled – pomůcky pro zpracování 705
Další technické informace 804

Infobox

Doporučujeme Vám plánování korpusů s testem pro zjištění případné kolize s DYNAPLAN na přiloženém DVD DYNALOG limited – bezplatně!

TANDEMBOX – systémy výsuvů

► TANDEMBOX intivo – základní prvky

►► Standardní korpus

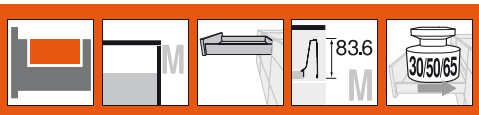

Zásuvka – M



- Plný výsuv se skrytým vedením
- TANDEM inside – pro lehký chod, po celou dobu životnosti nábytku
- Bočnice z oceli, hedvábně bílý (SW), ocel, terra černá (TS), nerez ocel (Inox)
- Montáž čela bez nářadí
- Nastavení čela ve dvou směrech
- S integrovaným **BLUMOTION** pro měkké a tiché zavírání, možnost kombinovat se **SERVO-DRIVE**
- Nebo integrovaná funkce **TIP-ON** pro bezúchytková čela

Potřebný prostor

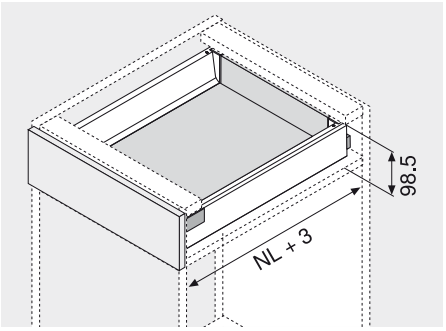

NL Jmenovitá délka

Informace k objednávce

1	Korpusové lišty vlevo/vpravo					
	BLUMOTION *			TIP-ON **		
Jmenovitá délka NL	30 kg	50 kg	65 kg	20 kg	30 kg	50 kg
270 mm	558.2701B			559.2701T		
300 mm	558.3001B			559.3001T		
350 mm	558.3501B01				559.3501T	
400 mm	558.4001B01				559.4001T	
450 mm	558.4501B01	559.4501B	556.4501B			559.4501T
500 mm	558.5001B	559.5001B	556.5001B			559.5001T
550 mm	558.5501B	559.5501B	556.5501B			559.5501T
600 mm		559.6001B	556.6001B			559.6001T
650 mm		559.6501B	556.6501B			559.6501T

* Vhodné pro SERVO-DRIVE

** Informace k objednávání viz. TIP-ON pro TANDEMBOX

2	Bočnice a krytky vlevo/vpravo		
Jmenovitá délka NL	SW	TS	Inox
270 mm	358M2702SA		358M2702IA
300 mm	358M3002SA		358M3002IA
350 mm	358M3502SA		358M3502IA
400 mm	358M4002SA		358M4002IA
450 mm	358M4502SA		358M4502IA
500 mm	358M5002SA		358M5002IA
550 mm	358M5502SA		358M5502IA
600 mm	359M6002SA		359M6002IA
650 mm	359M6502SA		359M6502IA

Krytky je možné individuálně potiskнout od množství 1000 ks

3	Držák zad vlevo/vpravo	
	Hedvábně bíl., terra čern., poniklovan.	Z30M000S.04
	Ocel	

4	Čelní kování		
	Verze INSERTA	2 x	ZSF.3902
	Verze s vruty	2 x	ZSF.3502
	Verze k nalisování	2 x	ZSF.3602

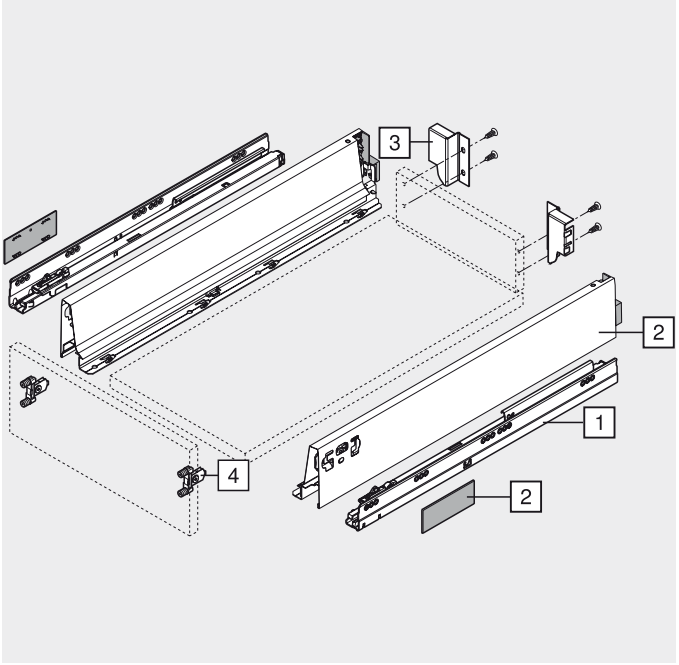

Zásuvka – M

Plánování

Potřebný prostor v korpusu

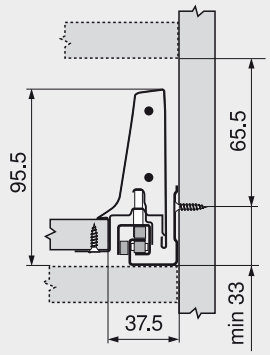

Konstrukční rozměry pro montáž čela vruty

FA Přesah čela

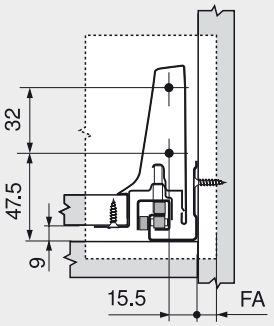

Vyvrtání otvorů do čela pro montáž čela lisováním nebo INSERTA

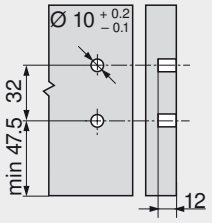

Konstrukční rozměry pro zadní stěnu

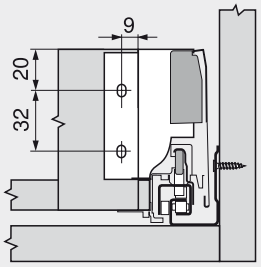

Pozice šroubů u korpusových lišt

Jmenovitá délka NL (mm)

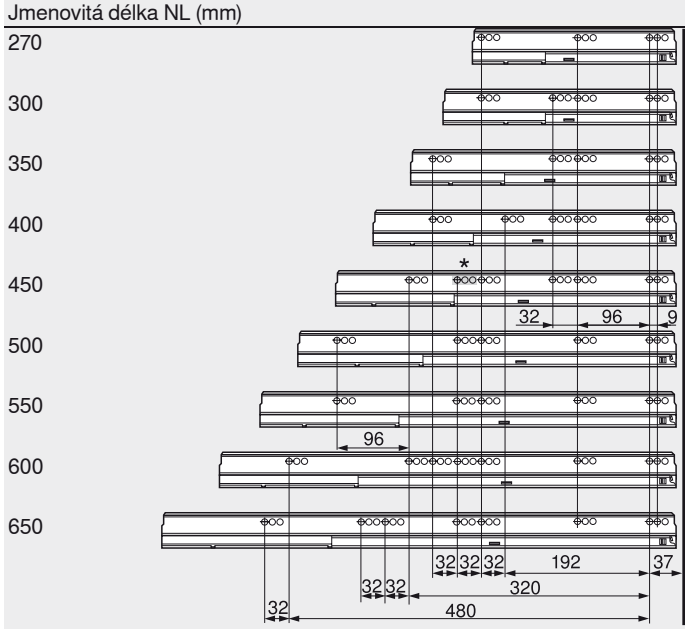

Min. světlá hloubka korpusu = jmenovitá délka NL + 3 mm
* Pouze u 558.4501B (30 kg)

Rozměry přířezů pro sílu dřevotřísky 16 mm

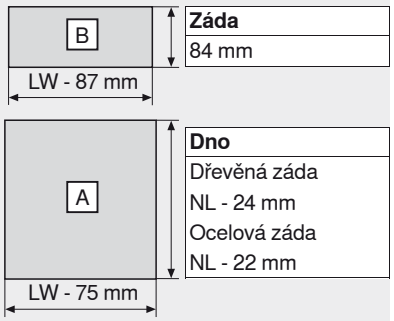

Záda
84 mm

Dno
Dřevěná záda
NL - 24 mm
Ocelová záda
NL - 22 mm

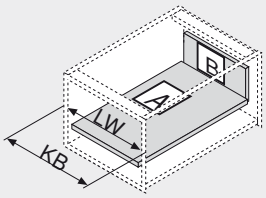

KB Šířka korpusu
LW Světlá šířka korpusu
NL Jmenovitá délka

Pokyny k bokům

Přehled – TANDEMBOX intivo – základní prvky	295	Upevnění korpusových lišt – BLUMOTION	336
Přehled – ORGA-LINE pro TANDEMBOX intivo	347	Upevnění korpusových lišt – TIP-ON	521
Přehled – SERVO-DRIVE pro TANDEMBOX	477	Montáž, demontáž a seřízení	338
Přehled – TIP-ON pro TANDEMBOX	519	Přehled – pomůcky pro zpracování	705
Příslušenství – ocelová zadní stěna	332	Další technické informace	804
Příslušenství	333		

Infobox
Doporučujeme Vám plánování korpusů s testem pro zjištění případné kolize s DYNAPLAN na přiloženém DVD DYNALOG limited – bezplatně!

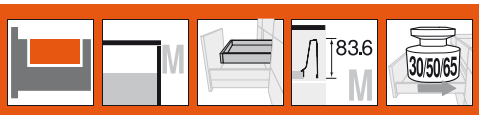

Vnitřní zásuvka – M



- Plný výsuv se skrytým vedením
- TANDEM inside – pro lehký chod, po celou dobu životnosti nábytku
- Bočnice z oceli, hedvábně bílý (SW), ocel, terra černá (TS), nerez ocel (Inox)
- Montáž čela bez nářadí
- S integrovaným **BLUMOTION** pro měkké a tiché zavírání, možnost kombinovat se **SERVO-DRIVE**
- Nebo integrovaná funkce **TIP-ON** pro bezúchytková čela
- Vnitřní zásuvky volitelně s úchytkou nebo úchytkou a unašečem

Potřebný prostor

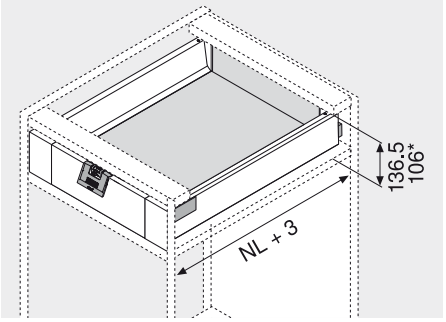

* S úchytkou
NL Jmenovitá délka

Informace k objednávce

1 Korpusové lišty vlevo/vpravo

Jmenovitá délka NL	BLUMOTION * 30 kg	50 kg	65 kg	TIP-ON ** 20 kg	30 kg	50 kg
270 mm	558.2701B			559.2701T		
300 mm	558.3001B			559.3001T		
350 mm	558.3501B01				559.3501T	
400 mm	558.4001B01				559.4001T	
450 mm	558.4501B01	559.4501B	556.4501B			559.4501T
500 mm	558.5001B	559.5001B	556.5001B			559.5001T
550 mm	558.5501B	559.5501B	556.5501B			559.5501T
600 mm		559.6001B	556.6001B			559.6001T
650 mm		559.6501B	556.6501B			559.6501T

* Vhodné pro SERVO-DRIVE

** Informace k objednávání viz. TIP-ON pro TANDEMBOX

2 Bočnice a krytky vlevo/vpravo

Jmenovitá délka NL	SW	TS	Inox
270 mm	358M2702SA		358M2702IA
300 mm	358M3002SA		358M3002IA
350 mm	358M3502SA		358M3502IA
400 mm	358M4002SA		358M4002IA
450 mm	358M4502SA		358M4502IA
500 mm	358M5002SA		358M5002IA
550 mm	358M5502SA		358M5502IA
600 mm	359M6002SA		359M6002IA
650 mm	359M6502SA		359M6502IA

Krytky je možné individuálně potiskнout od množství 1000 ks

3 Držák zad vlevo/vpravo

Hedvábně bíl., terra čern., poniklovan.	Z30M000S.04
Ocel	

4 Upevnění čela vlevo/vpravo

Hedvábně bíl., terra čern., poniklovan.	ZIF.80M0.01
Vč. držáku Z31A0008	

5 Přední díl bez drážky

Hedvábně bíl., terra čern., poniklovan.	Z31L1036A
Ke zkrácení, 1036 mm	
Přířez	Světlá šířka korpusu LW - 132 mm

6a Úchytka

Hedvábně bílý, černá, RAL 7037 (prachově) šedá	ZIF.80M5
Plast	

Alternativně vůči 6a

6b Úchytka a unašeč (volitelně)

Hedvábně bílý, černá, RAL 7037 (prachově) šedá	ZIF.80M7
Plast	

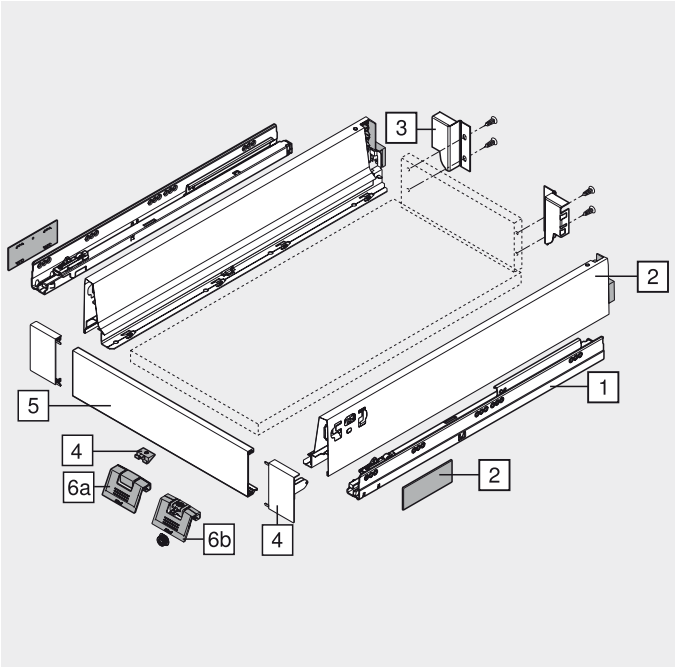

Vnitřní zásuvka – M

Plánování

Potřebný prostor v korpusu

* Se ZIF.80M5 možné od výšky 73 mm

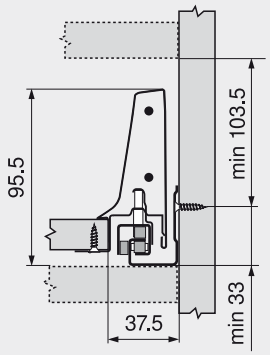

Vyvrtání otvorů do čela pro úchytku

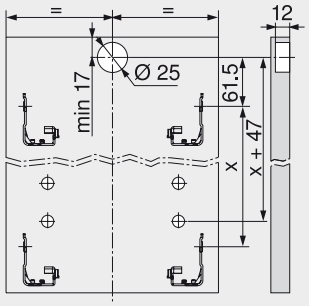

Konstrukční rozměry pro zadní stěnu

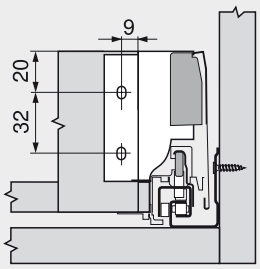

Pozice šroubů u korpusových lišt

Jmenovitá délka NL (mm)

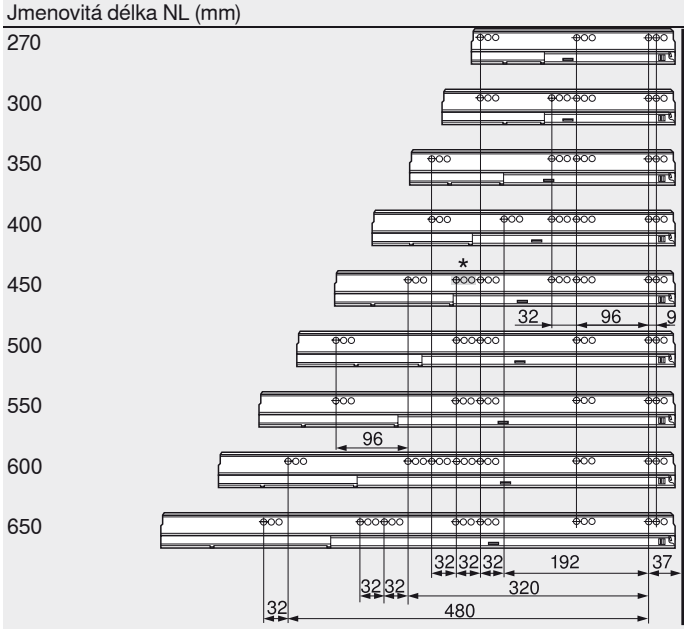

Min. světlá hloubka korpusu = jmenovitá délka NL + 3 mm

* Pouze u 558.4501B (30 kg)

Rozměry přířezů pro sílu dřevotřísky 16 mm

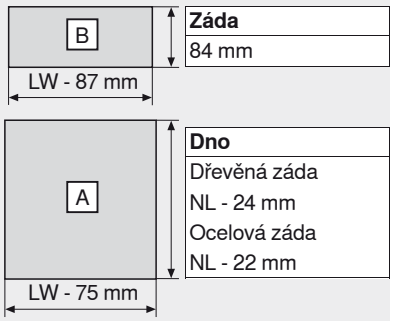

Záda
84 mm

Dno
Dřevěná záda
NL - 24 mm
Ocelová záda
NL - 22 mm

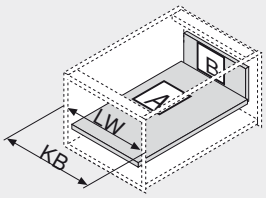

KB	Šířka korpusu
LW	Světlá šířka korpusu
NL	Jmenovitá délka

Pokyny k bokům

Přehled – TANDEMBOX intivo – základní prvky	295	Upevnění korpusových lišt – BLUMOTION	336
Přehled – ORGA-LINE pro TANDEMBOX intivo	347	Upevnění korpusových lišt – TIP-ON	521
Přehled – SERVO-DRIVE pro TANDEMBOX	477	Montáž, demontáž a seřízení	338
Přehled – TIP-ON pro TANDEMBOX	519	Přehled – pomůcky pro zpracování	705
Příslušenství – ocelová zadní stěna	332	Další technické informace	804
Příslušenství	333		

Infobox

Doporučujeme Vám plánování korpusů s testem pro zjištění případné kolize s DYNAPLAN na přiloženém DVD DYNALOG limited – bezplatně!



Čelní výsuv – BOXCOVER – D



- Plný výsuv se skrytým vedením
- S BOXCOVER a zásuvným prvkem
- TANDEM inside – pro lehký chod, po celou dobu životnosti nábytku
- Bočnice z oceli, hedvábně bílý (SW), ocel, terra černá (TS), nerez ocel (Inox)
- Montáž čela bez nářadí
- Nastavení čela ve třech směrech
- S integrovaným **BLUMOTION** pro měkké a tiché zavírání, možnost kombinovat se **SERVO-DRIVE**
- Nebo integrovaná funkce **TIP-ON** pro bezúchytková čela

Potřebný prostor

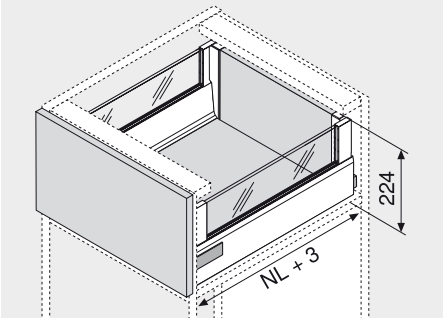

NL Jmenovitá délka

Informace k objednávce

1 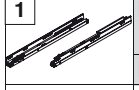

Korpusové lišty vlevo/vpravo

Jmenovitá délka NL	BLUMOTION * 30 kg	50 kg	65 kg	TIP-ON ** 20 kg	30 kg	50 kg
270 mm	558.2701B			559.2701T		
300 mm	558.3001B			559.3001T		
350 mm	558.3501B01				559.3501T	
400 mm	558.4001B01				559.4001T	
450 mm	558.4501B01	559.4501B	556.4501B			559.4501T
500 mm	558.5001B	559.5001B	556.5001B			559.5001T
550 mm	558.5501B	559.5501B	556.5501B			559.5501T
600 mm		559.6001B	556.6001B			559.6001T
650 mm		559.6501B	556.6501B			559.6501T

* Vhodné pro SERVO-DRIVE

** Informace k objednávání viz. TIP-ON pro TANDEMBOX

2 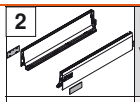

Bočnice a krytky vlevo/vpravo

Jmenovitá délka NL	SW	TS	Inox
270 mm	358L2702SA2		358L2702IA2
300 mm	358L3002SA2		358L3002IA2
350 mm	358L3502SA2		358L3502IA2
400 mm	358L4002SA2		358L4002IA2
450 mm	358L4502SA2		358L4502IA2
500 mm	358L5002SA2		358L5002IA2
550 mm	358L5502SA2		358L5502IA2
600 mm	359L6002SA2		359L6002IA2
650 mm	359L6502SA2		359L6502IA2

Krytky je možné individuálně potiskнout od množství 1000 ks

9 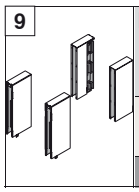

BOXCOVER vlevo/vpravo

SW	TS	Inox
Z36L002G.S		Z36L002G.I

9a 

Zásuvný prvek ze skla (boční)	
Sklo	Z37GxxxD

3 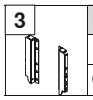

Držák zad vlevo/vpravo		
Hedvábně bíl., terra čern., poniklovan.		Z30D000SL
Ocel		

4 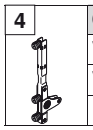

Čelní kování		
Verze s vruty	2 x	ZSF.5220
Verze EXPANDO	2 x	ZSF.532E

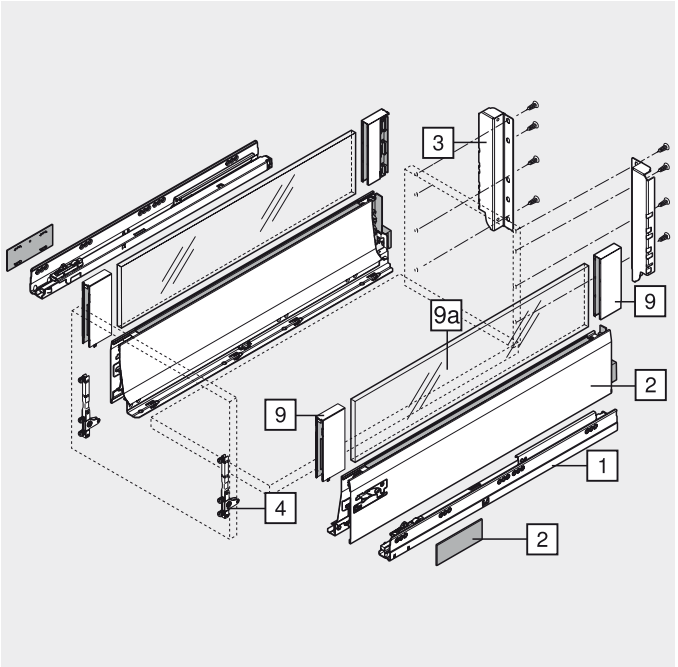

Čelní výsuv – BOXCOVER – D

Plánování

Potřebný prostor v korpusu

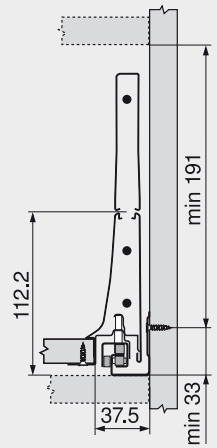

Konstrukční rozměry pro montáž čela vruty

FA Přesah čela

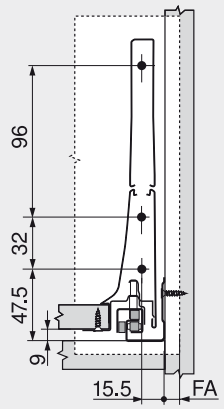

Vrtání čela pro montáž technikou EXPANDO

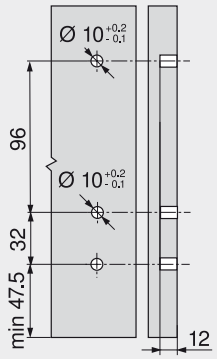

Konstrukční rozměry pro zadní stěnu

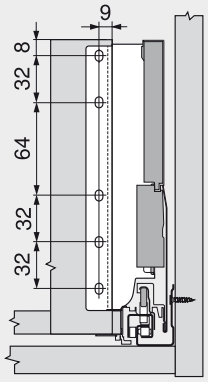

Pozice šroubů u korpusových lišt

Jmenovitá délka NL (mm)

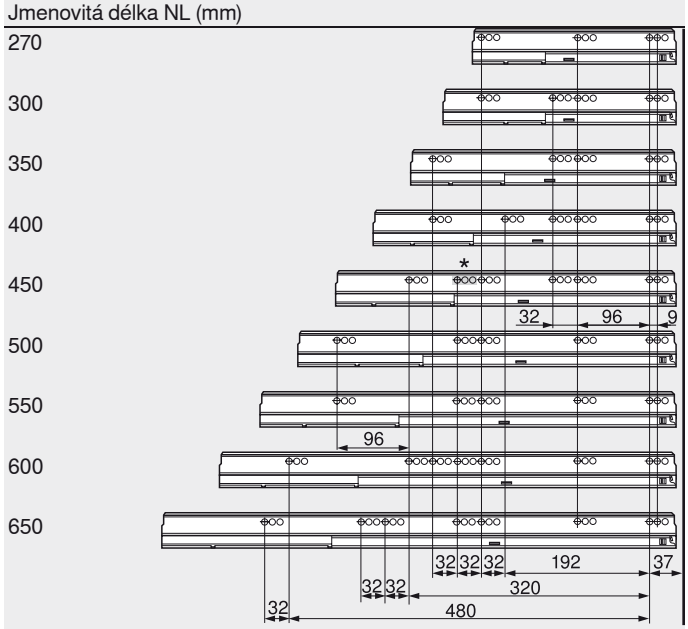

Min. světlá hloubka korpusu = jmenovitá délka NL + 3 mm
* Pouze u 558.4501B (30 kg)

Rozměry přířezů pro sílu dřevotřísky 16 mm

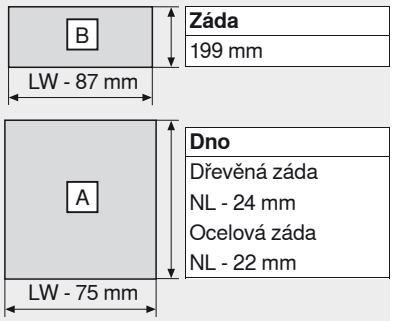

Záda
199 mm

Dno
Dřevěná záda
NL - 24 mm
Ocelová záda
NL - 22 mm

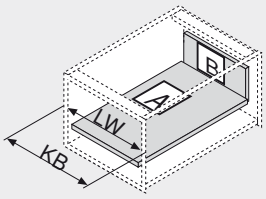

KB Šířka korpusu
LW Světlá šířka korpusu
NL Jmenovitá délka

Přířezy pro zásuvný prvek

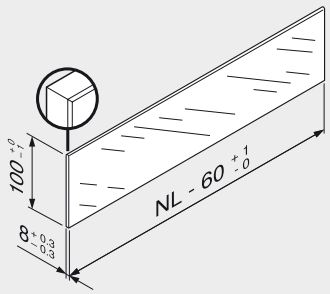

V kombinaci s TANDEMBOX intivo není ve smyslu normy (DIN EN 14749, vydání list) předepsáno žádné bezpečnostní sklo.

Zpracování horní hrany představuje rovnou a plochou leštěnou hranu se zkosením 1 mm ±0.5 mm.

Pokyny k bokům

Přehled – TANDEMBOX intivo – základní prvky	295	Příslušenství	333
Přehled – ORGA-LINE pro TANDEMBOX intivo	347	Upevnění korpusových lišt – BLUMOTION	336
Přehled – SERVO-DRIVE pro TANDEMBOX	477	Upevnění korpusových lišt – TIP-ON	521
Přehled – TIP-ON pro TANDEMBOX	519	Montáž, demontáž a seřízení	338
Zásuvný prvek	330	Přehled – pomůcky pro zpracování	705
Příslušenství – ocelová zadní stěna	332	Další technické informace	804

Infobox

Doporučujeme Vám plánování korpusů s testem pro zjištění případné kolize s DYNAPLAN na přiloženém DVD DYNALOG limited – bezplatně!

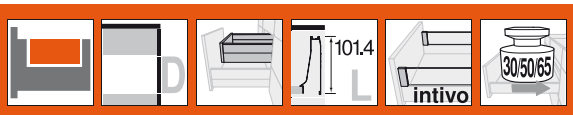

Vnitřní výsuv – BOXCOVER – D



- Plný výsuv se skrytým vedením
- S BOXCOVER a zásuvným prvkem
- TANDEM inside – pro lehký chod, po celou dobu životnosti nábytku
- Bočnice z oceli, hedvábně bílý (SW), ocel, terra černá (TS), nerez ocel (Inox)
- Montáž čela bez nářadí
- S integrovaným **BLUMOTION** pro měkké a tiché zavírání, možnost kombinovat se **SERVO-DRIVE**
- Nebo integrovaná funkce **TIP-ON** pro bezúchytková čela

Potřebný prostor

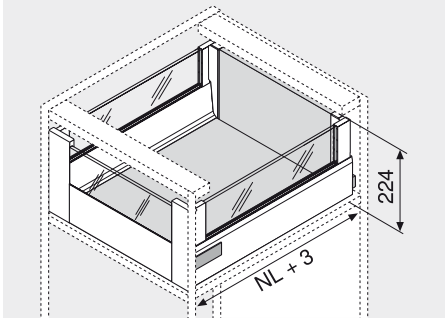

NL Jmenovitá délka

Informace k objednávce

1 Korpusové lišty vlevo/vpravo

Jmenovitá délka NL	BLUMOTION * 30 kg	50 kg	65 kg	TIP-ON ** 20 kg	30 kg	50 kg
270 mm	558.2701B			559.2701T		
300 mm	558.3001B			559.3001T		
350 mm	558.3501B01				559.3501T	
400 mm	558.4001B01				559.4001T	
450 mm	558.4501B01	559.4501B	556.4501B			559.4501T
500 mm	558.5001B	559.5001B	556.5001B			559.5001T
550 mm	558.5501B	559.5501B	556.5501B			559.5501T
600 mm		559.6001B	556.6001B			559.6001T
650 mm		559.6501B	556.6501B			559.6501T

* Vhodné pro SERVO-DRIVE

** Informace k objednávání viz. TIP-ON pro TANDEMBOX

2 Bočnice a krytky vlevo/vpravo

Jmenovitá délka NL	SW	TS	Inox
270 mm	358L2702SA2		358L2702IA2
300 mm	358L3002SA2		358L3002IA2
350 mm	358L3502SA2		358L3502IA2
400 mm	358L4002SA2		358L4002IA2
450 mm	358L4502SA2		358L4502IA2
500 mm	358L5002SA2		358L5002IA2
550 mm	358L5502SA2		358L5502IA2
600 mm	359L6002SA2		359L6002IA2
650 mm	359L6502SA2		359L6502IA2

Krytky je možné individuálně potiskout od množství 1000 ks

9 BOXCOVER vlevo/vpravo

SW	TS	Inox
Z36L002G.S		Z36L002G.I

5 Přední díl s drážkou

Hedvábně bíl., terra čern., poniklovan.	Z31L1036AN
Ke zkrácení, 1036 mm	
Přířez	Světlá šířka korpusu LW - 132 mm

9a Zásuvný prvek ze skla (boční)

Sklo	Z37GxxxD

3 Držák zad vlevo/vpravo

Hedvábně bíl., terra čern., poniklovan.	Z30D000SL
Ocel	

4 Držák čílka a krytky vlevo/vpravo

Hedvábně bíl., terra čern., poniklovan.	ZIF.81D0.01
Vč. držáku Z31A0008	

4a Zásuvný prvek ze skla (pro vnitřní výsuv vpředu)

Sklo	Z37GxxxD

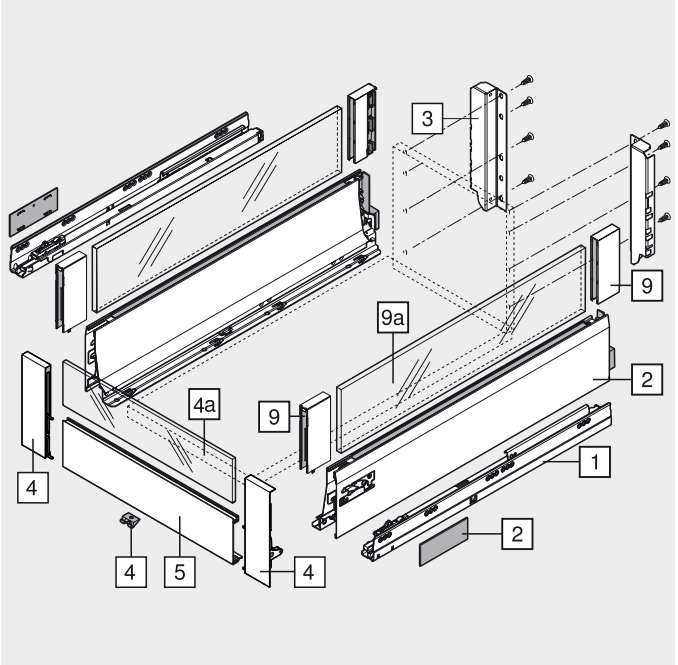

Vnitřní výsuv – BOXCOVER – D

Plánování

Potřebný prostor v korpusu

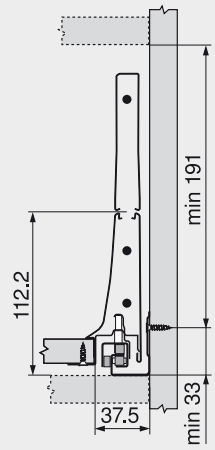

Konstrukční rozměry pro zadní stěnu

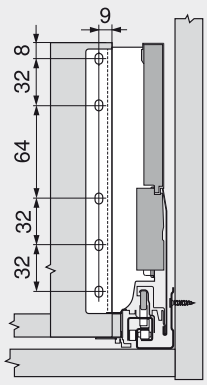

Pozice šroubů u korpusových lišt

Jmenovitá délka NL (mm)

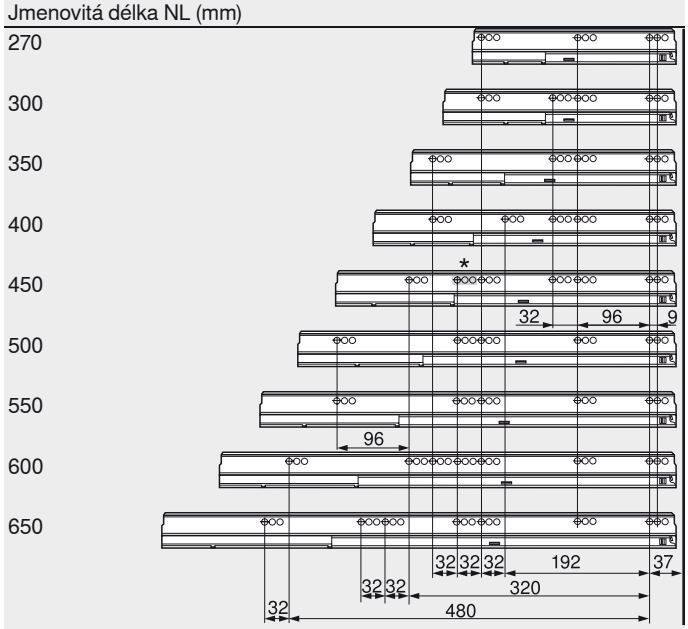

Min. světlá hloubka korpusu = jmenovitá délka NL + 3 mm
* Pouze u 558.4501B (30 kg)

Rozměry přířezů pro sílu dřevotřísky 16 mm

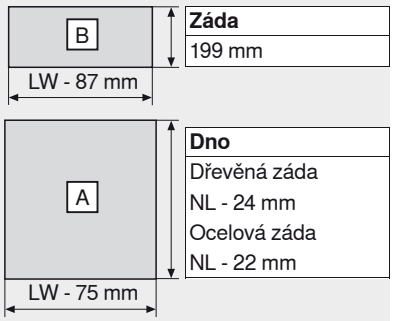

Záda
199 mm

Dno
Dřevěná záda
NL - 24 mm
Ocelová záda
NL - 22 mm

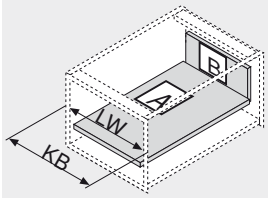

KB Šířka korpusu
LW Světlá šířka korpusu
NL Jmenovitá délka

Přířezy pro zásuvný prvek

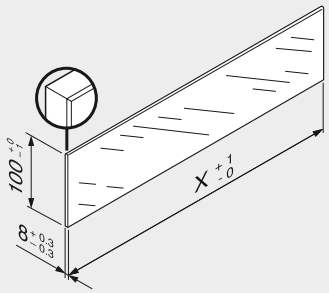

9a X = NL - 60
4a X = LW - 118

V kombinaci s TANDEMBOX intivo není ve smyslu normy (DIN EN 14749, vydání list) předepsáno žádné bezpečnostní sklo.

Zpracování horní hrany představuje rovnou a plochou leštěnou hranu se zkosením 1 mm ±0.5 mm.

Pokyny k bokům

Přehled – TANDEMBOX intivo – základní prvky	295	Příslušenství	333
Přehled – ORGA-LINE pro TANDEMBOX intivo	347	Upevnění korpusových lišt – BLUMOTION	336
Přehled – SERVO-DRIVE pro TANDEMBOX	477	Upevnění korpusových lišt – TIP-ON	521
Přehled – TIP-ON pro TANDEMBOX	519	Montáž, demontáž a seřízení	338
Zásuvný prvek	330	Přehled – pomůcky pro zpracování	705
Příslušenství – ocelová zadní stěna	332	Další technické informace	804

Infobox
Doporučujeme Vám plánování korpusů s testem pro zjištění případné kolize s DYNAPLAN na přiloženém DVD DYNALOG limited – bezplatně!



Čelní výsuv – BOXCAP – D



- Plný výsuv se skrytým vedením
- S BOXCAP
- TANDEM inside – pro lehký chod, po celou dobu životnosti nábytku
- Bočnice z oceli, hedvábně bílý (SW), ocel, terra černá (TS), nerez ocel (Inox)
- Montáž čela bez nářadí
- Nastavení čela ve třech směrech
- S integrovaným **BLUMOTION** pro měkké a tiché zavírání, možnost kombinovat se **SERVO-DRIVE**
- Nebo integrovaná funkce **TIP-ON** pro bezúchytková čela

Potřebný prostor

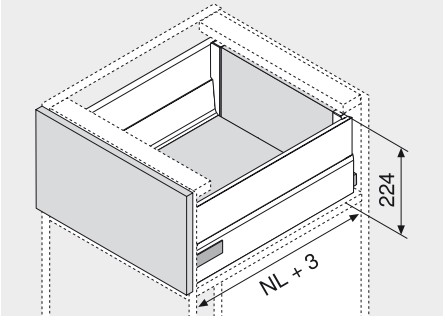

NL Jmenovitá délka

Informace k objednávce

1 Korpusové lišty vlevo/vpravo

Jmenovitá délka NL	BLUMOTION * 30 kg	50 kg	65 kg	TIP-ON ** 20 kg	30 kg	50 kg
270 mm	558.2701B			559.2701T		
300 mm	558.3001B			559.3001T		
350 mm	558.3501B01				559.3501T	
400 mm	558.4001B01				559.4001T	
450 mm	558.4501B01	559.4501B	556.4501B			559.4501T
500 mm	558.5001B	559.5001B	556.5001B			559.5001T
550 mm	558.5501B	559.5501B	556.5501B			559.5501T
600 mm		559.6001B	556.6001B			559.6001T
650 mm		559.6501B	556.6501B			559.6501T

* Vhodné pro SERVO-DRIVE

** Informace k objednávání viz. TIP-ON pro TANDEMBOX

2 Bočnice a krytky vlevo/vpravo

Jmenovitá délka NL	SW	TS	Inox
270 mm	358L2702SA2		358L2702IA2
300 mm	358L3002SA2		358L3002IA2
350 mm	358L3502SA2		358L3502IA2
400 mm	358L4002SA2		358L4002IA2
450 mm	358L4502SA2		358L4502IA2
500 mm	358L5002SA2		358L5002IA2
550 mm	358L5502SA2		358L5502IA2
600 mm	359L6002SA2		359L6002IA2
650 mm	359L6502SA2		359L6502IA2

Krytky je možné individuálně potiskнout od množství 1000 ks

9 BOXCAP vlevo/vpravo

Jmenovitá délka NL	SW	TS	Inox
270 mm	Z37L260S.D		Z37L260I.D
300 mm	Z37L290S.D		Z37L290I.D
350 mm	Z37L340S.D		Z37L340I.D
400 mm	Z37L390S.D		Z37L390I.D
450 mm	Z37L440S.D		Z37L440I.D
500 mm	Z37L490S.D		Z37L490I.D
550 mm	Z37L540S.D		Z37L540I.D
600 mm	Z37L590S.D		Z37L590I.D
650 mm	Z37L640S.D		Z37L640I.D

3 Držák zad vlevo/vpravo

Hedvábně bíl., terra čern., poniklovan.		Z30D000SL
Ocel		

4 Čelní kování

Verze s vruty	2 x	ZSF.5220
Verze EXPANDO	2 x	ZSF.532E

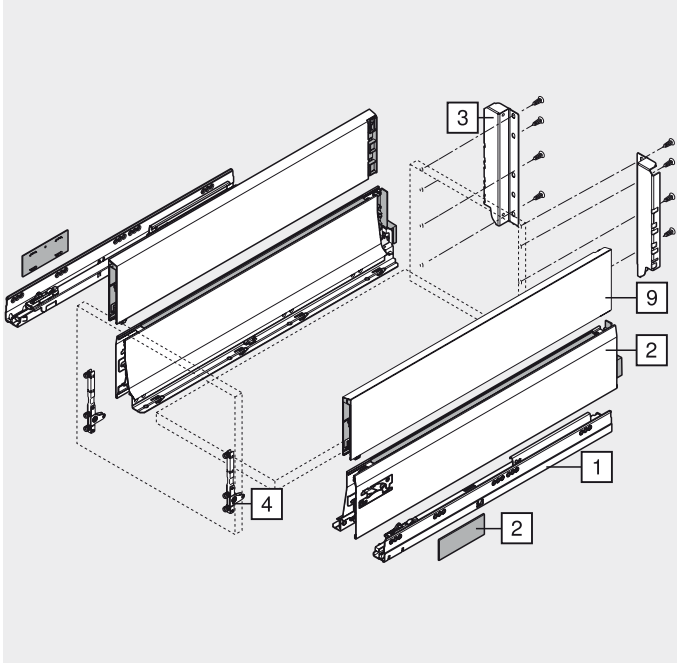

Čelní výsuv – BOXCAP – D

Plánování

Potřebný prostor v korpusu

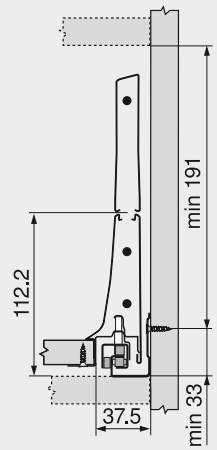

Konstrukční rozměry pro montáž čela vruty

FA Přesah čela

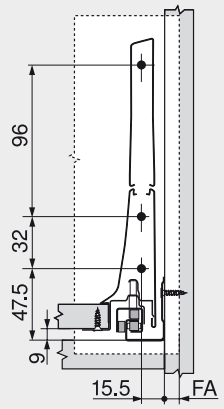

Vrtání čela pro montáž technikou EXPANDO

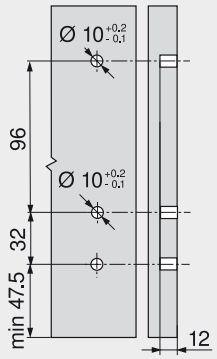

Konstrukční rozměry pro zadní stěnu

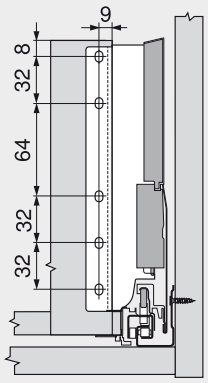

Pozice šroubů u korpusových lišt

Jmenovitá délka NL (mm)

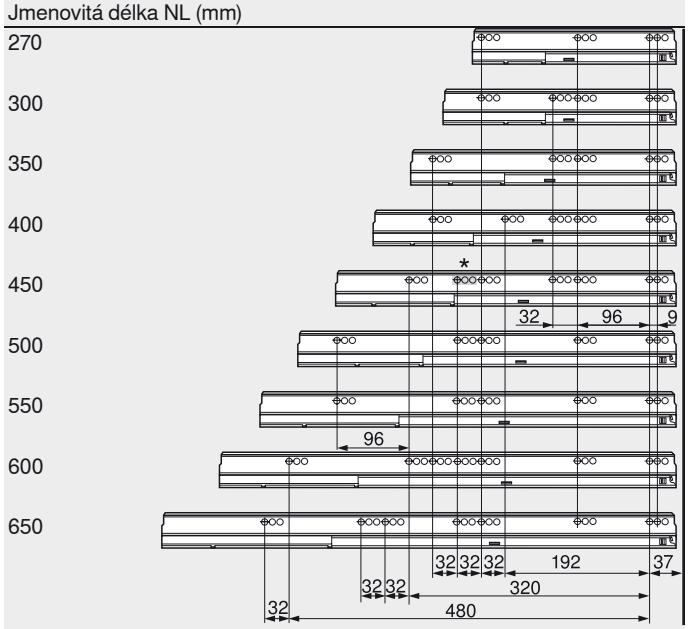

Min. světlá hloubka korpusu = jmenovitá délka NL + 3 mm
* Pouze u 558.4501B (30 kg)

Rozměry přířezů pro sílu dřevotřísky 16 mm

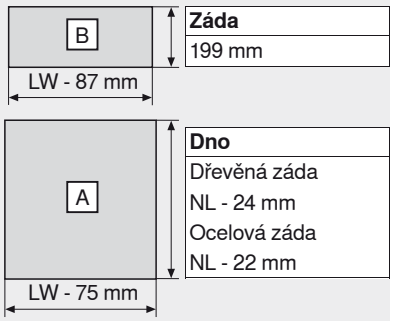

Záda	
199 mm	
Dno	
Dřevěná záda	
NL - 24 mm	
Ocelová záda	
NL - 22 mm	

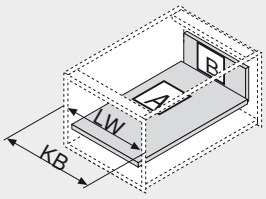

KB Šířka korpusu
LW Světlá šířka korpusu
NL Jmenovitá délka

Pokyny k bokům

Přehled – TANDEMBOX intivo – základní prvky	295	Upevnění korpusových lišt – BLUMOTION	336
Přehled – ORGA-LINE pro TANDEMBOX intivo	347	Upevnění korpusových lišt – TIP-ON	521
Přehled – SERVO-DRIVE pro TANDEMBOX	477	Montáž, demontáž a seřízení	338
Přehled – TIP-ON pro TANDEMBOX	519	Přehled – pomůcky pro zpracování	705
Příslušenství – ocelová zadní stěna	332	Další technické informace	804
Příslušenství	333		

Infobox

Doporučujeme Vám plánování korpusů s testem pro zjištění případné kolize s DYNAPLAN na přiloženém DVD DYNALOG limited – bezplatně!

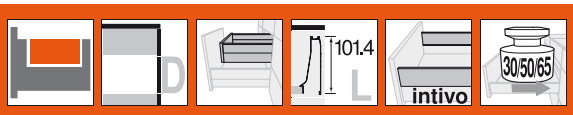

Vnitřní výsuv – BOXCAP – D



- Plný výsuv se skrytým vedením
- S BOXCAP
- TANDEM inside – pro lehký chod, po celou dobu životnosti nábytku
- Bočnice z oceli, hedvábně bílý (SW), ocel, terra černá (TS), nerez ocel (Inox)
- Montáž čela bez nářadí
- S integrovaným **BLUMOTION** pro měkké a tiché zavírání, možnost kombinovat se **SERVO-DRIVE**
- Nebo integrovaná funkce **TIP-ON** pro bezúchytková čela

Potřebný prostor

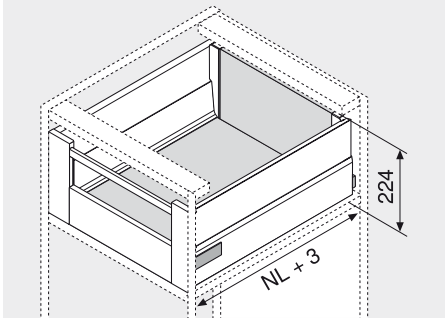

NL Jmenovitá délka

Informace k objednávce

1 Korpusové lišty vlevo/vpravo

Jmenovitá délka NL	BLUMOTION * 30 kg	50 kg	65 kg	TIP-ON ** 20 kg	30 kg	50 kg
270 mm	558.2701B			559.2701T		
300 mm	558.3001B			559.3001T		
350 mm	558.3501B01				559.3501T	
400 mm	558.4001B01				559.4001T	
450 mm	558.4501B01	559.4501B	556.4501B			559.4501T
500 mm	558.5001B	559.5001B	556.5001B			559.5001T
550 mm	558.5501B	559.5501B	556.5501B			559.5501T
600 mm		559.6001B	556.6001B			559.6001T
650 mm		559.6501B	556.6501B			559.6501T

* Vhodné pro SERVO-DRIVE

** Informace k objednávání viz. TIP-ON pro TANDEMBOX

2 Bočnice a krytky vlevo/vpravo

Jmenovitá délka NL	SW	TS	Inox
270 mm	358L2702SA2		358L2702IA2
300 mm	358L3002SA2		358L3002IA2
350 mm	358L3502SA2		358L3502IA2
400 mm	358L4002SA2		358L4002IA2
450 mm	358L4502SA2		358L4502IA2
500 mm	358L5002SA2		358L5002IA2
550 mm	358L5502SA2		358L5502IA2
600 mm	359L6002SA2		359L6002IA2
650 mm	359L6502SA2		359L6502IA2

Krytky je možné individuálně potiskнout od množství 1000 ks

9 BOXCAP vlevo/vpravo

Jmenovitá délka NL	SW	TS	Inox
270 mm	Z37L260S.D		Z37L260I.D
300 mm	Z37L290S.D		Z37L290I.D
350 mm	Z37L340S.D		Z37L340I.D
400 mm	Z37L390S.D		Z37L390I.D
450 mm	Z37L440S.D		Z37L440I.D
500 mm	Z37L490S.D		Z37L490I.D
550 mm	Z37L540S.D		Z37L540I.D
600 mm	Z37L590S.D		Z37L590I.D
650 mm	Z37L640S.D		Z37L640I.D

7 Příčný reling

Hedvábně bíl., terra čern., poniklovan.	ZRG.1046Z
Ke zkrácení, 1046 mm	
Přířez	Světlá šířka korpusu LW - 122 mm

3 Držák zad vlevo/vpravo

Hedvábně bíl., terra čern., poniklovan.	Z30D000SL
Ocel	

4 Držák čílka a krytky vlevo/vpravo

Hedvábně bíl., terra čern., poniklovan.	ZIF.82D0.01
Vč. držáku Z31A0008	

5 Přední díl bez drážky

Hedvábně bíl., terra čern., poniklovan.	Z31L1036A
Ke zkrácení, 1036 mm	
Přířez	Světlá šířka korpusu LW - 132 mm

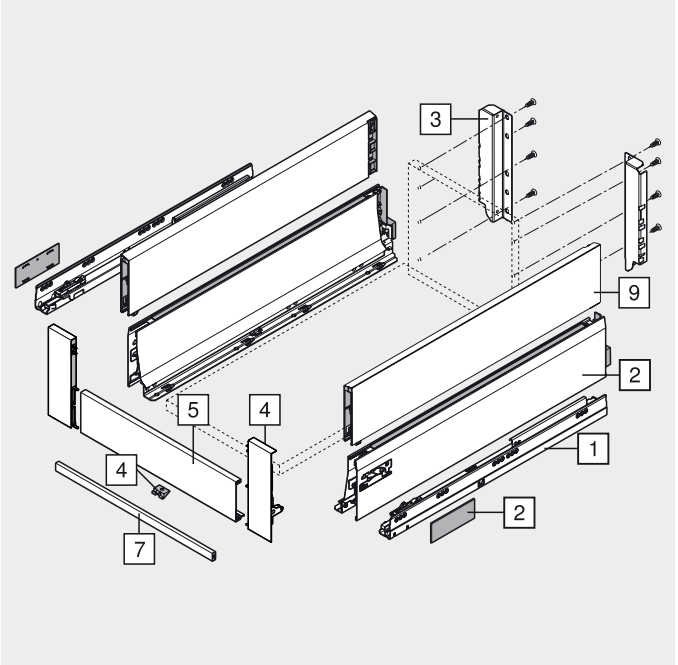

Vnitřní výsuv – BOXCAP – D

Plánování

Potřebný prostor v korpusu

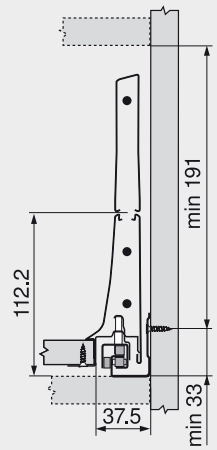

Konstrukční rozměry pro zadní stěnu

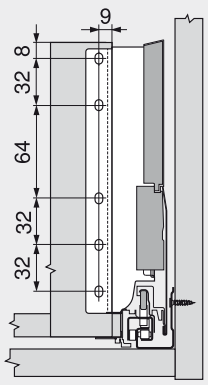

Pozice šroubů u korpusových lišt

Jmenovitá délka NL (mm)

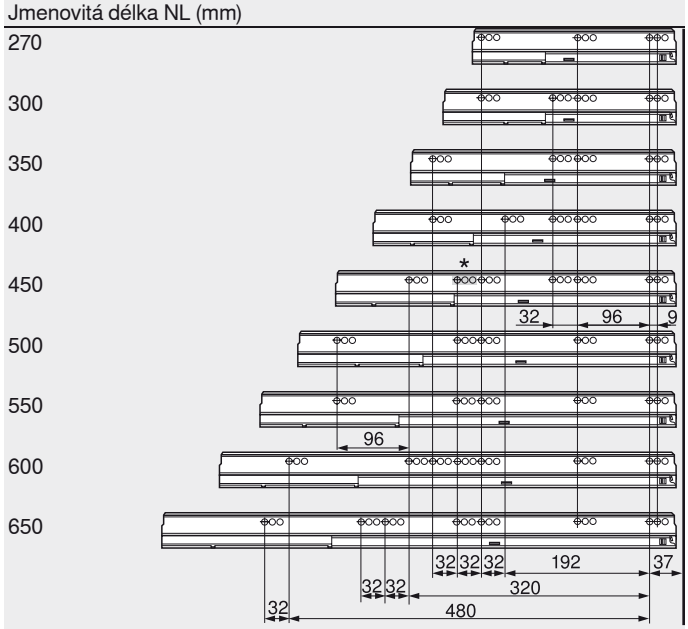

Min. světlá hloubka korpusu = jmenovitá délka NL + 3 mm
* Pouze u 558.4501B (30 kg)

Rozměry přířezů pro sílu dřevotřísky 16 mm

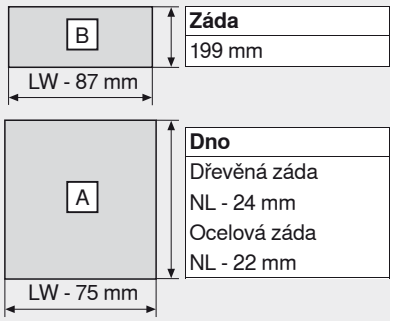

Záda	
199 mm	
Dno	
Dřevěná záda	
NL - 24 mm	
Ocelová záda	
NL - 22 mm	

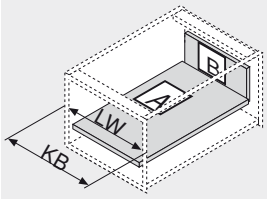

KB Šířka korpusu
LW Světlá šířka korpusu
NL Jmenovitá délka

Pokyny k bokům

Přehled – TANDEMBOX intivo – základní prvky	295	Upevnění korpusových lišt – BLUMOTION	336
Přehled – ORGA-LINE pro TANDEMBOX intivo	347	Upevnění korpusových lišt – TIP-ON	521
Přehled – SERVO-DRIVE pro TANDEMBOX	477	Montáž, demontáž a seřízení	338
Přehled – TIP-ON pro TANDEMBOX	519	Přehled – pomůcky pro zpracování	705
Příslušenství – ocelová zadní stěna	332	Další technické informace	804
Příslušenství	333		

Infobox
Doporučujeme Vám plánování korpusů s testem pro zjištění případné kolize s DYNAPLAN na přiloženém DVD DYNALOG limited – bezplatně!

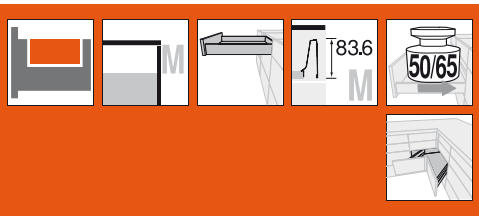

Zásuvka – M



- Strhující a nadšení budící funkce otvírání a zavírání se SYNCROMOTION
- Využití standardních čel
- TANDEM inside – pro lehký chod, po celou dobu životnosti nábytku
- Bočnice z oceli, hedvábně bílý (SW), ocel, terra černá (TS), nerez ocel (Inox)
- Nastavení čela ve dvou směrech
- S integrovaným **BLUMOTION** pro měkké a tiché zavírání

Potřebný prostor

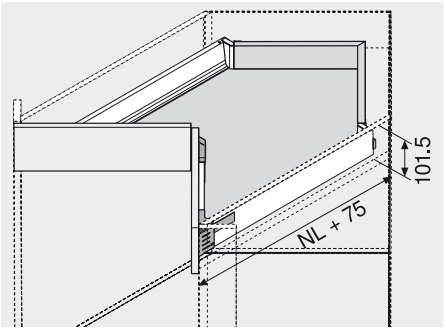

NL Jmenovitá délka

Informace k objednávce

1	Korpusové lišty vlevo/vpravo	
	BLUMOTION	
Jmenovitá délka NL	50 kg	65 kg
600 mm	559.6001B	556.6001B
650 mm	559.6501B	556.6501B

2	Bočnice a krytky vlevo/vpravo		
Jmenovitá délka NL	SW	TS	Inox
600 mm	359M6002SA		359M6002IA
650 mm	359M6502SA		359M6502IA

Krytky je možné individuálně potisknout od množství 1000 ks

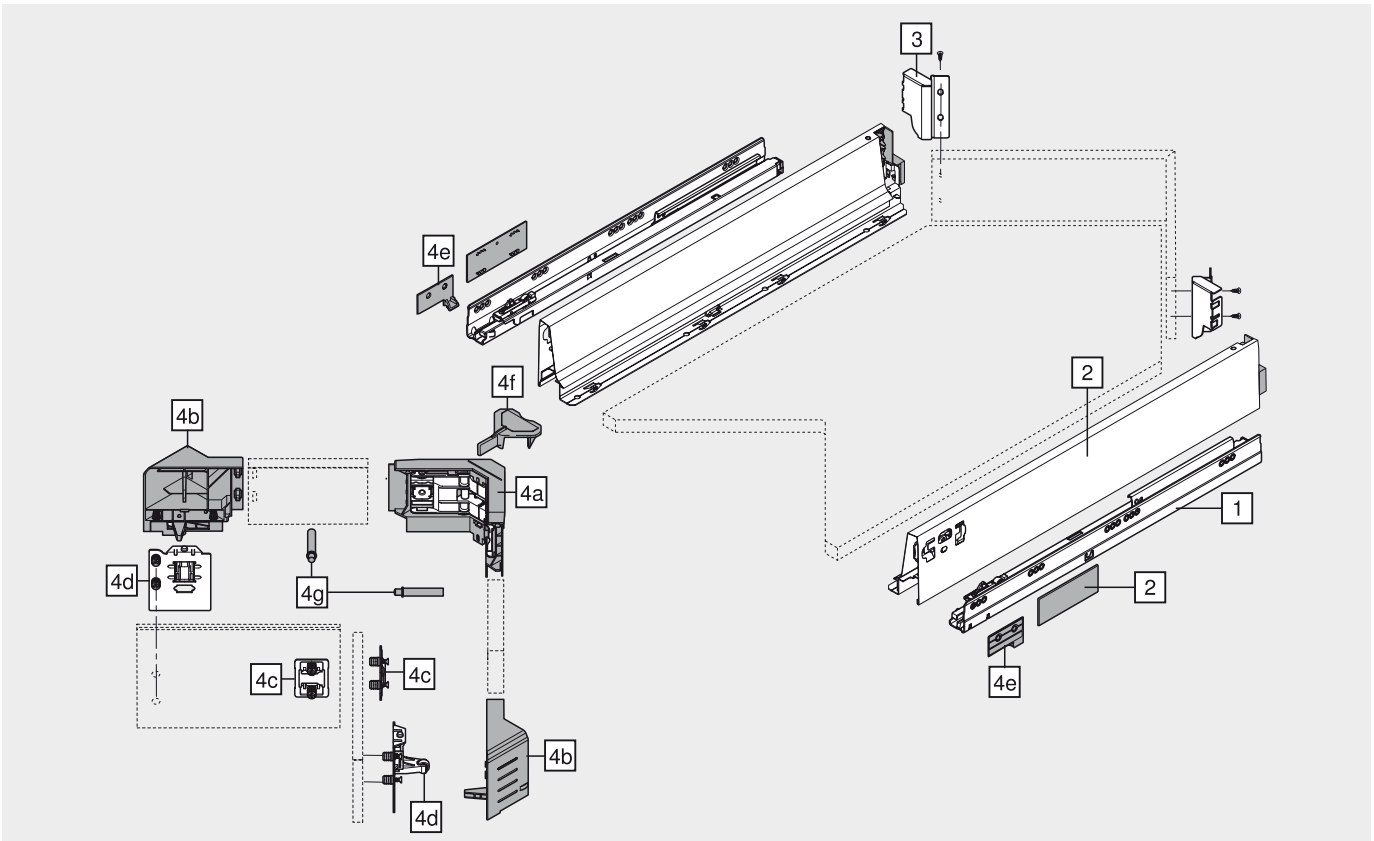

Zásuvka – M

Informace k objednávce

3	**Rohový držák zad vlevo/vpravo**	
	Hedvábně bíl., terra čern., poniklovan.	Z30M000S.45
	Ocel	

4	**Sada SYNCROMOTION**	
	Hedvábně bíl., RAL 7037 (prachově) šed.	Z33M00E0A6

Složení:

4a	**Čelní kování a kování Syncro**	
	Hedvábně bíl., RAL 7037 (prachově) šed.	1 x
4b	**Rohový a čelní díl vlevo/vpravo**	
	Hedvábně bíl., RAL 7037 (prachově) šed.	1 x
4c	**Upevnění čela Syncro**	
		2 x
4d	**Upevnění čela Roll vlevo/vpravo**	
		1 x
4e	**Kulisa vlevo/vpravo**	
		1 x
4f	**Šablona na lícování mezer 4 mm**	
	Oranžová	1 x
4g	**BLUMOTION**	
	RAL 7037 (prachově) šed.	2 x
4h	**Šroub se zápustnou hlavou M5 x 25**	
		2 x
4i	**Šroub do plastu 4.8 x 30**	
		3 x

Plánování

Pro plánování používejte prosím náš software **DYNALOG!**

Pokyny k bokům

Přehled – TANDEMBOX intivo – základní prvky 295
Přehled – ORGA-LINE pro TANDEMBOX intivo 347
Přehled – SERVO-DRIVE pro TANDEMBOX 477
Příslušenství 333
Upevnění korpusových lišt – BLUMOTION 336
Montáž, demontáž a seřízení 338
Přehled – pomůcky pro zpracování 705
Další technické informace 804

Infobox

Doporučujeme Vám plánování korpusů s testem pro zjištění případné kolize s DYNAPLAN na přiloženém DVD DYNALOG limited – bezplatně!

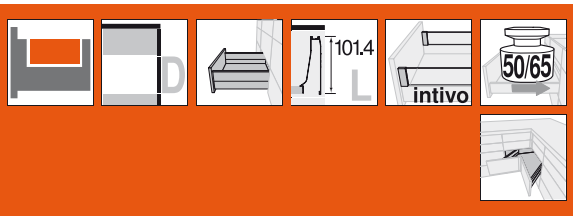

Čelní výsuv – BOXCOVER – D



- Strhující a nadšení budící funkce otvírání a zavírání se SYNCROMOTION
- Využití standardních čel
- S BOXCOVER a zásuvným prvkem
- TANDEM inside – pro lehký chod, po celou dobu životnosti nábytku
- Bočnice z oceli, hedvábně bílý (SW), ocel, terra černá (TS), nerez ocel (Inox)
- Nastavení čela ve dvou směrech
- S integrovaným **BLUMOTION** pro měkké a tiché zavírání

Potřebný prostor

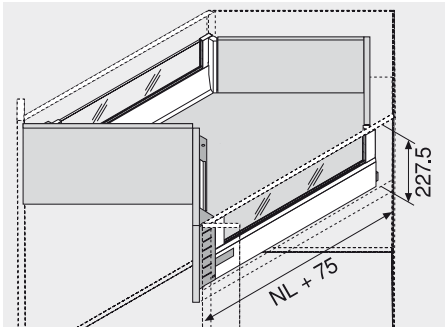

NL Jmenovitá délka

Informace k objednávce

1	Korpusové lišty vlevo/vpravo	
	BLUMOTION	
Jmenovitá délka NL	50 kg	65 kg
600 mm	559.6001B	556.6001B
650 mm	559.6501B	556.6501B

2	Bočnice a krytky vlevo/vpravo		
Jmenovitá délka NL	SW	TS	Inox
600 mm	359L6002SA2		359L6002IA2
650 mm	359L6502SA2		359L6502IA2

Krytky je možné individuálně potisknout od množství 1000 ks

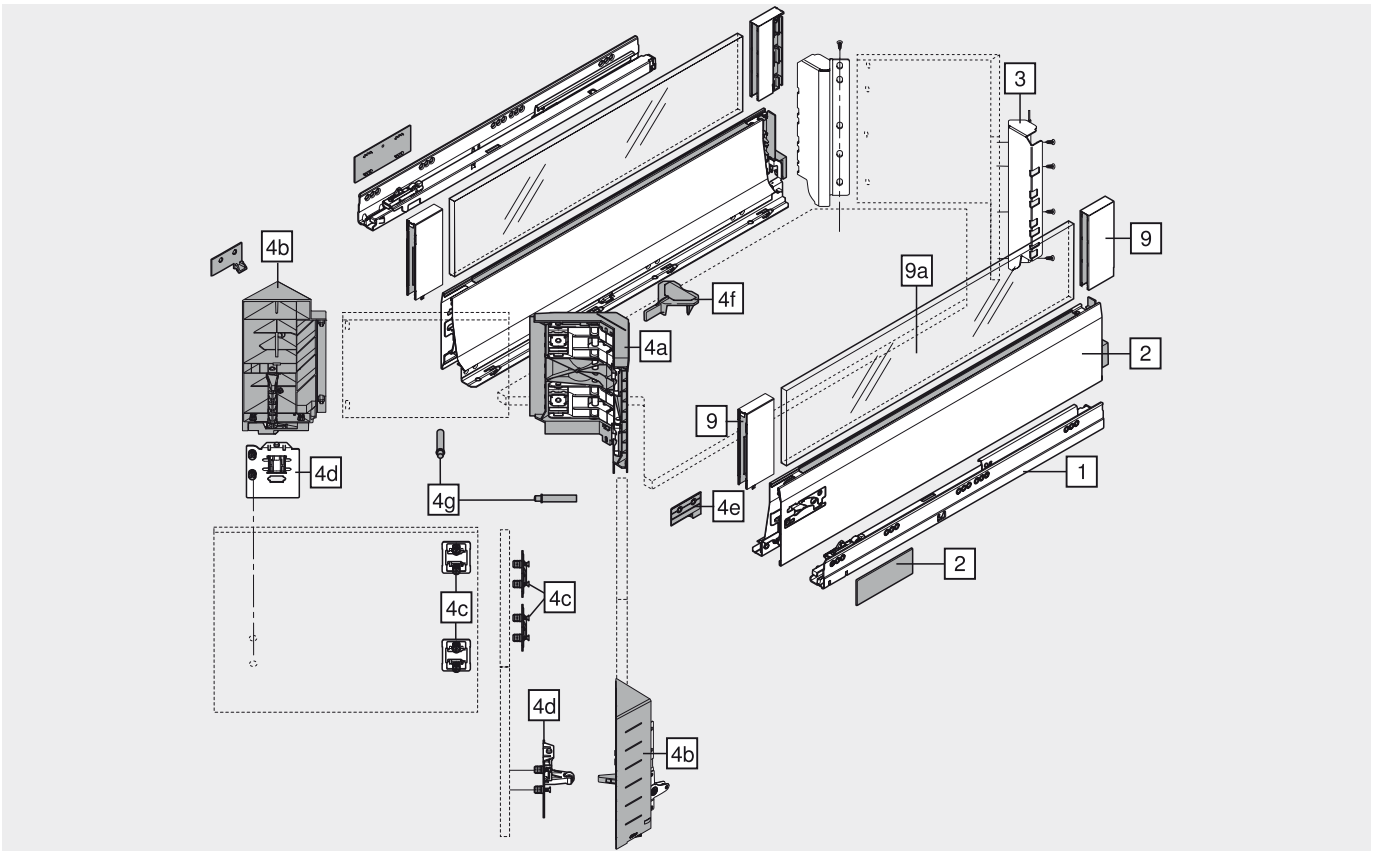

Čelní výsuv – BOXCOVER – D

Informace k objednávce

9	BOXCOVER vlevo/vpravo		
	SW	TS	Inox
	Z36L002G.S		Z36L002G.I

9a	**Zásuvný prvek ze skla (boční)**	
	Sklo	Z37GxxxD

3	**Rohový držák zad vlevo/vpravo**	
	Hedvábně bíl., terra čern., poniklovan.	Z30D000SL45
	Ocel	

4	**Sada SYNCROMOTION**	
	Hedvábně bíl., RAL 7037 (prachově) šed.	Z33D0L00A6

Složení:		
4a	**Čelní kování a kování Syncro**	
	Hedvábně bíl., RAL 7037 (prachově) šed.	1 x
4b	**Rohový a čelní díl vlevo/vpravo**	
	Hedvábně bíl., RAL 7037 (prachově) šed.	1 x
4c	**Upevnění čela Syncro**	
		4 x
4d	**Upevnění čela Roll vlevo/vpravo**	
		1 x
4e	**Kulisa vlevo/vpravo**	
		1 x
4f	**Šablona na lícování mezer 4 mm**	
	Oranžová	1 x
4g	**BLUMOTION**	
	RAL 7037 (prachově) šed.	2 x
4h	**Šroub se zápustnou hlavou M5 x 25**	
		2 x
4i	**Šroub do plastu 4.8 x 30**	
		3 x

Plánování

Pro plánování používejte prosím náš software **DYNALOG!**

Pokyny k bokům

Přehled – TANDEMBOX intivo – základní prvky	295	Upevnění korpusových lišt – BLUMOTION	336
Přehled – ORGA-LINE pro TANDEMBOX intivo	347	Montáž, demontáž a seřízení	338
Přehled – SERVO-DRIVE pro TANDEMBOX	477	Přehled – pomůcky pro zpracování	705
Zásuvný prvek	330	Další technické informace	804
Přířezy pro zásuvný prvek	305		
Příslušenství	333		

Infobox

Doporučujeme Vám plánování korpusů s testem pro zjištění případné kolize s DYNAPLAN na přiloženém DVD DYNALOG limited – bezplatně!

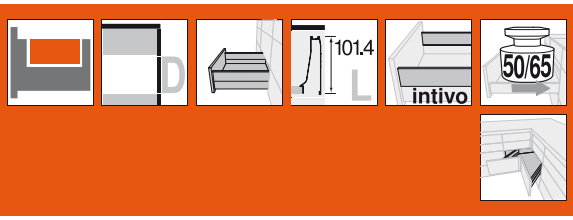

Čelní výsuv – BOXCAP – D



- Strhující a nadšení budící funkce otvírání a zavírání se SYNCROMOTION
- Využití standardních čel
- S BOXCAP
- TANDEM inside – pro lehký chod, po celou dobu životnosti nábytku
- Bočnice z oceli, hedvábně bílý (SW), ocel, terra černá (TS), nerez ocel (Inox)
- Nastavení čela ve dvou směrech
- S integrovaným **BLUMOTION** pro měkké a tiché zavírání

Potřebný prostor

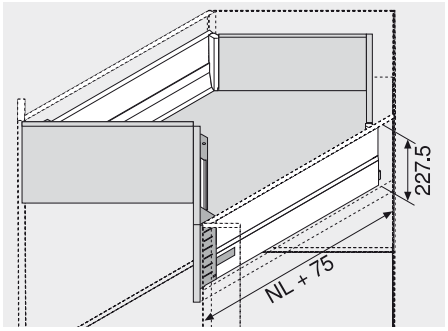

NL Jmenovitá délka

Informace k objednávce

1	Korpusové lišty vlevo/vpravo	
	BLUMOTION	
Jmenovitá délka NL	50 kg	65 kg
600 mm	559.6001B	556.6001B
650 mm	559.6501B	556.6501B

2	Bočnice a krytky vlevo/vpravo		
Jmenovitá délka NL	SW	TS	Inox
600 mm	359L6002SA2		359L6002IA2
650 mm	359L6502SA2		359L6502IA2

Krytky je možné individuálně potisknout od množství 1000 ks

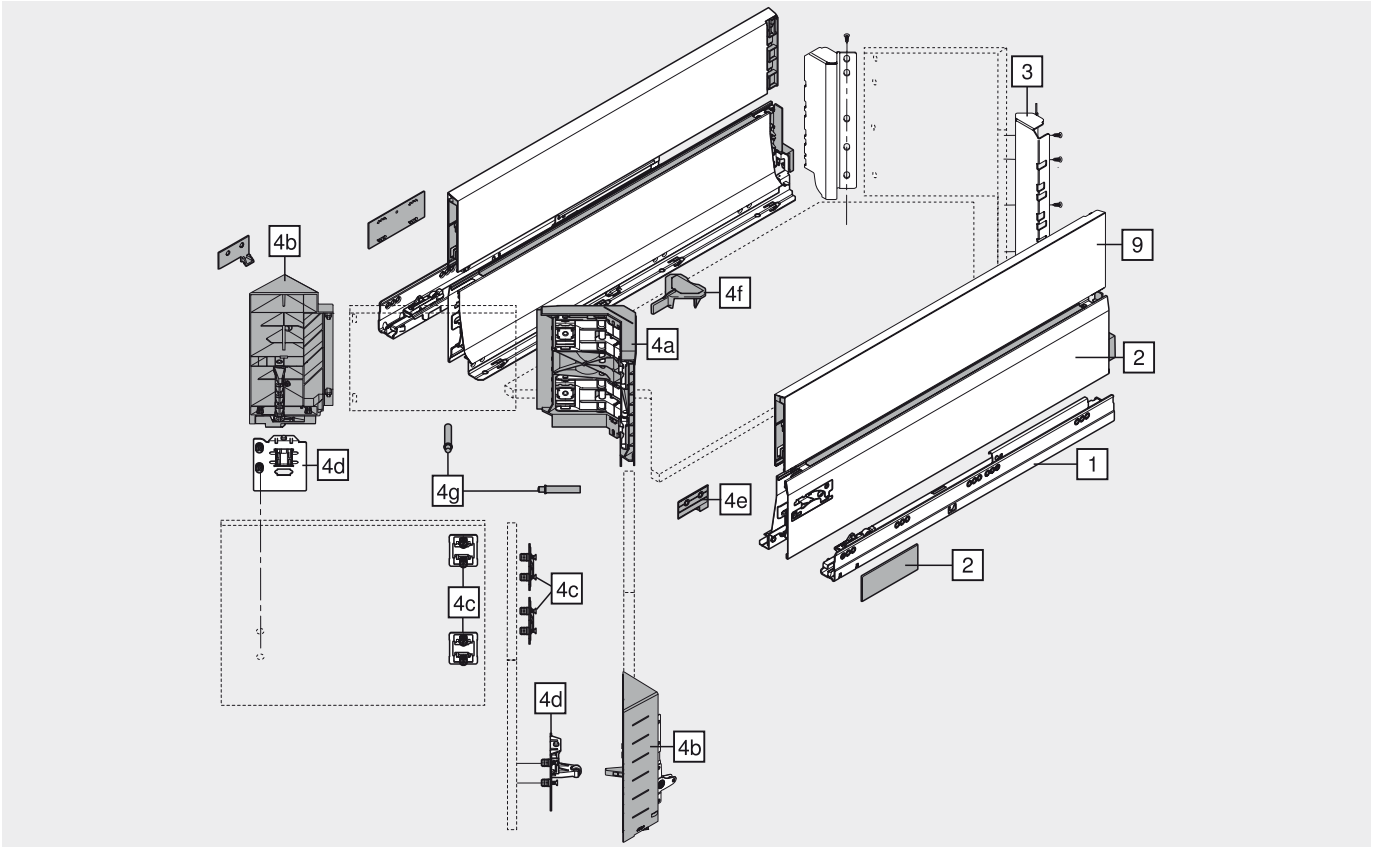

Čelní výsuv – BOXCAP – D

Informace k objednávce

9	BOXCAP vlevo/vpravo		
Jmenovitá délka NL	SW	TS	Inox
600 mm	Z37L590S.D		Z37L590I.D
650 mm	Z37L640S.D		Z37L640I.D

3	Rohový držák zad vlevo/vpravo	
	Hedvábně bíl., terra čern., poniklovan.	Z30D000SL45
	Ocel	

4	Sada SYNCROMOTION	
	Hedvábně bíl., RAL 7037 (prachově) šed.	Z33D0L00A6

Složení:		
4a	Čelní kování a kování Syncro	
	Hedvábně bíl., RAL 7037 (prachově) šed.	1 x
4b	Rohový a čelní díl vlevo/vpravo	
	Hedvábně bíl., RAL 7037 (prachově) šed.	1 x
4c	Upevnění čela Syncro	
		4 x
4d	Upevnění čela Roll vlevo/vpravo	
		1 x
4e	Kulisa vlevo/vpravo	
		1 x
4f	Šablona na lícování mezer 4 mm	
	Oranžová	1 x
4g	BLUMOTION	
	RAL 7037 (prachově) šed.	2 x
4h	Šroub se zápustnou hlavou M5 x 25	
		2 x
4i	Šroub do plastu 4.8 x 30	
		3 x

Plánování

Pro plánování používejte prosím náš software **DYNALOG!**

Pokyny k bokům

Přehled – TANDEMBOX intivo – základní prvky	295	Přehled – pomůcky pro zpracování	705
Přehled – ORGA-LINE pro TANDEMBOX intivo	347	Další technické informace	804
Přehled – SERVO-DRIVE pro TANDEMBOX	477		
Příslušenství	333		
Upevnění korpusových lišt – BLUMOTION	336		
Montáž, demontáž a seřízení	338		

Infobox

Doporučujeme Vám plánování korpusů s testem pro zjištění případné kolize s DYNAPLAN na přiloženém DVD DYNALOG limited – bezplatně!

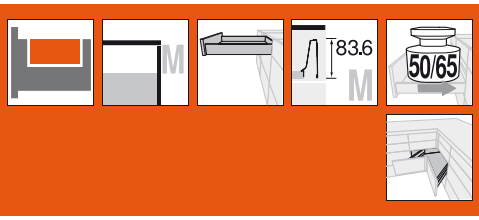

Zásuvka – M



- Využití speciálních čel
- TANDEM inside – pro lehký chod, po celou dobu životnosti nábytku
- Bočnice z oceli, hedvábně bílý (SW), ocel, terra černá (TS), nerez ocel (Inox)
- Nastavení čela ve dvou směrech
- S integrovaným **BLUMOTION** pro měkké a tiché zavírání, možnost kombinovat se **SERVO-DRIVE**
- Nebo integrovaná funkce **TIP-ON** pro bezúchytková čela

Potřebný prostor

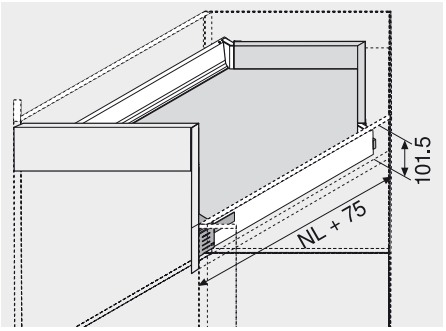

NL Jmenovitá délka

Informace k objednávce

1	Korpusové lišty vlevo/vpravo		
	BLUMOTION *		TIP-ON **
Jmenovitá délka NL	50 kg	65 kg	50 kg
600 mm	559.6001B	556.6001B	559.6001T
650 mm	559.6501B	556.6501B	559.6501T

* Vhodné pro SERVO-DRIVE

** Informace k objednávání viz. TIP-ON pro TANDEMBOX

2	Bočnice a krytky vlevo/vpravo		
Jmenovitá délka NL	SW	TS	Inox
600 mm	359M6002SA		359M6002IA
650 mm	359M6502SA		359M6502IA

Krytky je možné individuálně potiskнout od množství 1000 ks

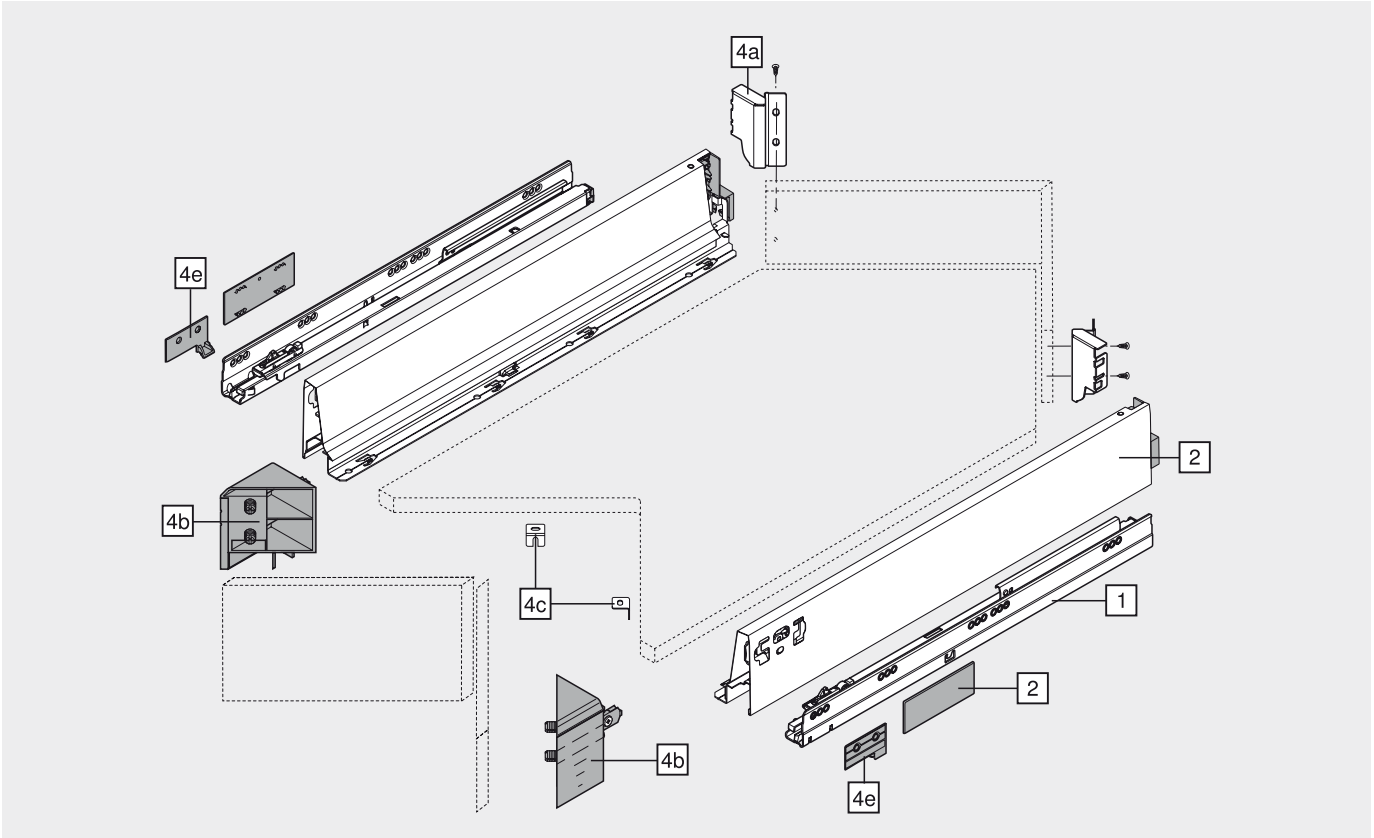

Zásuvka – M

Informace k objednávce

4	**Sada SPACE CORNER**	
Hedvábně bíl., terra čern., poniklovan.		ZSF.340E.M1

Složení:		
4a	**Rohový držák zad vlevo/vpravo**	
	Hedvábně bíl., terra čern., poniklovan.	1 x
4b	**Rohový a čelní díl vlevo/vpravo**	
	Hedvábně bíl., RAL 7037 (prachově) šed.	1 x
4c	**L-profil**	
	Pozink	2 x

Plánování

Pro plánování používejte prosím náš software **DYNALOG!**

Pokyny k bokům

Přehled – TANDEMBOX intivo – základní prvky	295
Přehled – ORGA-LINE pro TANDEMBOX intivo	347
Přehled – SERVO-DRIVE pro TANDEMBOX	477
Přehled – TIP-ON pro TANDEMBOX	519
Příslušenství	333
Upevnění korpusových lišt – BLUMOTION	336
Upevnění korpusových lišt – TIP-ON	521
Montáž, demontáž a seřízení	338
Přehled – pomůcky pro zpracování	705
Další technické informace	804

Infobox

Doporučujeme Vám plánování korpusů s testem pro zjištění případné kolize s DYNAPLAN na přiloženém DVD DYNALOG limited – bezplatně!

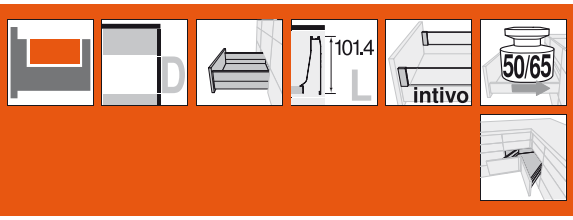

Čelní výsuv – BOXCOVER – D



- Využití speciálních čel
- S BOXCOVER a zásuvným prvkem
- TANDEM inside – pro lehký chod, po celou dobu životnosti nábytku
- Bočnice z oceli, hedvábně bílý (SW), ocel, terra černá (TS), nerez ocel (Inox)
- Nastavení čela ve dvou směrech
- S integrovaným **BLUMOTION** pro měkké a tiché zavírání, možnost kombinovat se **SERVO-DRIVE**
- Nebo integrovaná funkce **TIP-ON** pro bezúchytková čela

Potřebný prostor

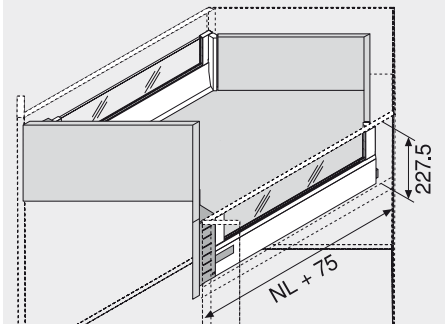

NL Jmenovitá délka

Informace k objednávce

1	Korpusové lišty vlevo/vpravo		
	BLUMOTION *		TIP-ON **
Jmenovitá délka NL	50 kg	65 kg	50 kg
600 mm	559.6001B	556.6001B	559.6001T
650 mm	559.6501B	556.6501B	559.6501T

* Vhodné pro SERVO-DRIVE

** Informace k objednávání viz. TIP-ON pro TANDEMBOX

2	Bočnice a krytky vlevo/vpravo		
Jmenovitá délka NL	SW	TS	Inox
600 mm	359L6002SA2		359L6002IA2
650 mm	359L6502SA2		359L6502IA2

Krytky je možné individuálně potiskнout od množství 1000 ks

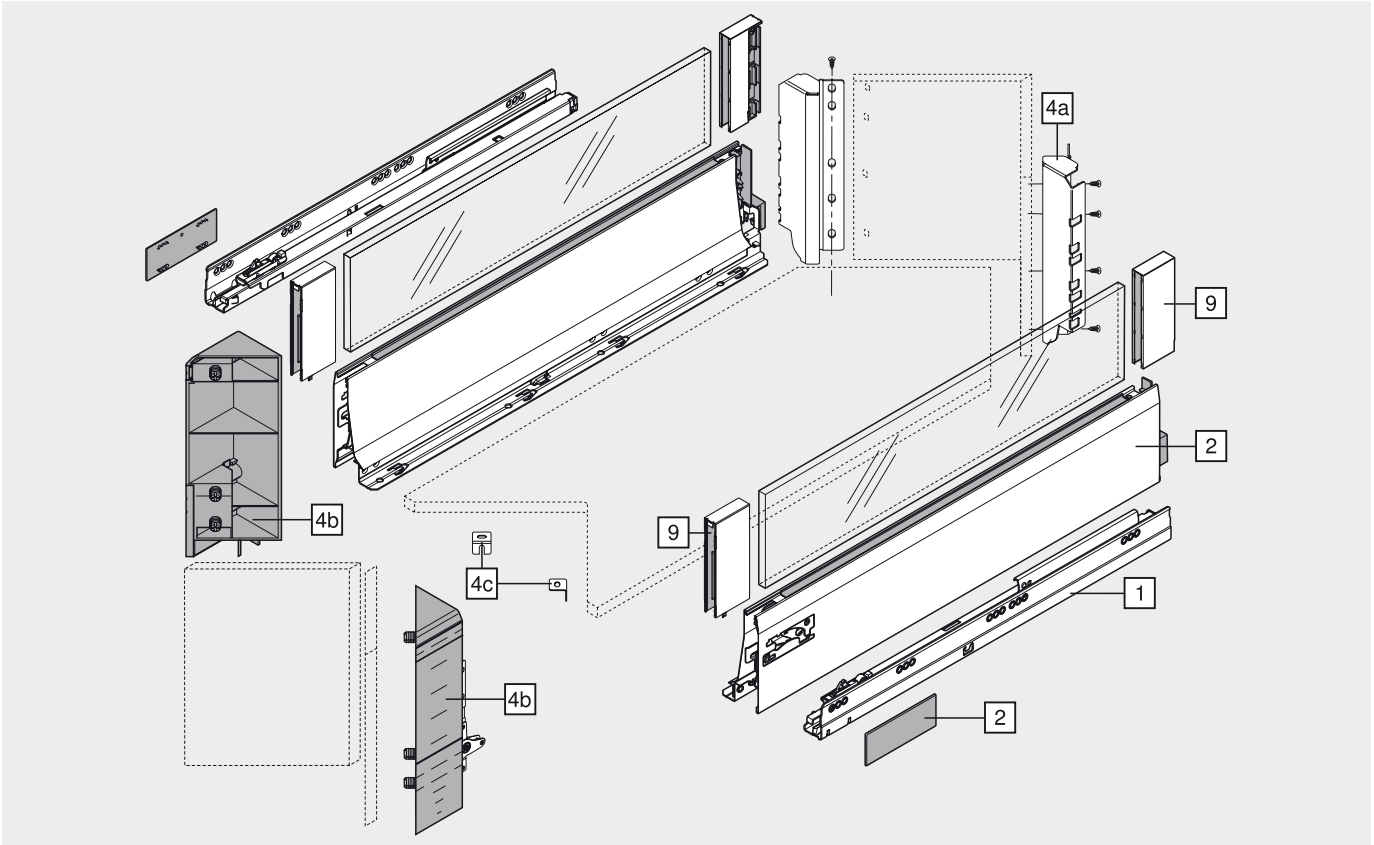

Čelní výsuv – BOXCOVER – D

Informace k objednávce

9	BOXCOVER vlevo/vpravo		
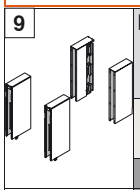	SW	TS	Inox
	Z36L002G.S		Z36L002G.I

9a	Zásuvný prvek ze skla (boční)	
	Sklo	Z37GxxxD

4	Sada SPACE CORNER	
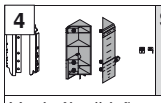	Hedvábně bíl., terra čern., poniklovan.	ZSF.535E.D

Složení:

	**4a Rohový držák zad vlevo/vpravo**	
	Hedvábně bíl., terra čern., poniklovan.	1 x
	**4b Rohový a čelní díl vlevo/vpravo**	
	Hedvábně bíl., RAL 7037 (prachově) šed.	1 x
	**4c L-profil**	
	Pozink	2 x

Plánování

Pro plánování používejte prosím náš software **DYNALOG!**

Pokyny k bokům

Přehled – TANDEMBOX intivo – základní prvky	295	
Přehled – ORGA-LINE pro TANDEMBOX intivo	347	
Přehled – SERVO-DRIVE pro TANDEMBOX	477	
Přehled – TIP-ON pro TANDEMBOX	519	
Zásuvný prvek	330	
Přířezy pro zásuvný prvek	305	
Příslušenství	333	
Upevnění korpusových lišt – BLUMOTION	336	
Upevnění korpusových lišt – TIP-ON	521	
Montáž, demontáž a seřízení	338	
Přehled – pomůcky pro zpracování	705	
Další technické informace	804	

Infobox

Doporučujeme Vám plánování korpusů s testem pro zjištění případné kolize s DYNAPLAN na přiloženém DVD DYNALOG limited – bezplatně!

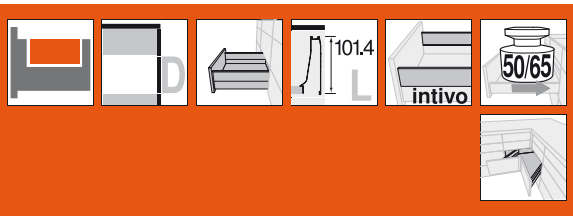

Čelní výsuv – BOXCAP – D



- Využití speciálních čel
- S BOXCAP
- TANDEM inside – pro lehký chod, po celou dobu životnosti nábytku
- Bočnice z oceli, hedvábně bílý (SW), ocel, terra černá (TS), nerez ocel (Inox)
- Nastavení čela ve dvou směrech
- S integrovaným **BLUMOTION** pro měkké a tiché zavírání, možnost kombinovat se **SERVO-DRIVE**
- Nebo integrovaná funkce **TIP-ON** pro bezúchytková čela

Potřebný prostor

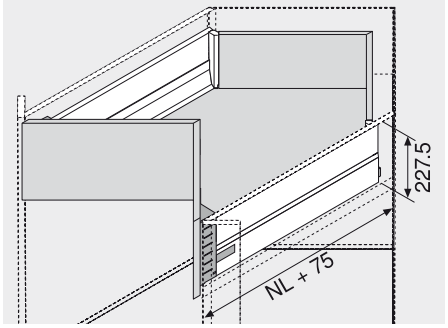

NL Jmenovitá délka

Informace k objednávce

1	Korpusové lišty vlevo/vpravo		
	BLUMOTION *		TIP-ON **
Jmenovitá délka NL	50 kg	65 kg	50 kg
600 mm	559.6001B	556.6001B	559.6001T
650 mm	559.6501B	556.6501B	559.6501T

* Vhodné pro SERVO-DRIVE

** Informace k objednávání viz. TIP-ON pro TANDEMBOX

2	Bočnice a krytky vlevo/vpravo		
Jmenovitá délka NL	SW	TS	Inox
600 mm	359L6002SA2		359L6002IA2
650 mm	359L6502SA2		359L6502IA2

Krytky je možné individuálně potiskнout od množství 1000 ks

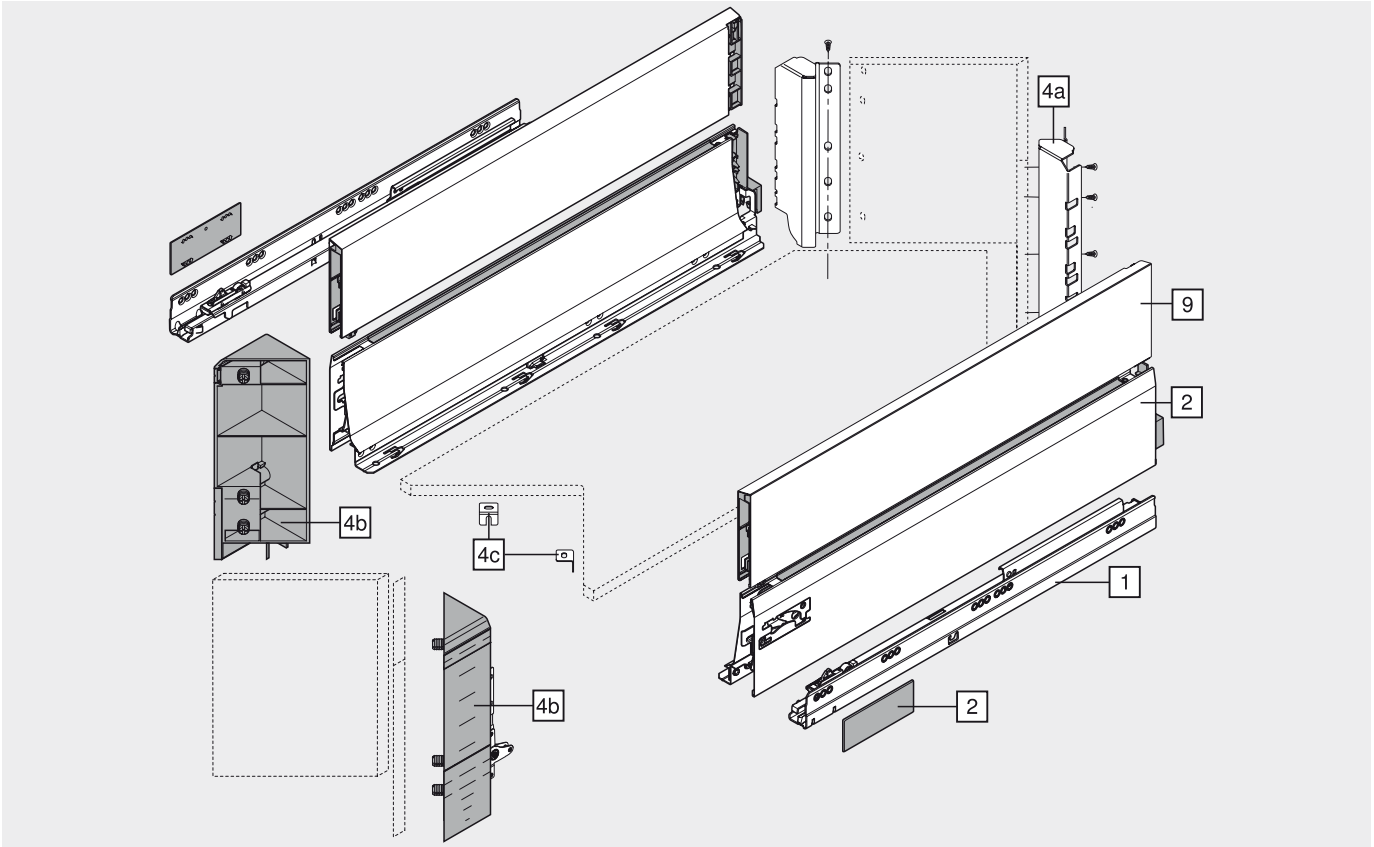

Čelní výsuv – BOXCAP – D

Informace k objednávce

9	BOXCAP vlevo/vpravo		
Jmenovitá délka NL	**SW**	**TS**	**Inox**
600 mm	Z37L590S.D		Z37L590I.D
650 mm	Z37L640S.D		Z37L640I.D

4	Sada SPACE CORNER	
Hedvábně bíl., terra čern., poniklovan.		ZSF.535E.D

Složení:

4a	**Rohový držák zad vlevo/vpravo**	
	Hedvábně bíl., terra čern., poniklovan.	1 x
4b	**Rohový a čelní díl vlevo/vpravo**	
	Hedvábně bíl., RAL 7037 (prachově) šed.	1 x
4c	**L-profil**	
	Pozink	2 x

Plánování

Pro plánování používejte prosím náš software **DYNALOG!**

Pokyny k bokům

Přehled – TANDEMBOX intivo – základní prvky	295	Upevnění korpusových lišt – BLUMOTION	336
Přehled – ORGA-LINE pro TANDEMBOX intivo	347	Upevnění korpusových lišt – TIP-ON	521
Přehled – SERVO-DRIVE pro TANDEMBOX	477	Montáž, demontáž a seřízení	338
Přehled – TIP-ON pro TANDEMBOX	519	Přehled – pomůcky pro zpracování	705
Příslušenství	333	Další technické informace	804

Infobox

Doporučujeme Vám plánování korpusů s testem pro zjištění případné kolize s DYNAPLAN na přiloženém DVD DYNALOG limited – bezplatně!

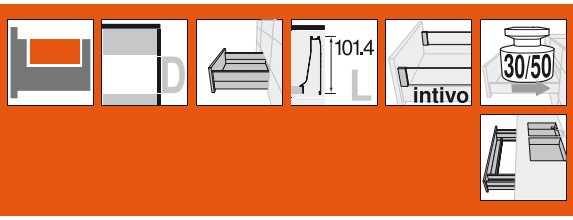

Čelní výsuv – BOXCOVER – D



- Plný výsuv se skrytým vedením
- S BOXCOVER a zásuvným prvkem
- TANDEM inside – pro lehký chod, po celou dobu životnosti nábytku
- Bočnice z oceli, hedvábně bílý (SW), ocel, terra černá (TS), nerez ocel (Inox)
- S bočnicemi dřezu a distančním dílem pro optimální využití úložného prostoru
- Nastavení čela ve třech směrech
- S integrovaným **BLUMOTION** pro měkké a tiché zavírání, možnost kombinovat se **SERVO-DRIVE**
- Nebo integrovaná funkce **TIP-ON** pro bezúchytková čela

Potřebný prostor

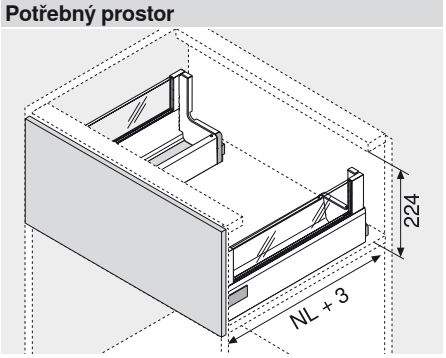

NL Jmenovitá délka

Informace k objednávce

1 Korpusové lišty vlevo/vpravo

Jmenovitá délka NL	BLUMOTION * 30 kg	BLUMOTION * 50 kg	TIP-ON ** 50 kg
450 mm	558.4501B01		559.4501T
500 mm	558.5001B		559.5001T
550 mm	558.5501B		559.5501T
600 mm		559.6001B	559.6001T
650 mm		559.6501B	559.6501T

* Vhodné pro SERVO-DRIVE

** Informace k objednávání viz. TIP-ON pro TANDEMBOX

2 Bočnice a krytky vlevo/vpravo

Jmenovitá délka NL	SW	TS	Inox
450 mm	358L4502SA2		358L4502IA2
500 mm	358L5002SA2		358L5002IA2
550 mm	358L5502SA2		358L5502IA2
600 mm	359L6002SA2		359L6002IA2
650 mm	359L6502SA2		359L6502IA2

Krytky je možné individuálně potiskovat od množství 1000 ks

11 Dřezové bočnice vlevo/vpravo

Jmenovitá délka NL	SW	TS	Inox
450 mm	358M4504SG		358M4504IG
500 mm	358M5004SG		358M5004IG
550 mm	358M5504SG		358M5504IG
600 mm	358M6004SG		358M6004IG
650 mm	358M6504SG		358M6504IG

9 BOXCOVER vlevo/vpravo

SW	TS	Inox
	Z36L002G.S	Z36L002G.I

9a Zásuvný prvek ze skla (boční)

Sklo	Z37GxxxD

3 Ocelová zadní stěna profil L vlevo/vpravo

Hedvábně bíl., terra čern., poniklovan.	Z30D120S.6S
Ocel	

4 Čelní kování

Verze s vruty	2 x	ZSF.5220
Verze EXPANDO	2 x	ZSF.532E

12 Držák zad vlevo/vpravo

Hedvábně bíl., terra čern., poniklovan.	Z30N000S.04
Ocel	

13 Adaptér vlevo/vpravo

RAL 7037 (prachově) šed.	Z30N0002.6Z
Plast	

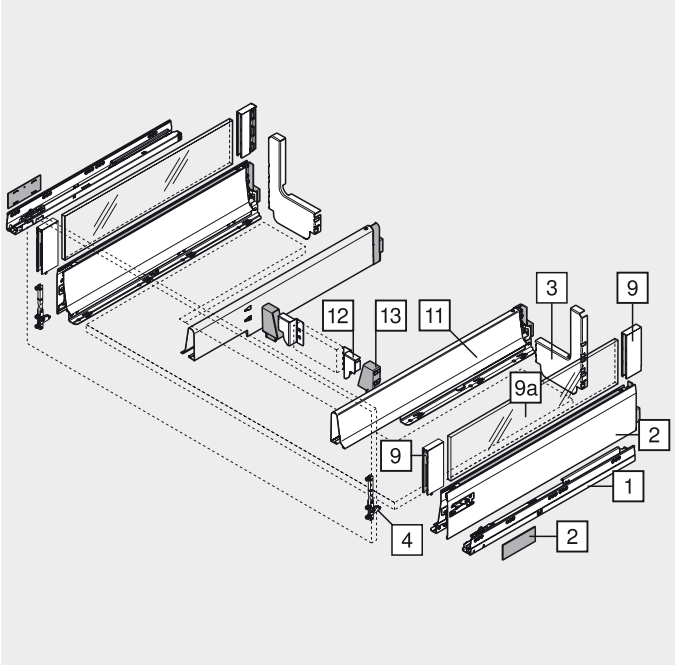

Čelní výsuv – BOXCOVER – D

Plánování

Potřebný prostor v korpusu

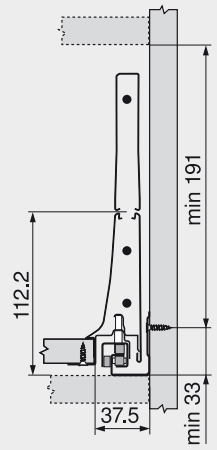

Konstrukční rozměry pro montáž čela vruty

FA Přesah čela

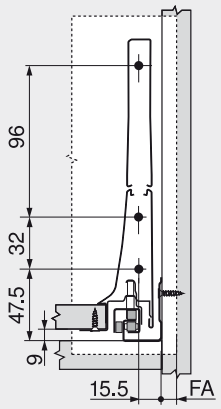

Vrtání čela pro montáž technikou EXPANDO

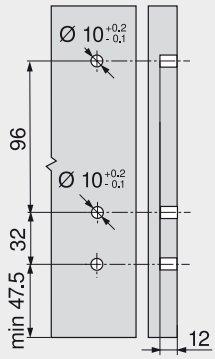

Pozice šroubů u korpusových lišt

Jmenovitá délka NL (mm)

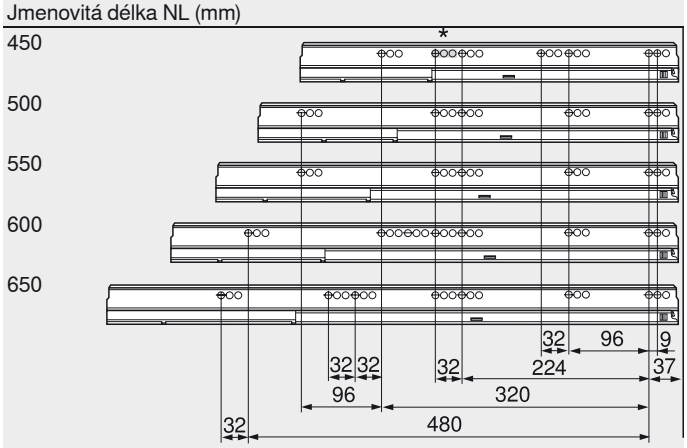

Montážní míry pro mezikus

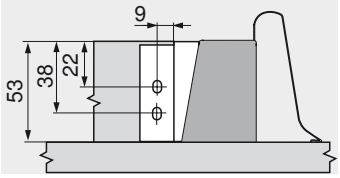

Rozměry přířezů pro sílu dřevotřísky 16 mm

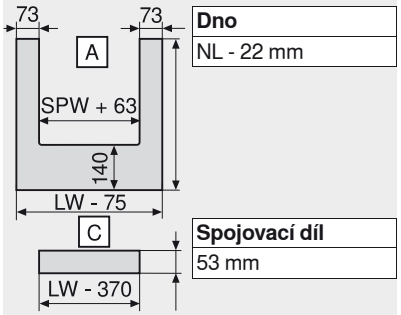

Dno
NL - 22 mm

Spojovací díl
53 mm

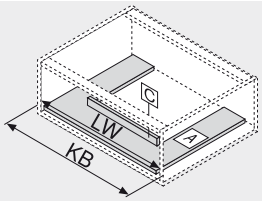

KB Šířka korpusu
LW Světlá šířka korpusu
NL Jmenovitá délka
SPW Světlá šířka mezi bočnicemi dřezu

Min. světlá hloubka korpusu = jmenovitá délka NL + 3 mm
* Pouze u 558.4501B (30 kg)

Pokyny k bokům

Přehled – TANDEMBOX intivo – základní prvky	295	Příslušenství	333
Přehled – ORGA-LINE pro TANDEMBOX intivo	347	Upevnění korpusových lišt – BLUMOTION	336
Přehled – SERVO-DRIVE pro TANDEMBOX	477	Upevnění korpusových lišt – TIP-ON	521
Přehled – TIP-ON pro TANDEMBOX	519	Montáž, demontáž a seřízení	338
Zásuvný prvek	330	Přehled – pomůcky pro zpracování	705
Přířezy pro zásuvný prvek	305	Další technické informace	804

Infobox

Doporučujeme Vám plánování korpusů s testem pro zjištění případné kolize s DYNAPLAN na přiloženém DVD DYNALOG limited – bezplatně!

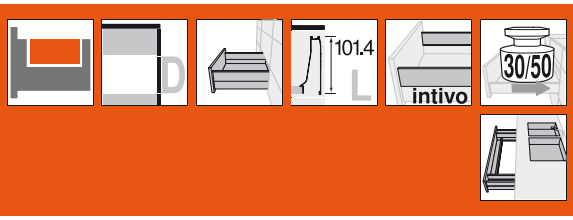

Čelní výsuv – BOXCAP – D



- Plný výsuv se skrytým vedením
- S BOXCAP
- TANDEM inside – pro lehký chod, po celou dobu životnosti nábytku
- Bočnice z oceli, hedvábně bílý (SW), ocel, terra černá (TS), nerez ocel (Inox)
- S bočnicemi dřezu a distančním dílem pro optimální využití úložného prostoru
- Nastavení čela ve třech směrech
- S integrovaným **BLUMOTION** pro měkké a tiché zavírání, možnost kombinovat se **SERVO-DRIVE**
- Nebo integrovaná funkce **TIP-ON** pro bezúchytková čela

Potřebný prostor

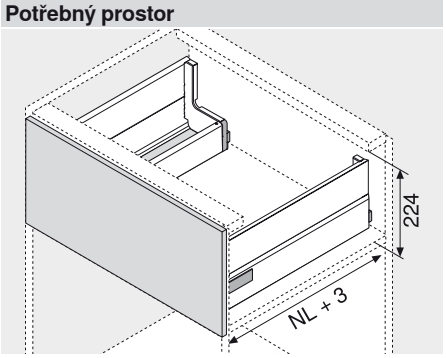

NL Jmenovitá délka

Informace k objednávce

1 Korpusové lišty vlevo/vpravo

Jmenovitá délka NL	BLUMOTION * 30 kg	BLUMOTION * 50 kg	TIP-ON ** 50 kg
450 mm	558.4501B01		559.4501T
500 mm	558.5001B		559.5001T
550 mm	558.5501B		559.5501T
600 mm		559.6001B	559.6001T
650 mm		559.6501B	559.6501T

* Vhodné pro SERVO-DRIVE

** Informace k objednávání viz. TIP-ON pro TANDEMBOX

2 Bočnice a krytky vlevo/vpravo

Jmenovitá délka NL	SW	TS	Inox
450 mm	358L4502SA2		358L4502IA2
500 mm	358L5002SA2		358L5002IA2
550 mm	358L5502SA2		358L5502IA2
600 mm	359L6002SA2		359L6002IA2
650 mm	359L6502SA2		359L6502IA2

Krytky je možné individuálně potiskout od množství 1000 ks

11 Dřezové bočnice vlevo/vpravo

Jmenovitá délka NL	SW	TS	Inox
450 mm	358M4504SG		358M4504IG
500 mm	358M5004SG		358M5004IG
550 mm	358M5504SG		358M5504IG
600 mm	358M6004SG		358M6004IG
650 mm	358M6504SG		358M6504IG

9 BOXCAP vlevo/vpravo

Jmenovitá délka NL	SW	TS	Inox
450 mm	Z37L440S.D		Z37L440I.D
500 mm	Z37L490S.D		Z37L490I.D
550 mm	Z37L540S.D		Z37L540I.D
600 mm	Z37L590S.D		Z37L590I.D
650 mm	Z37L640S.D		Z37L640I.D

13 Adaptér vlevo/vpravo

RAL 7037 (prachově) šed.	Z30N0002.6Z
Plast	

3 Ocelová zadní stěna profil L vlevo/vpravo

Hedvábně bíl., terra čern., poniklovan.	Z30D120S.6S
Ocel	

4 Čelní kování

Verze s vruty	2 x	ZSF.5220
Verze EXPANDO	2 x	ZSF.532E

12 Držák zad vlevo/vpravo

Hedvábně bíl., terra čern., poniklovan.	Z30N000S.04
Ocel	

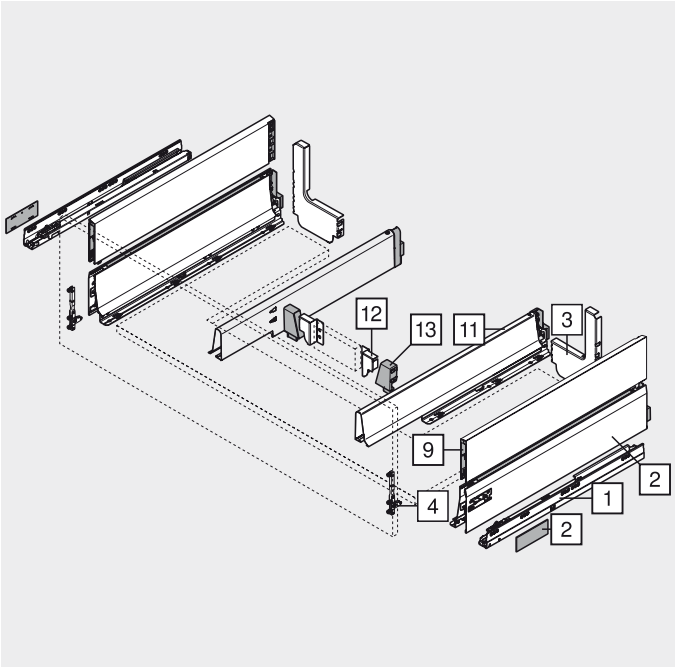

Čelní výsuv – BOXCAP – D

Plánování

Potřebný prostor v korpusu

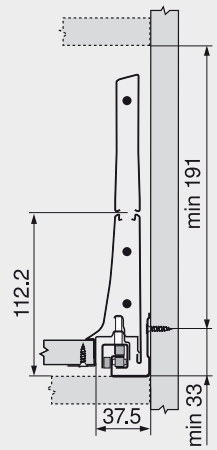

Konstrukční rozměry pro montáž čela vruty

FA Přesah čela

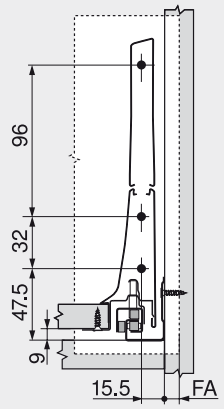

Vrtání čela pro montáž technikou EXPANDO

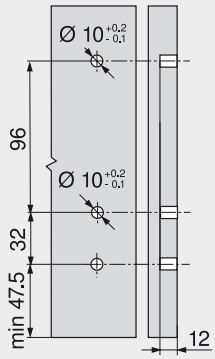

Pozice šroubů u korpusových lišt

Jmenovitá délka NL (mm)

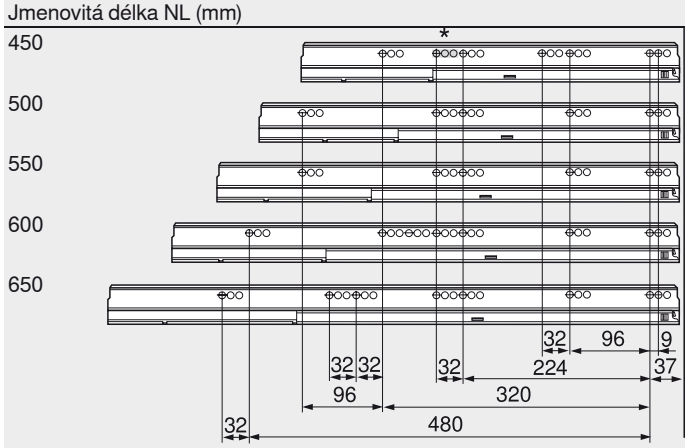

Montážní míry pro mezikus

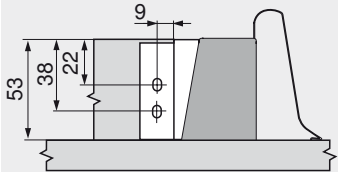

Rozměry přířezů pro sílu dřevotřísky 16 mm

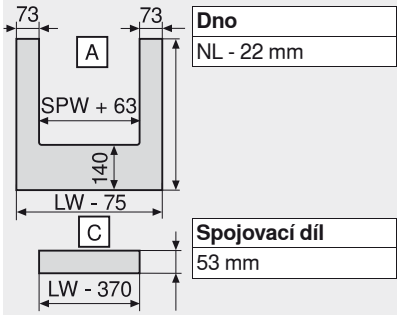

Dno	
NL - 22 mm	
Spojovací díl	
53 mm	

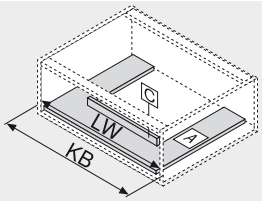

KB	Šířka korpusu
LW	Světlá šířka korpusu
NL	Jmenovitá délka
SPW	Světlá šířka mezi bočnicemi dřezu

Min. světlá hloubka korpusu = jmenovitá délka NL + 3 mm
* Pouze u 558.4501B (30 kg)

Pokyny k bokům

Přehled – TANDEMBOX intivo – základní prvky	295	Upevnění korpusových lišt – BLUMOTION	336
Přehled – ORGA-LINE pro TANDEMBOX intivo	347	Upevnění korpusových lišt – TIP-ON	521
Přehled – SERVO-DRIVE pro TANDEMBOX	477	Montáž, demontáž a seřízení	338
Přehled – TIP-ON pro TANDEMBOX	519	Přehled – pomůcky pro zpracování	705
Příslušenství	333	Další technické informace	804

Infobox

Doporučujeme Vám plánování korpusů s testem pro zjištění případné kolize s DYNAPLAN na přiloženém DVD DYNALOG limited – bezplatně!

Potravinová skříň s dvířky



- Potravinová skříň je vybavena vnitřními výsuvy; v horní oblasti policemi
- Dostatek prostoru a stability, rovněž pro velké a neskladné předměty
- Vnitřní dělení ORGA-LINE zajistí ve výsuvu pořádek a přehled
- Až o 55 % více úložného místa díky vyšším zadním a bočním stěnám
- Přístup – možný ze všech stran
- S integrovaným **BLUMOTION** pro měkké a tiché zavírání, možnost kombinovat se **SERVO-DRIVE**



Informace k objednávce

	Základní prvek	
Vnitřní výsuv	intivo	intivo
Doporučení k použití		
Vnitřní výsuv	306	310
Zásoby	346	346
Dveře	155°	
Závěsy CLIP top 155°	168	

Doporučené šířky korpusu: 450 - 600 mm

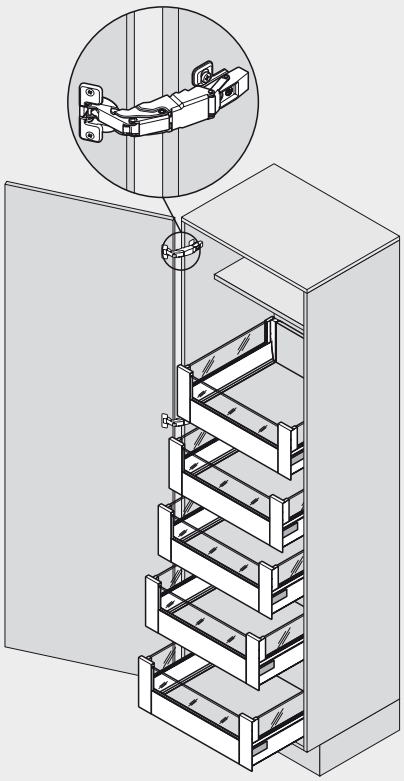

Pokyny k bokům

Přehled – TANDEMBOX intivo – základní prvky	295	BLUMOTION pro dvířka	153
Přehled – ORGA-LINE pro TANDEMBOX intivo	347	Příslušenství	333
Přehled – SERVO-DRIVE pro TANDEMBOX	477	Montáž, demontáž a seřízení	338
Přehled – TIP-ON pro TANDEMBOX	519	Přehled – pomůcky pro zpracování	705
Závěsy CLIP top 155°	168	Další technické informace	804

Infobox

Doporučujeme Vám plánování korpusů s testem pro zjištění případné kolize s DYNAPLAN na přiloženém DVD DYNALOG limited – bezplatně!

Potravinová skříň s dvířky

Plánování

Potřebný prostor v korpusu

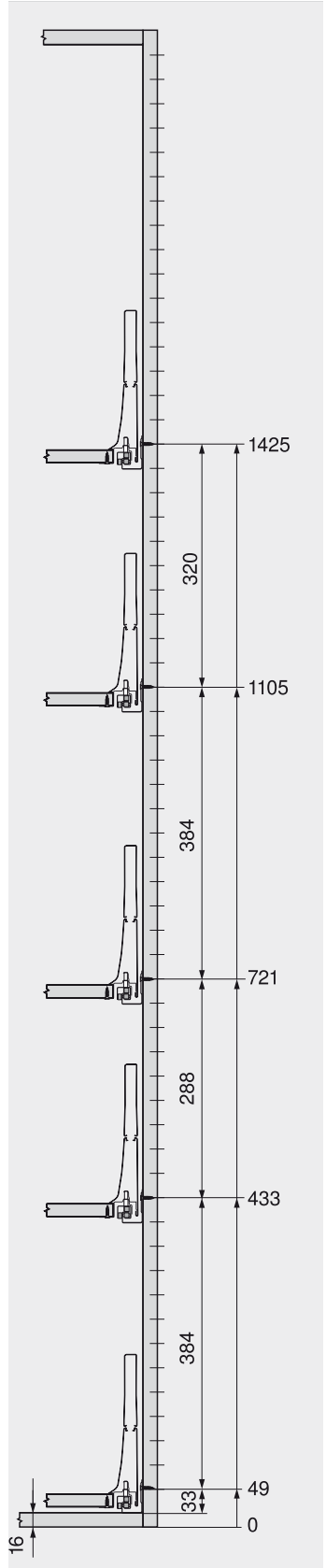

Vyvrtání otvorů do čela

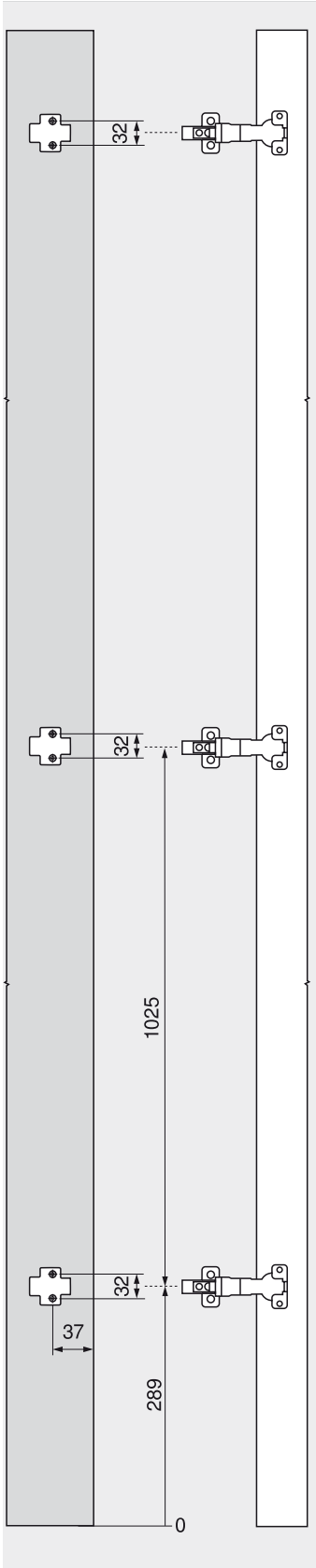

Všechny rozměry jsou rozvrženy v souladu s rastrem 32 mm.

1. otvor rastrové řady, platí pro dno korpusu o síle 16 mm; mezera dole = 0 mm.

Pokyny k bokům

Počet závěsů 812

Zásuvný prvek ze skla

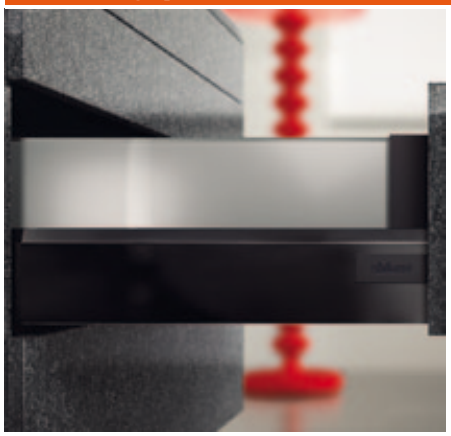

- Nábytek, který můžete uvnitř jedinečně uspořádat
- Zásuvné prvky ze skla
- Sklo bez potisku, satinované nebo čiré

Pokyny k bokům

Přehled – TANDEMBOX intivo – základní prvky	295
Montáž, demontáž a seřízení	338
Přehled – pomůcky pro zpracování	705
Další technické informace	804

Informace k objednávce

Sklo – bez potisku

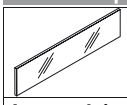

Jmenovitá délka NL	Zásuvný prvek ze skla (boční) Optiwhite satinované	Optiwhite čiré
270 mm	Z37G210D	Z37G210D
300 mm	Z37G240D	Z37G240D
350 mm	Z37G290D	Z37G290D
400 mm	Z37G340D	Z37G340D
450 mm	Z37G390D	Z37G390D
500 mm	Z37G440D	Z37G440D
550 mm	Z37G490D	Z37G490D
600 mm	Z37G540D	Z37G540D
650 mm	Z37G590D	Z37G590D

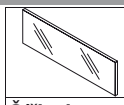

Šířka korpusu KB	Zásuvný prvek ze skla (pro vnitřní výsuv vpředu) Síla boční stěny 15, 16 mm Optiwhite satinované	Optiwhite čiré
300 mm	Z37G150D	Z37G150D
400 mm	Z37G250D	Z37G250D
450 mm	Z37G300D	Z37G300D
500 mm	Z37G350D	Z37G350D
600 mm	Z37G450D	Z37G450D
900 mm	Z37G750D	Z37G750D
1200 mm	Z37G1050D	Z37G1050D

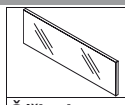

Šířka korpusu KB	Zásuvný prvek ze skla (pro vnitřní výsuv vpředu) Síla boční stěny 18, 19 mm Optiwhite satinované	Optiwhite čiré
300 mm	Z37G144D	Z37G144D
400 mm	Z37G244D	Z37G244D
450 mm	Z37G294D	Z37G294D
500 mm	Z37G344D	Z37G344D
600 mm	Z37G444D	Z37G444D
900 mm	Z37G744D	Z37G744D
1200 mm	Z37G1044D	Z37G1044D

Zásuvný prvek ze syntetické kůže



- Nábytek, který můžete uvnitř jedinečně uspořádat
- Zásuvné prvky ze syntetické kůže
- Rozličné barvy a struktury

Konfigurátor designu

Zvýraznit a udávat tón s pomocí systetické kůže – nakonfigurujte si svůj zásuvný prvek podle vlastních přání.
V sortimentu se mohou projevovat odchylky v závislosti na té které zemi. V případě dotazů se prosím obraťte na svého odborného prodejce.

Web-Link

Konfigurátor designu
http://myintivo.blum.com

Informace k objednávce

Syntetická kůže

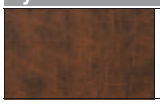

- 9 různých barev a struktur
- Všechny jmenovité délky a šířky realizovatelné
- Ke zkrácení
- Více informací na internetu http://myintivo.blum.com

☎ Z37FxxxDx

Přehled – syntetická kůže

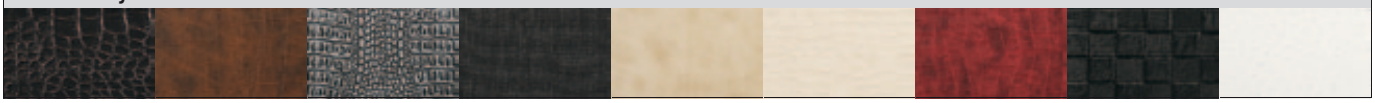

Zásuvný prvek ze skla – potištěný



- Nábytek, který můžete uvnitř jedinečně uspořádat
- Zásuvné prvky ze skla
- Sklo s potiskem s dekorem od firmy Blum
- Sklo s individuálním potiskem

Konfigurátor designu

Zvýraznit a udávat tón s pomocí skla – nakonfigurujte si svůj dekor podle vlastních představ o barevném ztvárnění.
V sortimentu se mohou projevovat odchylky v závislosti na té které zemi. V případě dotazů se prosím obraťte na svého odborného prodejce.

Web-Link

Konfigurátor designu
http://myintivo.blum.com

Informace k objednávce

Sklo – s potiskem s dekory od firmy Blum

	- Individuální výroba - Všechny jmenovité délky a šířky realizovatelné - Minimální objednávané množství: 50 ks	- Více informací na internetu http://myintivo.blum.com	☎ Z37GxxxDx

Sklo – s potiskem s individuálními dekory

Váš vlastní design!	- Individuální výroba - Všechny jmenovité délky a šířky realizovatelné - Minimální objednávané množství: 50 ks	- Více informací na internetu http://myintivo.blum.com	☎ Z37GxxxD.xx

Upozornění

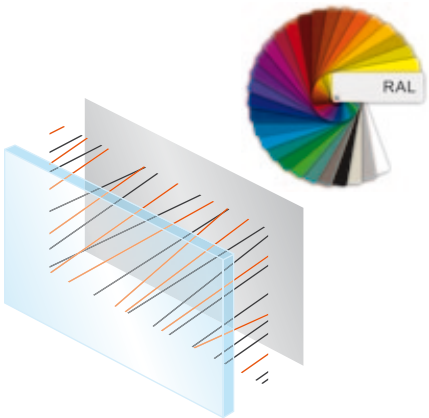

- Dekory vyhotovíme pro Vás a Vaše zákazníky individuálně
- Všechny dekory nanášíme v požadované barevné kombinaci metodou sítotisku
- Na vnitřní stranu se dají sítotiskem nanést až tři RALbarvy, dvě libovolné RALbarvy slouží pro dekor
- U zásuvných prvků z čirého skla je možné využít další RAL barvu celoplošně jako pozadí

Pokyny k bokům

Přehled – TANDEMBOX intivo – základní prvky	295
Montáž, demontáž a seřízení	338
Přehled – pomůcky pro zpracování	705
Další technické informace	804

Ocelová zadní stěna s výškou N

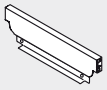

- Materiál: ocel
- Pro TANDEMBOX

Hedvábně bíl., terra čern., poniklovan.	Č. artiklu
Ocel	☎ Z30NxxxS.6

Ocelová zadní stěna s výškou M

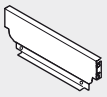

- Materiál: ocel
- Pro TANDEMBOX

Hedvábně bíl., terra čern., poniklovan.	Č. artiklu
Ocel	☎ Z30MxxxS.6

Ocelová zadní stěna s výškou D

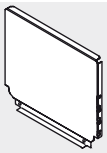

- Materiál: ocel
- Pro TANDEMBOX

Hedvábně bíl., terra čern., poniklovan.	Č. artiklu
Ocel	☎ Z30DxxxS.6

Výpočet šířky

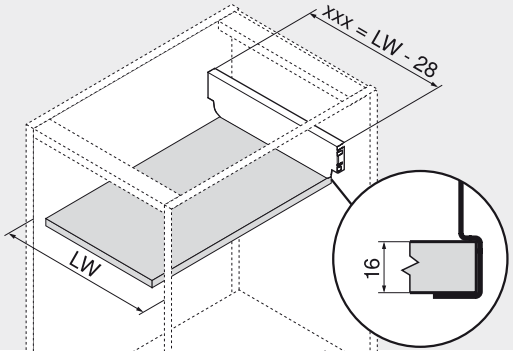

xxx Šířka
LW Světlá šířka korpusu

Příklad:
Světlá šířka korpusu 567 mm - 28 mm = šířka zadní stěny 539 mm
Objednávka: **Z30M539S.6** v bílé

Rozměry přířezů pro sílu dřevotřísky 16 mm

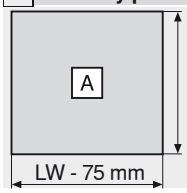

Dno
NL - 22 mm

LW Světlá šířka korpusu
NL Jmenovitá délka

Stabilizace boků – montáž shora

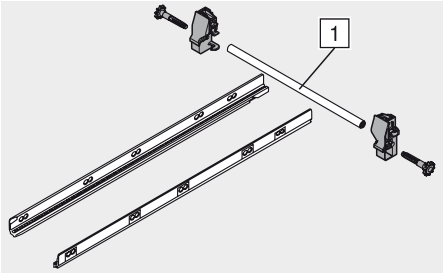

- Dodatečná stabilizace nadměrně širokých čelních výsuvů
- Doporučení: šířka korpusu KB 900 až 1200 mm
- Hřídel Alu, vhodná pro šířku korpusu KB 1200 mm, ke zkrácení
- Vhodné pro využití se SERVO-DRIVE

1	Přířez
Světlá šířka korpusu LW - 86 mm	

Jmenovitá délka NL	Č. artiklu
450 mm	ZST.450BA
500 mm	ZST.500BA
550 mm	ZST.550BA
600 mm	ZST.600BA
650 mm	ZST.650BA

Pokyny k bokům

Montáž stabilizace boků 337

Potřebný prostor v korpusu

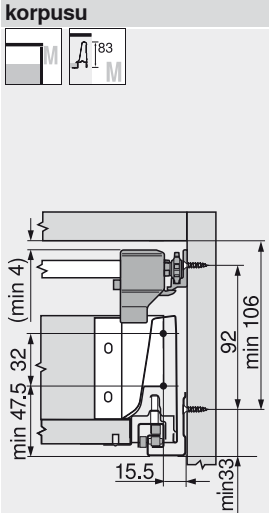

Potřebný prostor v korpusu

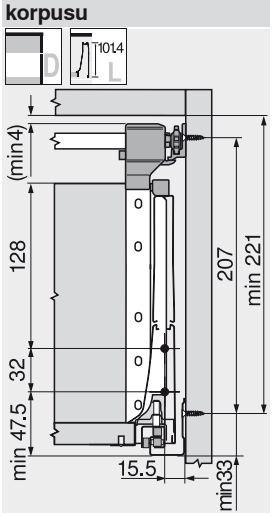

Montáž

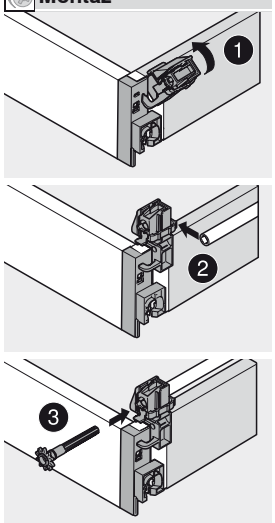

Stabilizace čel



- Pro stabilizaci širokých a vysokých čel
- Zpevňuje spojení mezi dnem a čelem

RAL 7037 (prachově) šed.	Č. artiklu
Plast	Z96.10E1

Potřebný prostor v korpusu

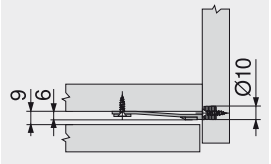

Vyvrtání otvorů do čela

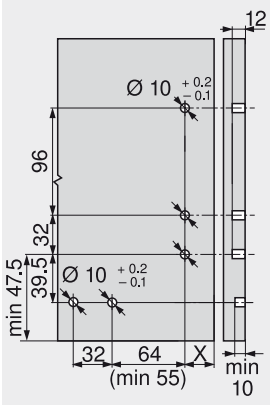

Vruty do dřevotřísky — Ø 3.5 mm

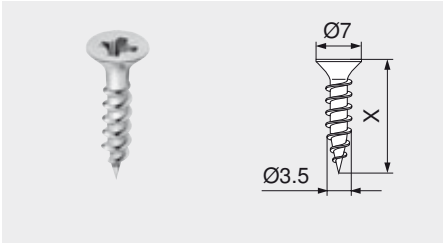

- Poniklované
- Ø 3.5 mm

Délka (X)	Č. artiklu
15 mm	609.1500
17 mm	609.1700

Eurošrouby — Ø 6.0 mm

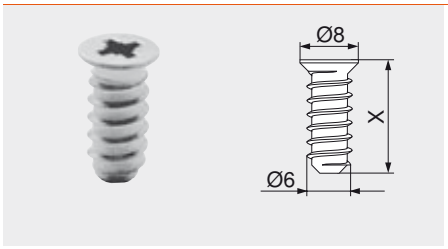

- Poniklované
- Ø 6 mm
- Průměr vyvrtávaných otvorů 5 mm

Délka (X)	Č. artiklu
10 mm	661.1000.HG
11.5 mm	661.1150.HG
13 mm	661.1300.HG
14.5 mm	661.1450.HG
20 mm	661.2000.HG

Speciální eurošrouby — Ø 6.0 mm

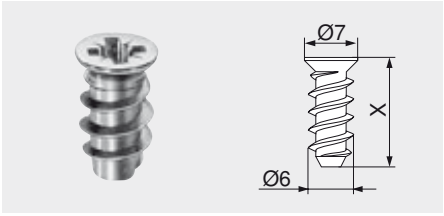

- Poniklované
- Ø 6 mm
- Průměr vyvrtávaných otvorů 5 mm

Délka (X)	Č. artiklu
11.5 mm	662.1150.HG
13 mm	662.1300.HG
14.5 mm	662.1450.HG

Středicí vrták

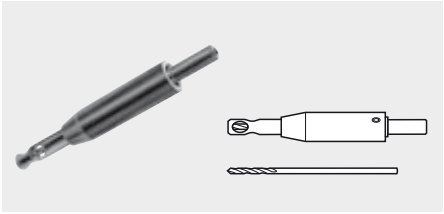

- Tvrzený
- Ø 2.7 mm, délka vrtáku 70 mm
- Pro předvrtání otvorů Ø 3.5 mm
- Hloubka vrtání do 8 mm

	Č. artiklu
Středicí vrták	M01.ZZ03
Spirálový vrták	M01.ZZB3

Tlumicí čočky k nalepení

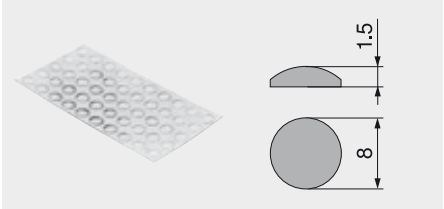

- Pro tlumení nárazů

Plast	Č. artiklu
Přírodní	993.710

Tlumicí čočky k zavrtání

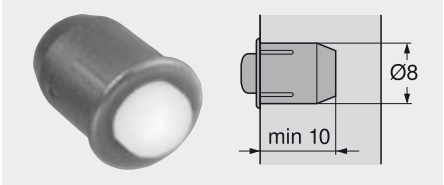

- Pro tlumení nárazů
- Mezera mezi čely 2 mm
- Dvojdílné

Plast	Č. artiklu
RAL 9006 šedý (světlý hliník)	993.706

Křížový šroubovák



- PZ (Pozi) zářezu 2
- Délka pozinkované části 100 mm
- Celková délka 200 mm
- Oranžová rukojeť s potiskem Blum

Plast/ocel	Č. artiklu
Oranžová	303.756.1

Plochý šroubovák

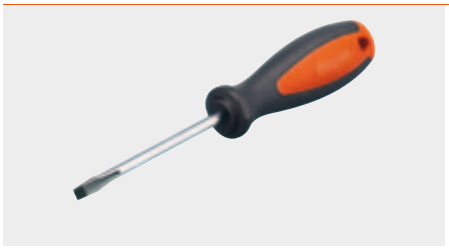

- S velikostí zářezu 1.0 x 5.5 mm
- Délka pozinkované části 125 mm
- Celková délka 225 mm
- Oranžová rukojeť s potiskem Blum

Plast/ocel	Č. artiklu
Oranžová	314.928.1

Korpusová lišta 558 – 30 kg

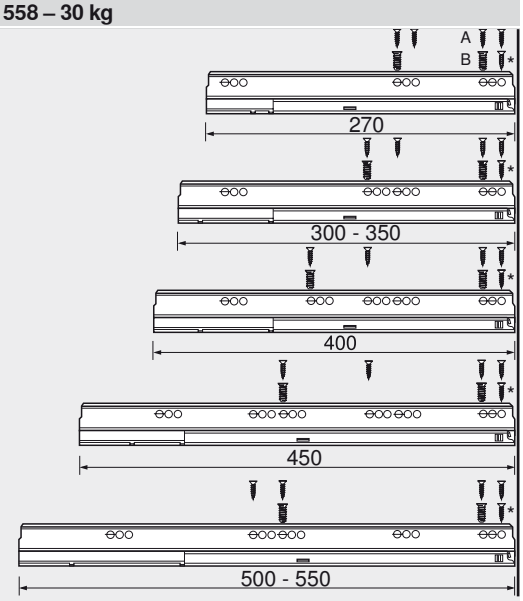

Upevnění na korpus
A Vrut do dřevotřísky Ø 4 x 15 mm
B Eurošroub č. artiklu 661.145
* Volitelně

Korpusová lišta 559B – 50 kg

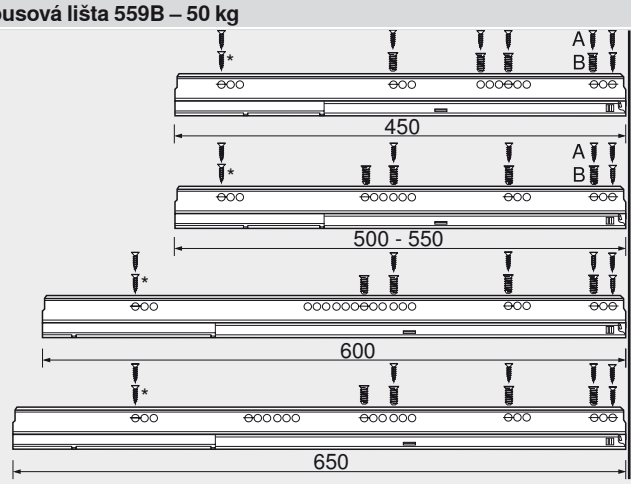

Upevnění na korpus
A Vrut do dřevotřísky Ø 4 x 15 mm
B Eurošroub č. artiklu 661.145
* Volitelně

Korpusová lišta 559T – 20/30/50 kg

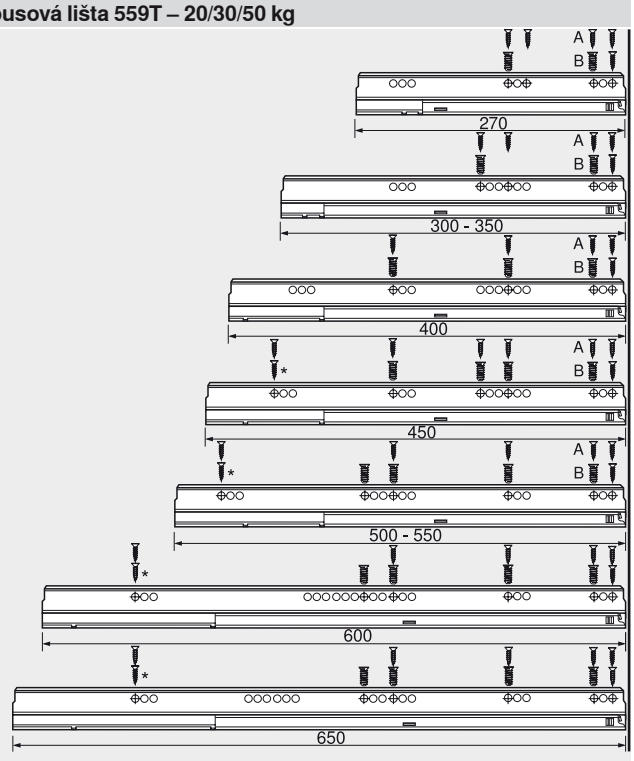

Upevnění na korpus
A Vrut do dřevotřísky Ø 4 x 15 mm
B Eurošroub č. artiklu 661.145
* Volitelně

Korpusová lišta 556 – 65 kg

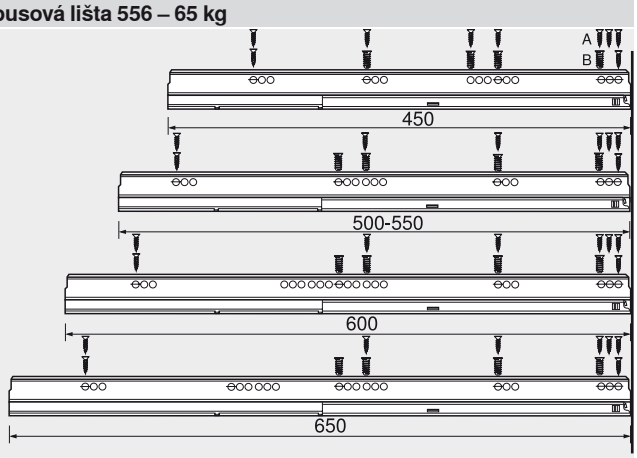

Upevnění na korpus
A Vrut do dřevotřísky Ø 4 x 15 mm
B Eurošroub č. artiklu 661.145

Stabilizace boků – montáž shora

Jmenovitá délka NL (mm)

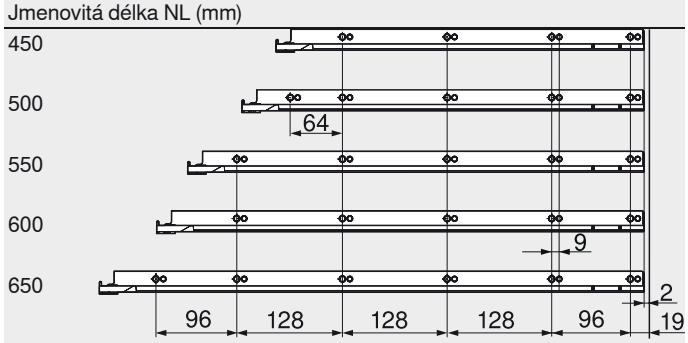

Min. světlá hloubka korpusu = jmenovitá délka NL + 3 mm

Zásuvka

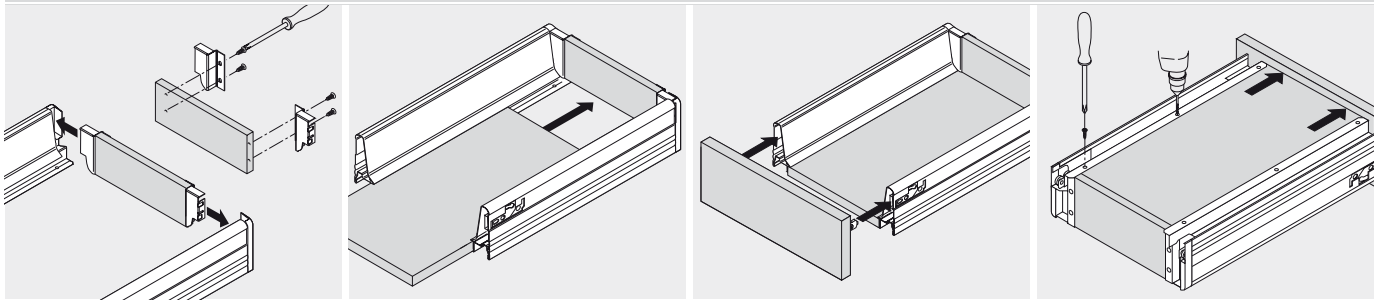

Montáž

Zásuvka

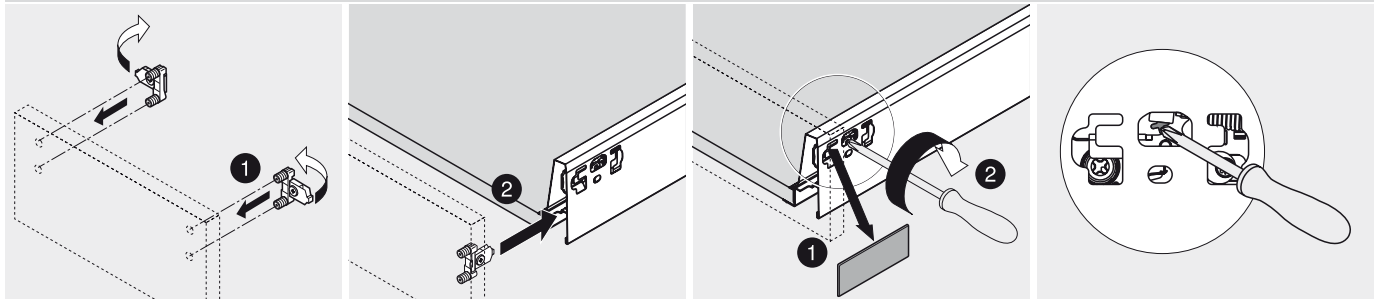

Montáž

Demontáž

Seřízení a nastavení

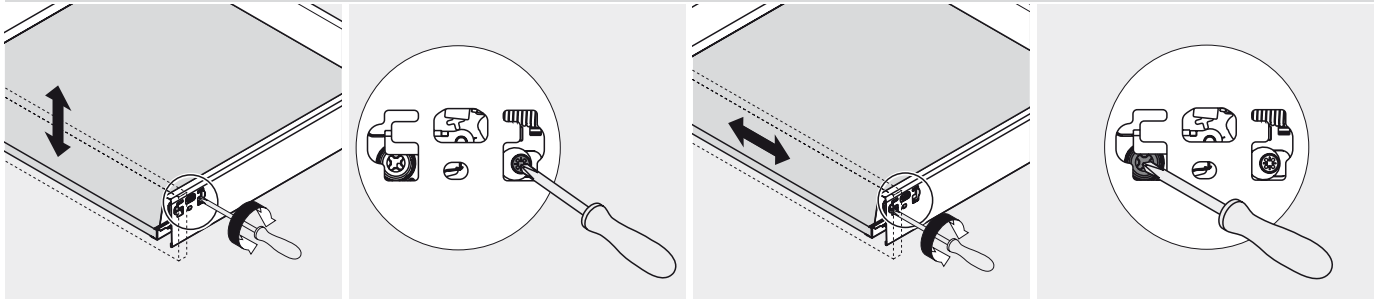

Nastavení výšky

Boční seřízení

Nasazení a vyjmutí zásuvky

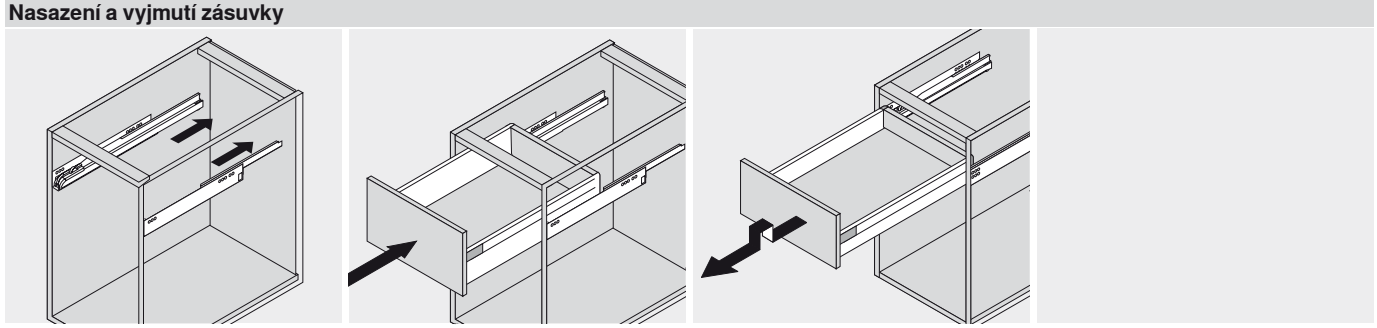

Nasazení

Vyjmutí

Vnitřní zásuvka

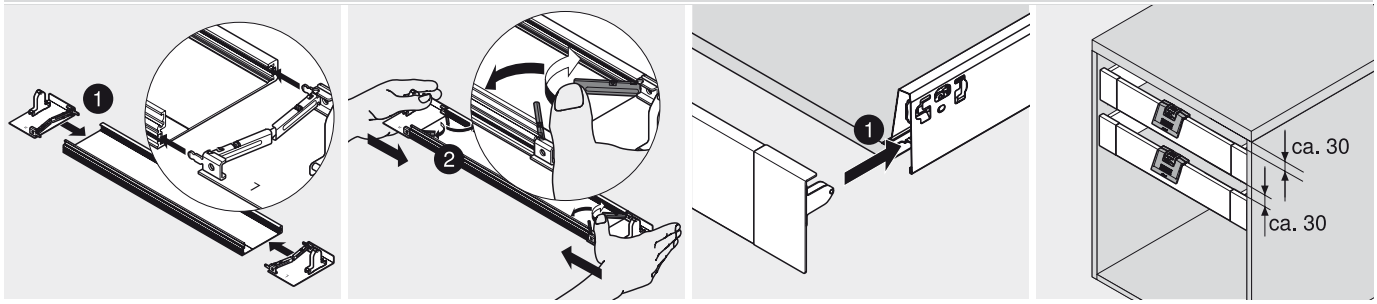

Montáž

Zohlednění pouze v případě použití bez úchytky ZIF.80M5

Držák – Z31A0008

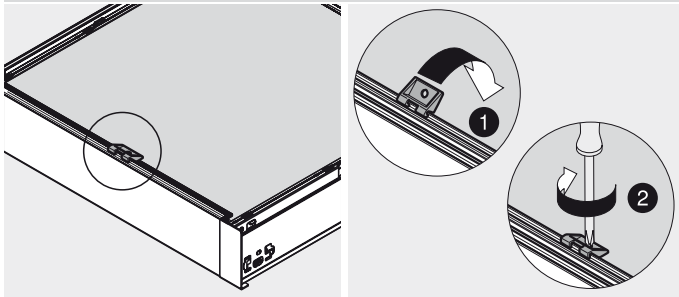

Od šířky korpusu KB 600 mm

Vnitřní zásuvka

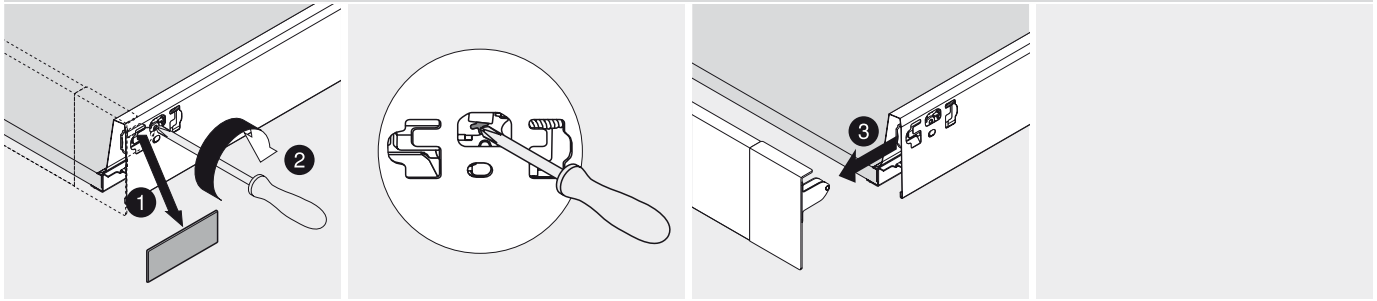

Demontáž

Úchytka a unašeč

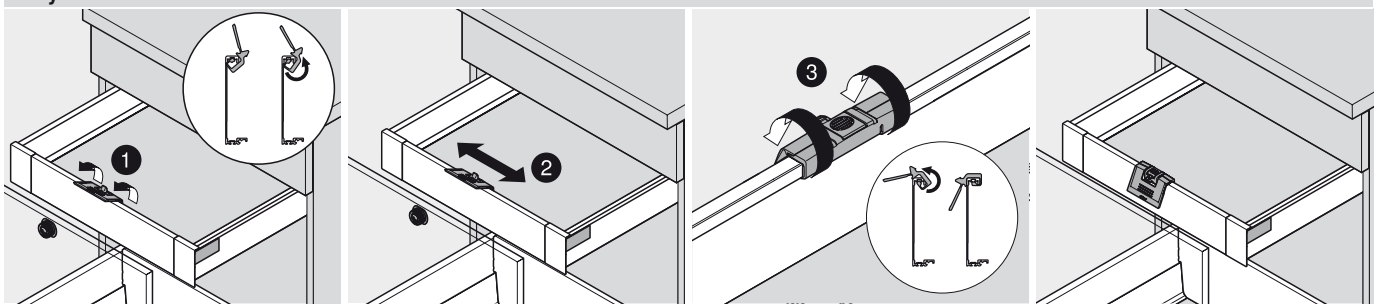

Montáž

Umístění na střed a/nebo na unašeč

Úchytka a unašeč

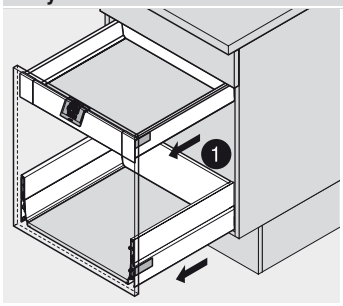

Unašeč je aktivován

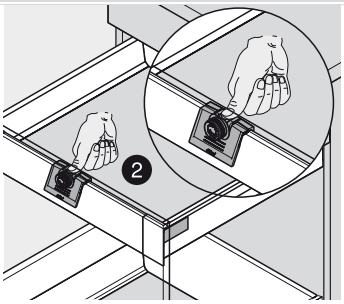

Odjištění při aktivaci unašeče

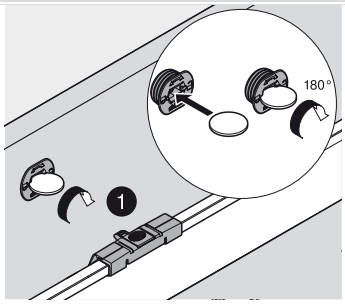

Aktivace nebo deaktivace unašeče

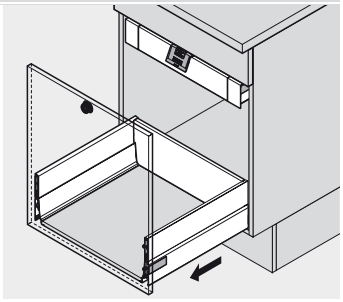

Čelní výsuv – BOXCOVER

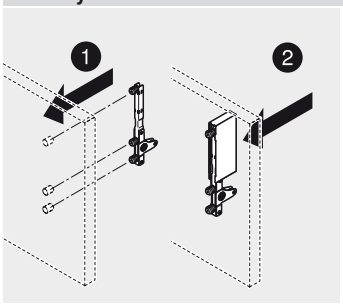

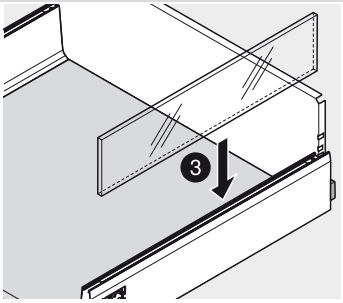

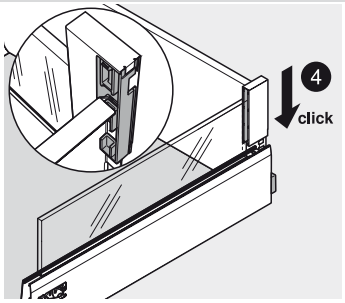

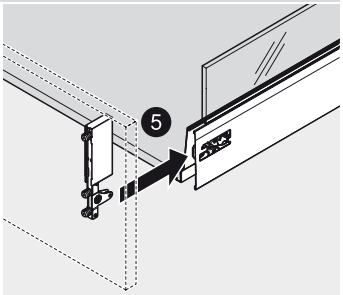

Montáž

Čelní výsuv – BOXCAP

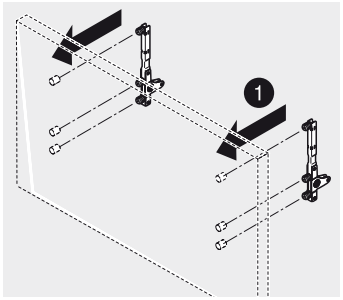

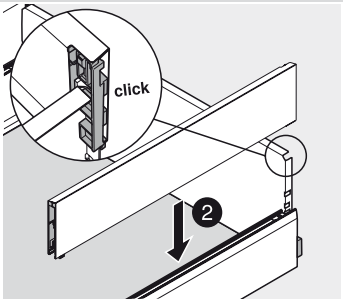

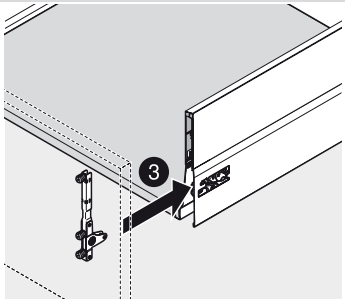

Montáž

Čelní výsuv – BOXCOVER/BOXCAP

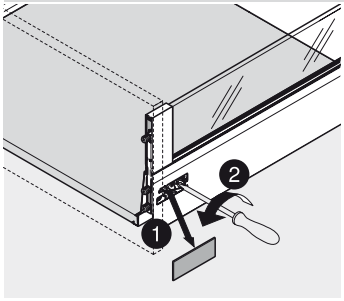

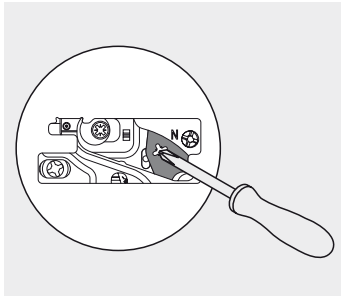

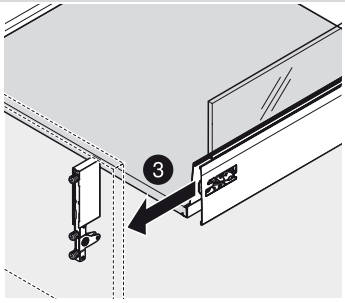

Demontáž

Čelní výsuv – BOXCOVER

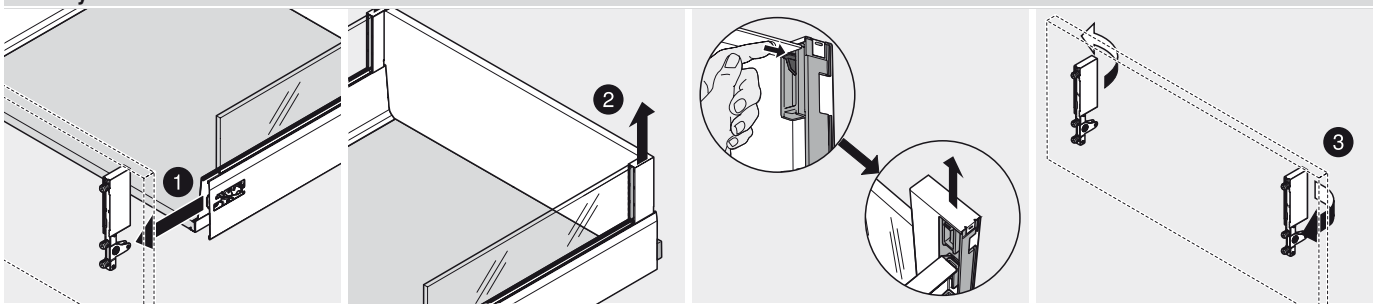

Demontáž

Čelní výsuv – BOXCAP

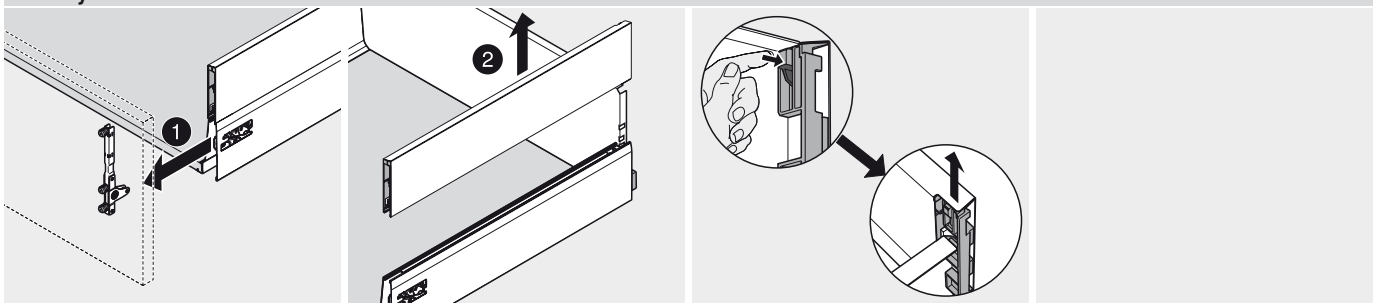

Demontáž

Seřízení a nastavení – BOXCOVER/BOXCAP

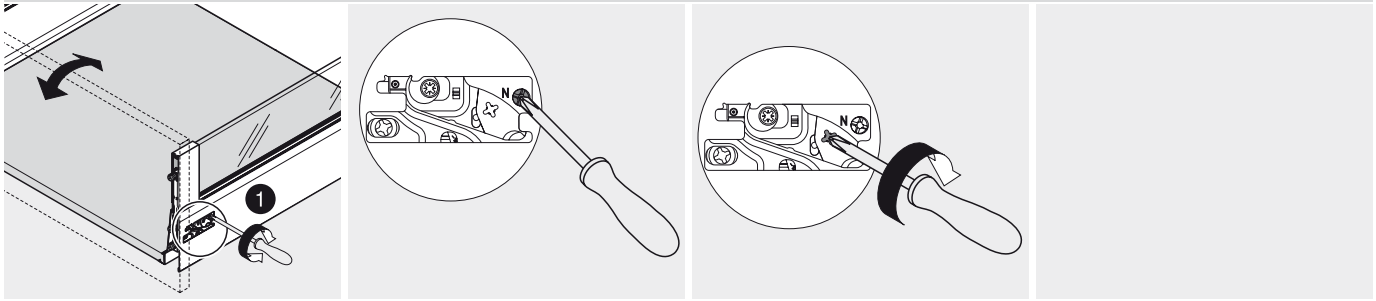

Nastavení sklonu

Dodatečně utáhněte!
Přídavná stabilita navíc od výšky čela 400 mm

Seřízení a nastavení – BOXCOVER/BOXCAP

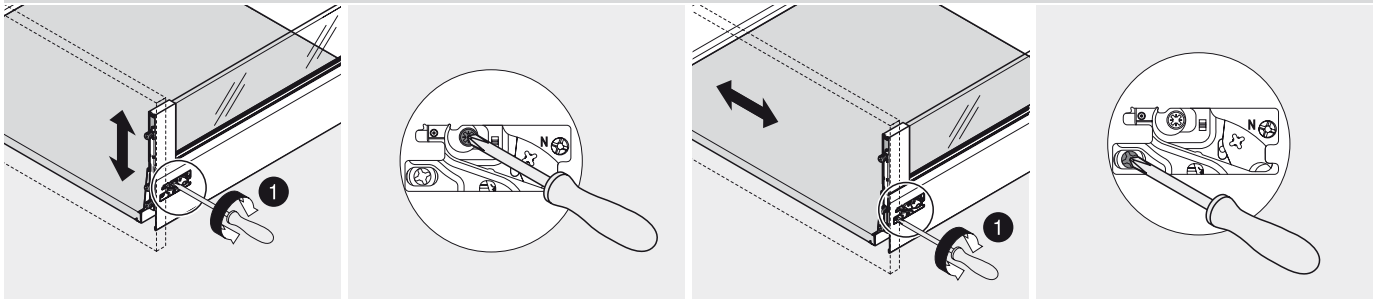

Nastavení výšky

Boční seřízení

Vnitřní výsuv – BOXCOVER

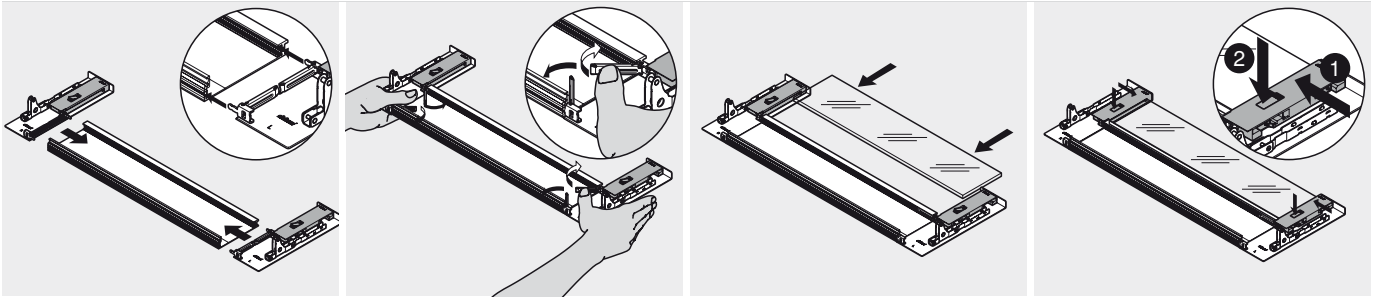

Montáž

Vnitřní výsuv – BOXCOVER

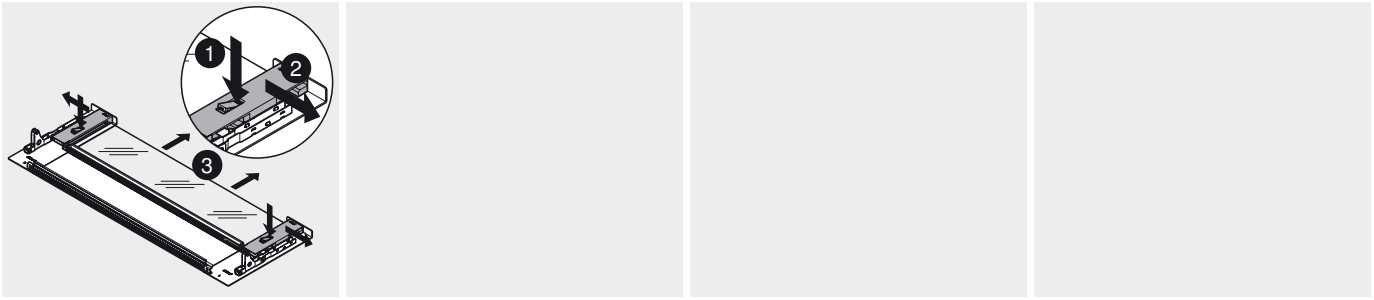

Demontáž

Vnitřní výsuv – BOXCAP

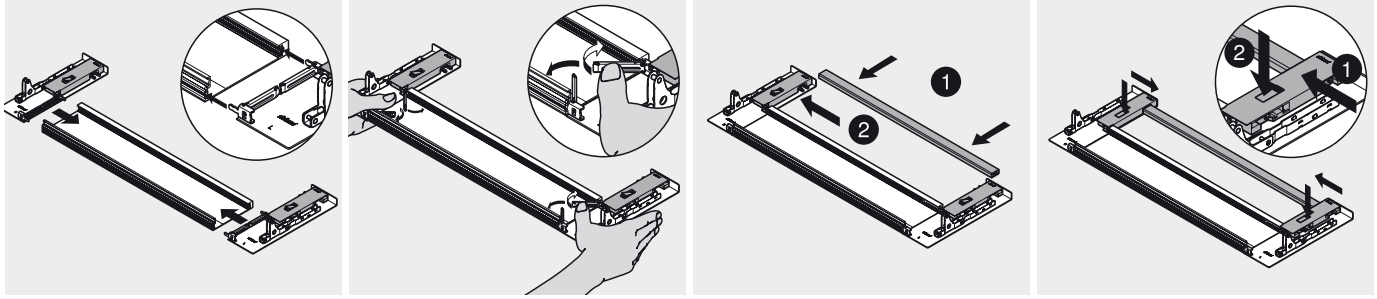

Montáž

Vnitřní výsuv – BOXCAP

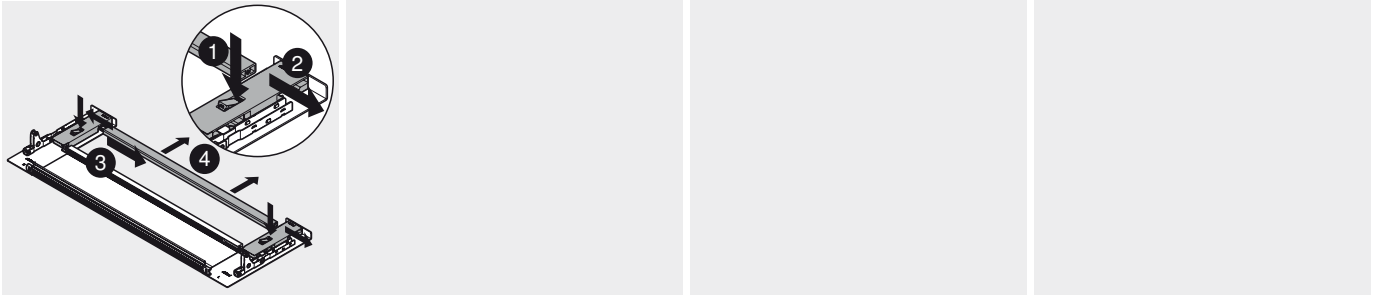

Demontáž

Držák – Z31A0008

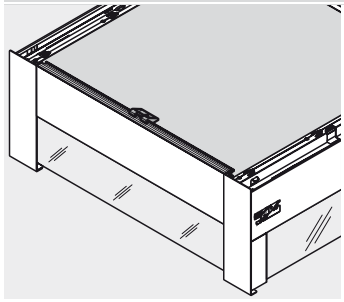

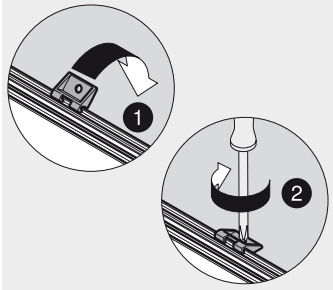

Od šířky korpusu KB 600 mm

SPACE CORNER se SYNCROMOTION

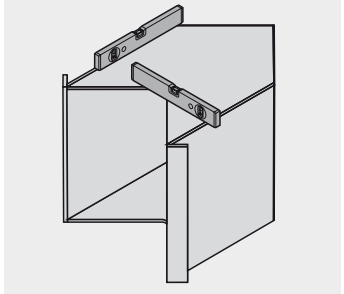

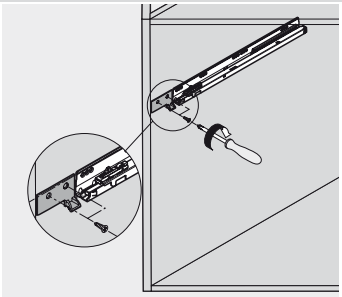

Montáž kulisy

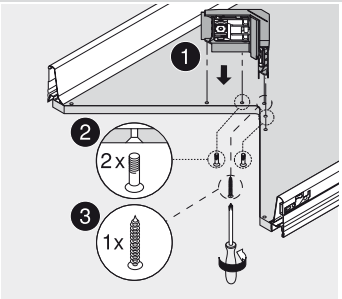

Montáž čelního kování Syncro

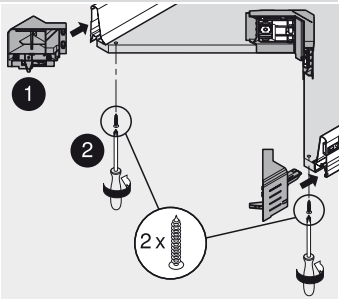

Montáž rohového a čelního kování

SPACE CORNER se SYNCROMOTION

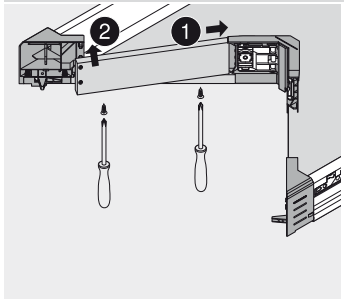

Montáž spojovacího dílu

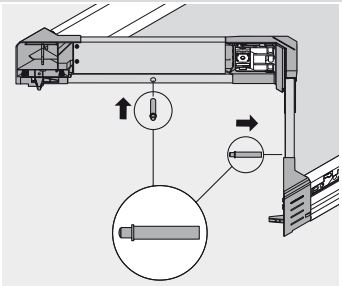

Montáž BLUMOTION

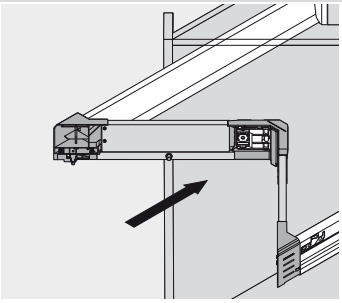

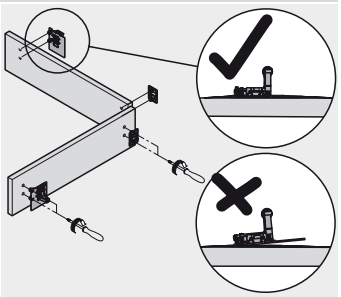

SPACE CORNER se SYNCROMOTION

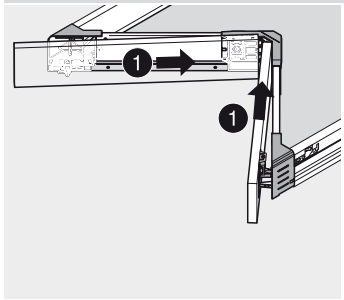

Montáž čelního upevnění Syncro/-Roll

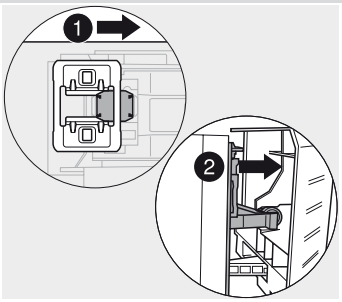

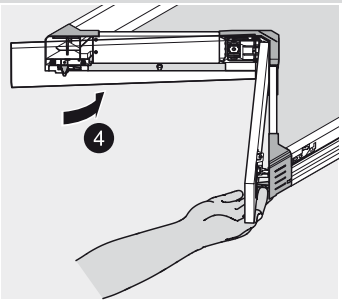

Montáž čel

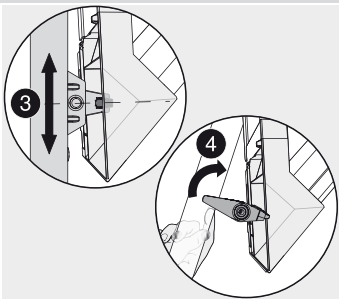

Zaklapněte stavěcí páku

SPACE CORNER se SYNCROMOTION

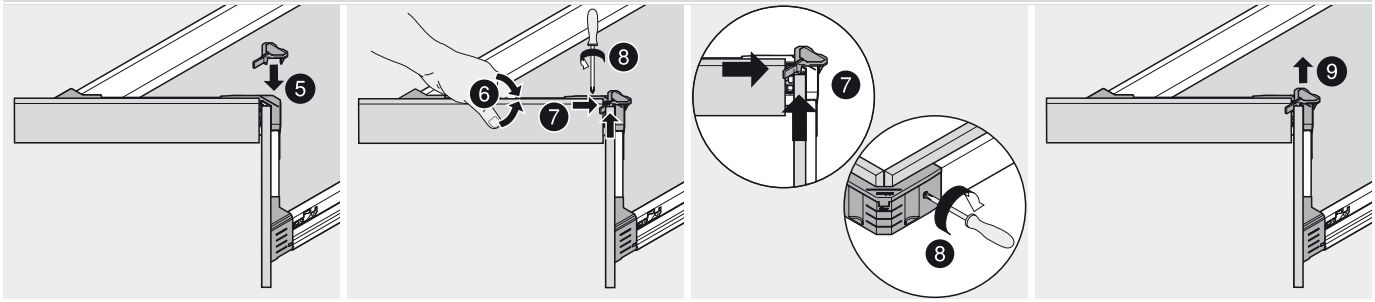

Seřízení a nastavení

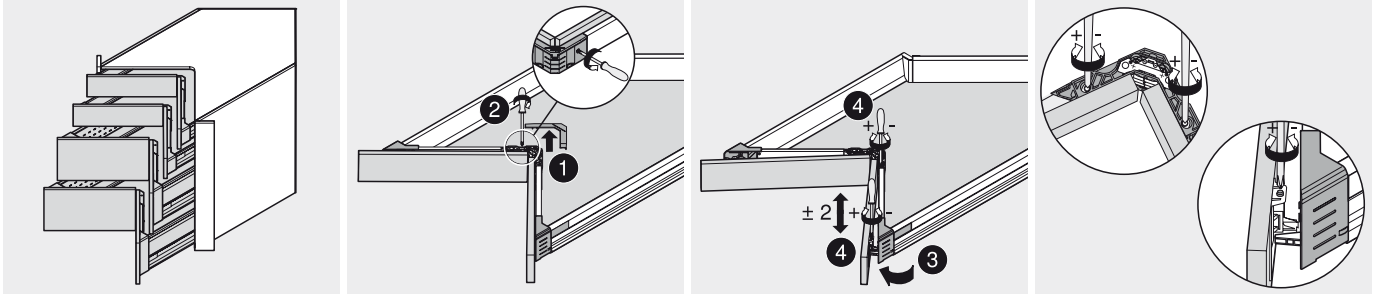

Nastavení výšky

Seřízení a nastavení

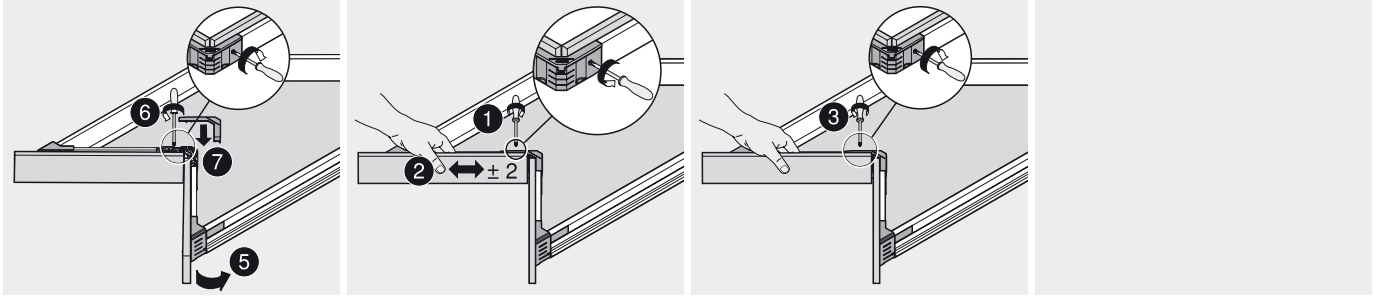

Boční seřízení

Seřízení a nastavení

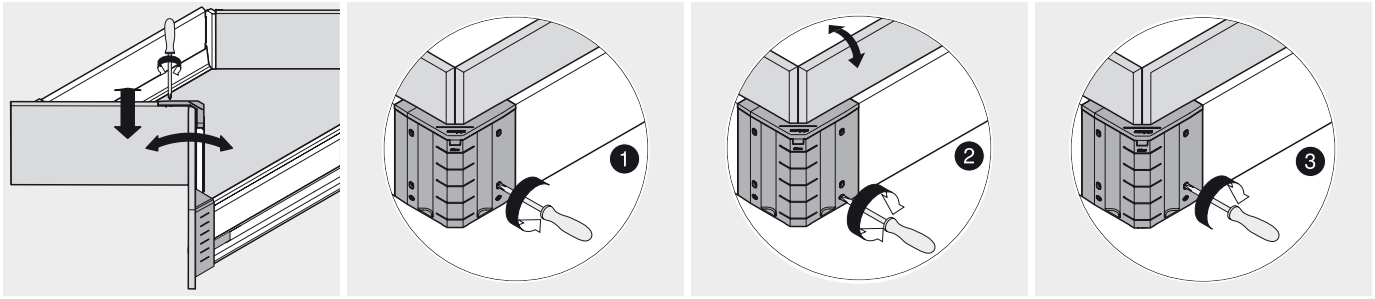

Nastavení sklonu

Seřízení a nastavení

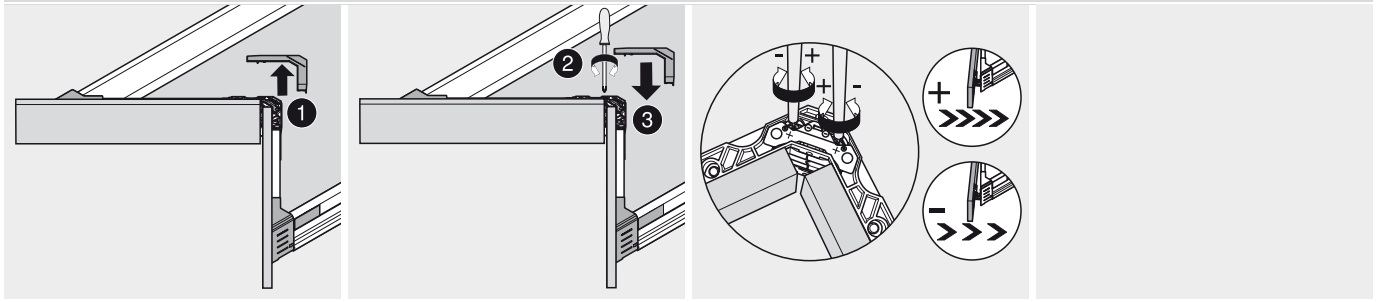

Seřízení síly pružiny

SPACE CORNER s nehybnými čílky

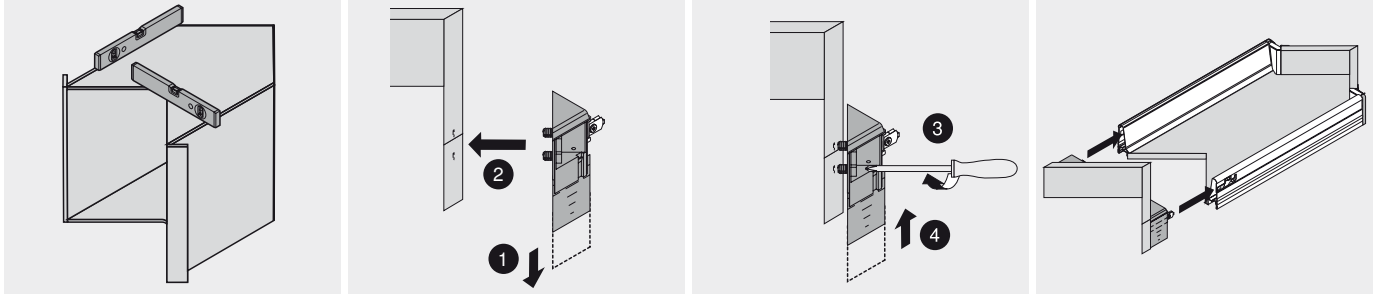

Zásuvka

SPACE CORNER s nehybnými čílky

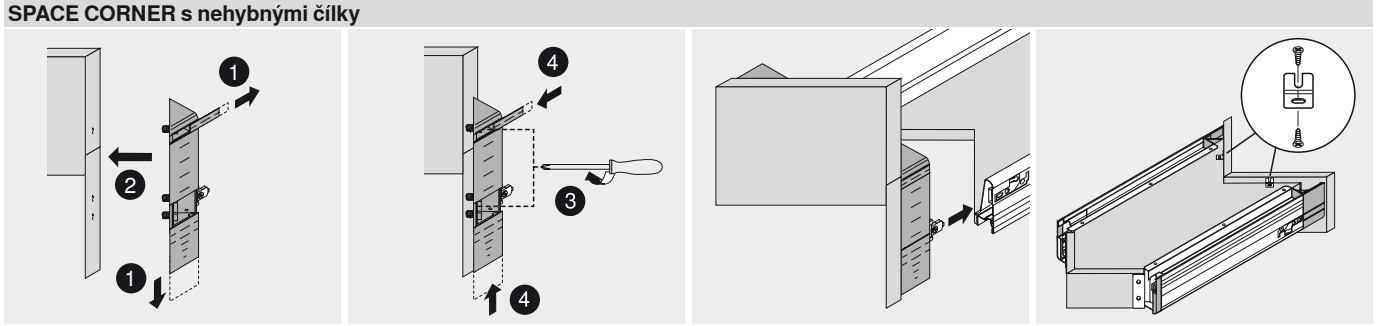

Zásuvka

Dřezová skříňka

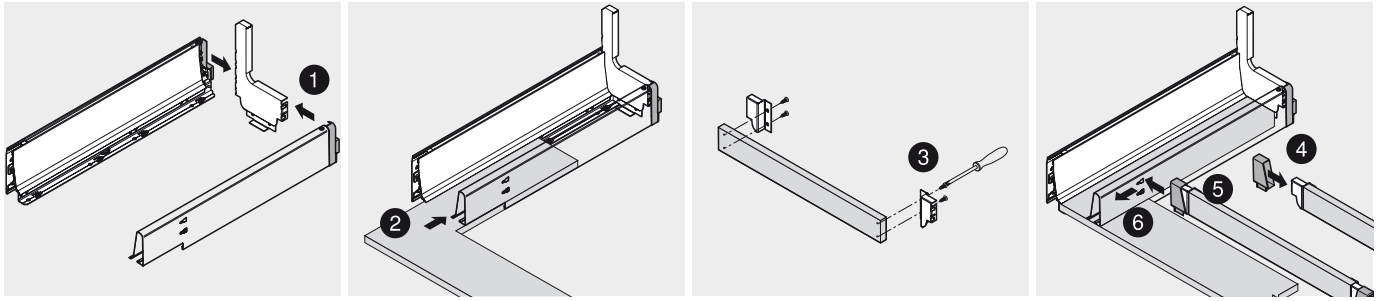

Montáž

V zorném poli všechno, co potřebujete



ORGA-LINE pro TANDEMBOX intivo je vysoce hodnotný systém vnitřního členění s designem, který harmonizuje s výsuvy.

Zda jídelní příbory, láhve nebo hrnce atd. – uložení veškerých předmětů je tu flexibilní a funkční. Všechna dělení – podélná i příčná – se dají všemožně přizpůsobovat podle uložených předmětů. Systém vnitřního členění tak přináší přehlednost a pořádek do zásuvek a výsuvů.

Navíc Vám praktické ORGA-LINE pomůcky do kuchyně zjednoduší spoustu pracovních úkonů v kuchyni a nenápadně zajistí pořádek. Protože s držákem kořenek, řezačkou potravinové fólie a jinými pomůckam máte po ruce všechno a všude tam, kde to zrovna potřebujete. A až bude uvařeno, pomůcky se zase rychle sklidí. Pro pořádek ORGA-LINE, který také krásně vypadá.





ORGA-LINE pro zásuvku
- Sady se skládají z misek a příborníků z ušlechtilé nerez oceli
- Misky se dají využívat přizpůsobivě
- Vhodné do myčky nádobí
- Příbory jsou přehledně uloženy a dají se jednoduše vyjmout





ORGA-LINE pro čelní výsuv
- Uložené předměty uspořádány díky podélnému a příčnému dělení
- Optimální využití úložného prostoru
- Design příčného a podélného dělení přizpůsoben podle TANDEMBOX intivo



Řezačka potravinové fólie
- S držákem na fólie se fólie nemačká a nekrčí
- Jednoduché a precizní řezání
- Fólie jsou řádně uloženy v zásuvce



Držák nožů
- Praktické uložení nožů
- Bezpečné uložení v šuplíku
- Najde své místo v sadách ORGA-LINE



Držák talířů
- Ergonomické řešení pro uložení talířů ve výsuvu
- Optimální komfort nošení



Stojánek na kořenky
- Koření přehledně na očích
- Pro všechny nádobky na koření
- Dá se kompletně vyndat z výsuvu

ORGA-LINE pro TANDEMBOX intivo


Ilustrační fotografie

Přehled – využití	348
Sada jídelních příborů	350
Univerzální sada	352
Zásoby	362
Talíře	363
Plastové misky	364
Výsuv pro odpad/čisticí a mycí prostředky	365
Otevřené zásoby	366
Koření	367
Láhve	368
Hrnce/poklice/pánve/pracovní příbory na vaření	370
Přísady na pečení	371
Plechy/formy na pečení	372

Příslušenství

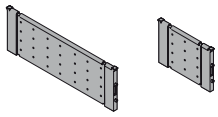
Ilustrační fotografie

Zásuvka/vnitřní zásuvka	358
Sada pomůcek do kuchyně	358
Čelní výsuv/vnitřní výsuv	374

Montáž, demontáž a seřízení


Ilustrační fotografie

Sada jídelních příborů	360
Univerzální sada	360
Řezačka potravinové fólie	361
Držák nožů	361
Zásoby/plastové misky/hrnce/pomůcky pro pečení	376
Láhve	376
Výsuv pro odpad	376
Držák talířů	377
Stojánek na kořenky	377

Piktogramy

- Artikl pouze na dotázání
- Všeobecné informace
- Příslušenství
- TANDEMBOX intivo
- SPACE CORNER se SYNCROMOTION
- Dřezová skříňka
- Potravinová skříň s dvířky
- Zásuvka
- Vnitřní zásuvka
- Čelní výsuv
- Vnitřní výsuv
- BOXCOVER se zásuvným prvkem
- BOXCAP
- Zóna DYNAMIC SPACE – zásoby
- Zóna DYNAMIC SPACE – ukládání
- Zóna DYNAMIC SPACE – mytí
- Zóna DYNAMIC SPACE – příprava
- Zóna DYNAMIC SPACE – vaření/pečení
- Plánování
- Přířez
- Montáž, demontáž a seřízení
- Vhodný pro mytí v myčce na nádobí při teplotě do 65°C

Přehled zón DYNAMIC SPACE

V každé zóně optimální organizace pro používané ukládané předměty.

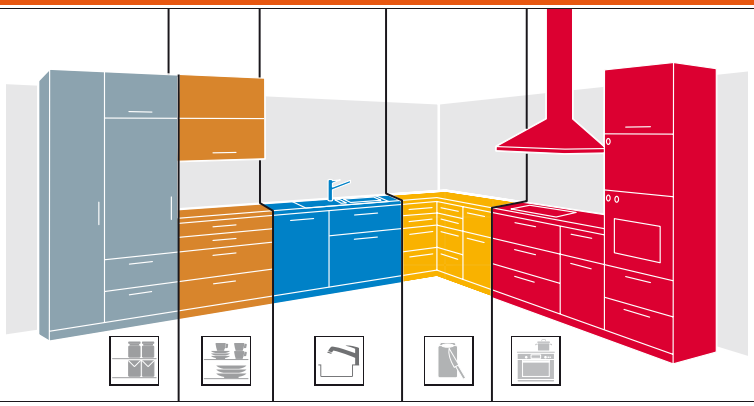

DYNAMIC SPACE®

Zásuvka/vnitřní zásuvka

Sada jídelních příborů

Využití – jídelní příbory		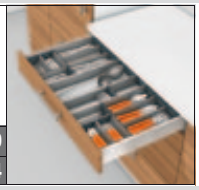
Standardní šířky korpusu	350	
Speciální šířky korpusu	354	

Univerzální sada

Využití – drobné předměty		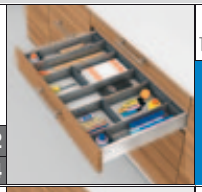
Standardní šířky korpusu	352	
Speciální šířky korpusu	354	
Využití – čisticí pomůcky		
Standardní šířky korpusu	352	
Speciální šířky korpusu	354	
Využití – pracovní příbory		
Standardní šířky korpusu	352	
Speciální šířky korpusu	354	
Využití – pracovní příbory na vaření		
Standardní šířky korpusu	352	
Speciální šířky korpusu	354	

Příslušenství

Řezačka potravinové fólie		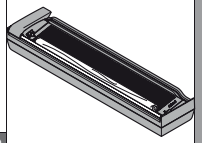
	358	
Řezačka alobalové fólie		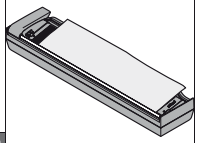
	358	
Držák nožů		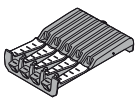
	358	
Jednotlivé díly		
Misky	358	
Přizpůsobivé příčné dělicí prvky	358	
Sada pomůcek do kuchyně		
	358	

Čelní výsuv/vnitřní výsuv

Využití – zásoby	Standardní šířky korpusu	362
	Speciální šířky korpusu	373
Využití – talíře	Standardní šířky korpusu	363
	Speciální šířky korpusu	363
Využití – plastové misky	Standardní šířky korpusu	364
	Speciální šířky korpusu	373
Využití – výsuv na odpad/čisticí a mycí prostředky	Standardní šířky korpusu	365
	Speciální šířky korpusu	365
Využití – otevřené zásoby	Standardní šířky korpusu	366
	Speciální šířky korpusu	373
Využití – koření	Standardní šířky korpusu	367
	Speciální šířky korpusu	373
Využití – láhve	Standardní šířky korpusu	368
Využití – láhve/pracovní prkénka na krájení	Standardní šířky korpusu	369
	Speciální šířky korpusu	369
Využití – hrnce/poklice/pánve/pracovní příbory na vaření	Standardní šířky korpusu	370
	Speciální šířky korpusu	373
Využití – přísady na pečení	Standardní šířky korpusu	371
	Speciální šířky korpusu	373
Využití – plechy/formy na pečení	Standardní šířky korpusu	372
	Speciální šířky korpusu	372

Příslušenství

Držák talířů		374
Stojánek na kořenky		374
Sada pomůcek do kuchyně		374

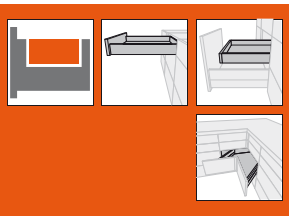

Sada jídelních příborů – standardní šířky korpusu



- Kompletní naplnění souprav zásuvek od šířky korpusu 450 mm
- Vyjímatelné misky – vhodné pro mytí v myčce na nádobí
- Misky a podélné příčky z vysoce jakostní ušlechtilé oceli, kombinované s odolnými plastovými díly v RAL 7037 (šedé barvě)
- Pro zásuvky TANDEMBOX intivo, základní prvek, výška M
- Pro jmenovité délky 450 až 650 mm
- Doporučení: šířka korpusu 275 až 1200 mm
- Pro boční stěnu o tloušťce 16 až 19 mm

Základní prvek

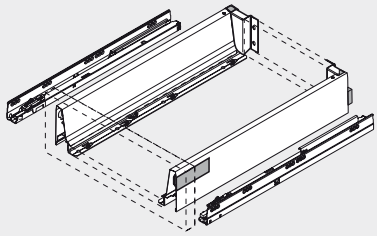

Využití

Ukládání



Jídelní příbory

Pokyny k bokům

Základní prvek		
30/50/65 kg výška M	300	302
SPACE CORNER – výška M	312	
Přehled – ORGA-LINE pro TANDEMBOX intivo		347
Sady pro speciální šířky korpusu		354
Příslušenství		358
Plánovací rozměry		357
Montáž, demontáž a seřízení		360
Další technické informace		804

Informace k objednávce

Šířka korpusu 275 mm



Ilustrační fotografie, NL 500 mm

Jmenovitá délka NL	Č. artiklu
450 mm	ZSI.450BI1N
500 mm	ZSI.500BI1N
550 mm	ZSI.550BI1N
600 mm	ZSI.600BI1N
650 mm	ZSI.650BI1N

Šířka korpusu 300 - 350 mm

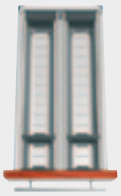

Ilustrační fotografie, NL 500 mm

Jmenovitá délka NL		Č. artiklu
450 mm	2 x	ZSI.450BI1N
500 mm	2 x	ZSI.500BI1N
550 mm	2 x	ZSI.550BI1N
600 mm	2 x	ZSI.600BI1N
650 mm	2 x	ZSI.650BI1N

Šířka korpusu 400 mm



Ilustrační fotografie, NL 500 mm

Jmenovitá délka NL	Č. artiklu
450 mm	ZSI.450BI3N
500 mm	ZSI.500BI3
550 mm	ZSI.550BI3
600 mm	ZSI.600BI3
650 mm	ZSI.650BI3

Sada jídelních příborů – standardní šířky korpusu

Informace k objednávce

Šířka korpusu 450 mm

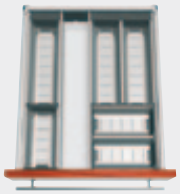

Ilustrační fotografie, NL 500 mm

Jmenovitá délka NL	Č. artiklu
450 mm	ZSI.45VEI4
500 mm	ZSI.45VEI6
550 mm	ZSI.45VEI7
600 mm	ZSI.45VEI8
650 mm	ZSI.45VEI9

Šířka korpusu 500 mm



Ilustrační fotografie, NL 500 mm

Jmenovitá délka NL	Č. artiklu
450 mm	ZSI.50VEI4
500 mm	ZSI.50VEI6
550 mm	ZSI.50VEI7
600 mm	ZSI.50VEI8
650 mm	ZSI.50VEI9

Šířka korpusu 550 mm



Ilustrační fotografie, NL 500 mm

Jmenovitá délka NL	Č. artiklu
450 mm	ZSI.55VEI4
500 mm	ZSI.55VEI6
550 mm	ZSI.55VEI7
600 mm	ZSI.55VEI8
650 mm	ZSI.55VEI9

Šířka korpusu 600 mm



Ilustrační fotografie, NL 500 mm

Jmenovitá délka NL	Č. artiklu
450 mm	ZSI.60VEI4
500 mm	ZSI.60VEI6
550 mm	ZSI.60VEI7
600 mm	ZSI.60VEI8
650 mm	ZSI.60VEI9

Šířka korpusu 800 mm



Ilustrační fotografie, NL 500 mm

Jmenovitá délka NL	Č. artiklu
450 mm	ZSI.80VEI4
500 mm	ZSI.80VEI6
550 mm	ZSI.80VEI7
600 mm	ZSI.80VEI8
650 mm	ZSI.80VEI9

Šířka korpusu 900 mm



Ilustrační fotografie, NL 500 mm

Jmenovitá délka NL	Č. artiklu
450 mm	ZSI.90VEI4
500 mm	ZSI.90VEI6
550 mm	ZSI.90VEI7
600 mm	ZSI.90VEI8
650 mm	ZSI.90VEI9

Šířka korpusu 1000 mm



Ilustrační fotografie, NL 500 mm

Jmenovitá délka NL	Č. artiklu
450 mm	ZSI.10VEI4
500 mm	ZSI.10VEI6
550 mm	ZSI.10VEI7
600 mm	ZSI.10VEI8
650 mm	ZSI.10VEI9

Šířka korpusu 1200 mm



Ilustrační fotografie, NL 500 mm

Jmenovitá délka NL	Č. artiklu
450 mm	ZSI.12VEI4
500 mm	ZSI.12VEI6
550 mm	ZSI.12VEI7
600 mm	ZSI.12VEI8
650 mm	ZSI.12VEI9

SPACE CORNER

Plánovací rozměr 900 - 1200 mm

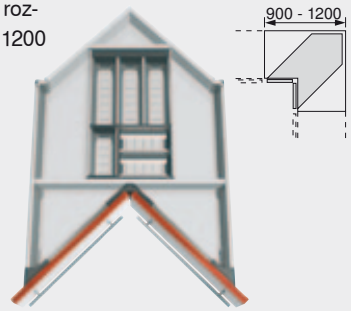

Jmenovitá délka NL	Č. artiklu
600 mm	ZSI.450BI3E
650 mm	ZSI.500BI3E

TANDEMBOX – systémy výsuvů

► ORGA-LINE pro TANDEMBOX intivo

►► Zásuvka/vnitřní zásuvka

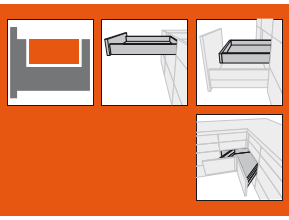

Univerzální sada – standardní šířky korpusu



- Kompletní naplnění souprav zásuvek od šířky korpusu 600 mm
- Vyjímatelné misky – vhodné pro mytí v myčce na nádobí
- Misky a podélné příčky z vysoce jakostní ušlechtilé oceli, kombinované s odolnými plastovými díly v RAL 7037 (šedé barvě)
- Řezačka potravinové fólie a držák na nože využitelné volitelně
- Pro zásuvky TANDEMBOX intivo, základní prvek, výška M
- Pro jmenovité délky 450 až 650 mm
- Doporučení: šířka korpusu 275 až 1200 mm
- Pro tloušťky boků korpusu 16 až 19 mm

Základní prvek

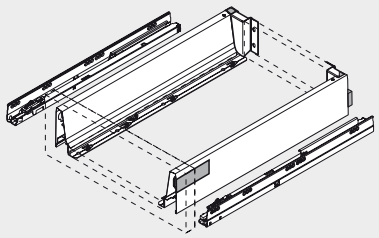

Využití

Ukládání



Drobné předměty

Mytí



Čisticí prostředky

Příprava



Pracovní příbor

Vaření/pečení



Pracovní příbory na vaření

Pokyny k bokům

Základní prvek		
30/50/65 kg výška M	300	302
SPACE CORNER – výška M	312	
Přehled – ORGA-LINE pro TANDEMBOX intivo		347
Sady pro speciální šířky korpusu		354
Příslušenství		358
Plánovací rozměry		357
Montáž, demontáž a seřízení		360
Další technické informace		804

Informace k objednávce

Šířka korpusu 275 - 300 mm



Ilustrační fotografie, NL 500 mm

Jmenovitá délka NL	Č. artiklu
450 mm	ZSI.450BI1N
500 mm	ZSI.500BI1N
550 mm	ZSI.550BI1N
600 mm	ZSI.600BI1N
650 mm	ZSI.650BI1N

Šířka korpusu 400 - 550 mm



Ilustrační fotografie, NL 500 mm

Jmenovitá délka NL	Č. artiklu
450 mm	ZSI.450FI2N
500 mm	ZSI.500FI2N
550 mm	ZSI.550FI2N
600 mm	ZSI.600FI2N
650 mm	ZSI.650FI2N

Šířka korpusu 600 mm



Ilustrační fotografie, NL 500 mm

Jmenovitá délka NL	Č. artiklu
450 mm	ZSI.60VUI4
500 mm	ZSI.60VUI6
550 mm	ZSI.60VUI7
600 mm	ZSI.60VUI8
650 mm	ZSI.60VUI9

Univerzální sada – standardní šířky korpusu

Informace k objednávce

Šířka korpusu 800 mm



Ilustrační fotografie, NL 500 mm

Jmenovitá délka NL	Č. artiklu
450 mm	ZSI.80VUI4
500 mm	ZSI.80VUI6
550 mm	ZSI.80VUI7
600 mm	ZSI.80VUI8
650 mm	ZSI.80VUI9

Šířka korpusu 900 mm



Ilustrační fotografie, NL 500 mm

Jmenovitá délka NL	Č. artiklu
450 mm	ZSI.90VUI4
500 mm	ZSI.90VUI6
550 mm	ZSI.90VUI7
600 mm	ZSI.90VUI8
650 mm	ZSI.90VUI9

Šířka korpusu 1000 mm



Ilustrační fotografie, NL 500 mm

Jmenovitá délka NL	Č. artiklu
450 mm	ZSI.10VUI4
500 mm	ZSI.10VUI6
550 mm	ZSI.10VUI7
600 mm	ZSI.10VUI8
650 mm	ZSI.10VUI9

Šířka korpusu 1200 mm



Ilustrační fotografie, NL 500 mm

Jmenovitá délka NL	Č. artiklu
450 mm	ZSI.12VUI4
500 mm	ZSI.12VUI6
550 mm	ZSI.12VUI7
600 mm	ZSI.12VUI8
650 mm	ZSI.12VUI9

SPACE CORNER

Plánovací rozměr 900 - 1200 mm

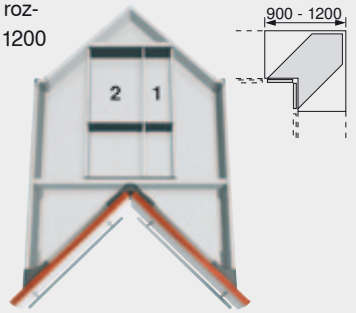

Jmenovitá délka NL	Č. artiklu
600 mm	ZSI.450FI3
650 mm	ZSI.500FI3

Příslušenství

Řezačka potravinové fólie

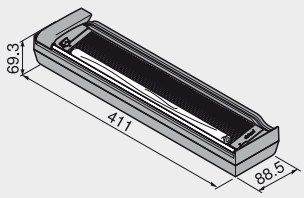

1 1 x ZSZ.01F0
2 1 x ZSZ.01F0 + 1 x ZSZ.02F0

	Č. artiklu
RAL 7037 (prachově) šed.	ZSZ.01F0
Včetně potravinové fólie	

Řezačka alobalové fólie

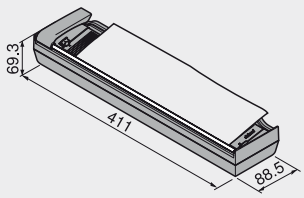

1 1 x ZSZ.02F0
2 1 x ZSZ.01F0 + 1 x ZSZ.02F0

	Č. artiklu
RAL 7037 (prachově) šed.	ZSZ.02F0
Včetně alobalové fólie	

Držák nožů

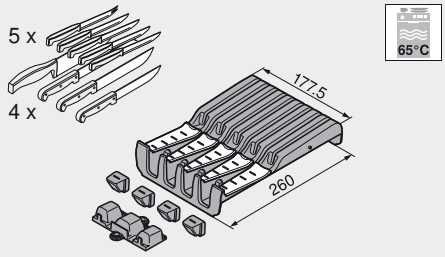

2 1 x ZSZ.02M0

	Č. artiklu
RAL 7037 šedá	ZSZ.02M0

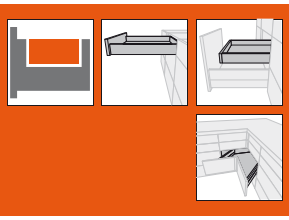

Sady pro speciální šířky korpusu



- Vyjímatelné misky – vhodné pro mytí v myčce na nádobí
- Misky a podélné příčky z vysoce jakostní ušlechtilé oceli, kombinované s odolnými plastovými díly v RAL 7037 (šedé barvě)
- Řezačka potravinové fólie a držák na nože využitelné volitelně
- Pro zásuvky TANDEMBOX intivo, základní prvek, výška M
- Pro jmenovité délky 450 až 650 mm
- Doporučení: šířka korpusu 275 až 1200 mm
- Pro tloušťky boků korpusu 16 až 19 mm

Základní prvek

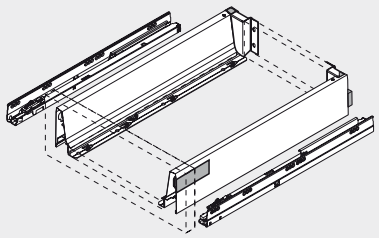

Využití

Ukládání



Jídelní příbory

Ukládání



Drobné předměty

Mytí



Čisticí prostředky

Příprava



Pracovní příbor

Vaření/pečení



Pracovní příbory na vaření

Pokyny k bokům

Základní prvek		
30/50/65 kg výška M	300	302
SPACE CORNER – výška M	312	

Přehled – ORGA-LINE pro TANDEMBOX intivo 347
Informace k objednávce 356
Příslušenství 358
Plánovací rozměry 357
Montáž, demontáž a seřízení 360
Další technické informace 804

Doporučení k objednávce

Jídelní příbory

Šířka korpusu KB (mm)	Soupravy, sady							
	ZSI.xxxBI1N	ZSI.xxxBI2N	ZSI.xxxBI3	ZSI.xxxFI2N	ZSI.xxxKI4	ZSI.xxxBI3E		
275 - 299	1 x							
300 - 399	2 x							
400 - 449			1 x					
450 - 549	1 x	1 x						
550 - 799	1 x		1 x					
800 - 899			2 x					
900 - 999			1 x		1 x			
1000 - 1199					2 x			
≥ 1200			1 x	1 x	1 x			
SPACE CORNER						1 x		

!Při objednávání nahraďte xxx vždy požadovanou jmenovitou délkou NL (450, 500, 550, 600 a 650 mm)!

Při objednávání SPACE CORNER se jmenovitou délkou NL 600 mm = ZSI.450BI3E a jmenovitou délkou NL 650 mm = ZSI.500BI3E!

Sady pro speciální šířky korpusu

Doporučení k objednávce

Drobné předměty

Šířka korpusu KB (mm)	Soupravy, sady							
	 ZSI.xxxBI1N	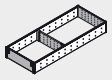 ZSI.xxxFI2N	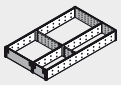 ZSI.xxxFI3	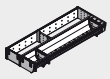 ZSI.xxxKI2N	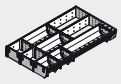 ZSI.xxxMI3			
275 - 449	1 x							
450 - 599					1 x			
600 - 799	1 x				1 x			
800 - 899					2 x			
900 - 999	1 x	1 x			1 x			
≥ 1000		1 x		1 x	1 x			
SPACE CORNER			1 x					

Při objednávání nahraďte xxx vždy požadovanou jmenovitou délkou NL (450, 500, 550, 600 a 650 mm)!

Při objednávání SPACE CORNER se jmenovitou délkou NL 600 mm = ZSI.450FI3 a jmenovitou délkou NL 650 mm = ZSI.500FI3!

Čisticí prostředky

Šířka korpusu KB (mm)	Soupravy, sady							
	 ZSI.xxxBI1N	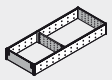 ZSI.xxxFI2N	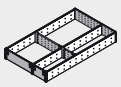 ZSI.xxxFI3	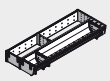 ZSI.xxxKI2N	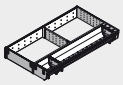 ZSI.xxxKI3N			
600 - 799	1 x				1 x			
800 - 899					2 x			
900 - 999	1 x	1 x			1 x			
1000 - 1199		1 x		1 x	1 x			
≥ 1200			1 x		2 x			

Při objednávání nahraďte xxx vždy požadovanou jmenovitou délkou NL (450, 500, 550, 600 a 650 mm)!

Pracovní příbor

Šířka korpusu KB (mm)	Soupravy, sady							
	 ZSI.xxxBI1N	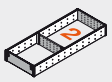 ZSI.xxxFI2N	 ZSI.xxxFI3	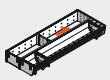 ZSI.xxxKI2N	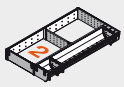 ZSI.xxxKI3N	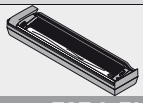 ZSZ.01F0	 ZSZ.02F0	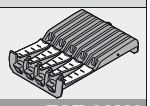 ZSZ.02M0
275 - 449	1 x							
450 - 599		1 x				1 x	1 x	1 x
600 - 799	1 x				1 x	1 x	1 x	1 x
800 - 899					2 x	1 x	1 x	1 x
900 - 999	1 x	1 x			1 x	1 x	1 x	1 x
1000 - 1199		1 x		1 x	1 x	1 x	1 x	1 x
≥ 1200			1 x		2 x	1 x	1 x	1 x
SPACE CORNER			1 x			1 x	1 x	1 x

Při objednávání nahraďte xxx vždy požadovanou jmenovitou délkou NL (450, 500, 550, 600 a 650 mm)!

Při objednávání SPACE CORNER se jmenovitou délkou NL 600 mm = ZSI.450FI3 a jmenovitou délkou NL 650 mm = ZSI.500FI3!

Pracovní příbory na vaření

Šířka korpusu KB (mm)	Soupravy, sady							
	 ZSI.xxxBI1N	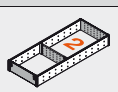 ZSI.xxxFI2N	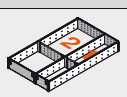 ZSI.xxxFI3	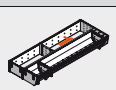 ZSI.xxxKI2N	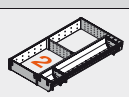 ZSI.xxxKI3N	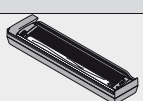 ZSZ.01F0	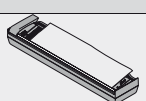 ZSZ.02F0	
600 - 799	1 x				1 x	1 x	1 x	
800 - 899					2 x	1 x	1 x	
900 - 999	1 x	1 x			1 x	1 x	1 x	
1000 - 1199		1 x		1 x	1 x	1 x	1 x	
≥ 1200			1 x		2 x	1 x	1 x	

1 1 x ZSZ.01F0
1 1 x ZSZ.02F0
2 1 x ZSZ.01F0 + 1 x ZSZ.02F0
2 1 x ZSZ.02M0

Při objednávání nahraďte xxx vždy požadovanou jmenovitou délkou NL (450, 500, 550, 600 a 650 mm)!

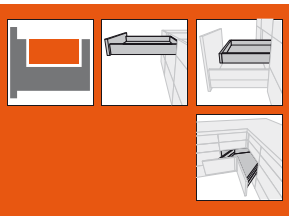

Sady pro speciální šířky korpusu

Informace k objednávce

Příborník

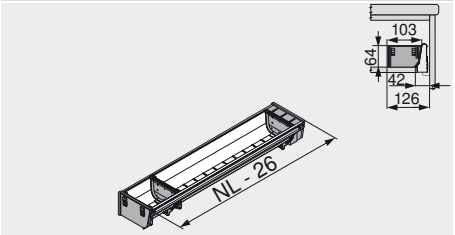

Ilustrační fotografie, NL 500 mm

Jmenovitá délka NL	Č. artiklu
450 mm	ZSI.450BI1N
500 mm	ZSI.500BI1N
550 mm	ZSI.550BI1N
600 mm	ZSI.600BI1N
650 mm	ZSI.650BI1N

Příborník

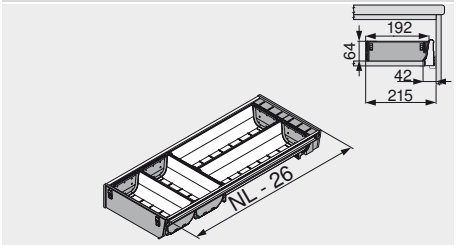

Ilustrační fotografie, NL 500 mm

Jmenovitá délka NL	Č. artiklu
450 mm	ZSI.450BI2N
500 mm	ZSI.500BI2N
550 mm	ZSI.550BI2N
600 mm	ZSI.600BI2N
650 mm	ZSI.650BI2N

Příborník

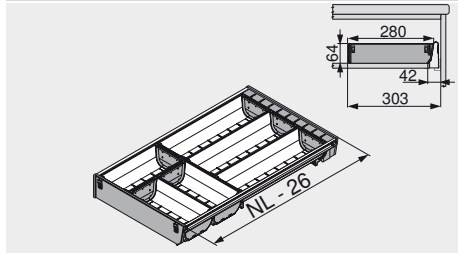

Ilustrační fotografie, NL 500 mm

Jmenovitá délka NL	Č. artiklu
450 mm	ZSI.450BI3N
500 mm	ZSI.500BI3
550 mm	ZSI.550BI3
600 mm	ZSI.600BI3
650 mm	ZSI.650BI3

Rozdělovník

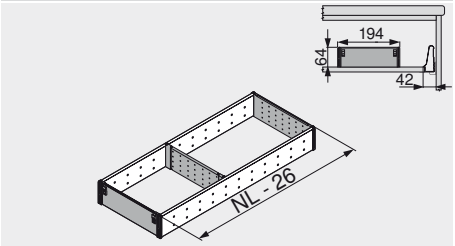

Ilustrační fotografie, NL 500 mm

Jmenovitá délka NL	Č. artiklu
450 mm	ZSI.450FI2N
500 mm	ZSI.500FI2N
550 mm	ZSI.550FI2N
600 mm	ZSI.600FI2N
650 mm	ZSI.650FI2N

Rozdělovník

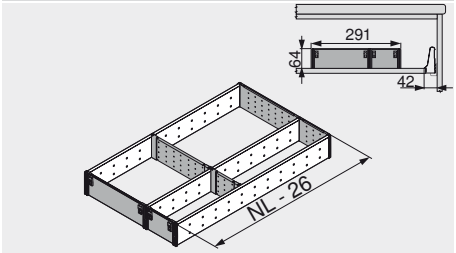

Ilustrační fotografie, NL 500 mm

Jmenovitá délka NL	Č. artiklu
450 mm	ZSI.450FI3
500 mm	ZSI.500FI3
550 mm	ZSI.550FI3
600 mm	ZSI.600FI3
650 mm	ZSI.650FI3

Příborník a rozdělovník

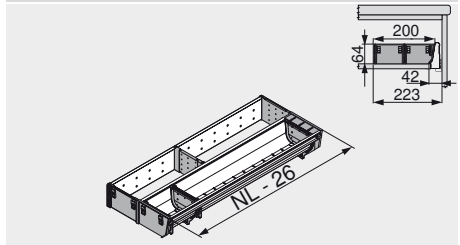

Ilustrační fotografie, NL 500 mm

Jmenovitá délka NL	Č. artiklu
450 mm	ZSI.450KI2N
500 mm	ZSI.500KI2N
550 mm	ZSI.550KI2N
600 mm	ZSI.600KI2N
650 mm	ZSI.650KI2N

Příborník a rozdělovník

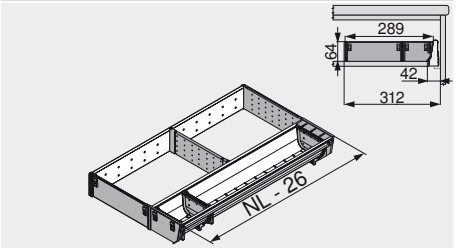

Ilustrační fotografie, NL 500 mm

Jmenovitá délka NL	Č. artiklu
450 mm	ZSI.450KI3N
500 mm	ZSI.500KI3N
550 mm	ZSI.550KI3N
600 mm	ZSI.600KI3N
650 mm	ZSI.650KI3N

Příborník a rozdělovník

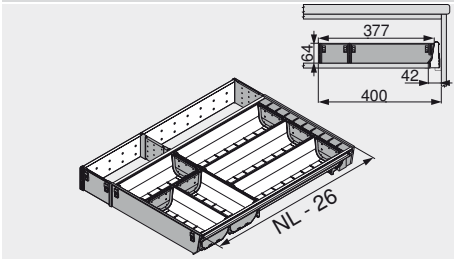

Ilustrační fotografie, NL 500 mm

Jmenovitá délka NL	Č. artiklu
450 mm	ZSI.450KI4N
500 mm	ZSI.500KI4
550 mm	ZSI.550KI4
600 mm	ZSI.600KI4
650 mm	ZSI.650KI4

Příborník a rozdělovník

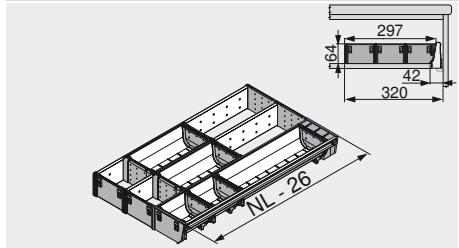

Ilustrační fotografie, NL 500 mm

Jmenovitá délka NL	Č. artiklu
450 mm	ZSI.450MI3
500 mm	ZSI.500MI3
550 mm	ZSI.550MI3
600 mm	ZSI.600MI3
650 mm	ZSI.650MI3

Sady pro speciální šířky korpusu

Informace k objednávce

Příborník pro SPACE CORNER

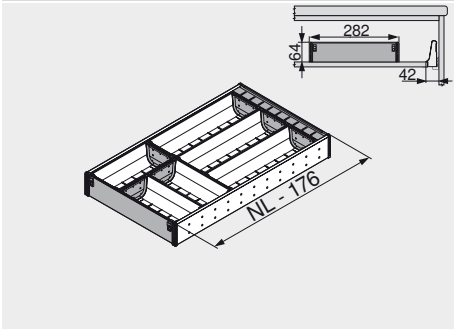

Jmenovitá délka NL	Č. artiklu
600 mm	ZSI.450BI3E
650 mm	ZSI.500BI3E

Příslušenství

Řezačka potravinové fólie

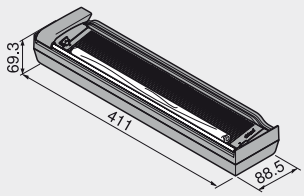

	Č. artiklu
RAL 7037 (prachově) šed.	ZSZ.01F0
Včetně potravinové fólie	

Řezačka alobalové fólie

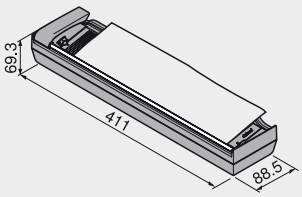

	Č. artiklu
RAL 7037 (prachově) šed.	ZSZ.02F0
Včetně alobalové fólie	

Držák nožů

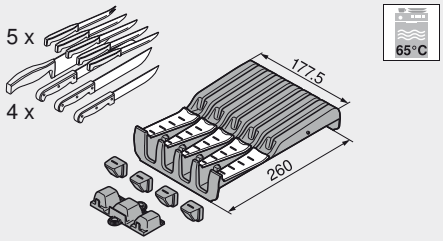

	Č. artiklu
RAL 7037 šedá	ZSZ.02M0

Plánování

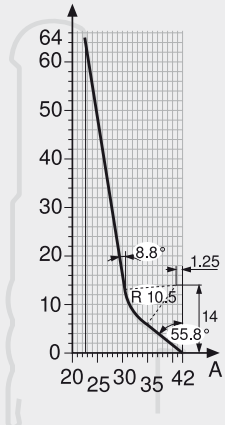

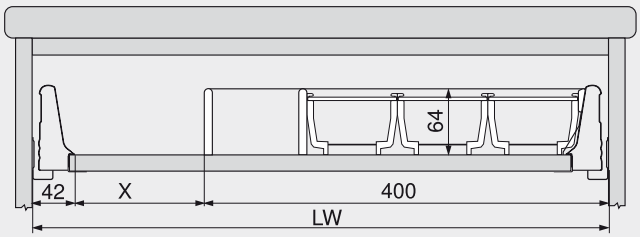

Pro další vložené prvky:
Např. dřevěný blok na nože

Příklad:
Šířka korpusu 600 mm
Příborník s rozdělovníkem ZSI.500KI4

X = světlá šířka korpusu LW - 400 mm - 42 mm

Pokyny k bokům

Přehled – ORGA-LINE pro TANDEMBOX intivo 347
Doporučení k objednávce 354
Příslušenství 358
Montáž, demontáž a seřízení 360
Další technické informace 804

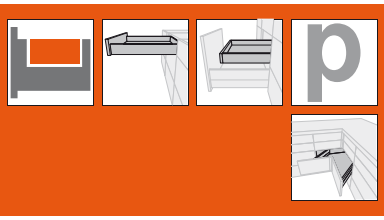

Řezačka potravinové fólie

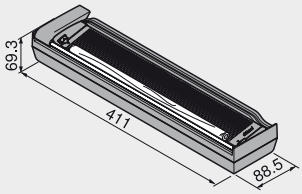

- Řezačka fólie na ukládání čerstvých potravin
- Včetně fólie
- Tenhle držák zajistí, aby se fólie při vytahování nemačkala a neřasila
- Fólie řádně uložená
- Vyjímatelná díky flexibilní instalaci na dno
- Materiál: plast, ocel, hliník

	Č. artiklu
RAL 7037 (prachově) šed.	ZSZ.01F0

Řezačka alobalové fólie

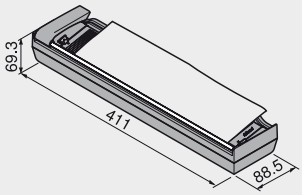

- Řezačka alobalové fólie
- Včetně fólie
- Fólie řádně uložená
- Vyjímatelná díky flexibilní instalaci na dno
- Materiál: plast, ocel

	Č. artiklu
RAL 7037 (prachově) šed.	ZSZ.02F0

Držák nožů

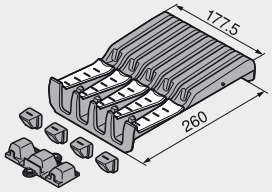

- Držák nožů
- Pro 4 velké nože a 5 malých nožů
- Včetně podložky pod rukojetí
- Protiskluzová pojistka díky instalaci na dno
- Vhodný do myčky na nádobí až do teploty +65°C
- Materiál: plast/ušlechtilá ocel (nerez)

	Č. artiklu
RAL 7037 (prachově) šed.	ZSZ.02M0

Misky

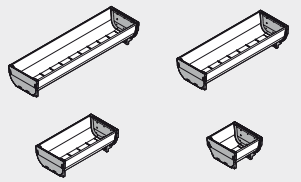

- Miska
- Vhodné do myčky na nádobí až do teploty +65°C
- Materiál: plast/ušlechtilá ocel (nerez)

	Č. artiklu
88 x 88 mm	ZSI.010SI
88 x 176 mm	ZSI.020SI
88 x 264 mm	ZSI.030SI
88 x 352 mm	ZSI.040SI

Přizpůsobivé příčné dělicí prvky

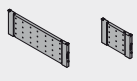

- Přizpůsobivé příčné dělení
- Materiál: plast

	Č. artiklu
88 mm	ZSI.010Q
176 mm	ZSI.020Q

Sada pomůcek do kuchyně



Sada pomůcek do kuchyně, složení:
- 1 x řezačka fólie na ukládání čerstvých potravin
- 1 x řezačka alobalové fólie
- 1 x držák nožů
- 2 x držák talířů
- 2 x držák na kořenky pro šířky korpusu KB 300 mm

	Č. artiklu
Sada pomůcek do kuchyně	ZOU.30U1I

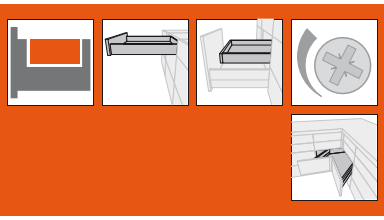

Sada jídelních příborů

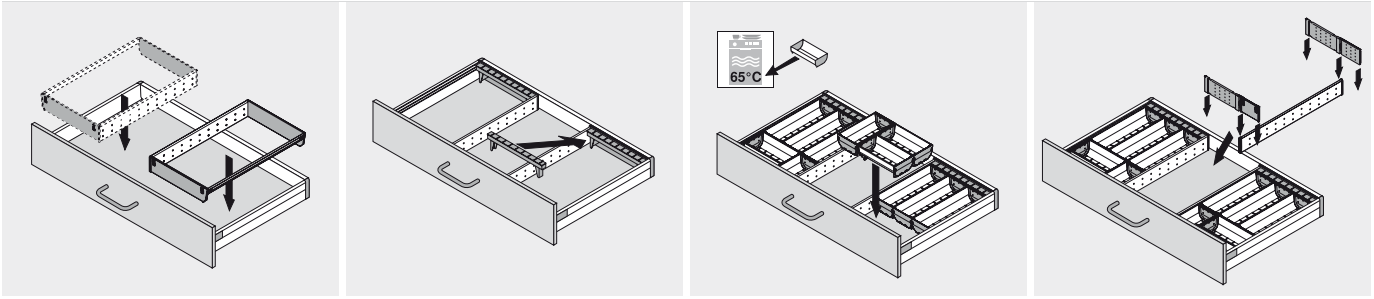

Sada jídelních příborů

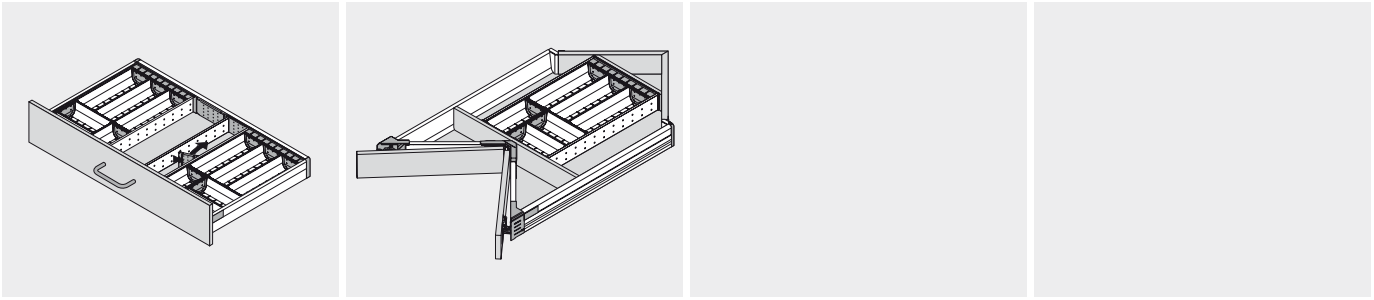

SPACE CORNER

Univerzální sada

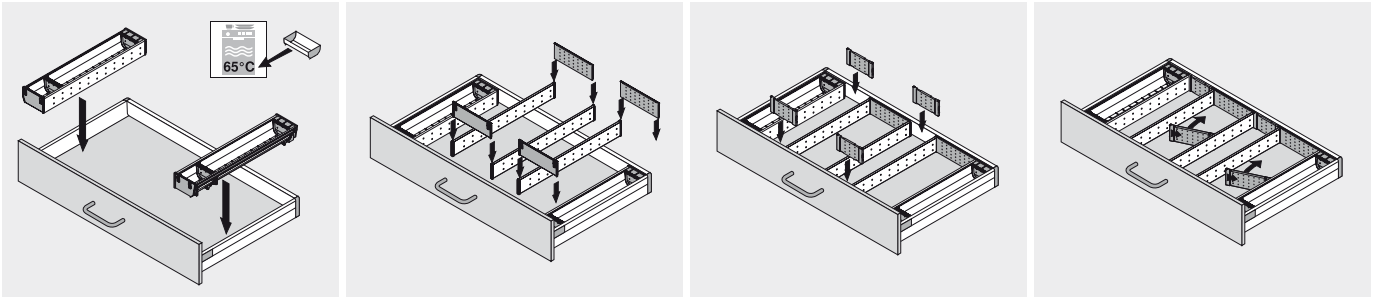

Univerzální sada

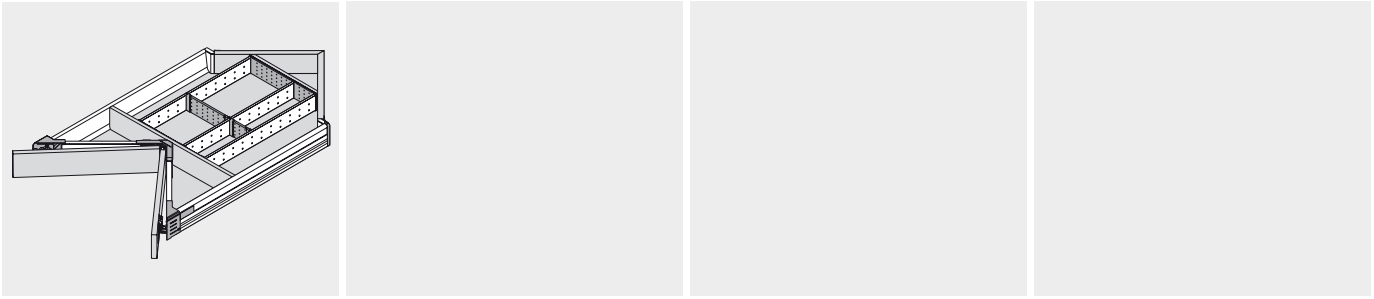

SPACE CORNER

Řezačka potravinové fólie – ZSZ.0xF0 s rozdělovníkem

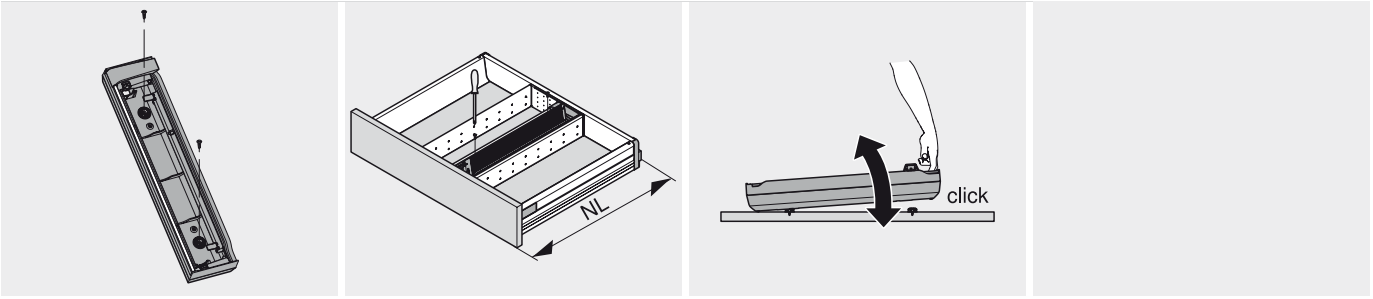

Montáž

Řezačka potravinové fólie – ZSZ.0xF0 bez rozdělovníku

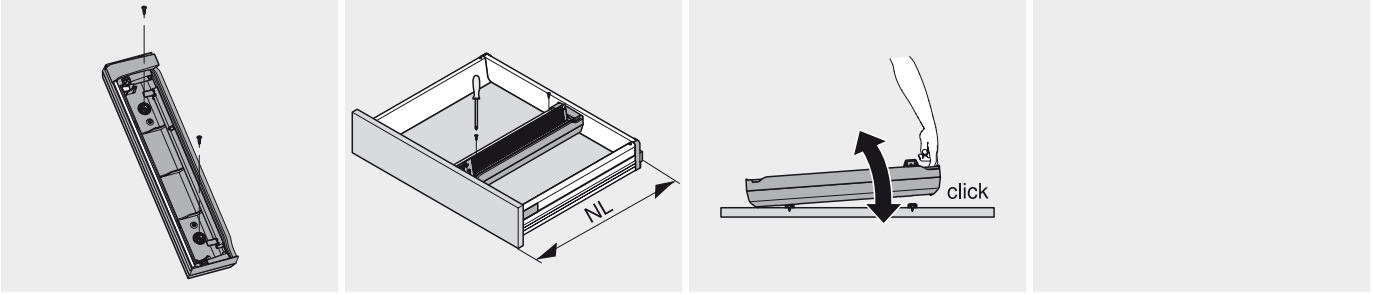

Montáž

Držák na nože – ZSZ.02M0 s rozdělovníkem

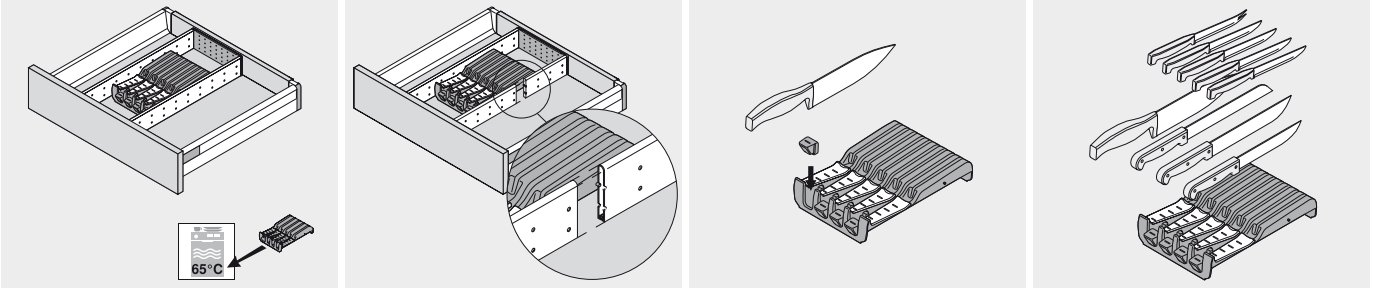

Montáž

Držák na nože – ZSZ.02M0 bez rozdělovníku

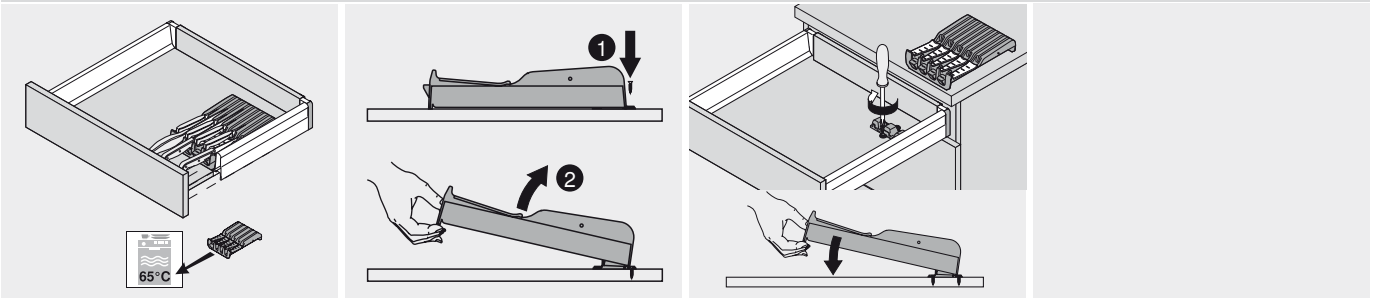

Montáž

TANDEMBOX – systémy výsuvů

► ORGA-LINE pro TANDEMBOX intivo

►► Čelní výsuv/vnitřní výsuv

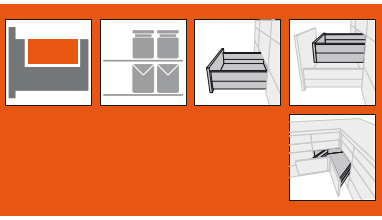

Využití – zásoby

Zásoby



- Flexibilní systém vnitřního dělení ORGA-LINE
- S příčkou ke zkrácení pro speciální šířky korpusu a SPACE CORNER
- Montáž bez nářadí
- Pro čelní výsuv TANDEMBOX intivo, základní prvek, výška D s BOXCOVER a BOXCAP
- Pro jmenovité délky 450 až 650 mm
- Doporučení: šířka korpusu 275 až 1200 mm

Základní prvek

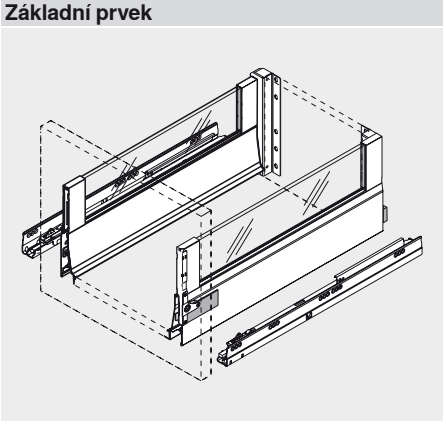

Informace k objednávce

Standardní šířky korpusu

Sada ORGA-LINE

Jmenovitá délka NL 450 mm

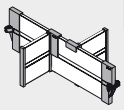

Šířka korpusu KB	SW, TS Ocel	Inox Ušlechtilá ocel
275 mm	ZFL.27BUS4	ZFL.27BUI4
300 mm	ZFL.30BUS4	ZFL.30BUI4
400 mm	ZFL.40BUS4	ZFL.40BUI4
450 mm	ZFL.45BUS4	ZFL.45BUI4
500 mm	ZFL.50BUS4	ZFL.50BUI4
550 mm	ZFL.55BUS4	ZFL.55BUI4
600 mm	ZFL.60BUS4	ZFL.60BUI4
800 mm	ZFL.80BUS4	ZFL.80BUI4
900 mm	ZFL.90BUS4	ZFL.90BUI4
1000 mm	ZFL.10BUS4	ZFL.10BUI4
1200 mm	ZFL.12BUS4	ZFL.12BUI4

Sada ORGA-LINE

Jmenovitá délka NL 500 - 650 mm

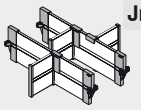

Šířka korpusu KB	SW, TS Ocel	Inox Ušlechtilá ocel
275 mm	ZFL.27BUS6	ZFL.27BUI6
300 mm	ZFL.30BUS6	ZFL.30BUI6
400 mm	ZFL.40BUS6	ZFL.40BUI6
450 mm	ZFL.45BUS6	ZFL.45BUI6
500 mm	ZFL.50BUS6	ZFL.50BUI6
550 mm	ZFL.55BUS6	ZFL.55BUI6
600 mm	ZFL.60BUS6	ZFL.60BUI6
800 mm	ZFL.80BUS6	ZFL.80BUI6
900 mm	ZFL.90BUS6	ZFL.90BUI6
1000 mm	ZFL.10BUS6	ZFL.10BUI6
1200 mm	ZFL.12BUS6	ZFL.12BUI6

SW hedvábně bíl.; TS terra čern.

Sada ORGA-LINE

Složení:

Šířka korpusu KB (mm)	Jmenovitá délka NL (mm) 450	500 550 600 650
275, 300	1 x příčný dělicí prvek	2 x příčný dělicí prvek
400		
450	1 x příčné dělení, 2 x podélný dělicí prvek	2 x příčné dělení, 3 x podélný dělicí prvek
500		
550		
600		
800	1 x příčné dělení, 3 x podélný dělicí prvek	2 x příčné dělení, 6 x podélný dělicí prvek
900		
1000		
1200		

Profil pro uchycení příčného dělení

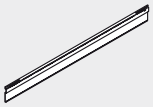

Jmenovitá délka NL	SW, TS Ocel	Inox Ušlechtilá ocel
450 mm 2 x	Z49L422S	Z49L422I
500 mm 2 x	Z49L472S	Z49L472I
550 mm 2 x	Z49L522S	Z49L522I
600 mm 2 x	Z49L572S	Z49L572I
650 mm 2 x	Z49L622S	Z49L622I

Speciální šířky korpusu a SPACE CORNER

Doporučení

Šířka korpusu KB (mm)	Jmenovitá délka NL (mm) 450	500	550	600	650
Speciální šířky korpusu	Příčné dělení ke zkrácení Koncovka pro příčku, podélné dělení (počet viz. nahoře)				
	Jmenovitá délka NL (mm) 600			650	
SPACE CORNER	1 x příčný dělicí prvek ke zkrácení, 2 x koncovka pro příčku, 2 x podélný dělicí prvek				

Pokyny k bokům

Základní prvek		
30/50/65 kg výška D	304	306
SPACE CORNER – výška D	314	

Přehled – ORGA-LINE pro TANDEMBOX intivo 347
Speciální šířky korpusu 373
Příslušenství – ORGA-LINE 374
Montáž, demontáž a seřízení 376
Další technické informace 804

Využití – talíře

Ukládání



- Držák talířů ORGA-LINE pro ukládání a přenášení talířů
- Pro čelní výsuv TANDEMBOX intivo, základní prvek, výška D s BOXCOVER a BOXCAP
- Pro jmenovité délky 450 až 650 mm
- Doporučení: šířka korpusu 400 až 1200 mm

Základní prvek

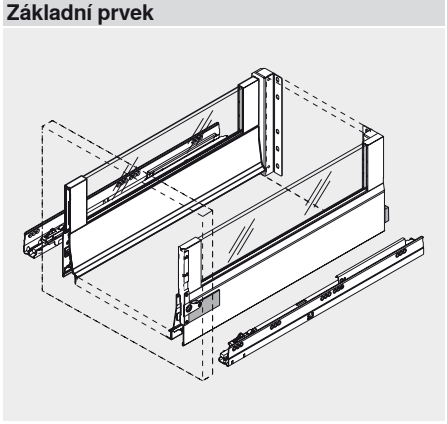

Informace k objednávce

Standardní, speciální šířky korpusu a SPACE CORNER

Držák talířů

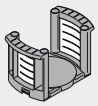

	Č. artiklu
RAL 7037 (prachově) šed.	ZTH.0350
Průměr talířů	180 - 320 mm
Výška všech uložených talířů	144 mm
Celková výška	171 mm

Držák talířů

Doporučení

Standardní a speciální šířky korpusu

Šířka korpusu KB (mm)	Jmenovitá délka NL (mm)				
	450	500	550	600	650
Od 400	2 x držák talířů				
Od 800	4 x držák talířů				
Od 1000	6 x držák talířů				

SPACE CORNER

Plánovací rozměr PL (mm)	Jmenovitá délka NL (mm)	
	600	650
Do 1050	2 x držák talířů	
Od 1050	3 x držák talířů	

Pokyny k bokům

Základní prvek		
30/50/65 kg výška D	304	306
SPACE CORNER – výška D	314	

Přehled – ORGA-LINE pro TANDEMBOX intivo 347
Příslušenství – ORGA-LINE 374
Montáž, demontáž a seřízení 376
Další technické informace 804

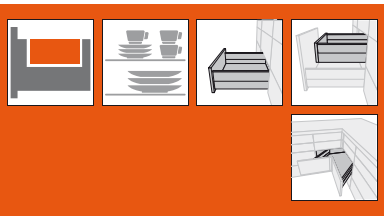

Využití – plastové misky

Ukládání



- Flexibilní systém vnitřního dělení ORGA-LINE
- S příčkou ke zkrácení pro speciální šířky korpusu a SPACE CORNER
- Montáž bez nářadí
- Pro čelní výsuv TANDEMBOX intivo, základní prvek, výška D s BOXCOVER a BOXCAP
- Pro jmenovité délky 450 až 650 mm
- Doporučení: šířka korpusu 275 až 1200 mm

Základní prvek

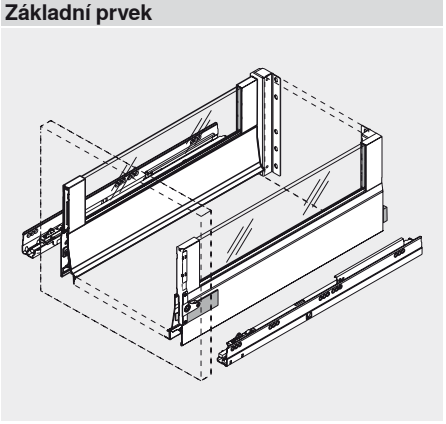

Informace k objednávce

Standardní šířky korpusu

Sada ORGA-LINE

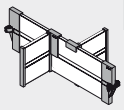

Jmenovitá délka NL 450 - 650 mm

Šířka korpusu KB	SW, TS Ocel	Inox Ušlechtilá ocel
275 mm	ZFL.27BUS4	ZFL.27BUI4
300 mm	ZFL.30BUS4	ZFL.30BUI4
400 mm	ZFL.40BUS4	ZFL.40BUI4
450 mm	ZFL.45BUS4	ZFL.45BUI4
500 mm	ZFL.50BUS4	ZFL.50BUI4
550 mm	ZFL.55BUS4	ZFL.55BUI4
600 mm	ZFL.60BUS4	ZFL.60BUI4
800 mm	ZFL.80BUS4	ZFL.80BUI4
900 mm	ZFL.90BUS4	ZFL.90BUI4
1000 mm	ZFL.10BUS4	ZFL.10BUI4
1200 mm	ZFL.12BUS4	ZFL.12BUI4

SW hedvábně bíl.; TS terra čern.

Profil pro uchycení příčného dělení

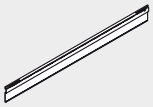

Jmenovitá délka NL	SW, TS Ocel	Inox Ušlechtilá ocel
450 mm 2 x	Z49L422S	Z49L422I
500 mm 2 x	Z49L472S	Z49L472I
550 mm 2 x	Z49L522S	Z49L522I
600 mm 2 x	Z49L572S	Z49L572I
650 mm 2 x	Z49L622S	Z49L622I

Sada ORGA-LINE

Složení:

Šířka korpusu KB (mm)	Jmenovitá délka NL (mm) 450	500	550	600	650
275, 300	1 x příčný dělicí prvek				
400					
450	1 x příčné dělení, 2 x podélný dělicí prvek				
500					
550					
600					
800	1 x příčné dělení, 3 x podélný dělicí prvek				
900					
1000					
1200					

Speciální šířky korpusu a SPACE CORNER

Doporučení

Šířka korpusu KB (mm)	Jmenovitá délka NL (mm) 450	500	550	600	650
Speciální šířky korpusu	Příčné dělení ke zkrácení Koncovka pro příčku, podélné dělení (počet viz. nahoře)				
	Jmenovitá délka NL (mm) 600			650	
SPACE CORNER	1 x příčný dělicí prvek ke zkrácení, 2 x koncovka pro příčku, 2 x podélný dělicí prvek				

Pokyny k bokům

Základní prvek		
30/50/65 kg výška D	304	306
SPACE CORNER – výška D	314	

Přehled – ORGA-LINE pro TANDEMBOX intivo 347
Speciální šířky korpusu 373
Příslušenství – ORGA-LINE 374
Montáž, demontáž a seřízení 376
Další technické informace 804

Využití – výsuv na odpad/čisticí a mycí prostředky

Mytí



- Flexibilní systém vnitřního dělení ORGA-LINE
- Nerezová vana na láhve pro snadné udržování čistoty
- Mezistěna pro oddělení výsuvu pro odpad od čisticích a mycích prostředků
- Pro čelní výsuv TANDEMBOX intivo, základní prvek, výška D s BOXCOVER a BOXCAP
- Pro jmenovité délky 450 až 650 mm
- Doporučení: šířka korpusu 900 až 1200 mm

Základní prvek

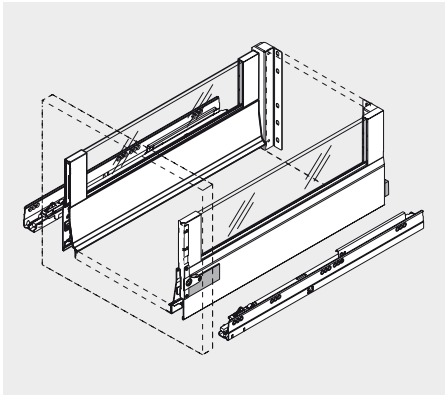

Informace k objednávce

Standardní a speciální šířky korpusu

Sada ORGA-LINE vana na láhve

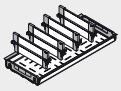

Šířka korpusu 300 mm

Jmenovitá délka NL	SW, TS Ocel	Inox Ušlechtilá ocel
450 mm	ZFL.30BFS4	ZFL.30BFI4
500 mm	ZFL.30BFS6	ZFL.30BFI6
550 mm	ZFL.30BFS7	ZFL.30BFI7
600 mm	ZFL.30BFS8	ZFL.30BFI8
650 mm	ZFL.30BFS9	ZFL.30BFI9

SW hedvábně bíl.; TS terra čern.

Sada ORGA-LINE vana na láhve

Složení:

Šířka korpusu KB (mm)	Jmenovitá délka NL (mm)				
	450	500	550	600	650
900 - 1200	1 x vana na láhve, 3 x příčný dělicí prvek	1 x vana na láhve, 4 x příčný dělicí prvek		1 x vana na láhve, 5 x příčný dělicí prvek	

Profil pro uchycení příčného dělení

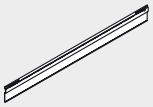

Jmenovitá délka NL	SW, TS Ocel	Inox Ušlechtilá ocel
450 mm	Z49L422S	Z49L422I
500 mm	Z49L472S	Z49L472I
550 mm	Z49L522S	Z49L522I
600 mm	Z49L572S	Z49L572I
650 mm	Z49L622S	Z49L622I

Mezistěna

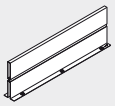

Jmenovitá délka NL	SW, TS Ocel	Inox Ušlechtilá ocel
450 mm	Z46L420S	Z46L420I
500 mm	Z46L470S	Z46L470I
550 mm	Z46L520S	Z46L520I
600 mm	Z46L570S	Z46L570I
650 mm	Z46L620S	Z46L620I

SW hedvábně bíl.; TS terra čern.

Pokyny k bokům



Základní prvek

30/50/65 kg výška D 304
Přehled – ORGA-LINE pro TANDEMBOX intivo 347
Příslušenství – ORGA-LINE 374
Montáž, demontáž a seřízení 376
Další technické informace 804

TANDEMBOX – systémy výsuvů

► ORGA-LINE pro TANDEMBOX intivo

►► Čelní výsuv/vnitřní výsuv

Využití – otevřené zásoby

Příprava



- Flexibilní systém vnitřního dělení ORGA-LINE
- S příčkou ke zkrácení pro speciální šířky korpusu a SPACE CORNER
- Montáž bez nářadí
- Pro čelní výsuv TANDEMBOX intivo, základní prvek, výška D s BOXCOVER a BOXCAP
- Pro jmenovité délky 450 až 650 mm
- Doporučení: šířka korpusu 275 až 1200 mm

Základní prvek

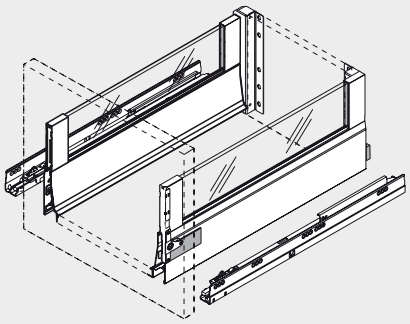

Informace k objednávce

Standardní šířky korpusu

Sada ORGA-LINE

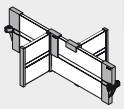

Jmenovitá délka NL 450 mm

Šířka korpusu KB	SW, TS Ocel	Inox Ušlechtilá ocel
275 mm	ZFL.27BUS4	ZFL.27BUI4
300 mm	ZFL.30BUS4	ZFL.30BUI4
400 mm	ZFL.40BUS4	ZFL.40BUI4
450 mm	ZFL.45BUS4	ZFL.45BUI4
500 mm	ZFL.50BUS4	ZFL.50BUI4
550 mm	ZFL.55BUS4	ZFL.55BUI4
600 mm	ZFL.60BUS4	ZFL.60BUI4
800 mm	ZFL.80BUS4	ZFL.80BUI4
900 mm	ZFL.90BUS4	ZFL.90BUI4
1000 mm	ZFL.10BUS4	ZFL.10BUI4
1200 mm	ZFL.12BUS4	ZFL.12BUI4

Sada ORGA-LINE

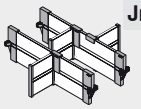

Jmenovitá délka NL 500 - 650 mm

Šířka korpusu KB	SW, TS Ocel	Inox Ušlechtilá ocel
275 mm	ZFL.27BUS6	ZFL.27BUI6
300 mm	ZFL.30BUS6	ZFL.30BUI6
400 mm	ZFL.40BUS6	ZFL.40BUI6
450 mm	ZFL.45BUS6	ZFL.45BUI6
500 mm	ZFL.50BUS6	ZFL.50BUI6
550 mm	ZFL.55BUS6	ZFL.55BUI6
600 mm	ZFL.60BUS6	ZFL.60BUI6
800 mm	ZFL.80BUS6	ZFL.80BUI6
900 mm	ZFL.90BUS6	ZFL.90BUI6
1000 mm	ZFL.10BUS6	ZFL.10BUI6
1200 mm	ZFL.12BUS6	ZFL.12BUI6

SW hedvábně bíl.; TS terra čern.

Sada ORGA-LINE

Složení:

Šířka korpusu KB (mm)	Jmenovitá délka NL (mm) 450	500 550 600 650
275, 300	1 x příčný dělicí prvek	2 x příčný dělicí prvek
400		
450	1 x příčné dělení, 2 x podélný dělicí prvek	2 x příčné dělení, 3 x podélný dělicí prvek
500		
550		
600		
800	1 x příčné dělení, 3 x podélný dělicí prvek	2 x příčné dělení, 6 x podélný dělicí prvek
900		
1000		
1200		

Profil pro uchycení příčného dělení

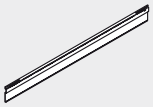

Jmenovitá délka NL	SW, TS Ocel	Inox Ušlechtilá ocel
450 mm 2 x	Z49L422S	Z49L422I
500 mm 2 x	Z49L472S	Z49L472I
550 mm 2 x	Z49L522S	Z49L522I
600 mm 2 x	Z49L572S	Z49L572I
650 mm 2 x	Z49L622S	Z49L622I

Speciální šířky korpusu a SPACE CORNER

Doporučení

Šířka korpusu KB (mm)	Jmenovitá délka NL (mm) 450	500	550	600	650
Speciální šířky korpusu	Příčné dělení ke zkrácení Koncovka pro příčku, podélné dělení (počet viz. nahoře)				
	Jmenovitá délka NL (mm) 600			650	
SPACE CORNER	1 x příčný dělicí prvek ke zkrácení, 2 x koncovka pro příčku, 2 x podélný dělicí prvek				

Pokyny k bokům

Základní prvek		
30/50/65 kg výška D	304	306
SPACE CORNER – výška D	314	

Přehled – ORGA-LINE pro TANDEMBOX intivo 347
Speciální šířky korpusu 373
Příslušenství – ORGA-LINE 374
Montáž, demontáž a seřízení 376
Další technické informace 804

Využití – koření

Příprava



- Vyjímatelný držák na kořenky, instalovaný na dno zásuvky
- Různé velikosti stojánků na kořenky
- Pro čelní výsuv TANDEMBOX intivo, základní prvek, výška D s BOXCOVER a BOXCAP
- Pro jmenovité délky 450 až 650 mm
- Doporučení: šířka korpusu 300 až 450 mm

Základní prvek

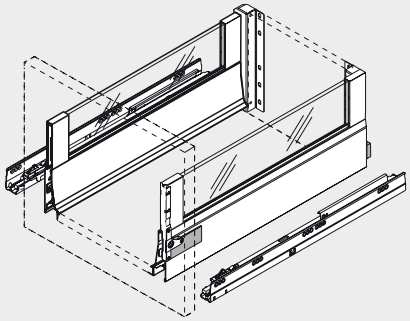

Informace k objednávce

Standardní šířky korpusu

Sada ORGA-LINE

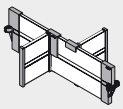

Jmenovitá délka NL 450 - 550 mm

Šířka korpusu KB	SW, TS Ocel	Inox Ušlechtilá ocel
300 mm	ZFL.30BUS4	ZFL.30BUI4
400 mm	ZFL.40BUS4	ZFL.40BUI4
450 mm	ZFL.45BUS4	ZFL.45BUI4

SW hedvábně bíl.; TS terra čern.

Sada ORGA-LINE

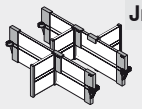

Jmenovitá délka NL 600 - 650 mm

Šířka korpusu KB	SW, TS Ocel	Inox Ušlechtilá ocel
300 mm	ZFL.30BUS6	ZFL.30BUI6
400 mm	ZFL.40BUS6	ZFL.40BUI6
450 mm	ZFL.45BUS6	ZFL.45BUI6

Sada ORGA-LINE

Složení:

Šířka korpusu KB (mm)	Jmenovitá délka NL (mm) 450	500	550	600	650
300 400	1 x příčný dělicí prvek			2 x příčný dělicí prvek	
450	1 x příčné dělení, 2 x podélný dělicí prvek			2 x příčné dělení, 3 x podélný dělicí prvek	

Profil pro uchycení příčného dělení

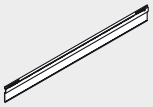

Jmenovitá délka NL	SW, TS Ocel	Inox Ušlechtilá ocel
450 mm 2 x	Z49L422S	Z49L422I
500 mm 2 x	Z49L472S	Z49L472I
550 mm 2 x	Z49L522S	Z49L522I
600 mm 2 x	Z49L572S	Z49L572I
650 mm 2 x	Z49L622S	Z49L622I

Stojánek na kořenky

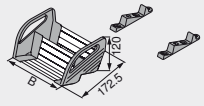

65 °C

Šířka korpusu KB	Šířka	Č. artiklu
300 mm	212 mm	ZFZ.30G0I
400 mm	312 mm	ZFZ.40G0I
450 mm	362 mm	ZFZ.45G0I
Ušlechtilá ocel (nerez)		

Speciální šířky korpusu

Doporučení

Šířka korpusu KB (mm)	Jmenovitá délka NL (mm) 450	500	550	600	650
Speciální šířky korpusu	2 x držák na kořenky, příčka ke zkrácení, koncovka pro příčku, podélné dělení (počet viz. nahoře)				

Pokyny k bokům

Základní prvek		
30/50/65 kg výška D	304	306

Přehled – ORGA-LINE pro TANDEMBOX intivo 347
Speciální šířky korpusu 373
Příslušenství – ORGA-LINE 374
Montáž, demontáž a seřízení 376
Další technické informace 804



Využití – láhve

Příprava



- Flexibilní systém vnitřního dělení ORGA-LINE
- Nerezová vana na láhve pro snadné udržování čistoty
- Montáž bez nářadí
- Pro čelní výsuv TANDEMBOX intivo, základní prvek, výška D s BOXCOVER a BOXCAP
- Pro jmenovité délky 450 až 650 mm
- Doporučení: šířka korpusu 275 až 300 mm

Základní prvek

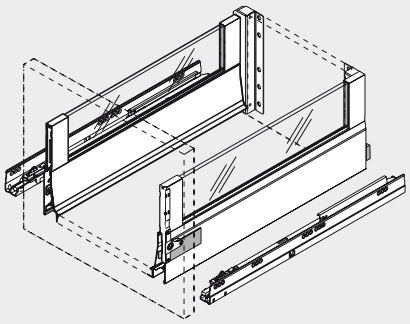

Informace k objednávce

Standardní šířky korpusu

Sada ORGA-LINE vana na láhve

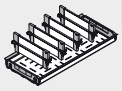

Šířka korpusu 300 mm

Jmenovitá délka NL	SW, TS Ocel	Inox Ušlechtilá ocel
450 mm	ZFL.30BFS4	ZFL.30BFI4
500 mm	ZFL.30BFS6	ZFL.30BFI6
550 mm	ZFL.30BFS7	ZFL.30BFI7
600 mm	ZFL.30BFS8	ZFL.30BFI8
650 mm	ZFL.30BFS9	ZFL.30BFI9

Sada ORGA-LINE vana na láhve

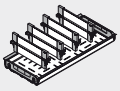

Šířka korpusu 275 mm

Jmenovitá délka NL	SW, TS Ocel	Inox Ušlechtilá ocel
450 mm	ZFL.27BFS4	ZFL.27BFI4
500 mm	ZFL.27BFS6	ZFL.27BFI6
550 mm	ZFL.27BFS7	ZFL.27BFI7
600 mm	ZFL.27BFS8	ZFL.27BFI8
650 mm	ZFL.27BFS9	ZFL.27BFI9

SW hedvábně bíl.; TS terra čern.

Sada ORGA-LINE vana na láhve

Složení:

Šířka korpusu KB (mm)	Jmenovitá délka NL (mm) 450	500	550	600	650
275	1 x vana na láhve, 3 x příčný dělicí prvek	1 x vana na láhve, 4 x příčný dělicí prvek		1 x vana na láhve, 5 x příčný dělicí prvek	
300					

Profil pro uchycení příčného dělení

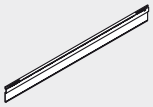

Jmenovitá délka NL	SW, TS Ocel	Inox Ušlechtilá ocel
450 mm 2 x	Z49L422S	Z49L422I
500 mm 2 x	Z49L472S	Z49L472I
550 mm 2 x	Z49L522S	Z49L522I
600 mm 2 x	Z49L572S	Z49L572I
650 mm 2 x	Z49L622S	Z49L622I

Pokyny k bokům

Základní prvek		
30/50/65 kg výška D	304	306

Přehled – ORGA-LINE pro TANDEMBOX intivo 347
Příslušenství – ORGA-LINE 374
Montáž, demontáž a seřízení 376
Další technické informace 804

Využití – láhve/pracovní prkénka na krájení

Příprava



- Flexibilní systém vnitřního dělení ORGA-LINE
- Nerezová vana na láhve pro snadné udržování čistoty
- Mezistěna pro oddělení lahví a pracovních prkének na krájení
- Pro čelní výsuv TANDEMBOX intivo, základní prvek, výška D s BOXCOVER a BOXCAP
- Pro jmenovité délky 450 až 650 mm
- Doporučení: šířka korpusu 400 až 600 mm

Základní prvek

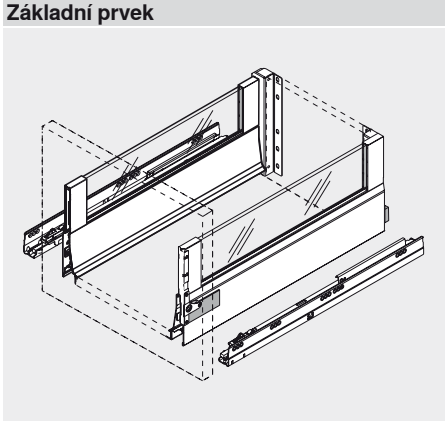

Informace k objednávce

Standardní a speciální šířky korpusu

Sada ORGA-LINE vana na láhve

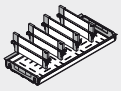

Šířka korpusu 300 mm

Jmenovitá délka NL	SW, TS Ocel	Inox Ušlechtilá ocel
450 mm	ZFL.30BFS4	ZFL.30BFI4
500 mm	ZFL.30BFS6	ZFL.30BFI6
550 mm	ZFL.30BFS7	ZFL.30BFI7
600 mm	ZFL.30BFS8	ZFL.30BFI8
650 mm	ZFL.30BFS9	ZFL.30BFI9

SW hedvábně bíl.; TS terra čern.

Sada ORGA-LINE vana na láhve

Složení:

Šířka korpusu KB (mm)	Jmenovitá délka NL (mm)				
	450	500	550	600	650
275	1 x vana na láhve, 3 x příčný dělicí prvek	1 x vana na láhve, 4 x příčný dělicí prvek		1 x vana na láhve, 5 x příčný dělicí prvek	
300					

Profil pro uchycení příčného dělení

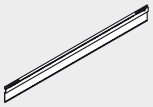

Jmenovitá délka NL	SW, TS Ocel	Inox Ušlechtilá ocel
450 mm	Z49L422S	Z49L422I
500 mm	Z49L472S	Z49L472I
550 mm	Z49L522S	Z49L522I
600 mm	Z49L572S	Z49L572I
650 mm	Z49L622S	Z49L622I

Mezistěna

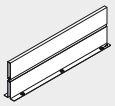

Jmenovitá délka NL	SW, TS Ocel	Inox Ušlechtilá ocel
450 mm	Z46L420S	Z46L420I
500 mm	Z46L470S	Z46L470I
550 mm	Z46L520S	Z46L520I
600 mm	Z46L570S	Z46L570I
650 mm	Z46L620S	Z46L620I

SW hedvábně bíl.; TS terra čern.

Pokyny k bokům

Základní prvek





30/50/65 kg výška D 304
Přehled – ORGA-LINE pro TANDEMBOX intivo 347
Příslušenství – ORGA-LINE 374
Montáž, demontáž a seřízení 376
Další technické informace 804

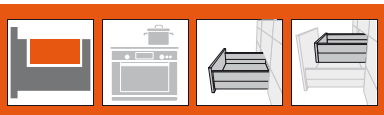

Využití – hrnce/poklice/pánve/pracovní příbory na vaření

Vaření/pečení



- Flexibilní systém vnitřního dělení ORGA-LINE
- S příčkou ke zkrácení pro speciální šířky korpusu
- Montáž bez nářadí
- Pro čelní výsuv TANDEMBOX intivo, základní prvek, výška D s BOXCOVER a BOXCAP
- Pro jmenovité délky 450 až 650 mm
- Doporučení: šířka korpusu 600 až 1200 mm

Základní prvek

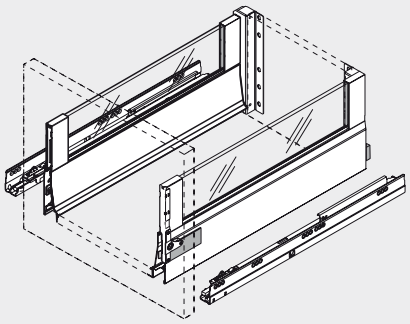

Informace k objednávce

Standardní šířky korpusu

Sada ORGA-LINE

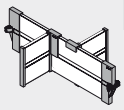

Jmenovitá délka NL 450 mm

Šířka korpusu KB	SW, TS Ocel	Inox Ušlechtilá ocel
600 mm	ZFL.60BUS4	ZFL.60BUI4
800 mm	ZFL.80BUS4	ZFL.80BUI4
900 mm	ZFL.90BUS4	ZFL.90BUI4
1000 mm	ZFL.10BUS4	ZFL.10BUI4
1200 mm	ZFL.12BUS4	ZFL.12BUI4

Sada ORGA-LINE

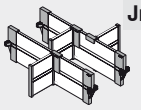

Jmenovitá délka NL 500 - 650 mm

Šířka korpusu KB	SW, TS Ocel	Inox Ušlechtilá ocel
600 mm	ZFL.60BUS6	ZFL.60BUI6
800 mm	ZFL.80BUS6	ZFL.80BUI6
900 mm	ZFL.90BUS6	ZFL.90BUI6
1000 mm	ZFL.10BUS6	ZFL.10BUI6
1200 mm	ZFL.12BUS6	ZFL.12BUI6

SW hedvábně bíl.; TS terra čern.

Sada ORGA-LINE

Složení:

Šířka korpusu KB (mm)	Jmenovitá délka NL (mm) 450	500	550	600	650
600	1 x příčné dělení, 2 x podélný dělicí prvek	2 x příčné dělení, 3 x podélný dělicí prvek			
800	1 x příčné dělení, 3 x podélný dělicí prvek	2 x příčné dělení, 6 x podélný dělicí prvek			
900					
1000					
1200					

Profil pro uchycení příčného dělení

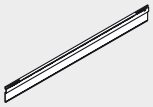

Jmenovitá délka NL	SW, TS Ocel	Inox Ušlechtilá ocel
450 mm 2 x	Z49L422S	Z49L422I
500 mm 2 x	Z49L472S	Z49L472I
550 mm 2 x	Z49L522S	Z49L522I
600 mm 2 x	Z49L572S	Z49L572I
650 mm 2 x	Z49L622S	Z49L622I

Speciální šířky korpusu

Doporučení

Šířka korpusu KB (mm)	Jmenovitá délka NL (mm) 450	500	550	600	650
Speciální šířky korpusu	Příčné dělení ke zkrácení Koncovka pro příčku, podélné dělení (počet viz. nahoře)				

Pokyny k bokům

Základní prvek		
30/50/65 kg výška D	304	306

Přehled – ORGA-LINE pro TANDEMBOX intivo 347
Speciální šířky korpusu 373
Příslušenství – ORGA-LINE 374
Montáž, demontáž a seřízení 376
Další technické informace 804

Využití – přísady na pečení

Vaření/pečení



- Flexibilní systém vnitřního dělení ORGA-LINE
- S příčkou ke zkrácení pro speciální šířky korpusu
- Montáž bez nářadí
- Pro čelní výsuv TANDEMBOX intivo, základní prvek, výška D s BOXCOVER a BOXCAP
- Pro jmenovité délky 450 až 650 mm
- Doporučení: šířka korpusu 275 až 1200 mm

Základní prvek

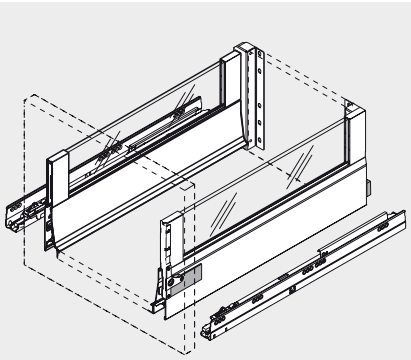

Informace k objednávce

Standardní šířky korpusu

Sada ORGA-LINE

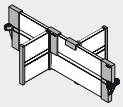

Jmenovitá délka NL 450 mm

Šířka korpusu KB	SW, TS Ocel	Inox Ušlechtilá ocel
275 mm	ZFL.27BUS4	ZFL.27BUI4
300 mm	ZFL.30BUS4	ZFL.30BUI4
400 mm	ZFL.40BUS4	ZFL.40BUI4
450 mm	ZFL.45BUS4	ZFL.45BUI4
500 mm	ZFL.50BUS4	ZFL.50BUI4
550 mm	ZFL.55BUS4	ZFL.55BUI4
600 mm	ZFL.60BUS4	ZFL.60BUI4
800 mm	ZFL.80BUS4	ZFL.80BUI4
900 mm	ZFL.90BUS4	ZFL.90BUI4
1000 mm	ZFL.10BUS4	ZFL.10BUI4
1200 mm	ZFL.12BUS4	ZFL.12BUI4

Sada ORGA-LINE

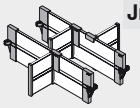

Jmenovitá délka NL 500 - 650 mm

Šířka korpusu KB	SW, TS Ocel	Inox Ušlechtilá ocel
275 mm	ZFL.27BUS6	ZFL.27BUI6
300 mm	ZFL.30BUS6	ZFL.30BUI6
400 mm	ZFL.40BUS6	ZFL.40BUI6
450 mm	ZFL.45BUS6	ZFL.45BUI6
500 mm	ZFL.50BUS6	ZFL.50BUI6
550 mm	ZFL.55BUS6	ZFL.55BUI6
600 mm	ZFL.60BUS6	ZFL.60BUI6
800 mm	ZFL.80BUS6	ZFL.80BUI6
900 mm	ZFL.90BUS6	ZFL.90BUI6
1000 mm	ZFL.10BUS6	ZFL.10BUI6
1200 mm	ZFL.12BUS6	ZFL.12BUI6

SW hedvábně bíl.; TS terra čern.

Sada ORGA-LINE

Složení:

Šířka korpusu KB (mm)	Jmenovitá délka NL (mm) 450	500	550	600	650
275, 300	1 x příčný dělicí prvek	2 x příčný dělicí prvek			
400					
450	1 x příčné dělení, 2 x podélný dělicí prvek	2 x příčné dělení, 3 x podélný dělicí prvek			
500					
550					
600					
800	1 x příčné dělení, 3 x podélný dělicí prvek	2 x příčné dělení, 6 x podélný dělicí prvek			
900					
1000					
1200					

Profil pro uchycení příčného dělení

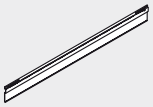

Jmenovitá délka NL	SW, TS Ocel	Inox Ušlechtilá ocel
450 mm 2 x	Z49L422S	Z49L422I
500 mm 2 x	Z49L472S	Z49L472I
550 mm 2 x	Z49L522S	Z49L522I
600 mm 2 x	Z49L572S	Z49L572I
650 mm 2 x	Z49L622S	Z49L622I

Speciální šířky korpusu

Doporučení

Šířka korpusu KB (mm)	Jmenovitá délka NL (mm) 450	500	550	600	650
Speciální šířky korpusu	Příčné dělení ke zkrácení Koncovka pro příčku, podélné dělení (počet viz. nahoře)				

Pokyny k bokům

Základní prvek		
30/50/65 kg výška D	304	306

Přehled – ORGA-LINE pro TANDEMBOX intivo 347
Speciální šířky korpusu 373
Příslušenství – ORGA-LINE 374
Montáž, demontáž a seřízení 376
Další technické informace 804



Využití – plechy/formy na pečení

Vaření/pečení



- Flexibilní systém vnitřního dělení ORGA-LINE
- Mezistěna pro oddělení plechů a forem na pečení
- Pro čelní výsuv TANDEMBOX intivo, základní prvek, výška D s BOXCOVER a BOXCAP
- Pro jmenovité délky 450 až 650 mm
- Doporučení: šířka korpusu 300 až 500 mm

Základní prvek

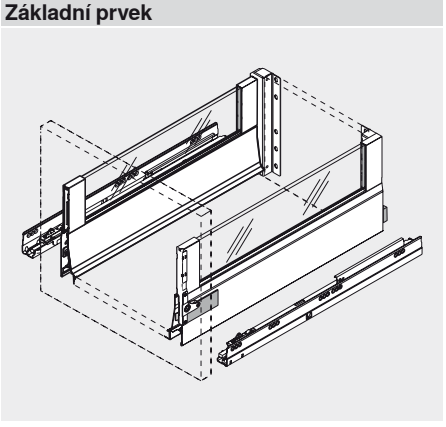

Informace k objednávce

Standardní a speciální šířky korpusu

Mezistěna



Jmenovitá délka NL	SW, TS Ocel	Inox Ušlechtilá ocel
450 mm	Z46L420S	Z46L420I
500 mm	Z46L470S	Z46L470I
550 mm	Z46L520S	Z46L520I
600 mm	Z46L570S	Z46L570I
650 mm	Z46L620S	Z46L620I

SW hedvábně bíl.; TS terra čern.

Mezistěna

Doporučení

Šířka korpusu KB (mm)	Jmenovitá délka NL (mm)				
	450	500	550	600	650
300	1 x mezistěna				
400	2 x mezistěna				
450					
Od 500	3 x mezistěna				

Pokyny k bokům

Základní prvek	
30/50/65 kg výška D	304

Přehled – ORGA-LINE pro TANDEMBOX intivo 347
Příslušenství – ORGA-LINE 374
Montáž, demontáž a seřízení 376
Další technické informace 804

Speciální šířky korpusu

Informace k objednávce

Profil pro uchycení příčného dělení

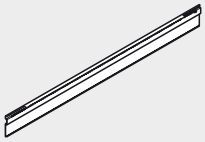

Jmenovitá délka NL	SW, TS Ocel	Inox Ušlechtilá ocel
270 mm 2 x	Z49L242S	Z49L242I
300 mm 2 x	Z49L272S	Z49L272I
350 mm 2 x	Z49L322S	Z49L322I
450 mm 2 x	Z49L422S	Z49L422I
500 mm 2 x	Z49L472S	Z49L472I

SW hedvábně bíl.; TS terra čern.

Profil pro uchycení příčného dělení

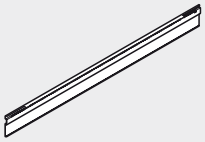

Jmenovitá délka NL	SW, TS Ocel	Inox Ušlechtilá ocel
550 mm 2 x	Z49L522S	Z49L522I
600 mm 2 x	Z49L572S	Z49L572I
650 mm 2 x	Z49L622S	Z49L622I

SW hedvábně bíl.; TS terra čern.

Příčka ke zkrácení

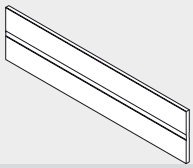

Přířez

Světlá šířka korpusu LW - 91 mm

Vhodné pro šířku korpusu KB 1200 mm

SW, TS, poniklované	Č. artiklu
Hliník	Z40L1077A
Ke zkrácení, 1077 mm	

SW hedvábně bíl.; TS terra čern.

Koncovka pro příčku



SW, černá, RAL 7037	Č. artiklu
Plast	Z40L0002
Objednejte ke každé příčce 2 x	

Podélné dělení



Délka	SW, TS Ocel	Inox Ušlechtilá ocel
100 mm	Z43L100S	Z43L100I

SW hedvábně bíl.; TS terra čern.

Pokyny k bokům

Přehled – ORGA-LINE pro TANDEMBOX intivo	347
Příslušenství – ORGA-LINE	374
Montáž, demontáž a seřízení	376
Další technické informace	804

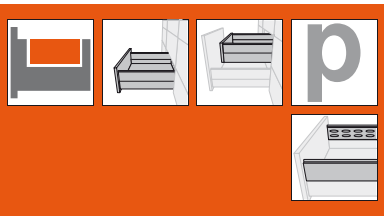

Držák talířů

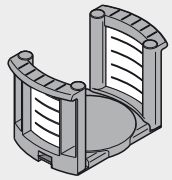

- Držák talířů
- Možnost přizpůsobení se velikosti talířů s nastavením průměru
- Vyjímatelný
- Materiál: plast/ušlechtilá ocel (nerez)

	Č. artiklu
RAL 7037 (prachově) šed.	ZTH.0350
Průměr talířů	180 - 320 mm
Výška všech uložených talířů	144 mm
Celková výška	171 mm

Stojánek na kořenky

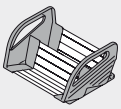

- Stojánek na kořenky
- Protiskluzová pojistka díky flexibilní instalaci na dno
- Vyjímatelný
- Pro všechny velikosti nádobek na koření
- Materiál: plast/ušlechtilá ocel (nerez)

Šířka korpusu KB	Šířka	Č. artiklu
300 mm	212 mm	ZFZ.30G0I
400 mm	312 mm	ZFZ.40G0I
450 mm	362 mm	ZFZ.45G0I
Ušlechtilá ocel (nerez)		

Sada pomůcek do kuchyně



Sada pomůcek do kuchyně, složení:
- 1 x řezačka fólie na ukládání čerstvých potravin
- 1 x řezačka alobalové fólie
- 1 x držák nožů
- 2 x držák talířů
- 2 x držák na kořenky pro šířky korpusu KB 300 mm

	Č. artiklu
Sada pomůcek do kuchyně	ZOU.30U1I

Zásoby/plastové misky/hrnce/pomůcky pro pečení

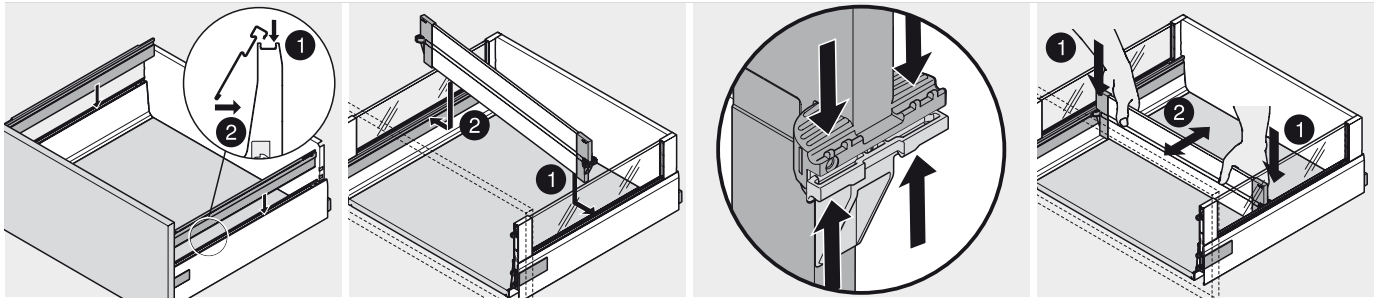

Zásoby/plastové misky/hrnce/pomůcky pro pečení

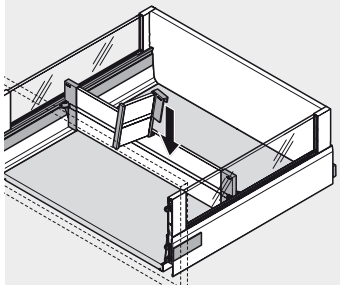

Láhve

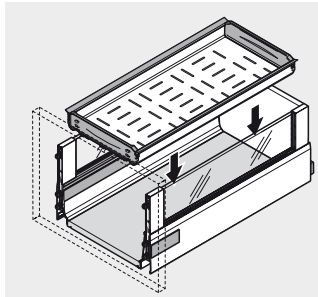

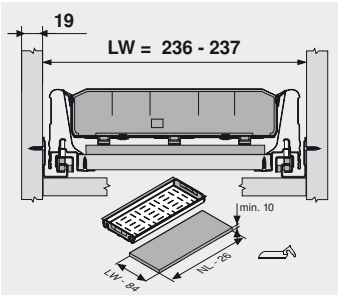

Při síle stěny 19 mm a šířce korpusu 275 mm

Výsuv pro odpad

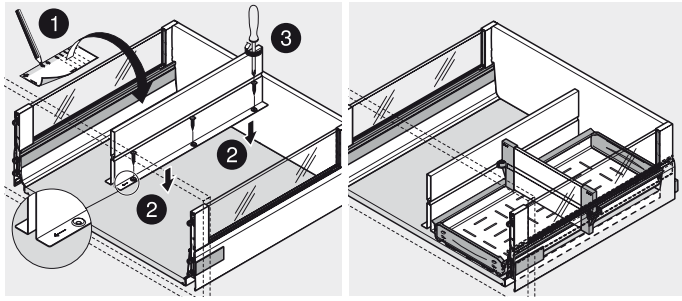

Držák talířů – ZTH.0350

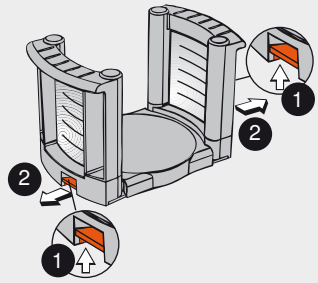

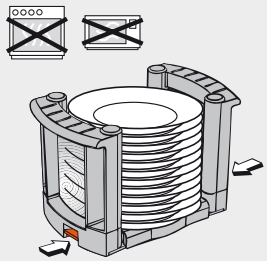

Stojánek na kořenky – ZFZ.xxG01

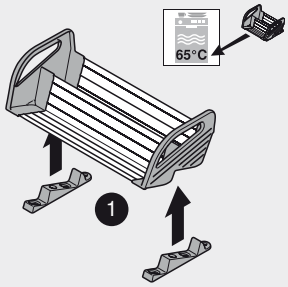

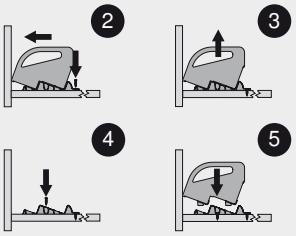

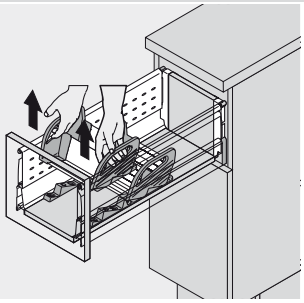

Univerzální výrobková řada – komplexní a ještě mnohem víc



Díky velké rozmanitosti sortimentu TANDEMBOX plus je možné realizovat prostřednictvím vhodných řešení nesčetná přání zákazníků: ať s jednoduchým kulatým relingem nebo uzavřenou schránkou, ať nadměrně široký výsuv nebo úzká zásuvka.

A navíc můžete dle libosti kombinovat rovněž různé způsoby otvírání. SERVO-DRIVE, elektrický způsob otvírání, v kombinaci s BLUMOTION, nebo TIP-ON, mechanický způsob otvírání.

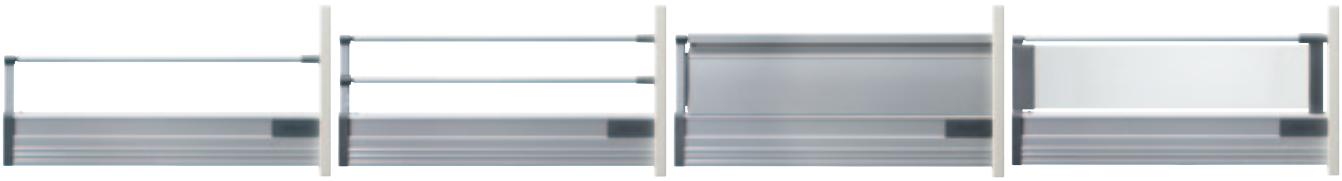

Jednoduchý reling
Otevřenou schránku můžete uspořádat s jedním jednoduchým relingem

Dvojitý reling
Alternativně k jednoduchému se dá výsuv uspořádat rovněž s dvojitým relingem

Dvojitý BOXSIDE
Uzavřenou schránku můžete realizovat s dvojitým BOXSIDE

BOXSIDE sklo
Alternativně k dvojitému BOXSIDE můžete využít rovněž BOXSIDE ze skla

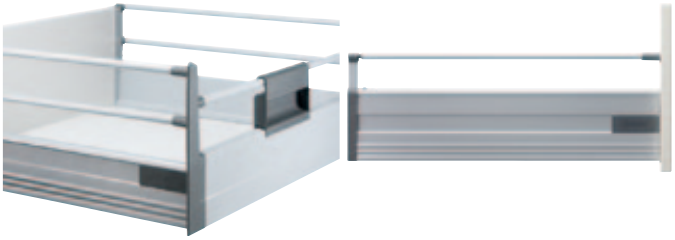

Plastové díly
Požadovaná barva bočnice se kombinuje s plastovými díly v (prachově) šedé, např. u vnitřního výsuvu nebo ORGA-LINE

Systém modulů
Velká rozmanitost sortimentu TANDEMBOX plus dovolí provedení boku výsuvu nejrůznějšími způsoby

TANDEMBOX plus – základní prvky


Ilustrační fotografie

Přehled – využití	380

Příslušenství


Ilustrační fotografie

Ocelová záda	426	Šroubovák	431
Stabilizace boků	427		
Stabilizace čel	428		
METAFILE	429		
Šrouby	430		
Středicí vrták	430		
Doraz	430		

Montáž, demontáž a seřízení


Ilustrační fotografie

Upevnění korpusových lišt	432	SPACE CORNER se SYNCROMOTION	438
Zásuvka	434	SPACE CORNER s nehybnými čílky	440
Seřízení a nastavení	434	Dřezová skříňka	440
Vnitřní zásuvka	435		
Čelní výsuv	435		
Vnitřní výsuv	436		
Držák – Z31A0008	437		

Piktogramy

- Artikl pouze na dotázání
- Všeobecné informace
- Příslušenství
- TANDEMBOX plus
- SPACE CORNER se SYNCROMOTION
- Dřezová skříňka
- Potravinová skříň s dvířky
- Zásuvka
- Vnitřní zásuvka
- Čelní výsuv
- Vnitřní výsuv
- Relingy
- Dvojitý reling
- Dvojitý BOXSIDE
- BOXSIDE sklo
- Konstrukční výška a/nebo minimální potřeba místa v korpusu
- Výška bočnice
- Dynamická nosnost v kg
- Plánování
- Přířez
- Zpracování
- Montáž, demontáž a seřízení

Standardní korpus

Základní prvek	Zásuvka	Vnitřní zásuvka
N, T68 N	81.5, 30	382
M, T83 M	96.5, 30/50/65	384
	105, 30/50/65	386
K, T115 K	128.5, 30/50/65	388
	134, 30/50/65	390

Základní prvek	Čelní výsuv	Vnitřní výsuv
B, T83 M, Relingy	160, 30/50/65	392
	160, 30/50/65	394
C, T115 K, Relingy	192, 30/50/65	396
	192, 30/50/65	398
D, T83 M, Dvojitý reling	224, 30/50/65	400
	224, 30/50/65	402
D, T83 M, Dvojitý BOXSIDE – Z37H	224, 30/50/65	404
	224, 30/50/65	406
D, T83 M, BOXSIDE sklo – Z36H000G.02	224, 30/50/65	408
	224, 30/50/65	410

Infobox

Využijte bezplatnou službu **DYNALOG limited** na přiloženém DVD!

- DYNAPLAN – plánování korpusů se zkouškou pro zjištění případné kolize vč. výběru kování
- DYNACAT – elektronický katalog výrobků a export CAD dat (dxf, dwg, igs, sat, x_t, jpg)
- DYNASHOP – funkce nákupního koše a objednávání



SPACE CORNER se SYNCROMOTION

Základní prvek	Zásuvka bez středové vložky

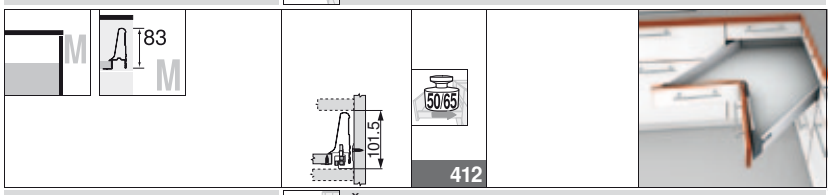

Základní prvek	Čelní výsuv bez středové vložky

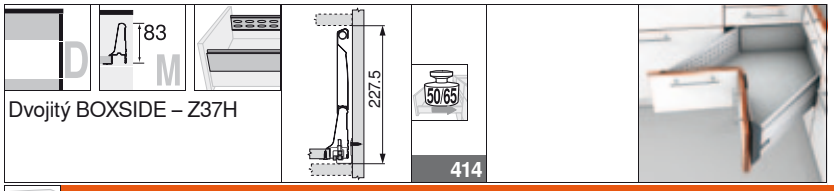

Dvojitý BOXSIDE – Z37H

SPACE CORNER s nehybnými čílky

Základní prvek	Zásuvka

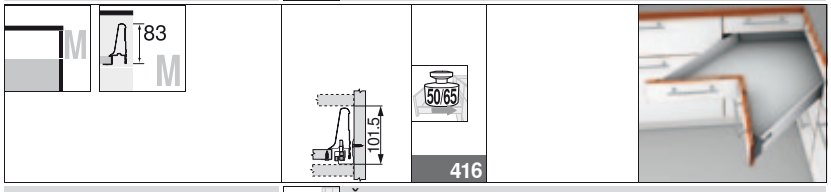

Základní prvek	Čelní výsuv

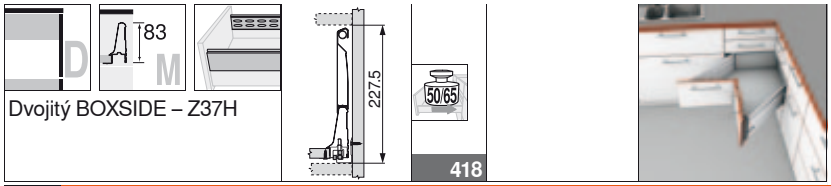

Dvojitý BOXSIDE – Z37H

Dřezová skříňka

Základní prvek	Zásuvka

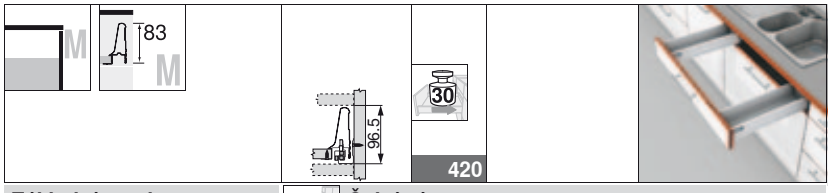

Základní prvek	Čelní výsuv

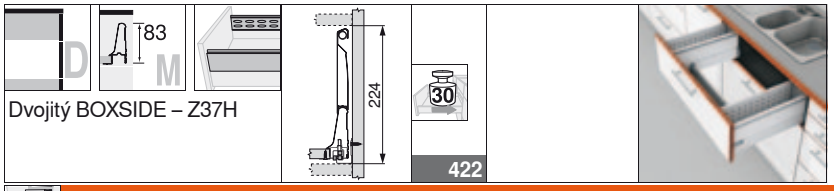

Dvojitý BOXSIDE – Z37H

Potravinová skříň

Šířka korpusu 450 - 600 mm

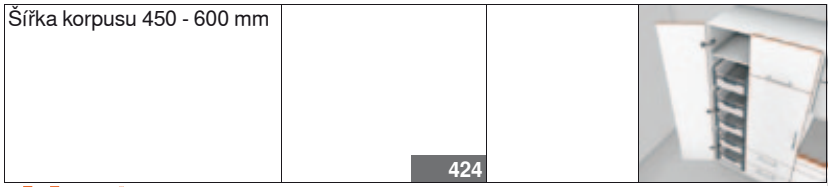

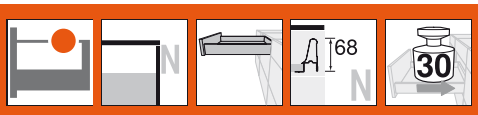

Zásuvka – N



- Plný výsuv se skrytým vedením
- TANDEM inside – pro lehký chod, po celou dobu životnosti nábytku
- Bočnice z bílé oceli (W/G), šedé oceli (WA/G, RAL 9006)
- Montáž čela bez nářadí
- Nastavení čela ve dvou směrech
- S integrovaným **BLUMOTION** pro měkké a tiché zavírání, možnost kombinovat se **SERVO-DRIVE**
- Nebo s integrovaným **TIP-ON**

Potřebný prostor

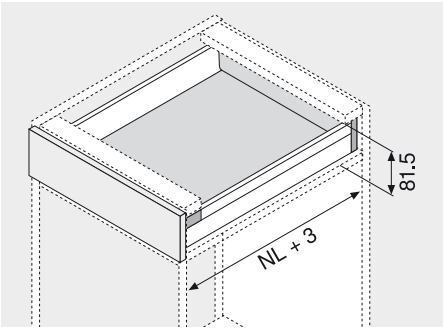

NL Jmenovitá délka

Informace k objednávce

1	Korpusové lišty vlevo/vpravo		
	BLUMOTION *	TIP-ON **	
Jmenovitá délka NL	30 kg	30 kg	50 kg
400 mm	558.4001B01	559.4001T	
450 mm	558.4501B01		559.4501T
500 mm	558.5001B		559.5001T
550 mm	558.5501B		559.5501T

* Vhodné pro SERVO-DRIVE

** Informace k objednávání viz. TIP-ON pro TANDEMBOX

2	Bočnice a krytky vlevo/vpravo	
Jmenovitá délka NL	W/G	WA/G
400 mm	358N4002S	
450 mm	358N4502S	
500 mm	358N5002S	
550 mm	358N5502S	

Krytky je možné individuálně potiskнout od množství 1000 ks

3	Držák zad vlevo/vpravo	
	Bíl., šed.	Z30N000S.04
	Ocel	

4	Čelní kování		
	Verze INSERTA	2 x	ZSF.3902
	Verze s vruty	2 x	ZSF.3502
	Verze k nalisování	2 x	ZSF.3602

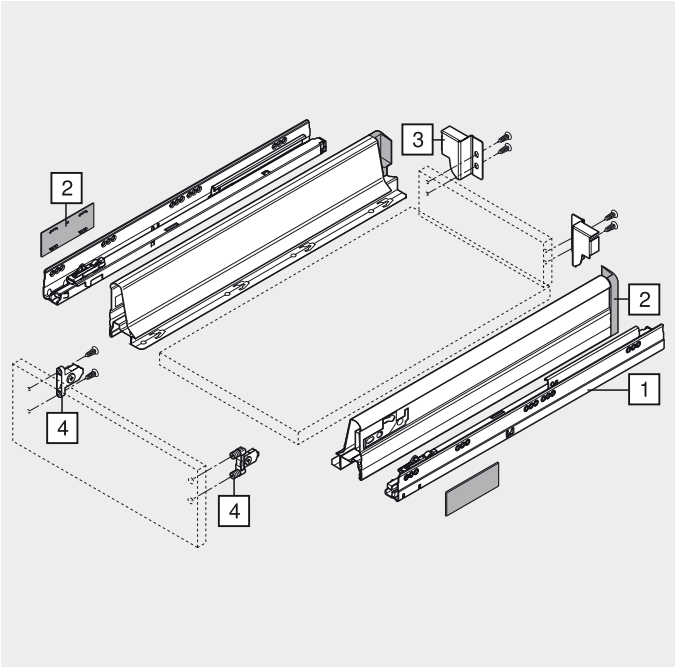

Zásuvka – N

Plánování

Potřebný prostor v korpusu

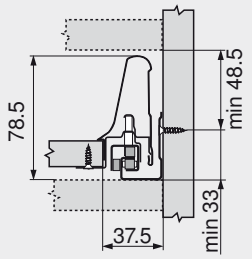

Konstrukční rozměry pro montáž čela vruty

FA Přesah čela

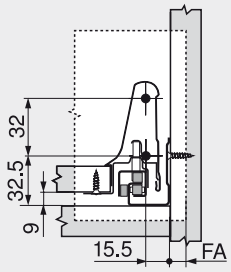

Vyvrtání otvorů do čela pro montáž čela lisováním nebo INSERTA

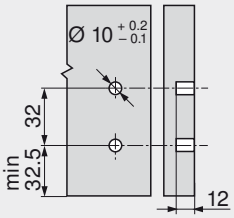

Konstrukční rozměry pro zadní stěnu

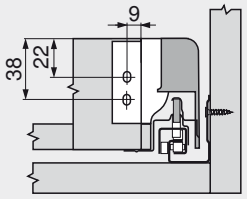

Pozice šroubů u korpusových lišt

Jmenovitá délka NL (mm)

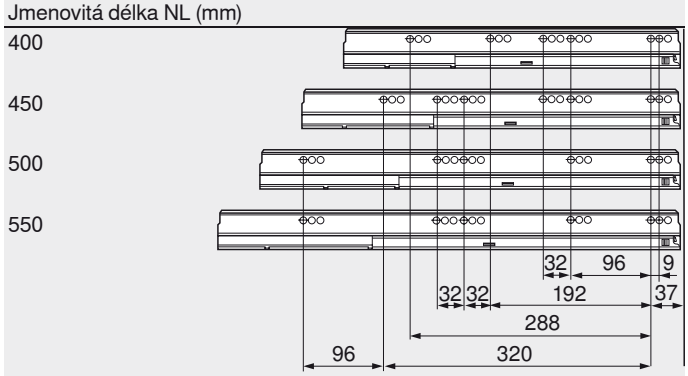

Min. světlá hloubka korpusu = jmenovitá délka NL + 3 mm

Rozměry přířezů pro sílu dřevotřísky 16 mm

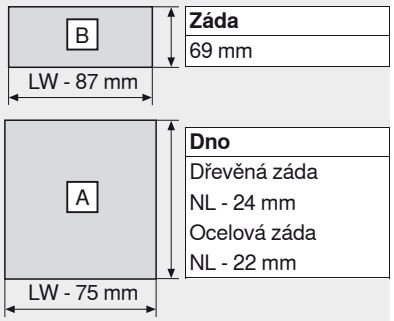

Záda	
69 mm	
Dno	
Dřevěná záda	
NL - 24 mm	
Ocelová záda	
NL - 22 mm	

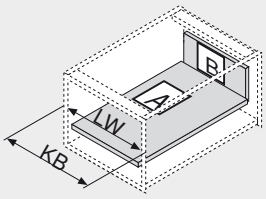

KB Šířka korpusu
LW Světlá šířka korpusu
NL Jmenovitá délka

Pokyny k bokům

Přehled – TANDEMBOX plus – základní prvky	379	Upevnění korpusových lišt – TIP-ON	521
Přehled – SERVO-DRIVE pro TANDEMBOX	477	Montáž, demontáž a seřízení	434
Přehled – TIP-ON pro TANDEMBOX	519	Přehled – pomůcky pro zpracování	705
Příslušenství – ocelová zadní stěna	426	Další technické informace	804
Příslušenství	427		
Upevnění korpusových lišt – BLUMOTION	432		

Infobox

Doporučujeme Vám plánování korpusů s testem pro zjištění případné kolize s DYNAPLAN na přiloženém DVD DYNALOG limited – bezplatně!

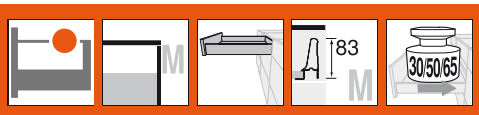

Zásuvka – M



- Plný výsuv se skrytým vedením
- TANDEM inside – pro lehký chod, po celou dobu životnosti nábytku
- Bočnice z bílé oceli (W/G), šedé oceli (WA/G, RAL 9006)
- Montáž čela bez nářadí
- Nastavení čela ve dvou směrech
- S integrovaným **BLUMOTION** pro měkké a tiché zavírání, možnost kombinovat se **SERVO-DRIVE**
- Nebo s integrovaným **TIP-ON**

Potřebný prostor

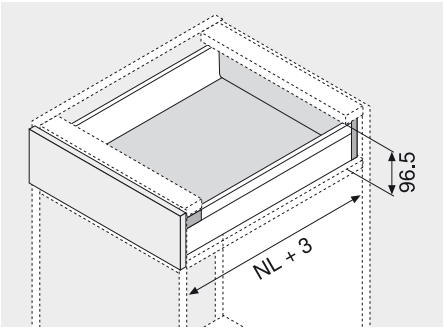

NL Jmenovitá délka

Informace k objednávce

1	Korpusové lišty vlevo/vpravo					
	BLUMOTION *			TIP-ON **		
Jmenovitá délka NL	30 kg	50 kg	65 kg	20 kg	30 kg	50 kg
270 mm	558.2701B			559.2701T		
300 mm	558.3001B			559.3001T		
350 mm	558.3501B01				559.3501T	
400 mm	558.4001B01				559.4001T	
450 mm	558.4501B01	559.4501B	556.4501B			559.4501T
500 mm	558.5001B	559.5001B	556.5001B			559.5001T
550 mm	558.5501B	559.5501B	556.5501B			559.5501T
600 mm		559.6001B	556.6001B			559.6001T
650 mm		559.6501B	556.6501B			559.6501T

* Vhodné pro SERVO-DRIVE

** Informace k objednávání viz. TIP-ON pro TANDEMBOX

2	Bočnice a krytky vlevo/vpravo	
Jmenovitá délka NL	W/G	WA/G
270 mm	358M2702S	
300 mm	358M3002S	
350 mm	358M3502S	
400 mm	358M4002S	
450 mm	358M4502S	
500 mm	358M5002S	
550 mm	358M5502S	
600 mm	359M6002S	
650 mm	359M6502S	

Krytky je možné individuálně potiskout od množství 1000 ks

3	Držák zad vlevo/vpravo	
	Bíl., šed.	Z30M000S.04
	Ocel	

4	Čelní kování		
	Verze INSERTA	2 x	ZSF.3902
	Verze s vruty	2 x	ZSF.3502
	Verze k nalisování	2 x	ZSF.3602

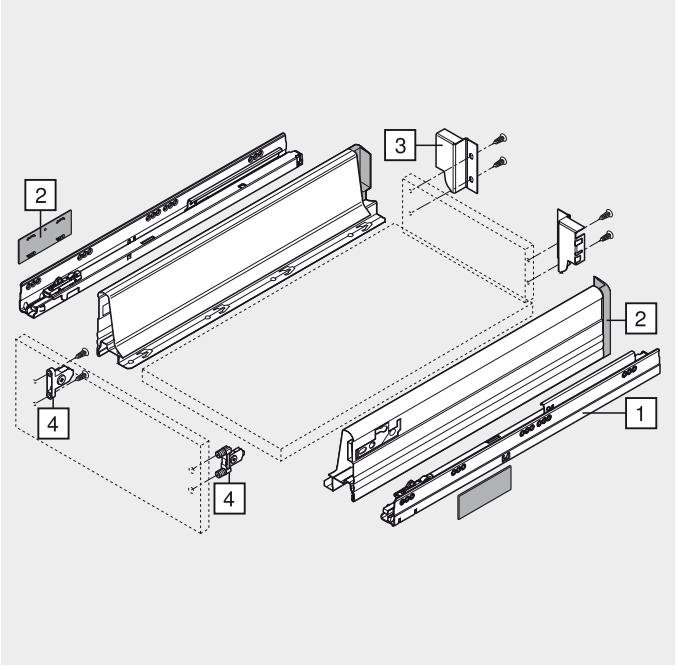

Zásuvka – M

Plánování

Potřebný prostor v korpusu

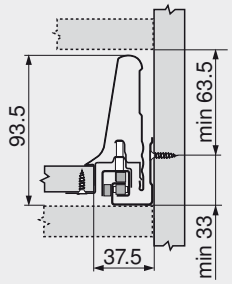

Konstrukční rozměry pro montáž čela vruty

FA Přesah čela

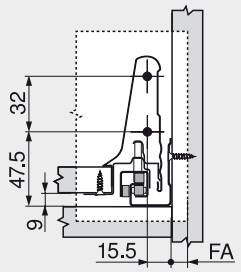

Vyvrtání otvorů do čela pro montáž čela lisováním nebo INSERTA

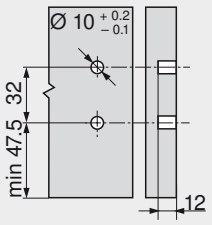

Konstrukční rozměry pro zadní stěnu

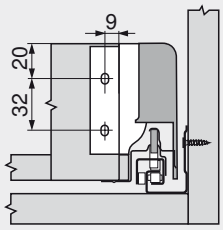

Pozice šroubů u korpusových lišt

Jmenovitá délka NL (mm)

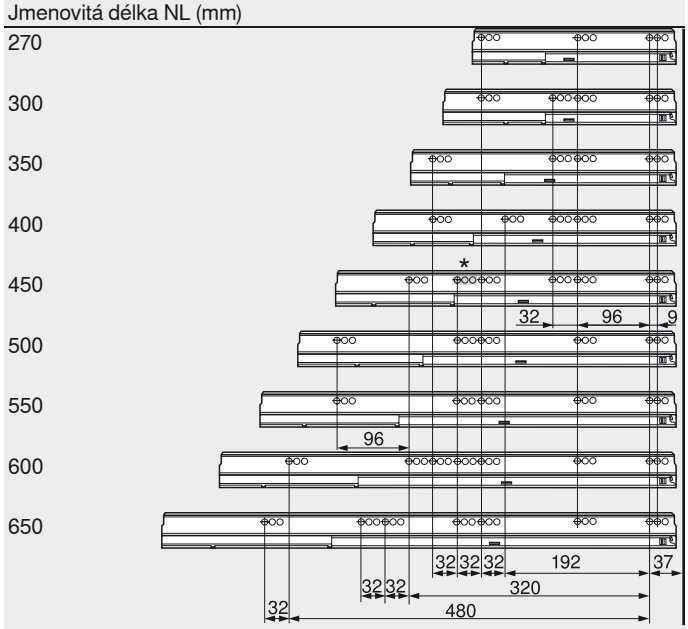

Min. světlá hloubka korpusu = jmenovitá délka NL + 3 mm
* Pouze u 558.4501B (30 kg)

Rozměry přířezů pro sílu dřevotřísky 16 mm

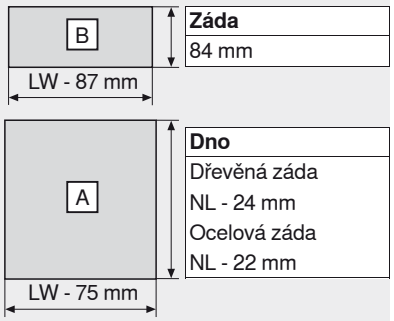

Záda
84 mm

Dno
Dřevěná záda
NL - 24 mm
Ocelová záda
NL - 22 mm

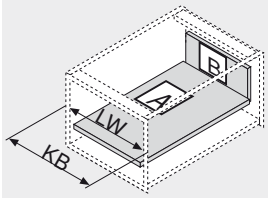

KB Šířka korpusu
LW Světlá šířka korpusu
NL Jmenovitá délka

Pokyny k bokům

Přehled – TANDEMBOX plus – základní prvky	379	Upevnění korpusových lišt – BLUMOTION	432
Přehled – ORGA-LINE pro TANDEMBOX plus	443	Upevnění korpusových lišt – TIP-ON	521
Přehled – SERVO-DRIVE pro TANDEMBOX	477	Montáž, demontáž a seřízení	434
Přehled – TIP-ON pro TANDEMBOX	519	Přehled – pomůcky pro zpracování	705
Příslušenství – ocelová zadní stěna	426	Další technické informace	804
Příslušenství	427		

Infobox

Doporučujeme Vám plánování korpusů s testem pro zjištění případné kolize s DYNAPLAN na přiloženém DVD DYNALOG limited – bezplatně!

Vnitřní zásuvka – M



- Plný výsuv se skrytým vedením
- TANDEM inside – pro lehký chod, po celou dobu životnosti nábytku
- Bočnice z bílé oceli (W/G), šedé oceli (WA/G, RAL 9006)
- Montáž čela bez nářadí
- Nastavení čela ve dvou směrech
- S integrovaným **BLUMOTION** pro měkké a tiché zavírání, možnost kombinovat se **SERVO-DRIVE**
- Nebo s integrovaným **TIP-ON**
- Vnitřní zásuvky volitelně s úchytkou nebo úchytkou a unašečem

Potřebný prostor

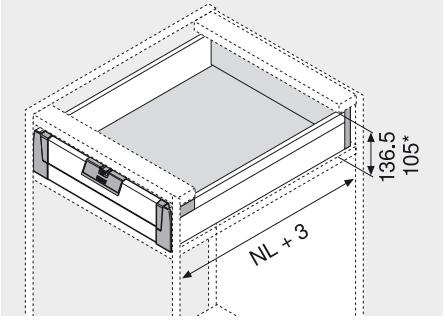

* S úchytkou ZIF.7005
NL Jmenovitá délka

Informace k objednávce

1 Korpusové lišty vlevo/vpravo						
	BLUMOTION *			TIP-ON **		
Jmenovitá délka NL	30 kg	50 kg	65 kg	20 kg	30 kg	50 kg
270 mm	558.2701B			559.2701T		
300 mm	558.3001B			559.3001T		
350 mm	558.3501B01				559.3501T	
400 mm	558.4001B01				559.4001T	
450 mm	558.4501B01	559.4501B	556.4501B			559.4501T
500 mm	558.5001B	559.5001B	556.5001B			559.5001T
550 mm	558.5501B	559.5501B	556.5501B			559.5501T
600 mm		559.6001B	556.6001B			559.6001T
650 mm		559.6501B	556.6501B			559.6501T

* Vhodné pro SERVO-DRIVE

** Informace k objednávání viz. TIP-ON pro TANDEMBOX

2	Bočnice a krytky vlevo/vpravo	
Jmenovitá délka NL	W/G	WA/G
270 mm	358M2702S	
300 mm	358M3002S	
350 mm	358M3502S	
400 mm	358M4002S	
450 mm	358M4502S	
500 mm	358M5002S	
550 mm	358M5502S	
600 mm	359M6002S	
650 mm	359M6502S	

Krytky je možné individuálně potiskout od množství 1000 ks

3	Držák zad vlevo/vpravo	
	Bíl., šed.	Z30M000S.04
	Ocel	

4	Upevnění čela vlevo/vpravo	
	RAL 7037 (prachově) šed.	ZIF.70M0
	Vč. držáku Z31A0008	

5	Přední díl	
	Bíl., šed.	Z31A1081A
	Ke zkrácení, 1081 mm	
	Přířez	Světlá šířka korpusu LW - 87 mm

6a	Úchytka (volitelně)	
	RAL 7037 (prachově) šed.	ZIF.7005
	Plast	

Alternativně vůči 6a

6b	Úchytka a unašeč (volitelně)	
	RAL 7037 (prachově) šed.	ZIF.7007
	Plast	

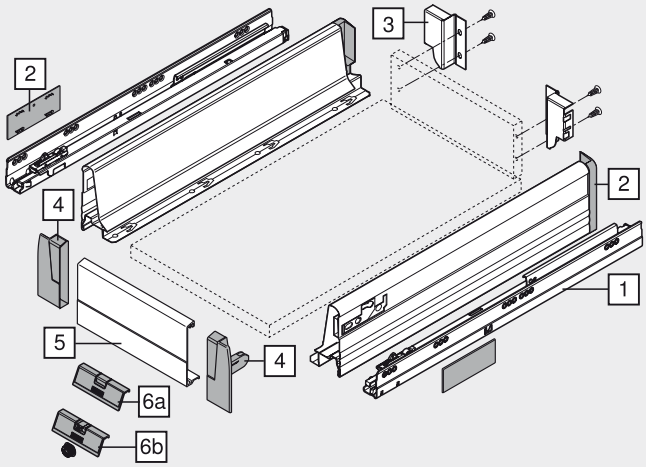

Vnitřní zásuvka – M

Plánování

Potřebný prostor v korpusu

* Se ZIF.7005 možné od výšky 72 mm

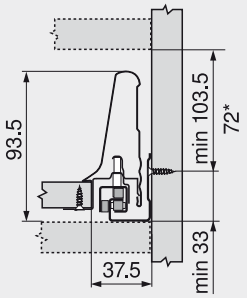

Vyvrtání otvorů do čela pro úchytku

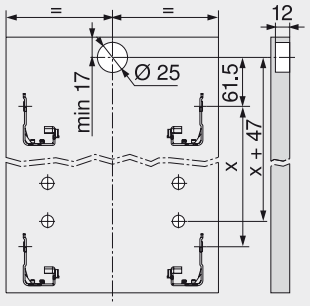

Konstrukční rozměry pro zadní stěnu

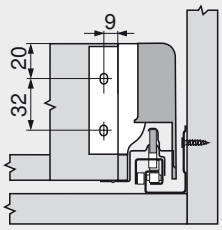

Pozice šroubů u korpusových lišt

Jmenovitá délka NL (mm)

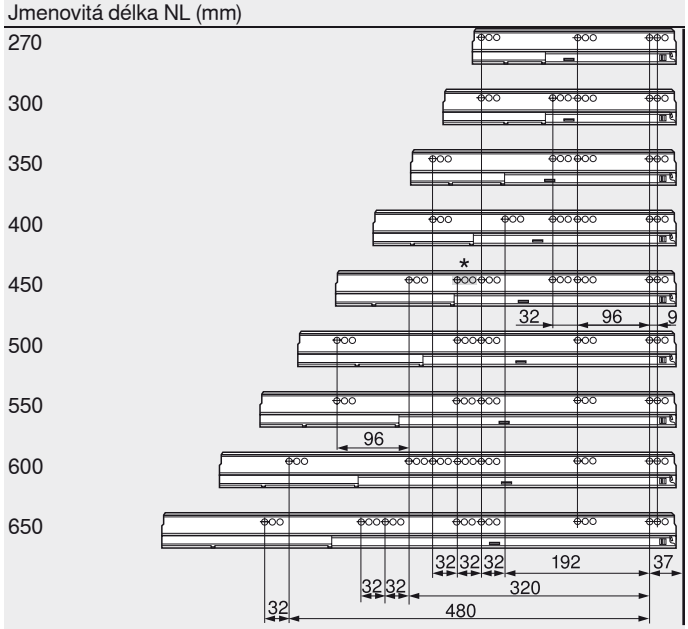

Min. světlá hloubka korpusu = jmenovitá délka NL + 3 mm

* Pouze u 558.4501B (30 kg)

Rozměry přířezů pro sílu dřevotřísky 16 mm

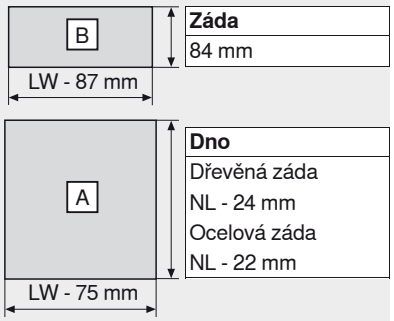

Záda
84 mm

Dno
Dřevěná záda
NL - 24 mm
Ocelová záda
NL - 22 mm

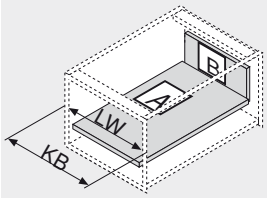

KB	Šířka korpusu
LW	Světlá šířka korpusu
NL	Jmenovitá délka

Pokyny k bokům

Přehled – TANDEMBOX plus – základní prvky	379	Upevnění korpusových lišt – BLUMOTION	432
Přehled – ORGA-LINE pro TANDEMBOX plus	443	Upevnění korpusových lišt – TIP-ON	521
Přehled – SERVO-DRIVE pro TANDEMBOX	477	Montáž, demontáž a seřízení	434
Přehled – TIP-ON pro TANDEMBOX	519	Přehled – pomůcky pro zpracování	705
Příslušenství – ocelová zadní stěna	426	Další technické informace	804
Příslušenství	427		

Infobox

Doporučujeme Vám plánování korpusů s testem pro zjištění případné kolize s DYNAPLAN na přiloženém DVD DYNALOG limited – bezplatně!



Zásuvka – K

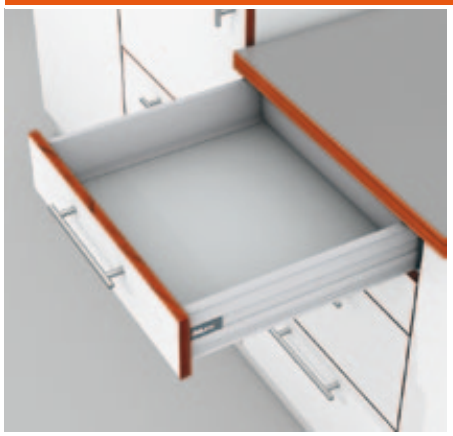

- Plný výsuv se skrytým vedením
- TANDEM inside – pro lehký chod, po celou dobu životnosti nábytku
- Bočnice z bílé oceli (W/G), šedé oceli (WA/G, RAL 9006)
- Montáž čela bez nářadí
- Nastavení čela ve dvou směrech
- S integrovaným **BLUMOTION** pro měkké a tiché zavírání, možnost kombinovat se **SERVO-DRIVE**
- Nebo s integrovaným **TIP-ON**

Potřebný prostor

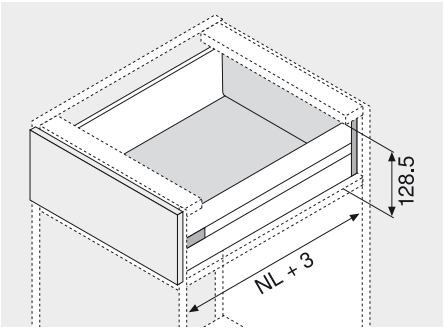

NL Jmenovitá délka

Informace k objednávce

1	Korpusové lišty vlevo/vpravo				
	BLUMOTION *			TIP-ON **	
Jmenovitá délka NL	30 kg	50 kg	65 kg	30 kg	50 kg
400 mm	558.4001B01			559.4001T	
450 mm	558.4501B01	559.4501B	556.4501B		559.4501T
500 mm	558.5001B	559.5001B	556.5001B		559.5001T
550 mm	558.5501B	559.5501B	556.5501B		559.5501T
600 mm		559.6001B	556.6001B		559.6001T
650 mm		559.6501B	556.6501B		559.6501T

* Vhodné pro SERVO-DRIVE

** Informace k objednávání viz. TIP-ON pro TANDEMBOX

2	Bočnice a krytky vlevo/vpravo	
Jmenovitá délka NL	W/G	WA/G
400 mm	358K4002S	
450 mm	358K4502S	
500 mm	358K5002S	
550 mm	358K5502S	
600 mm	359K6002S	
650 mm	359K6502S	

Krytky je možné individuálně potiskout od množství 1000 ks

3	Držák zad vlevo/vpravo	
	Bíl., šed.	Z30K000S
	Ocel	

4	Čelní kování		
	Verze INSERTA	2 x	ZSF.3902
	Verze s vruty	2 x	ZSF.3502
	Verze k nalisování	2 x	ZSF.3602

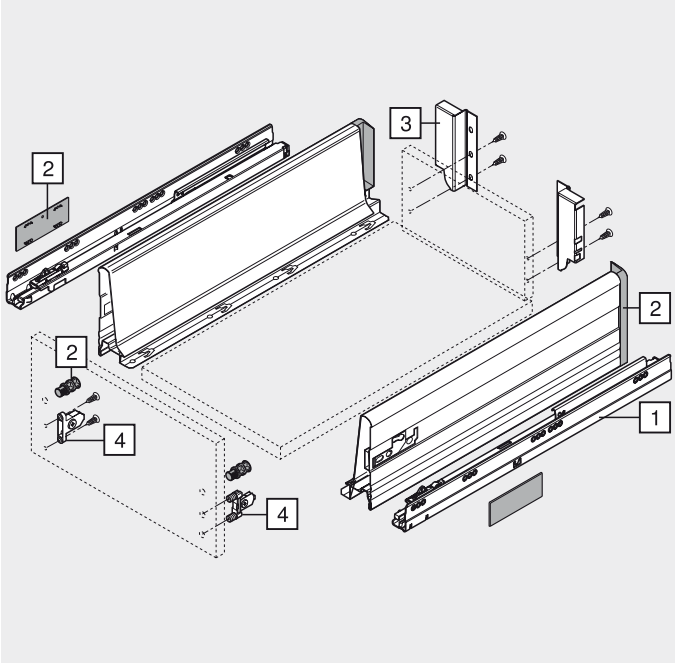

Zásuvka – K

Plánování

Potřebný prostor v korpusu

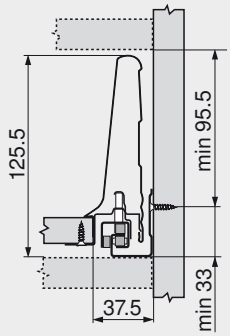

Konstrukční rozměry pro montáž čela vruty

FA Přesah čela

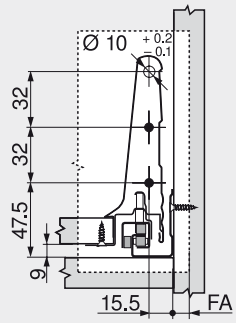

Vyvrtání otvorů do čela pro montáž čela lisováním nebo INSERTA

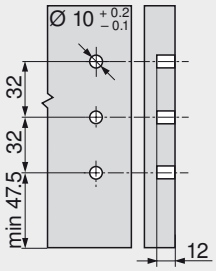

Konstrukční rozměry pro zadní stěnu

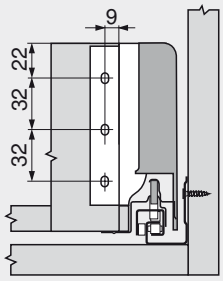

Pozice šroubů u korpusových lišt

Jmenovitá délka NL (mm)

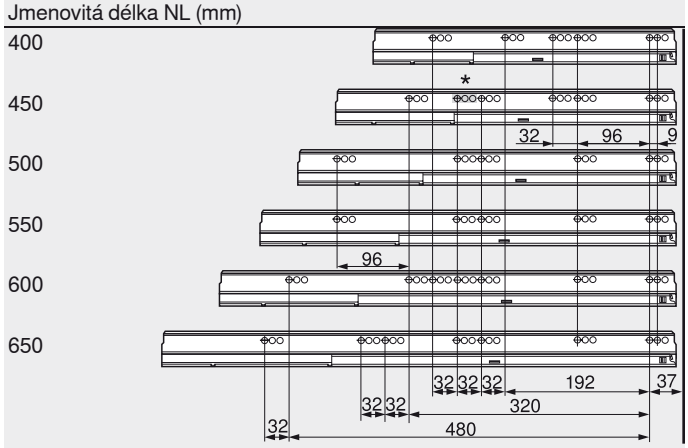

Min. světlá hloubka korpusu = jmenovitá délka NL + 3 mm
* Pouze u 558.4501B (30 kg)

Rozměry přířezů pro sílu dřevotřísky 16 mm

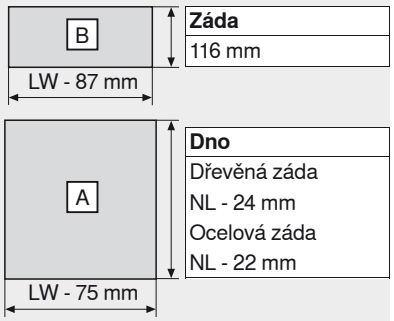

Záda
116 mm

Dno
Dřevěná záda
NL - 24 mm
Ocelová záda
NL - 22 mm

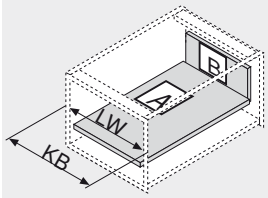

KB Šířka korpusu
LW Světlá šířka korpusu
NL Jmenovitá délka

Pokyny k bokům

Přehled – TANDEMBOX plus – základní prvky 379
Přehled – ORGA-LINE pro TANDEMBOX plus 443
Přehled – SERVO-DRIVE pro TANDEMBOX 477
Přehled – TIP-ON pro TANDEMBOX 519
Příslušenství – ocelová zadní stěna 426
Příslušenství 427
Upevnění korpusových lišt – BLUMOTION 432
Upevnění korpusových lišt – TIP-ON 521
Montáž, demontáž a seřízení 434
Přehled – pomůcky pro zpracování 705
Další technické informace 804

Infobox

Doporučujeme Vám plánování korpusů s testem pro zjištění případné kolize s DYNAPLAN na přiloženém DVD DYNALOG limited – bezplatně!

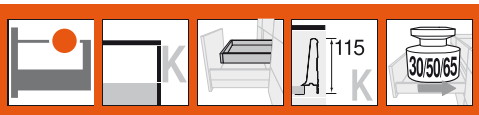

Vnitřní zásuvka – K



- Plný výsuv se skrytým vedením
- TANDEM inside – pro lehký chod, po celou dobu životnosti nábytku
- Bočnice z bílé oceli (W/G) a šedé oceli (WA/G, RAL 9006)
- Montáž čela bez nářadí
- Nastavení čela ve dvou směrech
- S integrovaným **BLUMOTION** pro měkké a tiché zavírání, možnost kombinovat se **SERVO-DRIVE**
- Nebo s integrovaným **TIP-ON**
- Vnitřní zásuvky volitelně s úchytkou nebo úchytkou a unašečem

Potřebný prostor

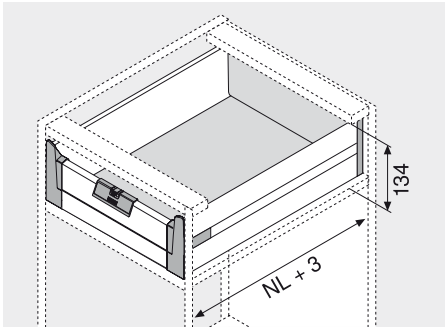

NL Jmenovitá délka

Informace k objednávce

1 Korpusové lišty vlevo/vpravo

Jmenovitá délka NL	BLUMOTION * 30 kg	BLUMOTION * 50 kg	BLUMOTION * 65 kg	TIP-ON ** 30 kg	TIP-ON ** 50 kg
400 mm	558.4001B01			559.4001T	
450 mm	558.4501B01	559.4501B	556.4501B		559.4501T
500 mm	558.5001B	559.5001B	556.5001B		559.5001T
550 mm	558.5501B	559.5501B	556.5501B		559.5501T
600 mm		559.6001B	556.6001B		559.6001T
650 mm		559.6501B	556.6501B		559.6501T

* Vhodné pro SERVO-DRIVE

** Informace k objednávání viz. TIP-ON pro TANDEMBOX

2 Bočnice a krytky vlevo/vpravo

Jmenovitá délka NL	W/G	WA/G
400 mm	358K4002S	
450 mm	358K4502S	
500 mm	358K5002S	
550 mm	358K5502S	
600 mm	359K6002S	
650 mm	359K6502S	

Krytky je možné individuálně potiskout od množství 1000 ks

3 Držák zad vlevo/vpravo

Bíl., šed.	Z30K000S
Ocel	

4 Upevnění čela vlevo/vpravo

RAL 7037 (prachově) šed.	ZIF.70K0
Vč. držáku Z31A0008	

5 Přední díl

Bíl., šed.	Z31A1081A
Ke zkrácení, 1081 mm	
Přířez	Světlá šířka korpusu LW - 87 mm

6a Úchytka (volitelně)

RAL 7037 (prachově) šed.	ZIF.7005
Plast	

Alternativně vůči 6a

6b Úchytka a unašeč (volitelně)

RAL 7037 (prachově) šed.	ZIF.7007
Plast	

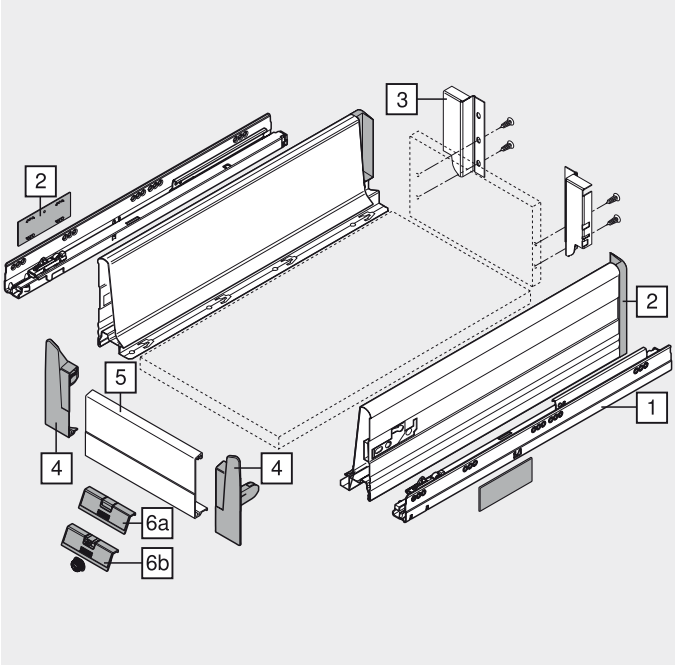

Vnitřní zásuvka – K

Plánování

Potřebný prostor v korpusu

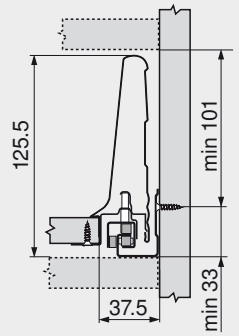

Vyvrtání otvorů do čela pro úchytku

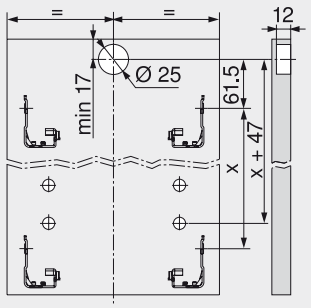

Konstrukční rozměry pro zadní stěnu

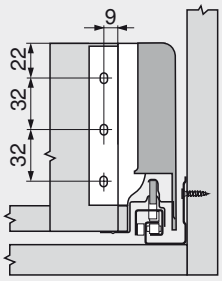

Pozice šroubů u korpusových lišt

Jmenovitá délka NL (mm)

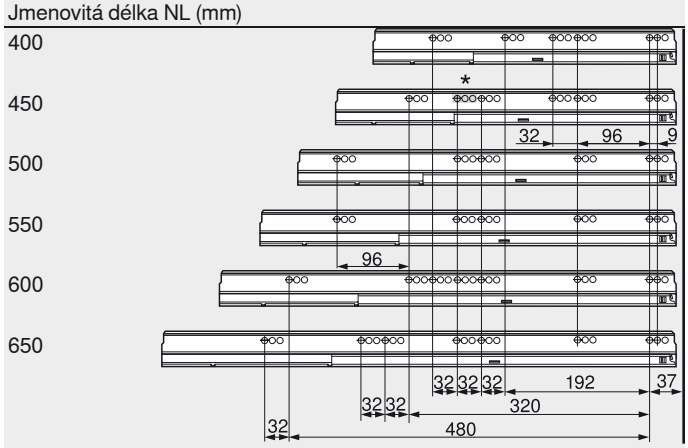

Min. světlá hloubka korpusu = jmenovitá délka NL + 3 mm
* Pouze u 558.4501B (30 kg)

Rozměry přířezů pro sílu dřevotřísky 16 mm

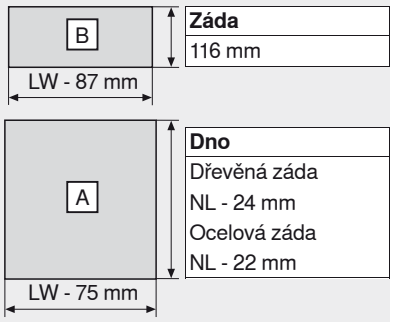

Záda	
116 mm	
Dno	
Dřevěná záda	
NL - 24 mm	
Ocelová záda	
NL - 22 mm	

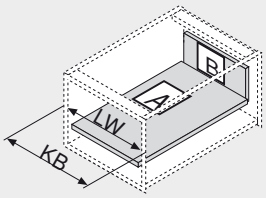

KB	Šířka korpusu
LW	Světlá šířka korpusu
NL	Jmenovitá délka

Pokyny k bokům

Přehled – TANDEMBOX plus – základní prvky	379	Upevnění korpusových lišt – BLUMOTION	432
Přehled – ORGA-LINE pro TANDEMBOX plus	443	Upevnění korpusových lišt – TIP-ON	521
Přehled – SERVO-DRIVE pro TANDEMBOX	477	Montáž, demontáž a seřízení	434
Přehled – TIP-ON pro TANDEMBOX	519	Přehled – pomůcky pro zpracování	705
Příslušenství – ocelová zadní stěna	426	Další technické informace	804
Příslušenství	427		

Infobox

Doporučujeme Vám plánování korpusů s testem pro zjištění případné kolize s DYNAPLAN na přiloženém DVD DYNALOG limited – bezplatně!



Čelní výsuv – relingy – B



- Plný výsuv se skrytým vedením
- S jednoduchým relingem
- TANDEM inside – pro lehký chod, po celou dobu životnosti nábytku
- Bočnice z bílé oceli (W/G), šedé oceli (WA/G, RAL 9006)
- Montáž čela bez nářadí
- Nastavení čela ve třech směrech
- S integrovaným **BLUMOTION** pro měkké a tiché zavírání, možnost kombinovat se **SERVO-DRIVE**
- Nebo s integrovaným **TIP-ON**

Potřebný prostor

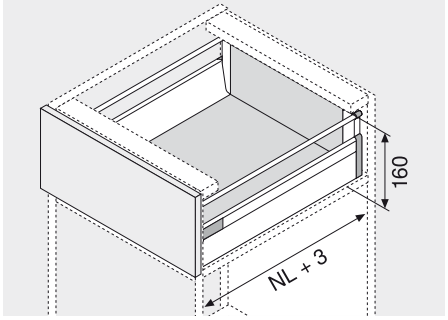

NL Jmenovitá délka

Informace k objednávce

1	Korpusové lišty vlevo/vpravo				
	BLUMOTION *			TIP-ON **	
Jmenovitá délka NL	30 kg	50 kg	65 kg	30 kg	50 kg
350 mm	558.3501B01			559.3501T	
400 mm	558.4001B01			559.4001T	
450 mm	558.4501B01	559.4501B	556.4501B		559.4501T
500 mm	558.5001B	559.5001B	556.5001B		559.5001T
550 mm	558.5501B	559.5501B	556.5501B		559.5501T
600 mm		559.6001B	556.6001B		559.6001T
650 mm		559.6501B	556.6501B		559.6501T

* Vhodné pro SERVO-DRIVE

** Informace k objednávání viz. TIP-ON pro TANDEMBOX

2	Bočnice a krytky vlevo/vpravo	
Jmenovitá délka NL	W/G	WA/G
350 mm	358M3502S	
400 mm	358M4002S	
450 mm	358M4502S	
500 mm	358M5002S	
550 mm	358M5502S	
600 mm	359M6002S	
650 mm	359M6502S	

Krytky je možné individuálně potiskout od množství 1000 ks

8	Podélný reling vlevo/vpravo
Jmenovitá délka NL	Bíl., šed.
350 mm	ZRG.296V.IC
400 mm	ZRG.346V.IC
450 mm	ZRG.396V.IC
500 mm	ZRG.446V.IC
550 mm	ZRG.496V.IC
600 mm	ZRG.546V.IC
650 mm	ZRG.596V.IC

3	Držák zad a relingu vlevo/vpravo	
	Bíl., šed.	Z30B000S.04
	Ocel	

4	Čelní kování		
	Verze INSERTA	2 x	ZSF.3902
	Verze s vruty	2 x	ZSF.3502
	Verze k nalisování	2 x	ZSF.3602

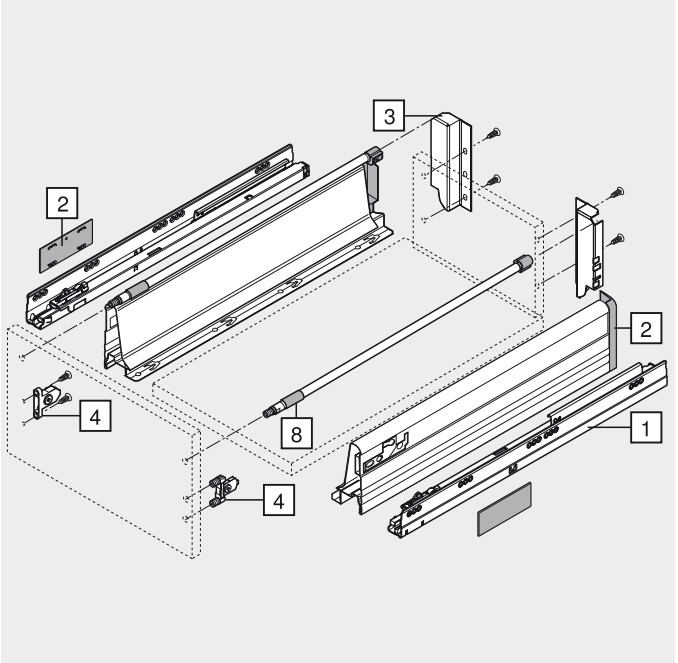

Čelní výsuv – relingy – B

Plánování

Potřebný prostor v korpusu

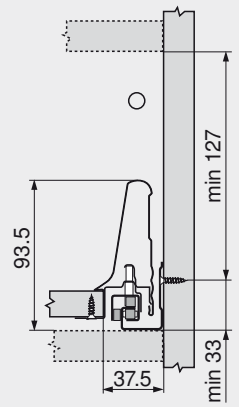

Konstrukční rozměry pro montáž čela vruty

FA Přesah čela

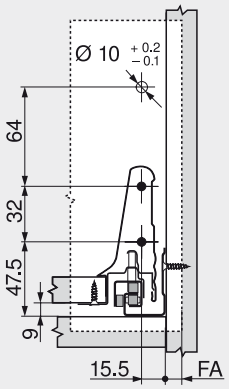

Vyvrtání otvorů do čela pro montáž čela lisováním nebo INSERTA

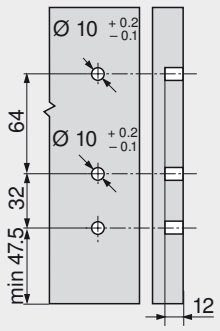

Konstrukční rozměry pro zadní stěnu

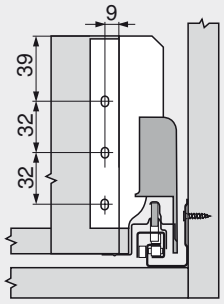

Pozice šroubů u korpusových lišt

Jmenovitá délka NL (mm)

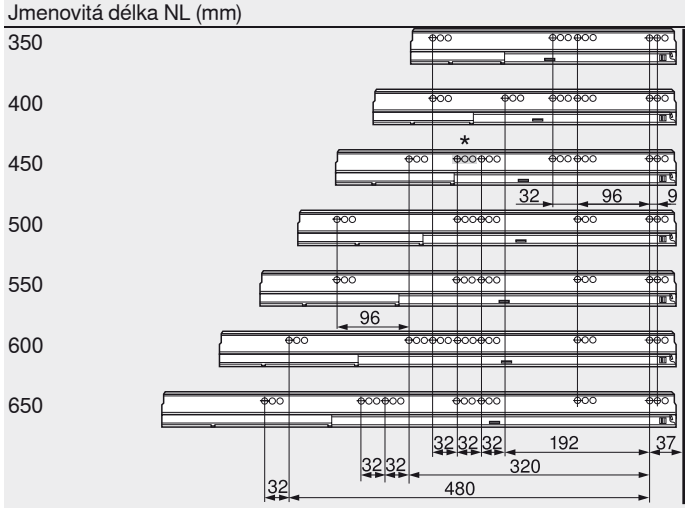

Min. světlá hloubka korpusu = jmenovitá délka NL + 3 mm
* Pouze u 558.4501B (30 kg)

Rozměry přířezů pro sílu dřevotřísky 16 mm

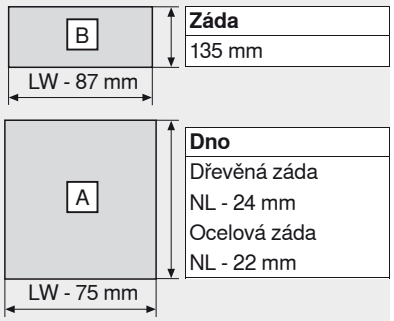

Záda
135 mm

Dno
Dřevěná záda
NL - 24 mm
Ocelová záda
NL - 22 mm

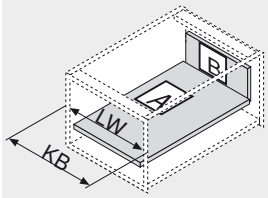

KB Šířka korpusu
LW Světlá šířka korpusu
NL Jmenovitá délka

Pokyny k bokům

Přehled – TANDEMBOX plus – základní prvky	379	Upevnění korpusových lišt – BLUMOTION	432
Přehled – SERVO-DRIVE pro TANDEMBOX	477	Upevnění korpusových lišt – TIP-ON	521
Přehled – TIP-ON pro TANDEMBOX	519	Montáž, demontáž a seřízení	434
Příslušenství – ocelová zadní stěna	426	Přehled – pomůcky pro zpracování	705
Příslušenství	427	Další technické informace	804
Příslušenství – ORGA-LINE	472		

Infobox

Doporučujeme Vám plánování korpusů s testem pro zjištění případné kolize s DYNAPLAN na přiloženém DVD DYNALOG limited – bezplatně!



Vnitřní výsuv – reling – B



- Plný výsuv se skrytým vedením
- S jednoduchým relingem
- TANDEM inside – pro lehký chod, po celou dobu životnosti nábytku
- Bočnice z bílé oceli (W/G), šedé oceli (WA/G, RAL 9006)
- Montáž čela bez nářadí
- Nastavení čela ve třech směrech
- S integrovaným **BLUMOTION** pro měkké a tiché zavírání, možnost kombinovat se **SERVO-DRIVE**
- Nebo s integrovaným **TIP-ON**
- Vnitřní výsuv

Potřebný prostor

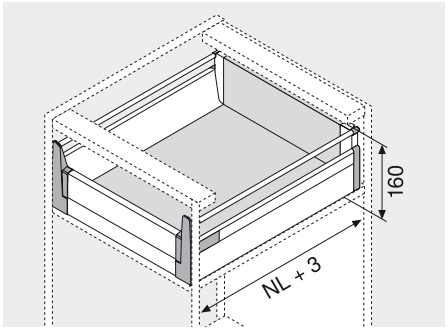

NL Jmenovitá délka

Informace k objednávce

1	Korpusové lišty vlevo/vpravo				
	BLUMOTION *			TIP-ON **	
Jmenovitá délka NL	30 kg	50 kg	65 kg	30 kg	50 kg
350 mm	558.3501B01			559.3501T	
400 mm	558.4001B01			559.4001T	
450 mm	558.4501B01	559.4501B	556.4501B		559.4501T
500 mm	558.5001B	559.5001B	556.5001B		559.5001T
550 mm	558.5501B	559.5501B	556.5501B		559.5501T
600 mm		559.6001B	556.6001B		559.6001T
650 mm		559.6501B	556.6501B		559.6501T

* Vhodné pro SERVO-DRIVE

** Informace k objednávání viz. TIP-ON pro TANDEMBOX

2	Bočnice a krytky vlevo/vpravo	
Jmenovitá délka NL	W/G	WA/G
350 mm	358M3502S	
400 mm	358M4002S	
450 mm	358M4502S	
500 mm	358M5002S	
550 mm	358M5502S	
600 mm	359M6002S	
650 mm	359M6502S	

Krytky je možné individuálně potiskout od množství 1000 ks

8	Podélný reling vlevo/vpravo
Jmenovitá délka NL	Bíl., šed.
350 mm	ZRG.296V.IC
400 mm	ZRG.346V.IC
450 mm	ZRG.396V.IC
500 mm	ZRG.446V.IC
550 mm	ZRG.496V.IC
600 mm	ZRG.546V.IC
650 mm	ZRG.596V.IC

3	Držák zad a relingu vlevo/vpravo	
	Bíl., šed.	Z30B000S.04
	Ocel	

4	Upevnění čela vlevo/vpravo	
	RAL 7037 (prachově) šed.	ZIF.72B0
	Vč. držáku Z31A0008	

5	Přední díl	
	Bíl., šed.	Z31A1081A
	Ke zkrácení, 1081 mm	
	Přířez	Světlá šířka korpusu LW - 87 mm

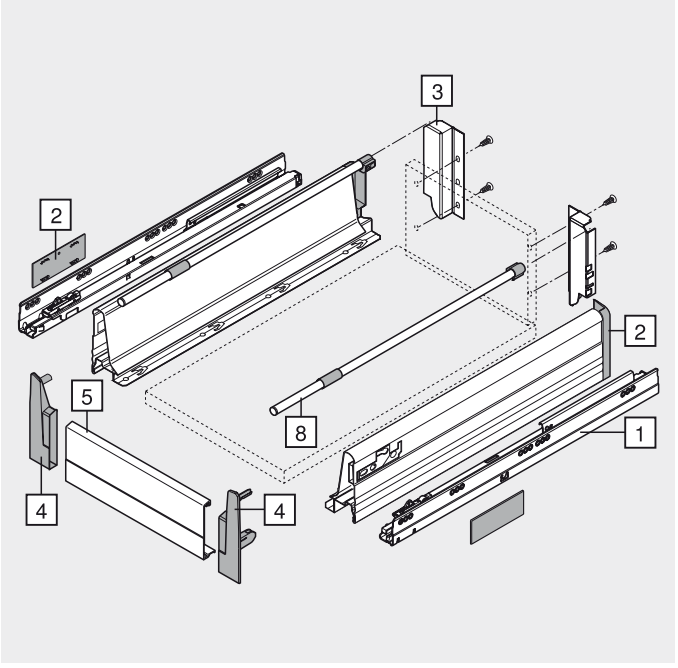

Vnitřní výsuv – reling – B

Plánování

Potřebný prostor v korpusu

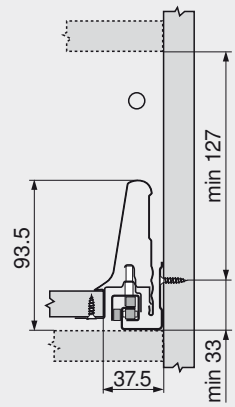

Konstrukční rozměry pro zadní stěnu

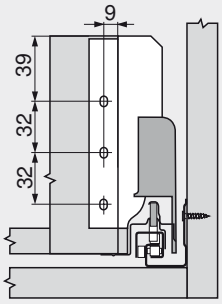

Pozice šroubů u korpusových lišt

Jmenovitá délka NL (mm)

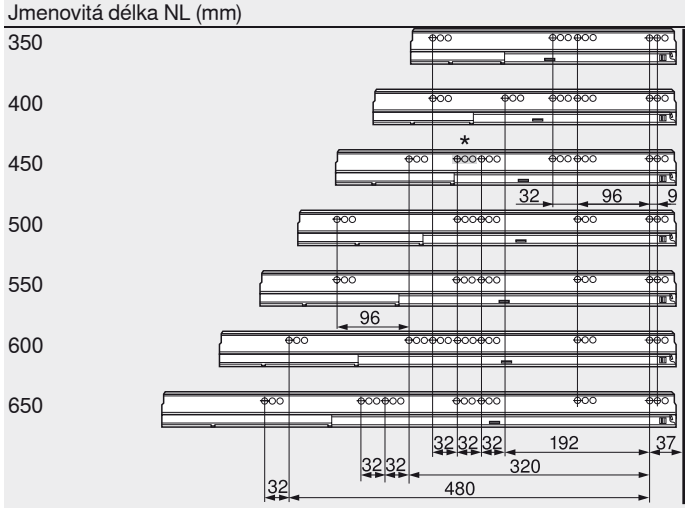

Min. světlá hloubka korpusu = jmenovitá délka NL + 3 mm
* Pouze u 558.4501B (30 kg)

Rozměry přířezů pro sílu dřevotřísky 16 mm

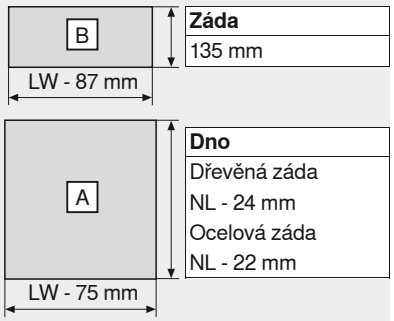

Záda
135 mm

Dno
Dřevěná záda
NL - 24 mm
Ocelová záda
NL - 22 mm

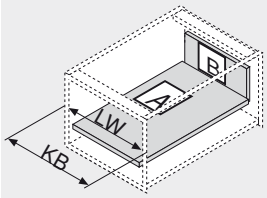

KB	Šířka korpusu
LW	Světlá šířka korpusu
NL	Jmenovitá délka

Pokyny k bokům

Přehled – TANDEMBOX plus – základní prvky	379	Upevnění korpusových lišt – BLUMOTION	432
Přehled – SERVO-DRIVE pro TANDEMBOX	477	Upevnění korpusových lišt – TIP-ON	521
Přehled – TIP-ON pro TANDEMBOX	519	Montáž, demontáž a seřízení	434
Příslušenství – ocelová zadní stěna	426	Přehled – pomůcky pro zpracování	705
Příslušenství	427	Další technické informace	804
Příslušenství – ORGA-LINE	472		

Infobox

Doporučujeme Vám plánování korpusů s testem pro zjištění případné kolize s DYNAPLAN na přiloženém DVD DYNALOG limited – bezplatně!



Čelní výsuv – reling – C



- Plný výsuv se skrytým vedením
- S jednoduchým relingem
- TANDEM inside – pro lehký chod, po celou dobu životnosti nábytku
- Bočnice z bílé oceli (W/G), šedé oceli (WA/G, RAL 9006)
- Montáž čela bez nářadí
- Nastavení čela ve třech směrech
- S integrovaným **BLUMOTION** pro měkké a tiché zavírání, možnost kombinovat se **SERVO-DRIVE**
- Nebo s integrovaným **TIP-ON**

Potřebný prostor

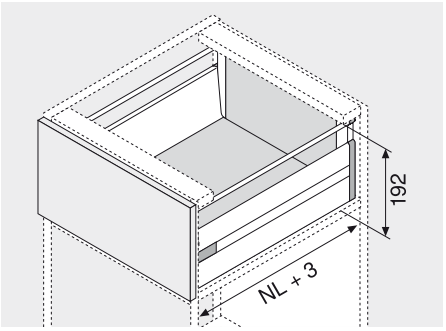

NL Jmenovitá délka

Informace k objednávce

1	Korpusové lišty vlevo/vpravo				
	BLUMOTION *			TIP-ON **	
Jmenovitá délka NL	30 kg	50 kg	65 kg	30 kg	50 kg
400 mm	558.4001B01			559.4001T	
450 mm	558.4501B01	559.4501B	556.4501B		559.4501T
500 mm	558.5001B	559.5001B	556.5001B		559.5001T
550 mm	558.5501B	559.5501B	556.5501B		559.5501T
600 mm		559.6001B	556.6001B		559.6001T
650 mm		559.6501B	556.6501B		559.6501T

* Vhodné pro SERVO-DRIVE

** Informace k objednávání viz. TIP-ON pro TANDEMBOX

2	Bočnice a krytky vlevo/vpravo	
Jmenovitá délka NL	W/G	WA/G
400 mm	358K4002S	
450 mm	358K4502S	
500 mm	358K5002S	
550 mm	358K5502S	
600 mm	359K6002S	
650 mm	359K6502S	

Krytky je možné individuálně potiskout od množství 1000 ks

8	Podélný reling vlevo/vpravo
Jmenovitá délka NL	Bíl., šed.
400 mm	ZRG.346V.IC
450 mm	ZRG.396V.IC
500 mm	ZRG.446V.IC
550 mm	ZRG.496V.IC
600 mm	ZRG.546V.IC
650 mm	ZRG.596V.IC

3	Držák zad a relingu vlevo/vpravo	
	Bíl., šed.	Z30C000S
	Ocel	

4	Čelní kování		
	Verze INSERTA	2 x	ZSF.3902
	Verze s vruty	2 x	ZSF.3502
	Verze k nalisování	2 x	ZSF.3602

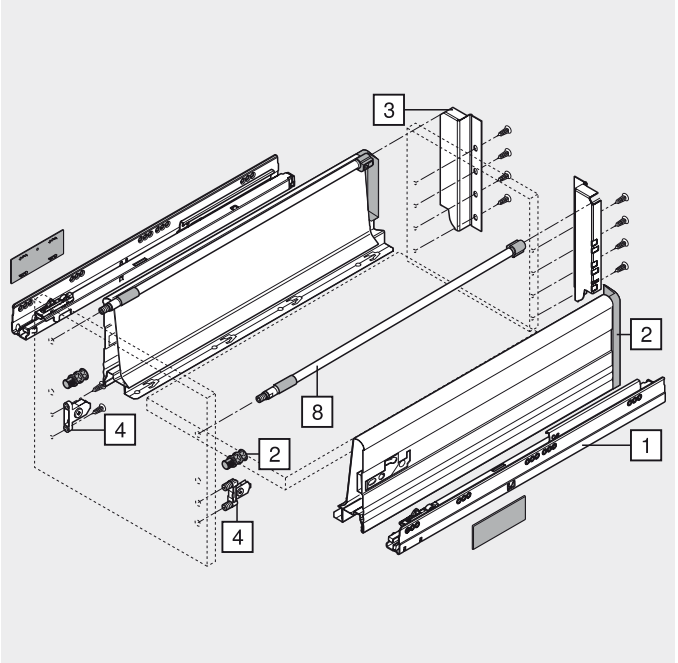

Čelní výsuv – reling – C

Plánování

Potřebný prostor v korpusu

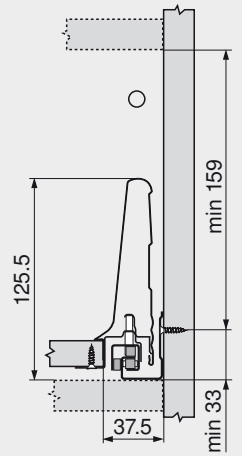

Konstrukční rozměry pro montáž čela vruty

FA Přesah čela

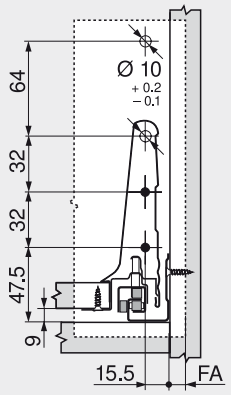

Vyvrtání otvorů do čela pro montáž čela lisováním nebo INSERTA

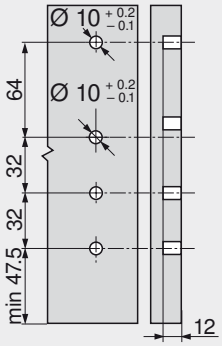

Konstrukční rozměry pro zadní stěnu

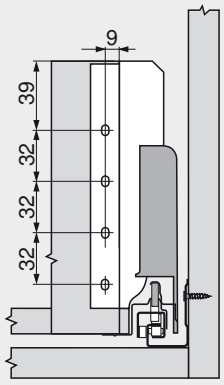

Pozice šroubů u korpusových lišt

Jmenovitá délka NL (mm)

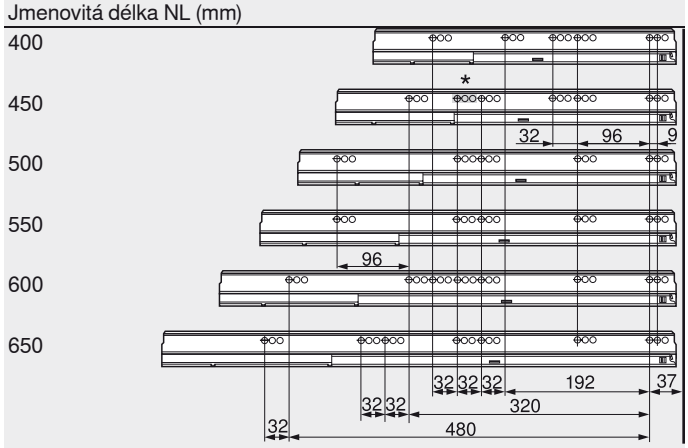

Min. světlá hloubka korpusu = jmenovitá délka NL + 3 mm
* Pouze u 558.4501B (30 kg)

Rozměry přířezů pro sílu dřevotřísky 16 mm

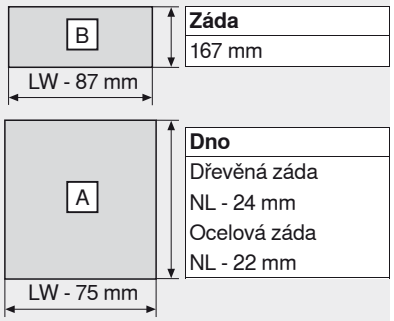

Záda	
167 mm	
Dno	
Dřevěná záda	
NL - 24 mm	
Ocelová záda	
NL - 22 mm	

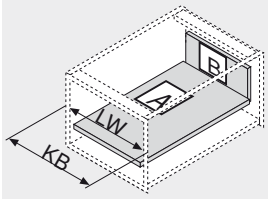

KB Šířka korpusu
LW Světlá šířka korpusu
NL Jmenovitá délka

Pokyny k bokům

Přehled – TANDEMBOX plus – základní prvky	379	Upevnění korpusových lišt – BLUMOTION	432
Přehled – SERVO-DRIVE pro TANDEMBOX	477	Upevnění korpusových lišt – TIP-ON	521
Přehled – TIP-ON pro TANDEMBOX	519	Montáž, demontáž a seřízení	434
Příslušenství – ocelová zadní stěna	426	Přehled – pomůcky pro zpracování	705
Příslušenství	427	Další technické informace	804
Příslušenství – ORGA-LINE	472		

Infobox

Doporučujeme Vám plánování korpusů s testem pro zjištění případné kolize s DYNAPLAN na přiloženém DVD DYNALOG limited – bezplatně!



Vnitřní výsuv – reling – C



- Plný výsuv se skrytým vedením
- S jednoduchým relingem
- TANDEM inside – pro lehký chod, po celou dobu životnosti nábytku
- Bočnice z bílé oceli (W/G), šedé oceli (WA/G, RAL 9006)
- Montáž čela bez nářadí
- Nastavení čela ve třech směrech
- S integrovaným **BLUMOTION** pro měkké a tiché zavírání, možnost kombinovat se **SERVO-DRIVE**
- Nebo s integrovaným **TIP-ON**
- Vnitřní výsuv s úchytkou

Potřebný prostor

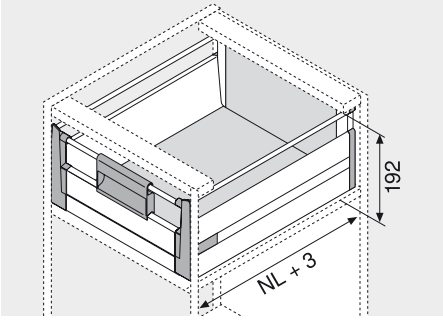

NL Jmenovitá délka

Informace k objednávce

1 Korpusové lišty vlevo/vpravo

Jmenovitá délka NL	BLUMOTION * 30 kg	BLUMOTION * 50 kg	BLUMOTION * 65 kg	TIP-ON ** 30 kg	TIP-ON ** 50 kg
400 mm	558.4001B01			559.4001T	
450 mm	558.4501B01	559.4501B	556.4501B		559.4501T
500 mm	558.5001B	559.5001B	556.5001B		559.5001T
550 mm	558.5501B	559.5501B	556.5501B		559.5501T
600 mm		559.6001B	556.6001B		559.6001T
650 mm		559.6501B	556.6501B		559.6501T

* Vhodné pro SERVO-DRIVE

** Informace k objednávání viz. TIP-ON pro TANDEMBOX

2 Bočnice a krytky vlevo/vpravo

Jmenovitá délka NL	W/G	WA/G
400 mm	358K4002S	
450 mm	358K4502S	
500 mm	358K5002S	
550 mm	358K5502S	
600 mm	359K6002S	
650 mm	359K6502S	

Krytky je možné individuálně potiskout od množství 1000 ks

8 Podélný reling vlevo/vpravo

Jmenovitá délka NL	Bíl., šed.
400 mm	ZRG.346V.IC
450 mm	ZRG.396V.IC
500 mm	ZRG.446V.IC
550 mm	ZRG.496V.IC
600 mm	ZRG.546V.IC
650 mm	ZRG.596V.IC

3 Držák zad a relingu vlevo/vpravo

Bíl., šed.	Z30C000S
Ocel	

4 Upevnění čela vlevo/vpravo

RAL 7037 (prachově) šed.	ZIF.72C0
Vč. držáku Z31A0008	

5 Přední díl

Bíl., šed.	Z31A1081A
Ke zkrácení, 1081 mm	
Přířez	Světlá šířka korpusu LW - 87 mm

6 Úchytka

RAL 7037 (prachově) šed.	ZIF.7008
Od šířky korpusu 900 mm doporučujeme 2 úchytky	

7 Příčný reling

Bíl., šed.	ZRG.1094U
Ke zkrácení, 1094 mm	
Přířez	Světlá šířka korpusu LW - 68 mm

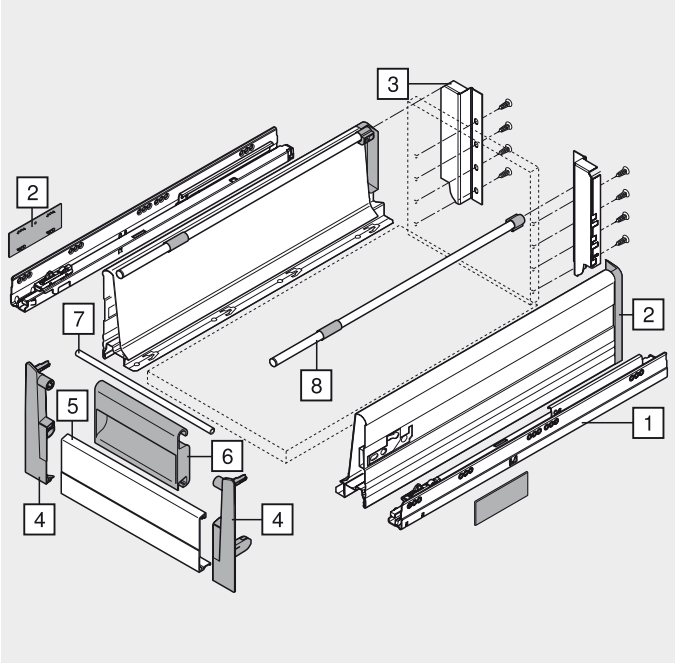

Vnitřní výsuv – reling – C

Plánování

Potřebný prostor v korpusu

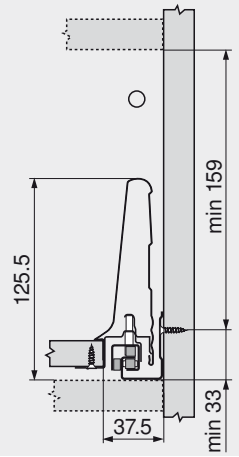

Konstrukční rozměry pro zadní stěnu

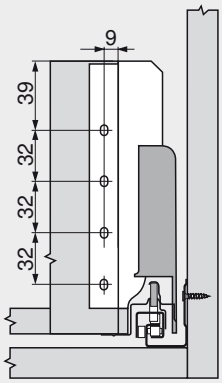

Pozice šroubů u korpusových lišt

Jmenovitá délka NL (mm)

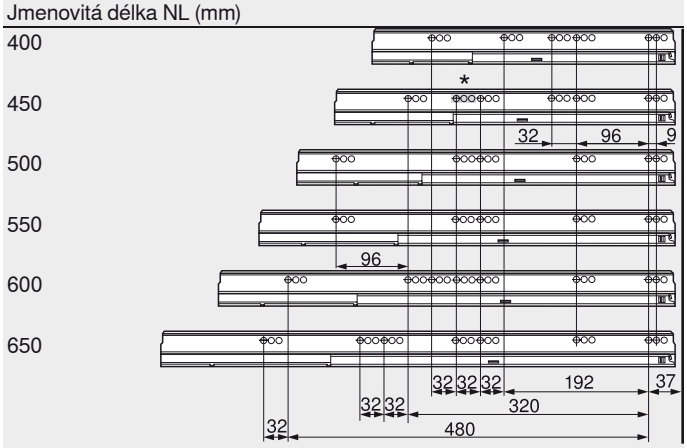

Min. světlá hloubka korpusu = jmenovitá délka NL + 3 mm
* Pouze u 558.4501B (30 kg)

Rozměry přířezů pro sílu dřevotřísky 16 mm

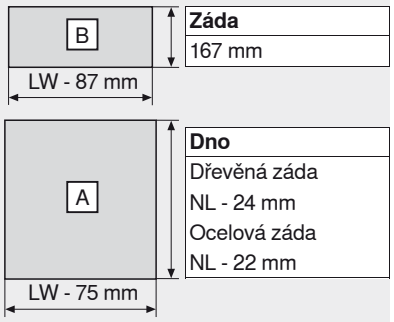

Záda
167 mm

Dno
Dřevěná záda
NL - 24 mm
Ocelová záda
NL - 22 mm

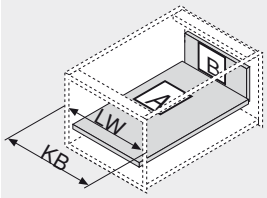

KB	Šířka korpusu
LW	Světlá šířka korpusu
NL	Jmenovitá délka

Pokyny k bokům

Přehled – TANDEMBOX plus – základní prvky	379	Upevnění korpusových lišt – BLUMOTION	432
Přehled – SERVO-DRIVE pro TANDEMBOX	477	Upevnění korpusových lišt – TIP-ON	521
Přehled – TIP-ON pro TANDEMBOX	519	Montáž, demontáž a seřízení	434
Příslušenství – ocelová zadní stěna	426	Přehled – pomůcky pro zpracování	705
Příslušenství	427	Další technické informace	804
Příslušenství – ORGA-LINE	472		

Infobox

Doporučujeme Vám plánování korpusů s testem pro zjištění případné kolize s DYNAPLAN na přiloženém DVD DYNALOG limited – bezplatně!



Čelní výsuv – dvojitý reling – D



- Plný výsuv se skrytým vedením
- S dvojitým relingem
- TANDEM inside – pro lehký chod, po celou dobu životnosti nábytku
- Bočnice z bílé oceli (W/G), šedé oceli (WA/G, RAL 9006)
- Montáž čela bez nářadí
- Nastavení čela ve třech směrech
- S integrovaným **BLUMOTION** pro měkké a tiché zavírání, možnost kombinovat se **SERVO-DRIVE**
- Nebo s integrovaným **TIP-ON**

Potřebný prostor

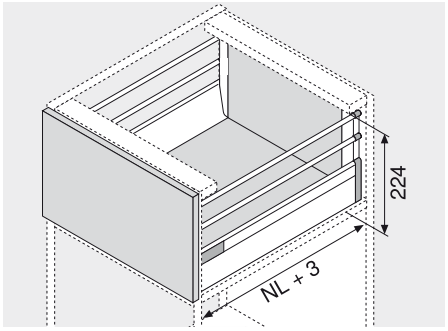

NL Jmenovitá délka

Informace k objednávce

1	Korpusové lišty vlevo/vpravo				
	BLUMOTION *			TIP-ON **	
Jmenovitá délka NL	30 kg	50 kg	65 kg	30 kg	50 kg
350 mm	558.3501B01			559.3501T	
400 mm	558.4001B01			559.4001T	
450 mm	558.4501B01	559.4501B	556.4501B		559.4501T
500 mm	558.5001B	559.5001B	556.5001B		559.5001T
550 mm	558.5501B	559.5501B	556.5501B		559.5501T
600 mm		559.6001B	556.6001B		559.6001T
650 mm		559.6501B	556.6501B		559.6501T

* Vhodné pro SERVO-DRIVE

** Informace k objednávání viz. TIP-ON pro TANDEMBOX

2	Bočnice a krytky vlevo/vpravo	
Jmenovitá délka NL	W/G	WA/G
350 mm	358M3502S	
400 mm	358M4002S	
450 mm	358M4502S	
500 mm	358M5002S	
550 mm	358M5502S	
600 mm	359M6002S	
650 mm	359M6502S	

Krytky je možné individuálně potiskout od množství 1000 ks

8	Podélný reling vlevo/vpravo	
Jmenovitá délka NL		Bíl., šed.
350 mm	2 x	ZRG.296V.IC
400 mm	2 x	ZRG.346V.IC
450 mm	2 x	ZRG.396V.IC
500 mm	2 x	ZRG.446V.IC
550 mm	2 x	ZRG.496V.IC
600 mm	2 x	ZRG.546V.IC
650 mm	2 x	ZRG.596V.IC

3	Držák zad a relingu vlevo/vpravo	
	Bíl., šed.	Z30D000S
	Ocel	

4	Čelní kování		
	Verze INSERTA	2 x	ZSF.3902
	Verze s vruty	2 x	ZSF.3502
	Verze k nalisování	2 x	ZSF.3602

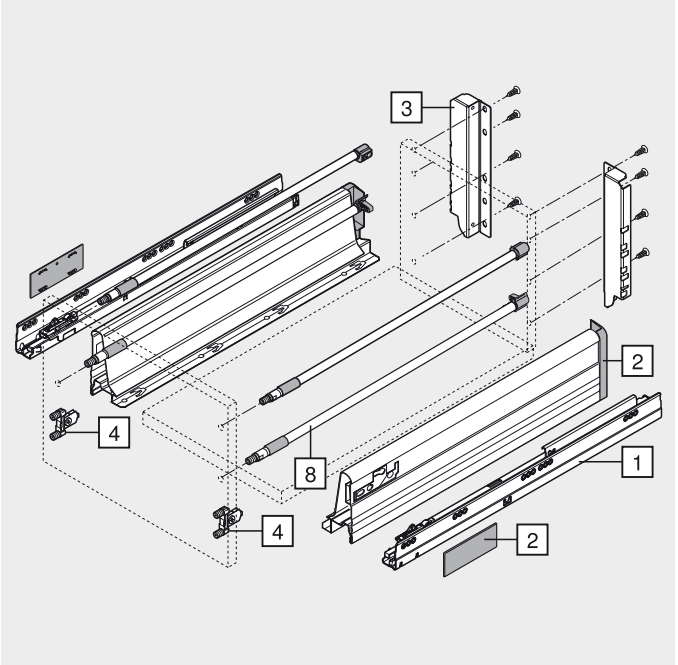

Čelní výsuv – dvojitý reling – D

Plánování

Potřebný prostor v korpusu

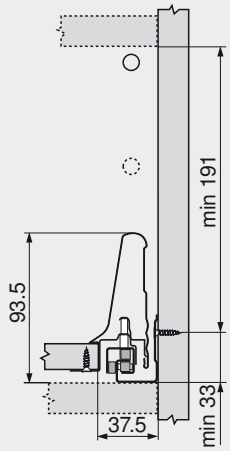

Konstrukční rozměry pro montáž čela vruty

FA Přesah čela

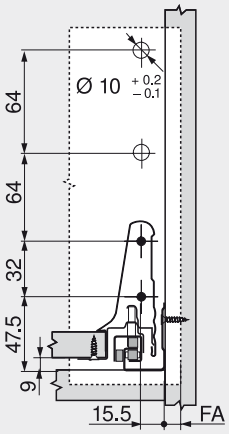

Vyvrtání otvorů do čela pro montáž čela lisováním nebo INSERTA

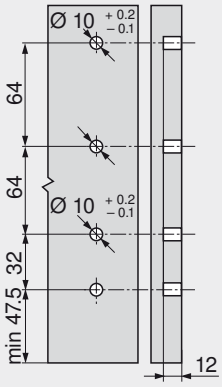

Konstrukční rozměry pro zadní stěnu

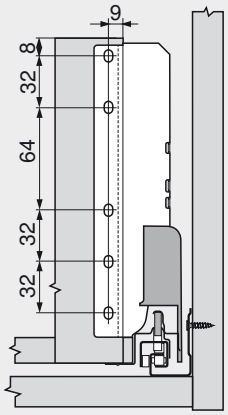

Pozice šroubů u korpusových lišt

Jmenovitá délka NL (mm)

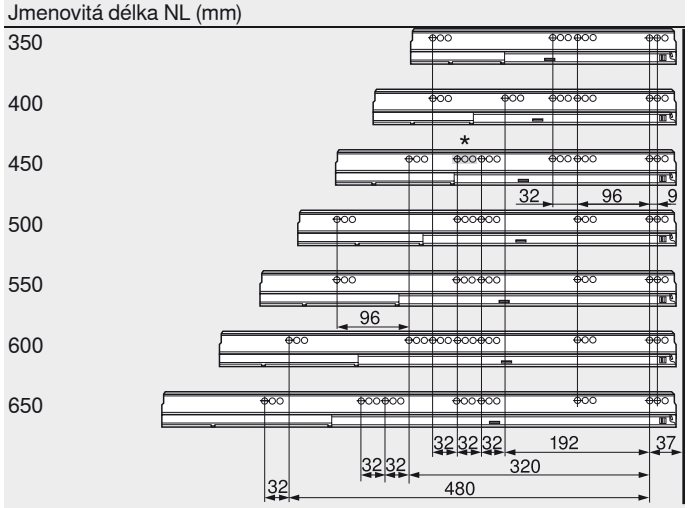

Min. světlá hloubka korpusu = jmenovitá délka NL + 3 mm
* Pouze u 558.4501B (30 kg)

Rozměry přířezů pro sílu dřevotřísky 16 mm

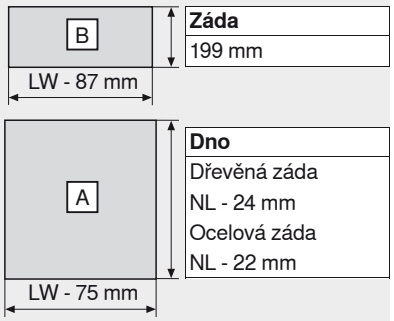

Záda
199 mm

Dno
Dřevěná záda
NL - 24 mm
Ocelová záda
NL - 22 mm

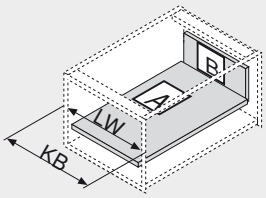

KB Šířka korpusu
LW Světlá šířka korpusu
NL Jmenovitá délka

Pokyny k bokům

Přehled – TANDEMBOX plus – základní prvky	379	Upevnění korpusových lišt – BLUMOTION	432
Přehled – SERVO-DRIVE pro TANDEMBOX	477	Upevnění korpusových lišt – TIP-ON	521
Přehled – TIP-ON pro TANDEMBOX	519	Montáž, demontáž a seřízení	434
Příslušenství – ocelová zadní stěna	426	Přehled – pomůcky pro zpracování	705
Příslušenství	427	Další technické informace	804
Příslušenství – ORGA-LINE	472		

Infobox

Doporučujeme Vám plánování korpusů s testem pro zjištění případné kolize s DYNAPLAN na přiloženém DVD DYNALOG limited – bezplatně!

TANDEMBOX – systémy výsuvů



► TANDEMBOX plus – základní prvky

►► Standardní korpus

Vnitřní výsuv – dvojitý reling – D



- Plný výsuv se skrytým vedením
- S dvojitým relingem
- TANDEM inside – pro lehký chod, po celou dobu životnosti nábytku
- Bočnice z bílé oceli (W/G), šedé oceli (WA/G, RAL 9006)
- Montáž čela bez nářadí
- Nastavení čela ve třech směrech
- S integrovaným **BLUMOTION** pro měkké a tiché zavírání, možnost kombinovat se **SERVO-DRIVE**
- Nebo s integrovaným **TIP-ON**
- Vnitřní výsuv s úchytkou

Potřebný prostor

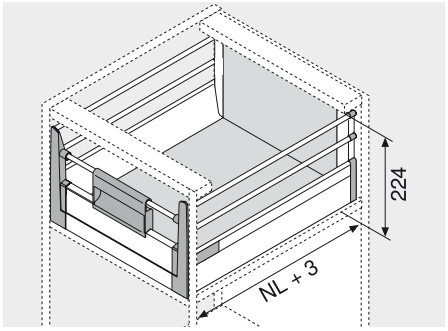

NL Jmenovitá délka

Informace k objednávce

1	Korpusové lišty vlevo/vpravo				
	BLUMOTION *			TIP-ON **	
Jmenovitá délka NL	30 kg	50 kg	65 kg	30 kg	50 kg
350 mm	558.3501B01			559.3501T	
400 mm	558.4001B01			559.4001T	
450 mm	558.4501B01	559.4501B	556.4501B		559.4501T
500 mm	558.5001B	559.5001B	556.5001B		559.5001T
550 mm	558.5501B	559.5501B	556.5501B		559.5501T
600 mm		559.6001B	556.6001B		559.6001T
650 mm		559.6501B	556.6501B		559.6501T

* Vhodné pro SERVO-DRIVE

** Informace k objednávání viz. TIP-ON pro TANDEMBOX

2	Bočnice a krytky vlevo/vpravo	
Jmenovitá délka NL	W/G	WA/G
350 mm	358M3502S	
400 mm	358M4002S	
450 mm	358M4502S	
500 mm	358M5002S	
550 mm	358M5502S	
600 mm	359M6002S	
650 mm	359M6502S	

Krytky je možné individuálně potiskout od množství 1000 ks

8	Podélný reling vlevo/vpravo	
Jmenovitá délka NL		Bíl., šed.
350 mm	2 x	ZRG.296V.IC
400 mm	2 x	ZRG.346V.IC
450 mm	2 x	ZRG.396V.IC
500 mm	2 x	ZRG.446V.IC
550 mm	2 x	ZRG.496V.IC
600 mm	2 x	ZRG.546V.IC
650 mm	2 x	ZRG.596V.IC

3	Držák zad a relingu vlevo/vpravo	
	Bíl., šed.	Z30D000S
	Ocel	

4	Upevnění čela vlevo/vpravo	
	RAL 7037 (prachově) šed.	ZIF.73D0
	Vč. držáku Z31A0008	

5	Přední díl	
	Bíl., šed.	Z31A1081A
	Ke zkrácení, 1081 mm	
	Přířez	Světlá šířka korpusu LW - 87 mm

6	Úchytka	
	RAL 7037 (prachově) šed.	ZIF.7008
	Od šířky korpusu 900 mm doporučujeme 2 úchytky	

7	Příčný reling	
	Bíl., šed.	ZRG.1094U
	Ke zkrácení, 1094 mm	
	Přířez	Světlá šířka korpusu LW - 68 mm

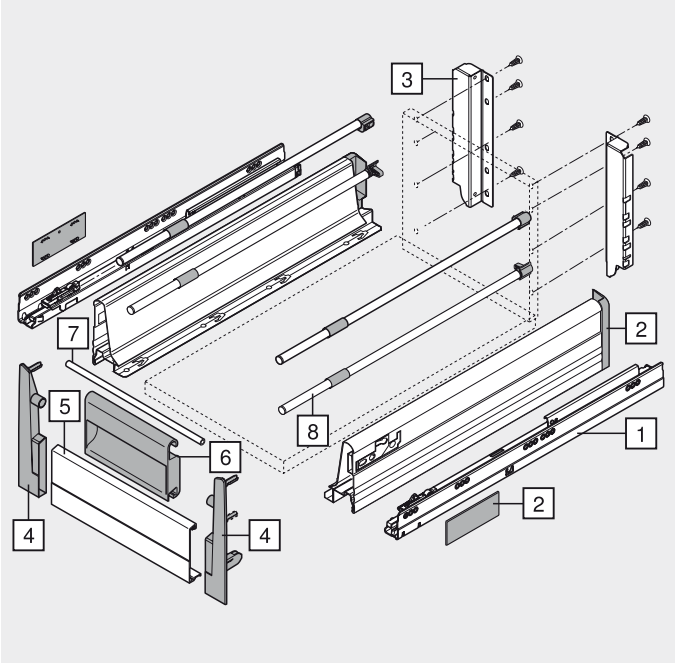

Vnitřní výsuv – dvojitý reling – D

Plánování

Potřebný prostor v korpusu

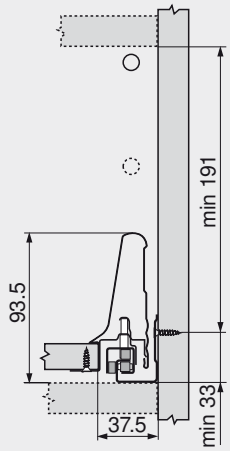

Konstrukční rozměry pro zadní stěnu

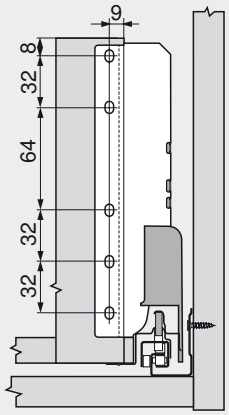

Pozice šroubů u korpusových lišt

Jmenovitá délka NL (mm)

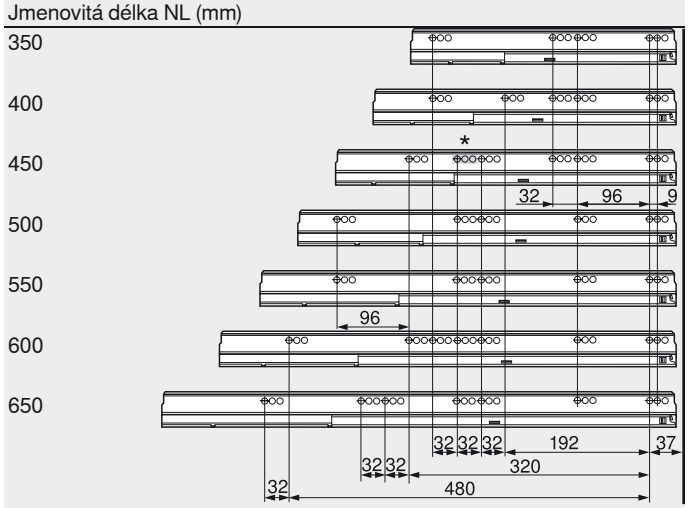

Min. světlá hloubka korpusu = jmenovitá délka NL + 3 mm
* Pouze u 558.4501B (30 kg)

Rozměry přířezů pro sílu dřevotřísky 16 mm

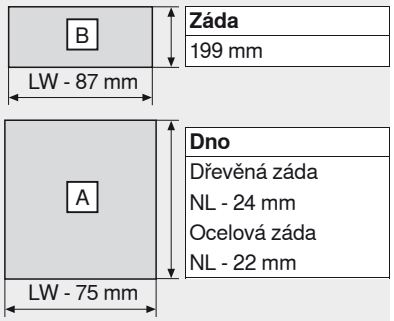

Záda
199 mm

Dno
Dřevěná záda
NL - 24 mm
Ocelová záda
NL - 22 mm

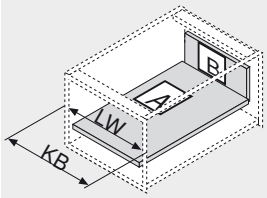

KB Šířka korpusu
LW Světlá šířka korpusu
NL Jmenovitá délka

Pokyny k bokům

Přehled – TANDEMBOX plus – základní prvky	379	Upevnění korpusových lišt – BLUMOTION	432
Přehled – SERVO-DRIVE pro TANDEMBOX	477	Upevnění korpusových lišt – TIP-ON	521
Přehled – TIP-ON pro TANDEMBOX	519	Montáž, demontáž a seřízení	434
Příslušenství – ocelová zadní stěna	426	Přehled – pomůcky pro zpracování	705
Příslušenství	427	Další technické informace	804
Příslušenství – ORGA-LINE	472		

Infobox

Doporučujeme Vám plánování korpusů s testem pro zjištění případné kolize s DYNAPLAN na přiloženém DVD DYNALOG limited – bezplatně!



Čelní výsuv – BOXSIDE – D



- Plný výsuv se skrytým vedením
- S dvojitým BOXSIDE
- TANDEM inside – pro lehký chod, po celou dobu životnosti nábytku
- Bočnice z bílé oceli (W/G), šedé oceli (WA/G, RAL 9006)
- Montáž čela bez nářadí
- Nastavení čela ve třech směrech
- S integrovaným **BLUMOTION** pro měkké a tiché zavírání, možnost kombinovat se **SERVO-DRIVE**
- Nebo s integrovaným **TIP-ON**

Potřebný prostor

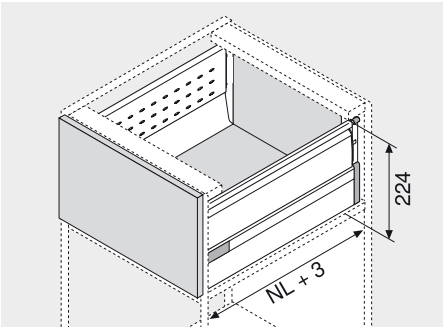

NL Jmenovitá délka

Informace k objednávce

1	Korpusové lišty vlevo/vpravo			
	BLUMOTION *			TIP-ON **
Jmenovitá délka NL	30 kg	50 kg	65 kg	50 kg
450 mm	558.4501B01	559.4501B	556.4501B	559.4501T
500 mm	558.5001B	559.5001B	556.5001B	559.5001T
550 mm	558.5501B	559.5501B	556.5501B	559.5501T
600 mm		559.6001B	556.6001B	559.6001T
650 mm		559.6501B	556.6501B	559.6501T

* Vhodné pro SERVO-DRIVE

** Informace k objednávání viz. TIP-ON pro TANDEMBOX

2	Bočnice a krytky vlevo/vpravo	
Jmenovitá délka NL	W/G	WA/G
450 mm	358M4502S	
500 mm	358M5002S	
550 mm	358M5502S	
600 mm	359M6002S	
650 mm	359M6502S	

Krytky je možné individuálně potiskout od množství 1000 ks

8	Podélný reling vlevo/vpravo	
Jmenovitá délka NL	Bíl., šed.	
450 mm	ZRG.396V.IC	
500 mm	ZRG.446V.IC	
550 mm	ZRG.496V.IC	
600 mm	ZRG.546V.IC	
650 mm	ZRG.596V.IC	

9	Dvojitý BOXSIDE vlevo/vpravo	
Jmenovitá délka NL	W/G	WA/G
450 mm	Z37H418S.E	
500 mm	Z37H468S.E	
550 mm	Z37H518S.E	
600 mm	Z37H568S.E	
650 mm	Z37H618S.E	

3	Držák zad a relingu vlevo/vpravo	
	Bíl., šed.	Z30D000S
	Ocel	

4	Čelní kování		
	Verze INSERTA	2 x	ZSF.3902
	Verze s vruty	2 x	ZSF.3502
	Verze k nalisování	2 x	ZSF.3602

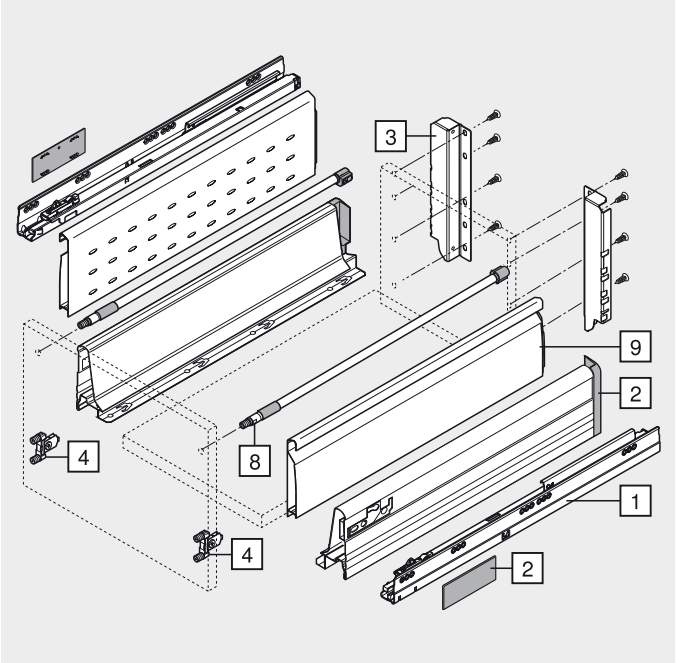

Čelní výsuv – BOXSIDE – D

Plánování

Potřebný prostor v korpusu

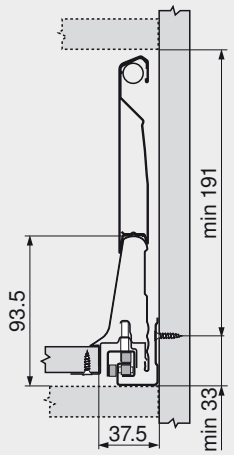

Konstrukční rozměry pro montáž čela vruty

FA Přesah čela

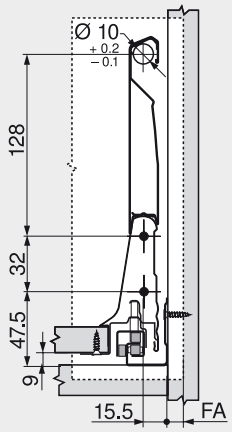

Vyvrtání otvorů do čela pro montáž čela lisováním nebo INSERTA

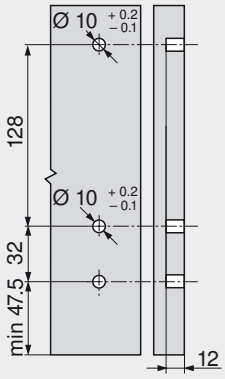

Konstrukční rozměry pro zadní stěnu

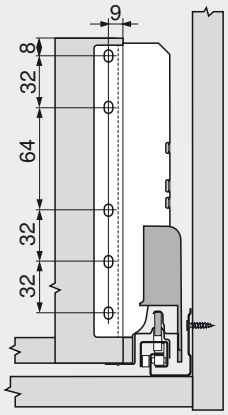

Pozice šroubů u korpusových lišt

Jmenovitá délka NL (mm)

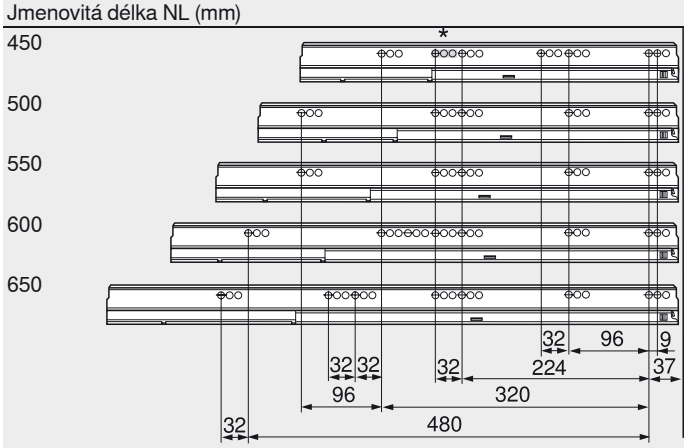

Min. světlá hloubka korpusu = jmenovitá délka NL + 3 mm
* Pouze u 558.4501B (30 kg)

Rozměry přířezů pro sílu dřevotřísky 16 mm

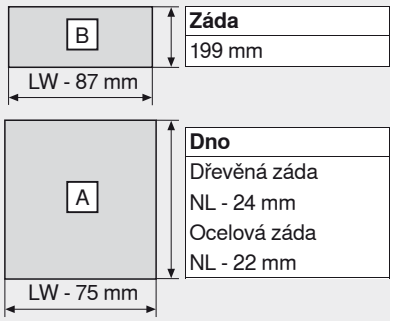

Záda
199 mm

Dno
Dřevěná záda
NL - 24 mm
Ocelová záda
NL - 22 mm

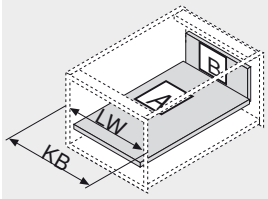

KB Šířka korpusu
LW Světlá šířka korpusu
NL Jmenovitá délka

Pokyny k bokům

Přehled – TANDEMBOX plus – základní prvky	379	Upevnění korpusových lišt – BLUMOTION	432
Přehled – ORGA-LINE pro TANDEMBOX plus	443	Upevnění korpusových lišt – TIP-ON	521
Přehled – SERVO-DRIVE pro TANDEMBOX	477	Montáž, demontáž a seřízení	434
Přehled – TIP-ON pro TANDEMBOX	519	Přehled – pomůcky pro zpracování	705
Příslušenství – ocelová zadní stěna	426	Další technické informace	804
Příslušenství	427		

Infobox

Doporučujeme Vám plánování korpusů s testem pro zjištění případné kolize s DYNAPLAN na přiloženém DVD DYNALOG limited – bezplatně!

Vnitřní výsuv – BOXSIDE – D



- Plný výsuv se skrytým vedením
- S dvojitým BOXSIDE
- TANDEM inside – pro lehký chod, po celou dobu životnosti nábytku
- Bočnice z bílé oceli (W/G), šedé oceli (WA/G, RAL 9006)
- Montáž čela bez nářadí
- Nastavení čela ve třech směrech
- S integrovaným **BLUMOTION** pro měkké a tiché zavírání, možnost kombinovat se **SERVO-DRIVE**
- Nebo s integrovaným **TIP-ON**
- Vnitřní výsuv s úchytkou

Potřebný prostor

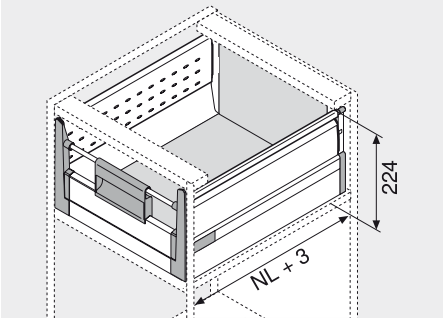

NL Jmenovitá délka

Informace k objednávce

1 Korpusové lišty vlevo/vpravo

Jmenovitá délka NL	BLUMOTION * 30 kg	50 kg	65 kg	TIP-ON ** 50 kg
450 mm	558.4501B01	559.4501B	556.4501B	559.4501T
500 mm	558.5001B	559.5001B	556.5001B	559.5001T
550 mm	558.5501B	559.5501B	556.5501B	559.5501T
600 mm		559.6001B	556.6001B	559.6001T
650 mm		559.6501B	556.6501B	559.6501T

* Vhodné pro SERVO-DRIVE

** Informace k objednávání viz. TIP-ON pro TANDEMBOX

2 Bočnice a krytky vlevo/vpravo

Jmenovitá délka NL	W/G	WA/G
450 mm	358M4502S	
500 mm	358M5002S	
550 mm	358M5502S	
600 mm	359M6002S	
650 mm	359M6502S	

Krytky je možné individuálně potiskout od množství 1000 ks

8 Podélný reling vlevo/vpravo

Jmenovitá délka NL	Bíl., šed.
450 mm	ZRG.396V.IC
500 mm	ZRG.446V.IC
550 mm	ZRG.496V.IC
600 mm	ZRG.546V.IC
650 mm	ZRG.596V.IC

9 Dvojitý BOXSIDE vlevo/vpravo

Jmenovitá délka NL	W/G	WA/G
450 mm	Z37H418S.E	
500 mm	Z37H468S.E	
550 mm	Z37H518S.E	
600 mm	Z37H568S.E	
650 mm	Z37H618S.E	

7 Příčný reling

Bíl., šed.	ZRG.1094U
Ke zkrácení, 1094 mm	
Přířez	Světlá šířka korpusu LW - 68 mm

3 Držák zad a relingu vlevo/vpravo

Bíl., šed.	Z30D000S
Ocel	

4 Upevnění čela vlevo/vpravo

RAL 7037 (prachově) šed.	ZIF.73D0
Vč. držáku Z31A0008	

5 Přední díl

Bíl., šed.	Z31A1081A
Ke zkrácení, 1081 mm	
Přířez	Světlá šířka korpusu LW - 87 mm

6 Úchytka

RAL 7037 (prachově) šed.	ZIF.7008
Od šířky korpusu 900 mm doporučujeme 2 úchytky	

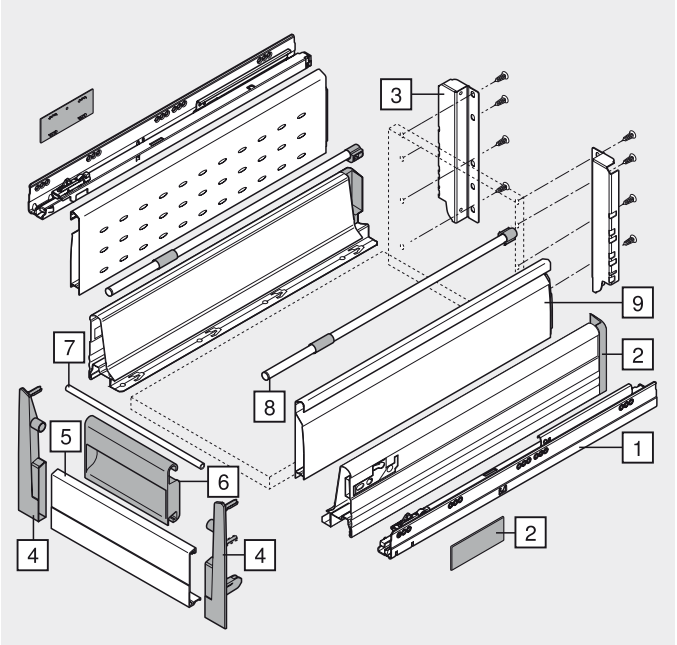

Vnitřní výsuv – BOXSIDE – D

Plánování

Potřebný prostor v korpusu

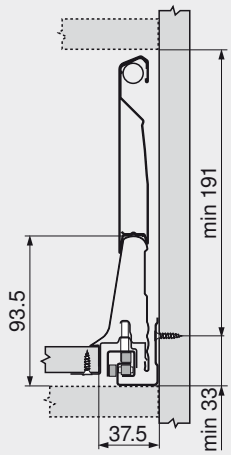

Konstrukční rozměry pro zadní stěnu

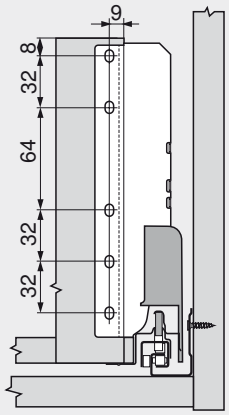

Pozice šroubů u korpusových lišt

Jmenovitá délka NL (mm)

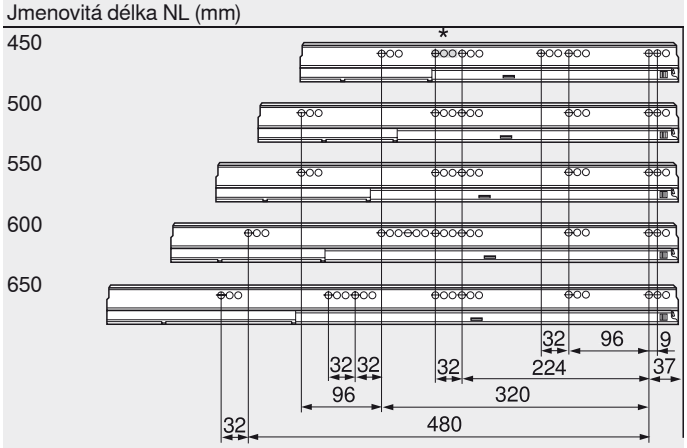

Min. světlá hloubka korpusu = jmenovitá délka NL + 3 mm
* Pouze u 558.4501B (30 kg)

Rozměry přířezů pro sílu dřevotřísky 16 mm

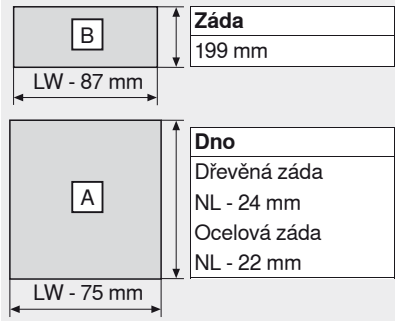

Záda	
199 mm	
Dno	
Dřevěná záda	
NL - 24 mm	
Ocelová záda	
NL - 22 mm	

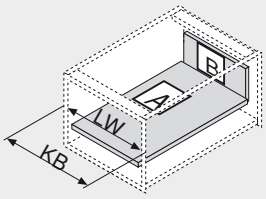

KB	Šířka korpusu
LW	Světlá šířka korpusu
NL	Jmenovitá délka

Pokyny k bokům

Přehled – TANDEMBOX plus – základní prvky	379	Upevnění korpusových lišt – BLUMOTION	432
Přehled – ORGA-LINE pro TANDEMBOX plus	443	Upevnění korpusových lišt – TIP-ON	521
Přehled – SERVO-DRIVE pro TANDEMBOX	477	Montáž, demontáž a seřízení	434
Přehled – TIP-ON pro TANDEMBOX	519	Přehled – pomůcky pro zpracování	705
Příslušenství – ocelová zadní stěna	426	Další technické informace	804
Příslušenství	427		

Infobox

Doporučujeme Vám plánování korpusů s testem pro zjištění případné kolize s DYNAPLAN na přiloženém DVD DYNALOG limited – bezplatně!



Čelní výsuv – BOXSIDE sklo – D



- Plný výsuv se skrytým vedením
- S BOXSIDE sklo
- TANDEM inside – pro lehký chod, po celou dobu životnosti nábytku
- Bočnice z bílé oceli (W/G), šedé oceli (WA/G, RAL 9006)
- Montáž čela bez nářadí
- Nastavení čela ve třech směrech
- S integrovaným **BLUMOTION** pro měkké a tiché zavírání, možnost kombinovat se **SERVO-DRIVE**
- Nebo s integrovaným **TIP-ON**

Potřebný prostor

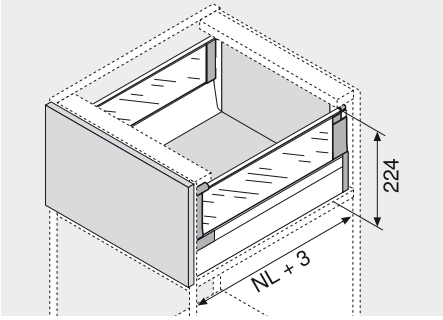

NL Jmenovitá délka

Informace k objednávce

1	Korpusové lišty vlevo/vpravo				
	BLUMOTION *			TIP-ON **	
Jmenovitá délka NL	30 kg	50 kg	65 kg	30 kg	50 kg
350 mm	558.3501B01			559.3501T	
400 mm	558.4001B01			559.4001T	
450 mm	558.4501B01	559.4501B	556.4501B		559.4501T
500 mm	558.5001B	559.5001B	556.5001B		559.5001T
550 mm	558.5501B	559.5501B	556.5501B		559.5501T
600 mm		559.6001B	556.6001B		559.6001T
650 mm		559.6501B	556.6501B		559.6501T

* Vhodné pro SERVO-DRIVE

** Informace k objednávání viz. TIP-ON pro TANDEMBOX

2	Bočnice a krytky vlevo/vpravo	
Jmenovitá délka NL	W/G	WA/G
350 mm	358M3502S	
400 mm	358M4002S	
450 mm	358M4502S	
500 mm	358M5002S	
550 mm	358M5502S	
600 mm	359M6002S	
650 mm	359M6502S	

Krytky je možné individuálně potiskнout od množství 1000 ks

8	Podélný reling vlevo/vpravo
Jmenovitá délka NL	Bíl., šed.
350 mm	ZRG.296V.IC
400 mm	ZRG.346V.IC
450 mm	ZRG.396V.IC
500 mm	ZRG.446V.IC
550 mm	ZRG.496V.IC
600 mm	ZRG.546V.IC
650 mm	ZRG.596V.IC

9	Koncovka pro sklo vlevo/vpravo	
	RAL 7037 (prachově) šed.	Z36H000G.02
	Plast	
	Sklo: není součástí dodávky!	

3	Držák zad a relingu vlevo/vpravo	
	Bíl., šed.	Z30D000S
	Ocel	

4	Čelní kování		
	Verze INSERTA	2 x	ZSF.3902
	Verze s vruty	2 x	ZSF.3502
	Verze k nalisování	2 x	ZSF.3602

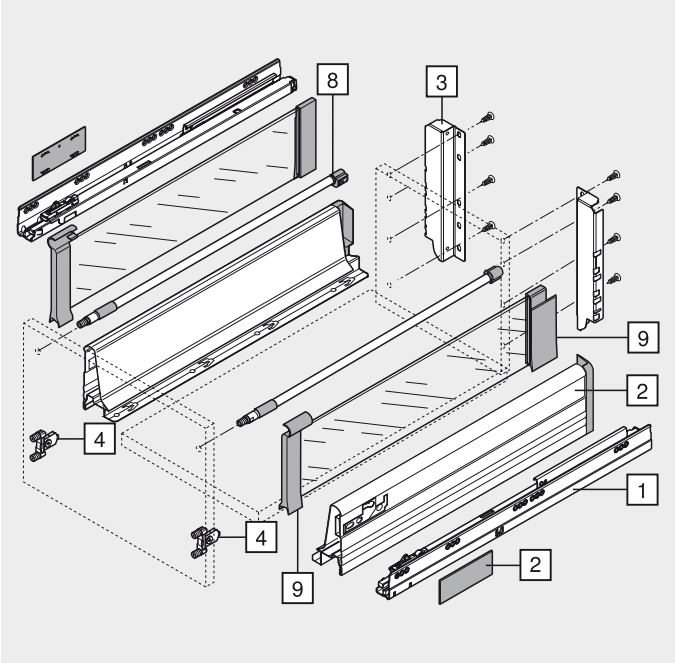

Čelní výsuv – BOXSIDE sklo – D

Plánování

Potřebný prostor v korpusu

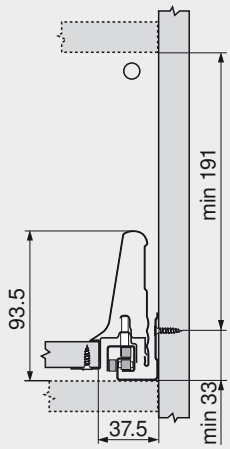

Konstrukční rozměry pro montáž čela vruty

FA Přesah čela

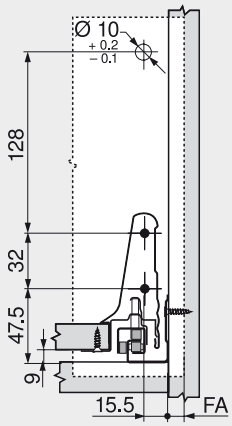

Vyvrtání otvorů do čela pro montáž čela lisováním nebo INSERTA

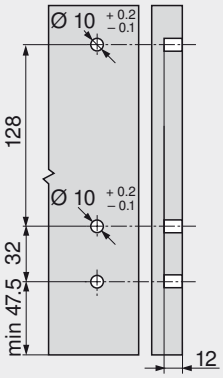

Konstrukční rozměry pro zadní stěnu

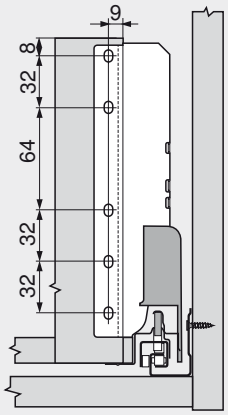

Pozice šroubů u korpusových lišt

Jmenovitá délka NL (mm)

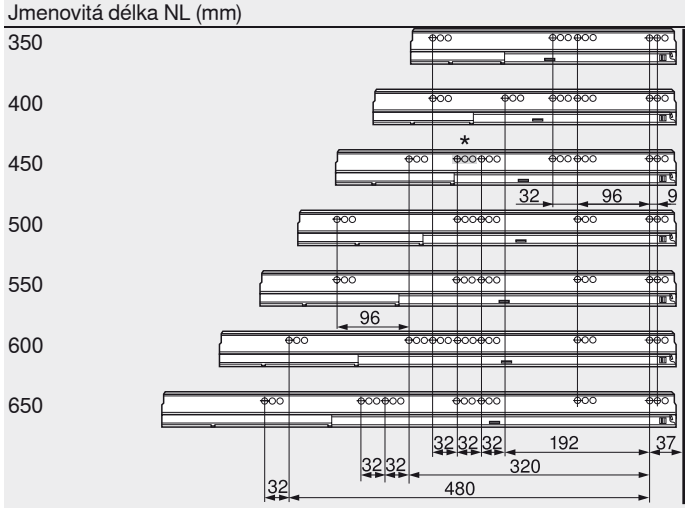

Min. světlá hloubka korpusu = jmenovitá délka NL + 3 mm
* Pouze u 558.4501B (30 kg)

Rozměry přířezů pro sílu dřevotřísky 16 mm

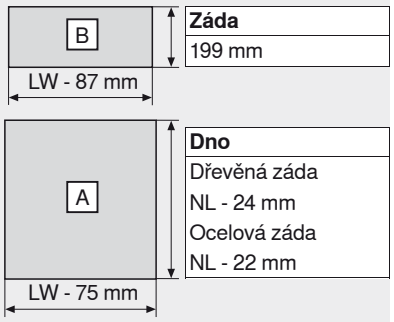

Záda
199 mm

Dno
Dřevěná záda
NL - 24 mm
Ocelová záda
NL - 22 mm

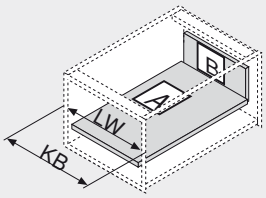

KB Šířka korpusu
LW Světlá šířka korpusu
NL Jmenovitá délka

Rozm.příř.pro jednoduché bezpečn. sklo o tloušťce 4 mm

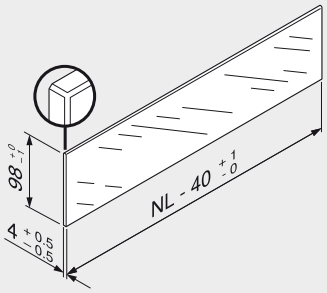

Termické zpracování vyžaduje olemování všech hran. cca 0.7 mm x 45°

Doporučujeme jednoduché bezpečnostní sklo ESG a upozorňujeme na národní a mezinárodní bezpečnostní normy.

Pokyny k bokům

Přehled – TANDEMBOX plus – základní prvky	379	Upevnění korpusových lišt – BLUMOTION	432
Přehled – SERVO-DRIVE pro TANDEMBOX	477	Upevnění korpusových lišt – TIP-ON	521
Přehled – TIP-ON pro TANDEMBOX	519	Montáž, demontáž a seřízení	434
Příslušenství – ocelová zadní stěna	426	Přehled – pomůcky pro zpracování	705
Příslušenství	427	Další technické informace	804
Příslušenství – ORGA-LINE	471		

Infobox

Doporučujeme Vám plánování korpusů s testem pro zjištění případné kolize s DYNAPLAN na přiloženém DVD DYNALOG limited – bezplatně!

Vnitřní výsuv – BOXSIDE sklo – D



- Plný výsuv se skrytým vedením
- S BOXSIDE sklo
- TANDEM inside – pro lehký chod, po celou dobu životnosti nábytku
- Bočnice z bílé oceli (W/G), šedé oceli (WA/G, RAL 9006)
- Montáž čela bez nářadí
- Nastavení čela ve třech směrech
- S integrovaným **BLUMOTION** pro měkké a tiché zavírání, možnost kombinovat se **SERVO-DRIVE**
- Nebo s integrovaným **TIP-ON**
- Vnitřní výsuv s úchytkou

Potřebný prostor

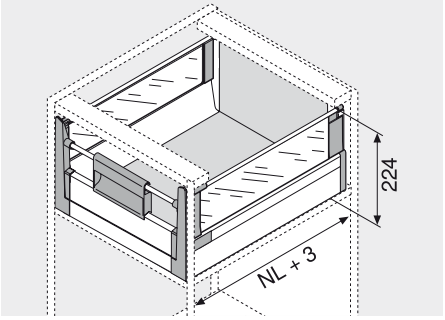

NL Jmenovitá délka

Informace k objednávce

1 Korpusové lišty vlevo/vpravo

Jmenovitá délka NL	BLUMOTION * 30 kg	BLUMOTION * 50 kg	BLUMOTION * 65 kg	TIP-ON ** 30 kg	TIP-ON ** 50 kg
350 mm	558.3501B01			559.3501T	
400 mm	558.4001B01			559.4001T	
450 mm	558.4501B01	559.4501B	556.4501B		559.4501T
500 mm	558.5001B	559.5001B	556.5001B		559.5001T
550 mm	558.5501B	559.5501B	556.5501B		559.5501T
600 mm		559.6001B	556.6001B		559.6001T
650 mm		559.6501B	556.6501B		559.6501T

* Vhodné pro SERVO-DRIVE

** Informace k objednávání viz. TIP-ON pro TANDEMBOX

2 Bočnice a krytky vlevo/vpravo

Jmenovitá délka NL	W/G	WA/G
350 mm	358M3502S	
400 mm	358M4002S	
450 mm	358M4502S	
500 mm	358M5002S	
550 mm	358M5502S	
600 mm	359M6002S	
650 mm	359M6502S	

Krytky je možné individuálně potiskout od množství 1000 ks

8 Podélný reling vlevo/vpravo

Jmenovitá délka NL	Bíl., šed.
350 mm	ZRG.296V.IC
400 mm	ZRG.346V.IC
450 mm	ZRG.396V.IC
500 mm	ZRG.446V.IC
550 mm	ZRG.496V.IC
600 mm	ZRG.546V.IC
650 mm	ZRG.596V.IC

9 Koncovka pro sklo vlevo/vpravo

RAL 7037 (prachově) šed.	Z36H000G.02
Plast	
Sklo: není součástí dodávky!	

7 Příčný reling

Bíl., šed.	ZRG.1094U
Ke zkrácení, 1094 mm	
Přířez	Světlá šířka korpusu LW - 68 mm

3 Držák zad a relingu vlevo/vpravo

Bíl., šed.	Z30D000S
Ocel	

4 Upevnění čela vlevo/vpravo

RAL 7037 (prachově) šed.	ZIF.73D0
Vč. držáku Z31A0008	

5 Přední díl

Bíl., šed.	Z31A1081A
Ke zkrácení, 1081 mm	
Přířez	Světlá šířka korpusu LW - 87 mm

6 Úchytka

RAL 7037 (prachově) šed.	ZIF.7008
Od šířky korpusu 900 mm doporučujeme 2 úchytky	

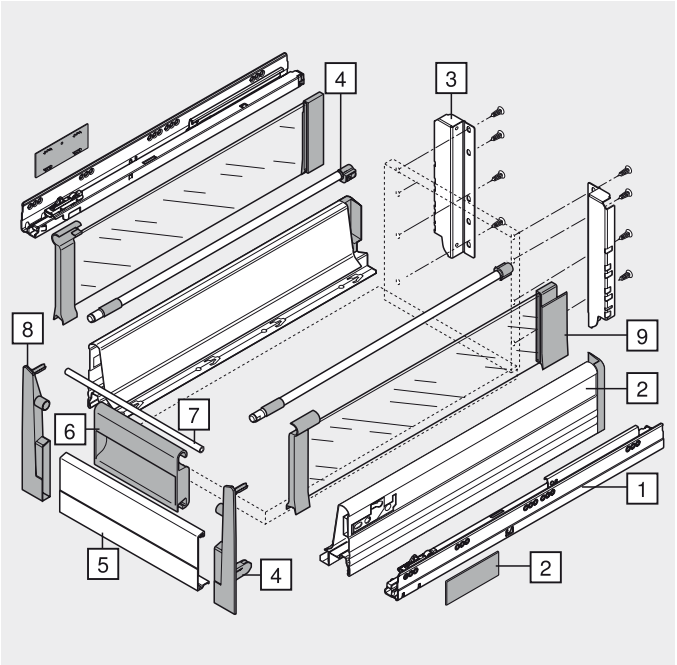

Vnitřní výsuv – BOXSIDE sklo – D

Plánování

Potřebný prostor v korpusu

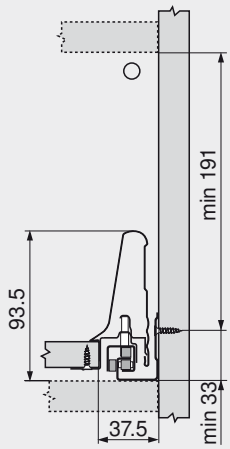

Konstrukční rozměry pro zadní stěnu

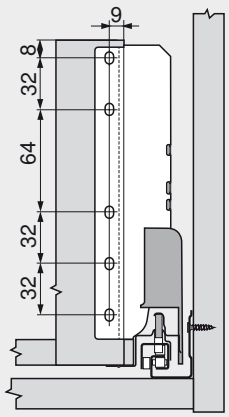

Pozice šroubů u korpusových lišt

Jmenovitá délka NL (mm)

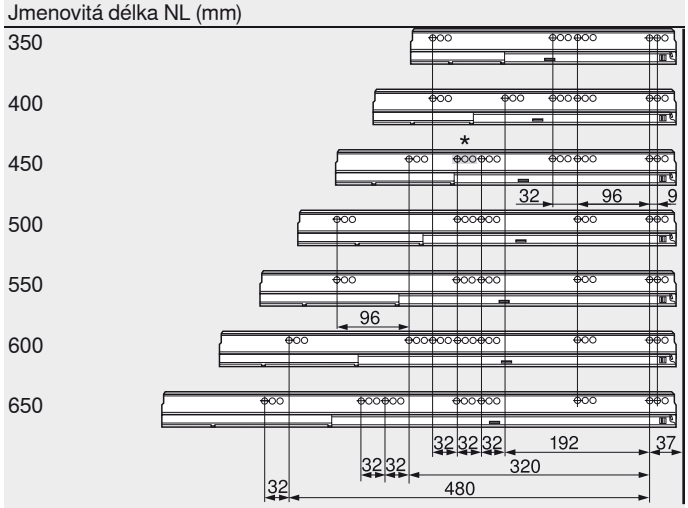

Min. světlá hloubka korpusu = jmenovitá délka NL + 3 mm
* Pouze u 558.4501B (30 kg)

Rozměry přířezů pro sílu dřevotřísky 16 mm

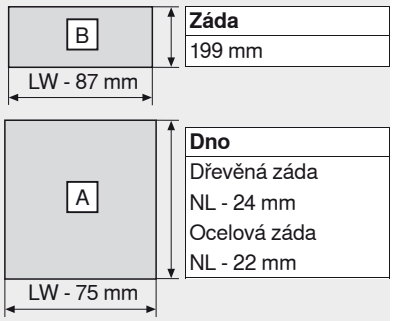

Záda	
199 mm	
Dno	
Dřevěná záda	
NL - 24 mm	
Ocelová záda	
NL - 22 mm	

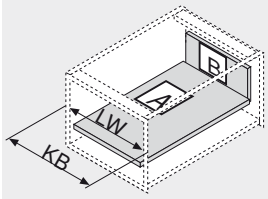

KB Šířka korpusu
LW Světlá šířka korpusu
NL Jmenovitá délka

Rozm.příř.pro jednoduché bezpečn. sklo o tloušťce 4 mm

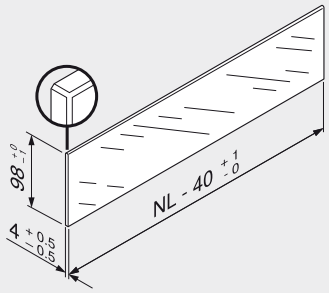

Termické zpracování vyžaduje olemování všech hran. cca 0.7 mm x 45°

Doporučujeme jednoduché bezpečnostní sklo ESG a upozorňujeme na národní a mezinárodní bezpečnostní normy.

Pokyny k bokům

Přehled – TANDEMBOX plus – základní prvky	379	Upevnění korpusových lišt – BLUMOTION	432
Přehled – SERVO-DRIVE pro TANDEMBOX	477	Upevnění korpusových lišt – TIP-ON	521
Přehled – TIP-ON pro TANDEMBOX	519	Montáž, demontáž a seřízení	434
Příslušenství – ocelová zadní stěna	426	Přehled – pomůcky pro zpracování	705
Příslušenství	427	Další technické informace	804
Příslušenství – ORGA-LINE	471		

Infobox

Doporučujeme Vám plánování korpusů s testem pro zjištění případné kolize s DYNAPLAN na přiloženém DVD DYNALOG limited – bezplatně!

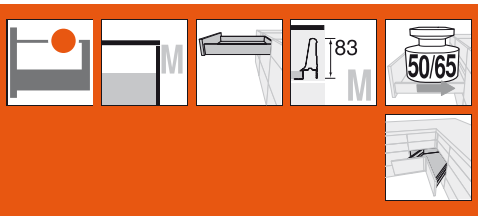

Zásuvka – M



- Strhující a nadšení budící funkce otvírání a zavírání se SYNCROMOTION
- Využití standardních čel
- TANDEM inside – pro lehký chod, po celou dobu životnosti nábytku
- Bočnice z bílé oceli (W/G), šedé oceli (WA/G, RAL 9006)
- Nastavení čela ve dvou směrech
- Volitelně se zabudovaným **BLUMOTION** pro měkké a tiché dovírání

Potřebný prostor

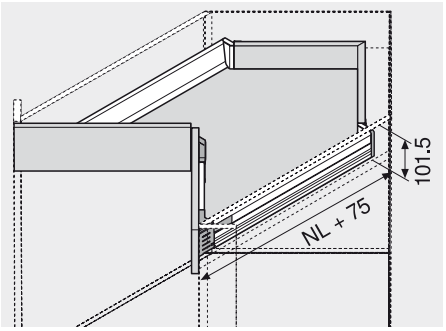

NL Jmenovitá délka

Informace k objednávce

1	Korpusové lišty vlevo/vpravo BLUMOTION	
Jmenovitá délka NL	50 kg	65 kg
600 mm	559.6001B	556.6001B
650 mm	559.6501B	556.6501B

2	Bočnice a krytky vlevo/vpravo	
Jmenovitá délka NL	W/G	WA/G
600 mm	359M6002S	
650 mm	359M6502S	

Krytky je možné individuálně potisknout od množství 1000 ks

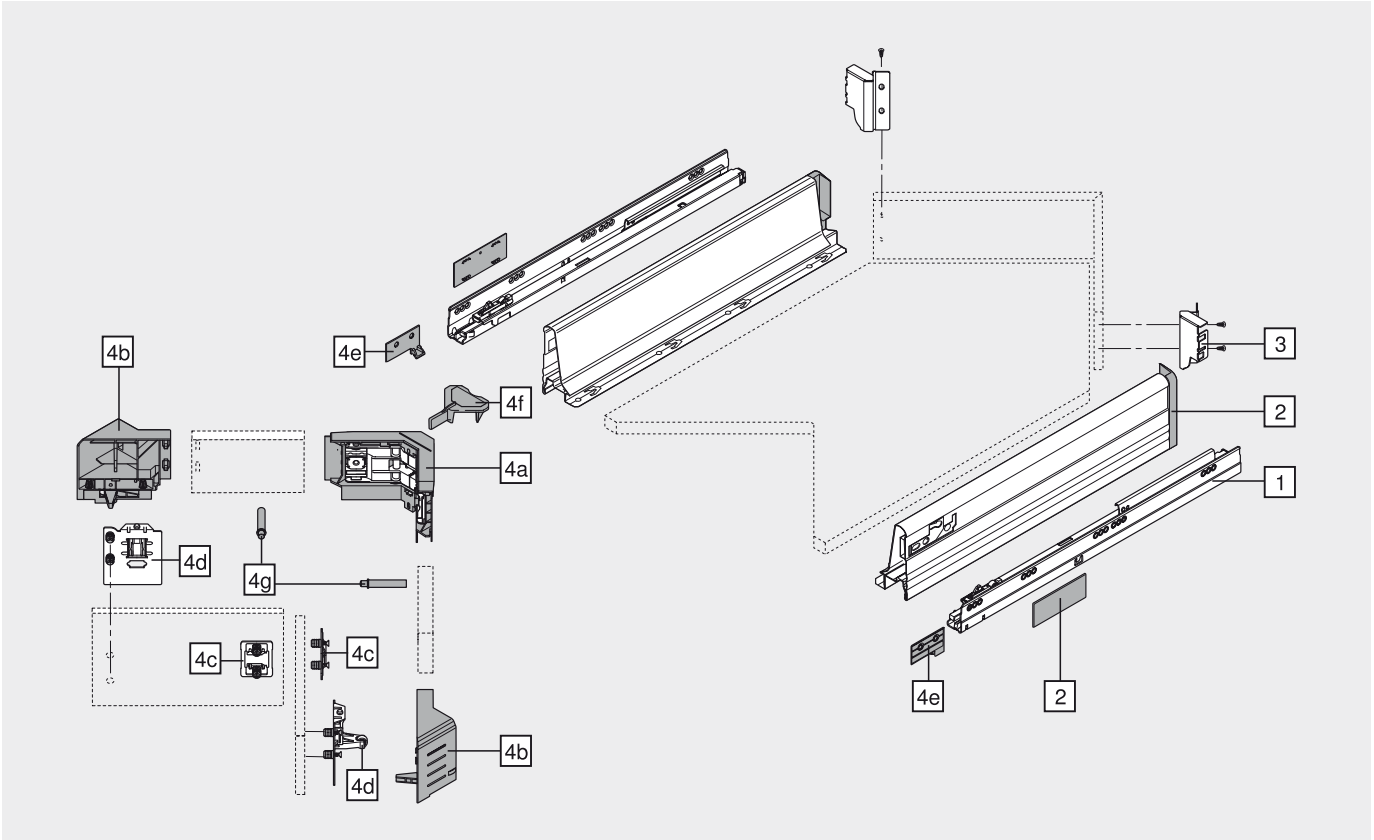

Zásuvka – M

Informace k objednávce

3	**Rohový držák zad vlevo/vpravo**	
	Bíl., šed.	Z30M000S.45
	Ocel	

4	**Sada SYNCROMOTION**	
RAL 7037 (prachově) šed.		Z33M00E0A6

Složení:		
4a	**Čelní kování a kování Syncro**	
	RAL 7037 (prachově) šed.	1 x
4b	**Rohový a čelní díl vlevo/vpravo**	
	RAL 7037 (prachově) šed.	1 x
4c	**Upevnění čela Syncro**	
		2 x
4d	**Upevnění čela Roll vlevo/vpravo**	
		1 x
4e	**Kulisa vlevo/vpravo**	
		1 x
4f	**Šablona na lícování mezer 4 mm**	
	Oranžová	1 x
4g	**BLUMOTION**	
	RAL 7037 (prachově) šed.	2 x
4h	**Šroub se zápustnou hlavou M5 x 25**	
		2 x
4i	**Šroub do plastu 4.8 x 30**	
		3 x

Plánování

Pro plánování používejte prosím náš software **DYNALOG!**

Pokyny k bokům

Přehled – TANDEMBOX plus – základní prvky	379
Přehled – ORGA-LINE pro TANDEMBOX plus	443
Příslušenství	427
Upevnění korpusových lišt – BLUMOTION	432
Montáž, demontáž a seřízení	434
Přehled – pomůcky pro zpracování	705
Další technické informace	804

Infobox

Doporučujeme Vám plánování korpusů s testem pro zjištění případné kolize s DYNAPLAN na přiloženém DVD DYNALOG limited – bezplatně!

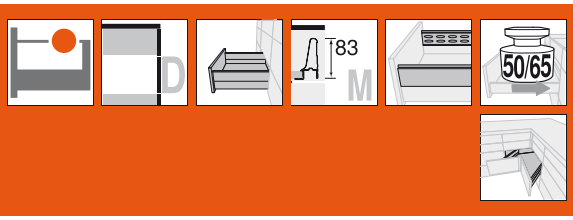

Čelní výsuv – BOXSIDE – D



- Strhující a nadšení budící funkce otvírání a zavírání se SYNCROMOTION
- Využití standardních čel
- TANDEM inside – pro lehký chod, po celou dobu životnosti nábytku
- Bočnice z bílé oceli (W/G), šedé oceli (WA/G, RAL 9006)
- Nastavení čela ve dvou směrech
- Volitelně se zabudovaným **BLUMOTION** pro měkké a tiché dovírání

Potřebný prostor

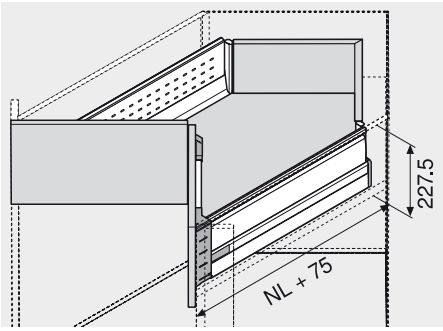

NL Jmenovitá délka

Informace k objednávce

1	Korpusové lišty vlevo/vpravo BLUMOTION	
Jmenovitá délka NL	50 kg	65 kg
600 mm	559.6001B	556.6001B
650 mm	559.6501B	556.6501B

2	Bočnice a krytky vlevo/vpravo	
Jmenovitá délka NL	W/G	WA/G
600 mm	359M6002S	
650 mm	359M6502S	

Krytky je možné individuálně potiskout od množství 1000 ks

8	Podélný reling vlevo/vpravo
Jmenovitá délka NL	Bíl., šed.
600 mm	ZRG.546V.IC
650 mm	ZRG.596V.IC

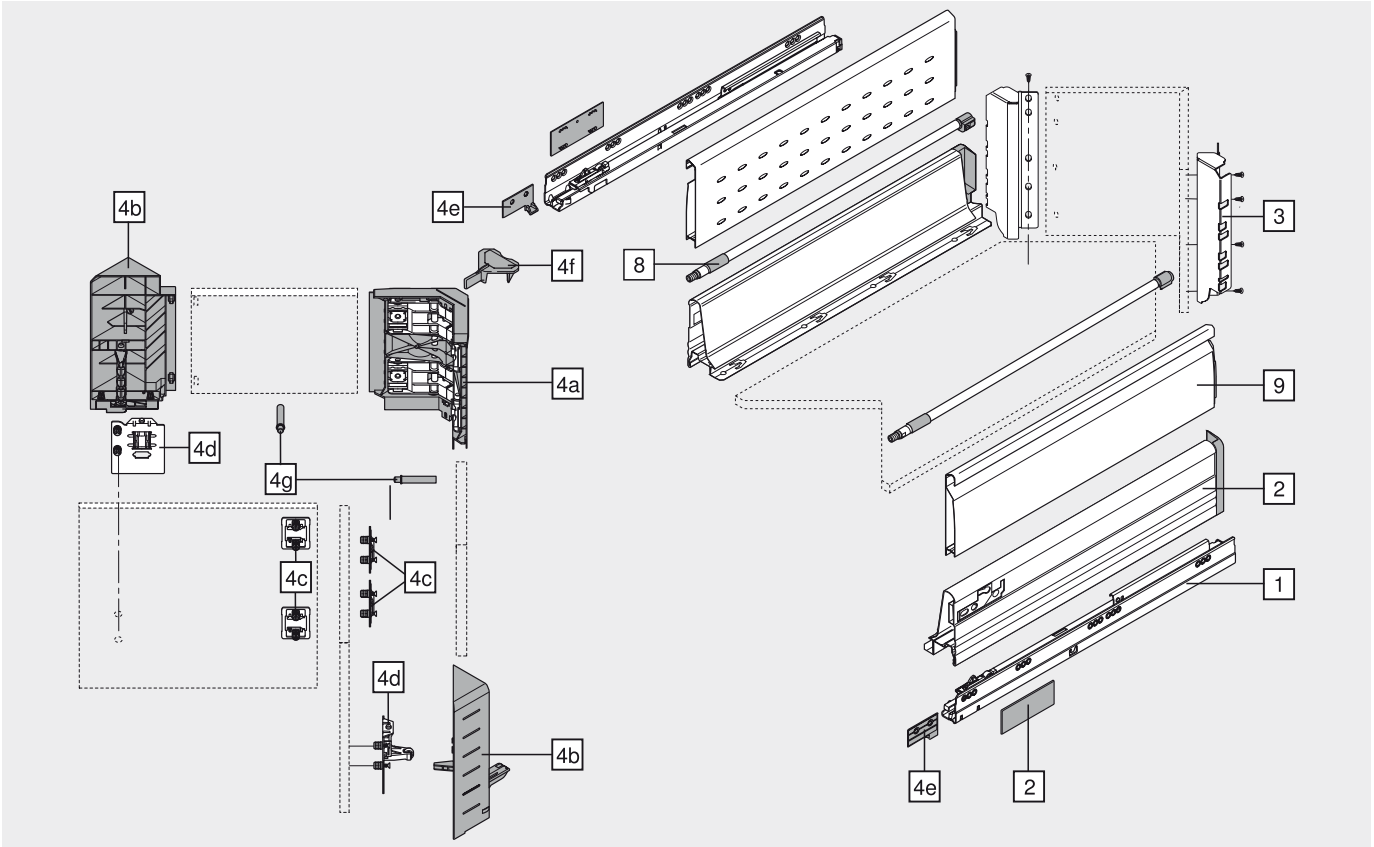

Čelní výsuv – BOXSIDE – D

Informace k objednávce

9	Dvojitý BOXSIDE vlevo/vpravo	
Jmenovitá délka NL	**W/G**	**WA/G**
600 mm	Z37H568S.E	
650 mm	Z37H618S.E	

3	Držák rohové zadní stěny a relingu vlevo/vpravo	
	Bíl., šed.	Z30D000S.45
	Ocel	

4	Sada SYNCROMOTION	
RAL 7037 (prachově) šed.		Z33D00E0A6

Složení:		
4a	**Čelní kování a kování Syncro**	
	RAL 7037 (prachově) šed.	1 x
4b	**Rohový a čelní díl vlevo/vpravo**	
	RAL 7037 (prachově) šed.	1 x
4c	**Upevnění čela Syncro**	
		4 x
4d	**Upevnění čela Roll vlevo/vpravo**	
		1 x
4e	**Kulisa vlevo/vpravo**	
		1 x
4f	**Šablona na lícování mezer 4 mm**	
	Oranžová	1 x
4g	**BLUMOTION**	
	RAL 7037 (prachově) šed.	2 x
4h	**Šroub se zápustnou hlavou M5 x 25**	
		2 x
4i	**Šroub do plastu 4.8 x 30**	
		3 x

Plánování

Pro plánování používejte prosím náš software **DYNALOG!**

Pokyny k bokům

Přehled – TANDEMBOX plus – základní prvky	379
Přehled – ORGA-LINE pro TANDEMBOX plus	443
Příslušenství	427
Upevnění korpusových lišt – BLUMOTION	432
Montáž, demontáž a seřízení	434
Přehled – pomůcky pro zpracování	705
Další technické informace	804

Infobox

Doporučujeme Vám plánování korpusů s testem pro zjištění případné kolize s DYNAPLAN na přiloženém DVD DYNALOG limited – bezplatně!

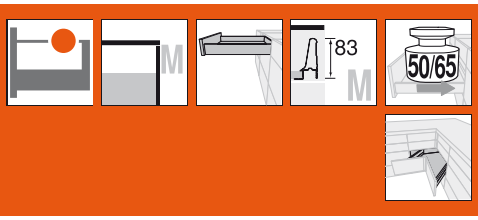

Zásuvka – M



- TANDEM inside – pro lehký chod, po celou dobu životnosti nábytku
- Bočnice z bílé oceli (W/G), šedé oceli (WA/G, RAL 9006)
- Nastavení čela ve dvou směrech
- S integrovaným **BLUMOTION** pro měkké a tiché zavírání, možnost kombinovat se **SERVO-DRIVE**
- Nebo s integrovaným **TIP-ON**

Potřebný prostor

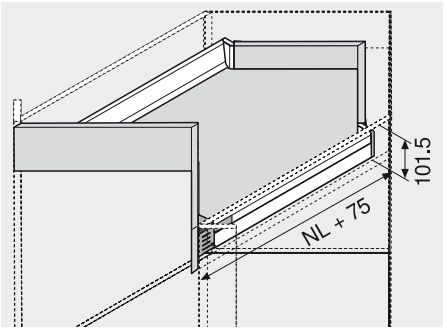

NL Jmenovitá délka

Informace k objednávce

1 	Korpusové lišty vlevo/vpravo		
	BLUMOTION *		TIP-ON **
Jmenovitá délka NL	50 kg	65 kg	50 kg
600 mm	559.6001B	556.6001B	559.6001T
650 mm	559.6501B	556.6501B	559.6501T

* Vhodné pro SERVO-DRIVE

** Informace k objednávání viz. TIP-ON pro TANDEMBOX

2 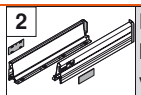	Bočnice a krytky vlevo/vpravo	
Jmenovitá délka NL	W/G	WA/G
600 mm	359M6002S	
650 mm	359M6502S	

Krytky je možné individuálně potiskovat od množství 1000 ks

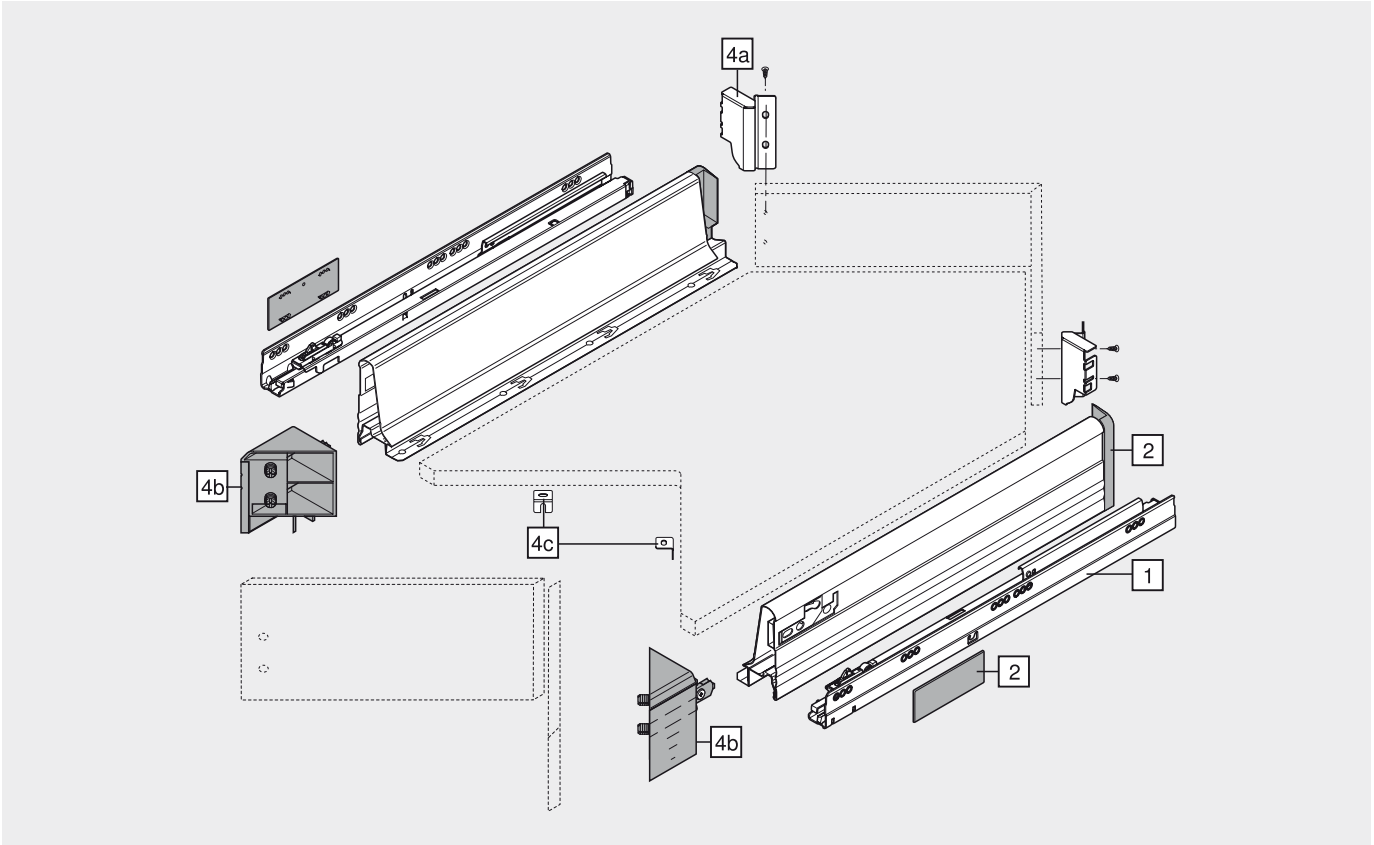

Zásuvka – M

Informace k objednávce

4	**Sada SPACE CORNER**	
Bíl., šed.		ZSF.340E.M1

Složení:		
4a	**Rohový držák zad vlevo/vpravo**	
	Bíl., šed.	1 x
4b	**Rohový a čelní díl vlevo/vpravo**	
	RAL 7037 (prachově) šed.	1 x
4c	**L-profil**	
	Pozink	2 x

Plánování

Pro plánování používejte prosím náš software **DYNALOG!**

Pokyny k bokům

Přehled – TANDEMBOX plus – základní prvky 379	Upevnění korpusových lišt – BLUMOTION 432
Přehled – ORGA-LINE pro TANDEMBOX plus 443	Upevnění korpusových lišt – TIP-ON 521
Přehled – SERVO-DRIVE pro TANDEMBOX 477	Montáž, demontáž a seřízení 434
Přehled – TIP-ON pro TANDEMBOX 519	Přehled – pomůcky pro zpracování 705
Příslušenství 427	Další technické informace 804

Infobox

Doporučujeme Vám plánování korpusů s testem pro zjištění případné kolize s DYNAPLAN na přiloženém DVD DYNALOG limited – bezplatně!

TANDEMBOX – systémy výsuvů

► TANDEMBOX plus – základní prvky

►► SPACE CORNER s nehybnými čílky

Čelní výsuv – BOXSIDE – D



- TANDEM inside – pro lehký chod, po celou dobu životnosti nábytku
- Bočnice z bílé oceli (W/G), šedé oceli (WA/G, RAL 9006)
- Nastavení čela ve dvou směrech
- S integrovaným **BLUMOTION** pro měkké a tiché zavírání, možnost kombinovat se **SERVO-DRIVE**
- Nebo s integrovaným **TIP-ON**

Potřebný prostor

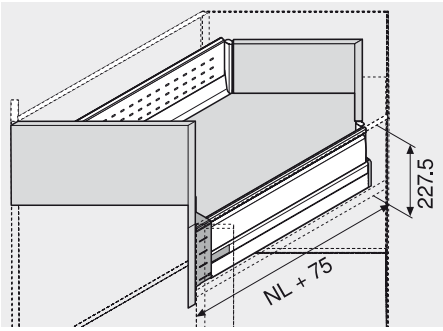

NL Jmenovitá délka

Informace k objednávce

1	Korpusové lišty vlevo/vpravo		
	BLUMOTION *		TIP-ON **
Jmenovitá délka NL	50 kg	65 kg	50 kg
600 mm	559.6001B	556.6001B	559.6001T
650 mm	559.6501B	556.6501B	559.6501T

* Vhodné pro SERVO-DRIVE

** Informace k objednávání viz. TIP-ON pro TANDEMBOX

2	Bočnice a krytky vlevo/vpravo	
Jmenovitá délka NL	W/G	WA/G
600 mm	359M6002S	
650 mm	359M6502S	

Krytky je možné individuálně potiskout od množství 1000 ks

8	Podélný reling vlevo/vpravo
Jmenovitá délka NL	Bíl., šed.
600 mm	ZRG.546V.IC
650 mm	ZRG.596V.IC

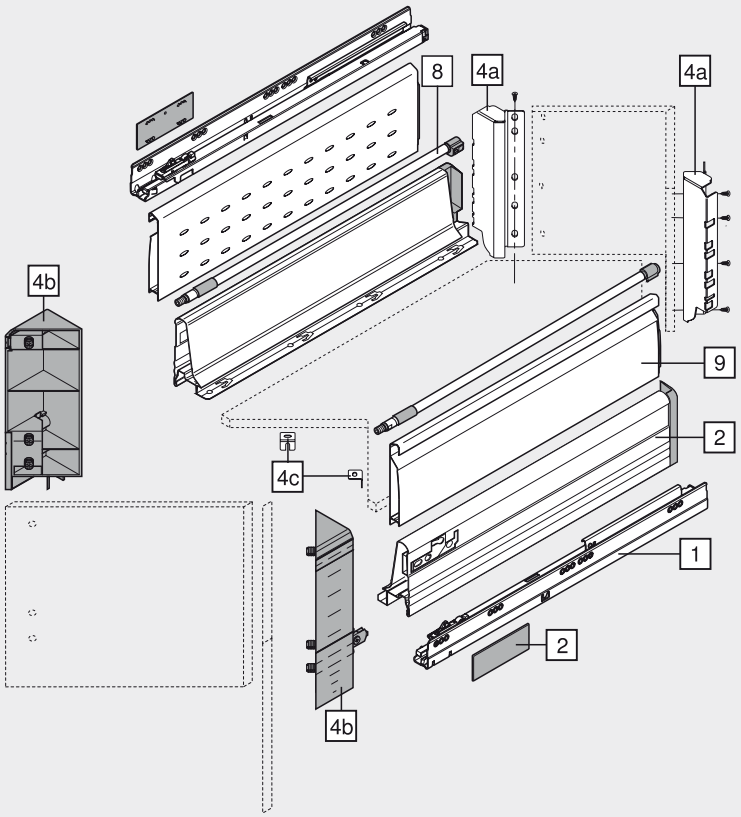

Čelní výsuv – BOXSIDE – D

Informace k objednávce

9	Dvojitý BOXSIDE vlevo/vpravo			
	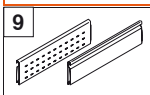			
Jmenovitá délka NL	**W/G**	**WA/G**		
600 mm	Z37H568S.E			
650 mm	Z37H618S.E			

4	Sada SPACE CORNER	
	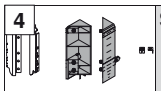	
Bíl., šed.		ZSF.345E.D1

Složení:

	**4a Rohový držák zad vlevo/vpravo**	
	Bíl., šed.	1 x
	**4b Rohový a čelní díl vlevo/vpravo**	
	RAL 7037 (prachově) šed.	1 x
	**4c L-profil**	
	Pozink	2 x

Plánování

Pro plánování používejte prosím náš software **DYNALOG!**

Pokyny k bokům

Přehled – TANDEMBOX plus – základní prvky 379	Upevnění korpusových lišt – BLUMOTION 432
Přehled – ORGA-LINE pro TANDEMBOX plus 443	Upevnění korpusových lišt – TIP-ON 521
Přehled – SERVO-DRIVE pro TANDEMBOX 477	Montáž, demontáž a seřízení 434
Přehled – TIP-ON pro TANDEMBOX 519	Přehled – pomůcky pro zpracování 705
Příslušenství 427	Další technické informace 804

Infobox

Doporučujeme Vám plánování korpusů s testem pro zjištění případné kolize s DYNAPLAN na přiloženém DVD DYNALOG limited – bezplatně!

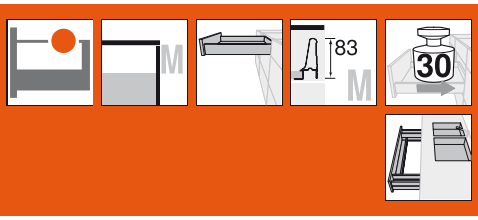

Zásuvka – M



- Plný výsuv se skrytým vedením
- TANDEM inside – pro lehký chod, po celou dobu životnosti nábytku
- Bočnice z bílé oceli (W/G), šedé oceli (WA/G, RAL 9006)
- Nastavení čela ve dvou směrech
- S integrovaným **BLUMOTION** pro měkké a tiché zavírání, možnost kombinovat se **SERVO-DRIVE**
- Nebo s integrovaným **TIP-ON**

Potřebný prostor

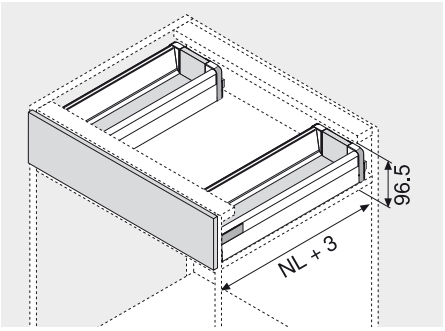

NL Jmenovitá délka

Informace k objednávce

1	Korpusové lišty vlevo/vpravo		
	BLUMOTION *		TIP-ON **
Jmenovitá délka NL	30 kg	50 kg	50 kg
450 mm	558.4501B01		559.4501T
500 mm	558.5001B		559.5001T
550 mm	558.5501B		559.5501T
600 mm		559.6001B	559.6001T
650 mm		559.6501B	559.6501T

* Vhodné pro SERVO-DRIVE

** Informace k objednávání viz. TIP-ON pro TANDEMBOX

2	Bočnice a krytky vlevo/vpravo	
Jmenovitá délka NL	W/G	WA/G
450 mm	2 x	358M4502S
500 mm	2 x	358M5002S
550 mm	2 x	358M5502S
600 mm	2 x	359M6002S
650 mm	2 x	359M6502S

Krytky je možné individuálně potiskнout od množství 1000 ks

3	Držák zad vlevo/vpravo		
	Bíl., šed.	2 x	Z30M000S.04
	Ocel		

4	Čelní kování		
	Verze INSERTA	4 x	ZSF.3902
	Verze s vruty	4 x	ZSF.3502
	Verze k nalisování	4 x	ZSF.3602

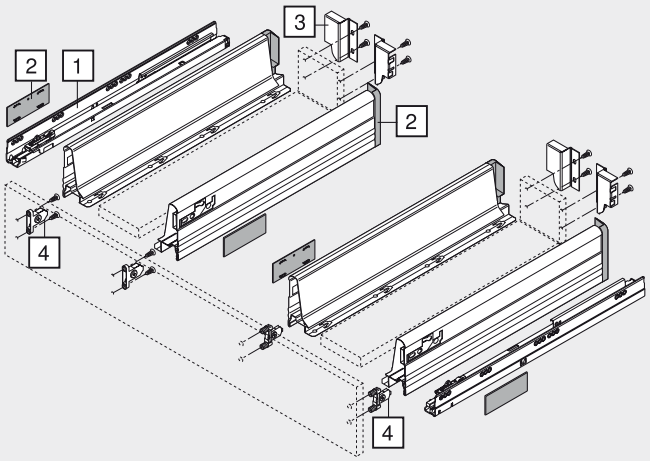

Zásuvka – M

Plánování

Potřebný prostor v korpusu

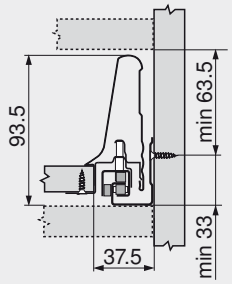

Konstrukční rozměry pro montáž čela vruty

FA Přesah čela

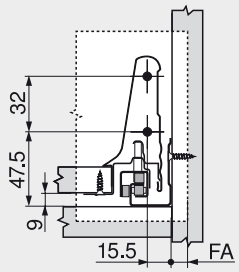

Vyvrtání otvorů do čela pro montáž čela lisováním nebo INSERTA

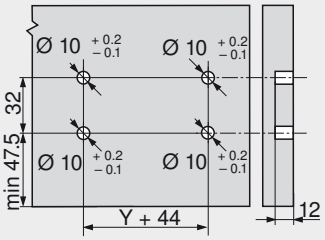

Konstrukční rozměry pro zadní stěnu

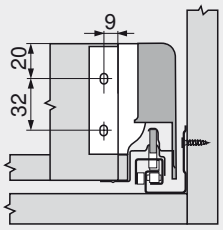

Pozice šroubů u korpusových lišt

Jmenovitá délka NL (mm)

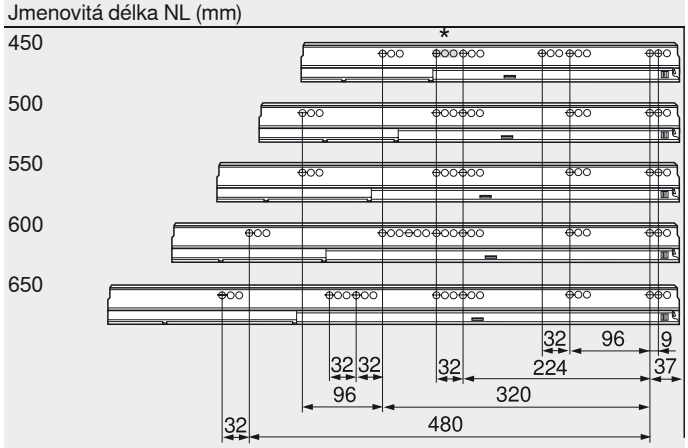

Min. světlá hloubka korpusu = jmenovitá délka NL + 3 mm
* Pouze u 558.4501B (30 kg)

Rozměry přířezů pro sílu dřevotřísky 16 mm

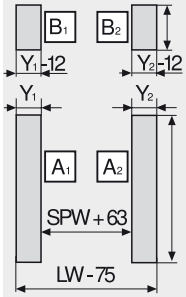

Záda
84 mm

Dno
Dřevěná záda
NL - 24 mm

Y min.	=	48 mm
Y max.	=	127 mm

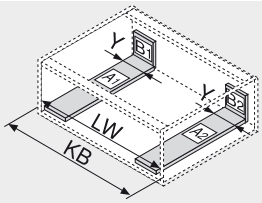

KB Šířka korpusu
LW Světlá šířka korpusu
NL Jmenovitá délka
SPW Světlá šířka mezi bočnicemi dřezu

Pokyny k bokům

Přehled – TANDEMBOX plus – základní prvky	379	Upevnění korpusových lišt – BLUMOTION	432
Přehled – ORGA-LINE pro TANDEMBOX plus	443	Upevnění korpusových lišt – TIP-ON	521
Přehled – SERVO-DRIVE pro TANDEMBOX	477	Montáž, demontáž a seřízení	434
Přehled – TIP-ON pro TANDEMBOX	519	Přehled – pomůcky pro zpracování	705
Příslušenství	427	Další technické informace	804

Infobox
Doporučujeme Vám plánování korpusů s testem pro zjištění případné kolize s DYNAPLAN na přiloženém DVD DYNALOG limited – bezplatně!

Čelní výsuv – BOXSIDE – D



- Plný výsuv se skrytým vedením
- TANDEM inside – pro lehký chod, po celou dobu životnosti nábytku
- Bočnice z bílé oceli (W/G), šedé oceli (WA/G, RAL 9006)
- S bočnicemi dřezu a distančním dílem pro optimální využití úložného prostoru
- Nastavení čela ve třech směrech
- S integrovaným **BLUMOTION** pro měkké a tiché zavírání, možnost kombinovat se **SERVO-DRIVE**
- Nebo s integrovaným **TIP-ON**

Potřebný prostor

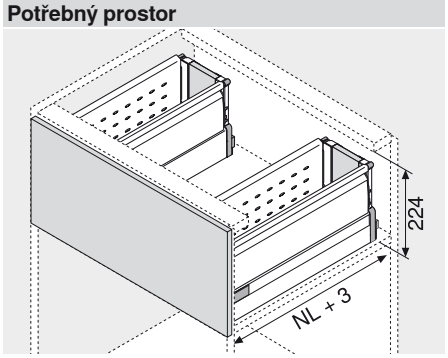

NL Jmenovitá délka

Informace k objednávce

1 Korpusové lišty vlevo/vpravo

Jmenovitá délka NL	BLUMOTION * 30 kg	BLUMOTION * 50 kg	TIP-ON ** 50 kg
450 mm	558.4501B01		559.4501T
500 mm	558.5001B		559.5001T
550 mm	558.5501B		559.5501T
600 mm		559.6001B	559.6001T
650 mm		559.6501B	559.6501T

* Vhodné pro SERVO-DRIVE

** Informace k objednávání viz. TIP-ON pro TANDEMBOX

2 Bočnice a krytky vlevo/vpravo

Jmenovitá délka NL	W/G	WA/G
450 mm	358M4502S	
500 mm	358M5002S	
550 mm	358M5502S	
600 mm	359M6002S	
650 mm	359M6502S	

Krytky je možné individuálně potiskout od množství 1000 ks

11 Dřezové bočnice vlevo/vpravo

Jmenovitá délka NL	W/G	WA/G
450 mm	358M4504SG	
500 mm	358M5004SG	
550 mm	358M5504SG	
600 mm	358M6004SG	
650 mm	358M6504SG	

9 Dvojitý BOXSIDE vlevo/vpravo

Jmenovitá délka NL		W/G	WA/G
450 mm	2 x	Z37H418S.E	
500 mm	2 x	Z37H468S.E	
550 mm	2 x	Z37H518S.E	
600 mm	2 x	Z37H568S.E	
650 mm	2 x	Z37H618S.E	

8 Podélný reling vlevo/vpravo

Jmenovitá délka NL		Bíl., šed.
450 mm	2 x	ZRG.396V.IC
500 mm	2 x	ZRG.446V.IC
550 mm	2 x	ZRG.496V.IC
600 mm	2 x	ZRG.546V.IC
650 mm	2 x	ZRG.596V.IC

3 Držák zad a relingu vlevo/vpravo

Bíl., šed.	2 x	Z30D000S
Ocel		

4 Čelní kování

Verze INSERTA	2 x	ZSF.3902
Verze s vruty	2 x	ZSF.3502
Verze k nalisování	2 x	ZSF.3602

12 Držák zad vlevo/vpravo

Bíl., šed.	Z30N000S.04
Ocel	

13 Adaptér vlevo/vpravo

RAL 7037 (prachově) šed.	Z30N0002.6Z
Plast	

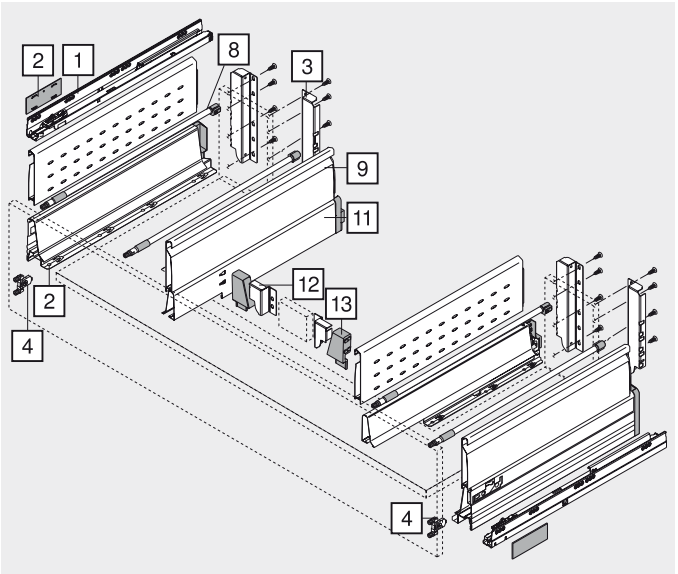

Čelní výsuv – BOXSIDE – D

Plánování

Potřebný prostor v korpusu

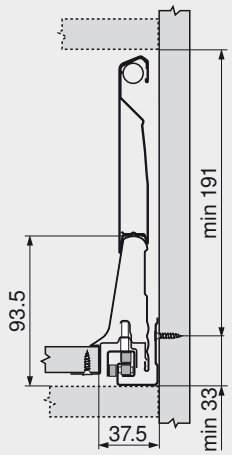

Konstrukční rozměry pro montáž čela vruty

FA Přesah čela

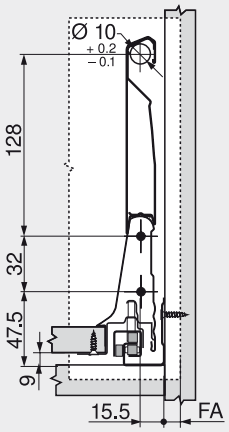

Vyvrtání otvorů do čela pro montáž čela lisováním nebo INSERTA

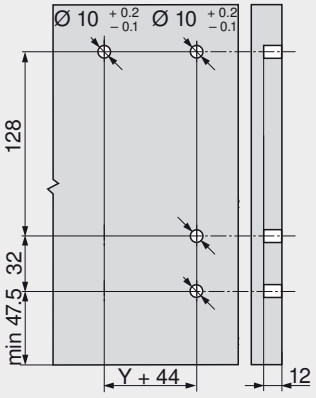

Konstrukční rozměry pro zadní stěnu

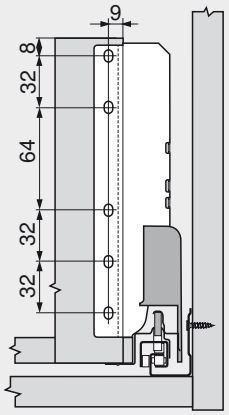

Pozice šroubů u korpusových lišt

Jmenovitá délka NL (mm)

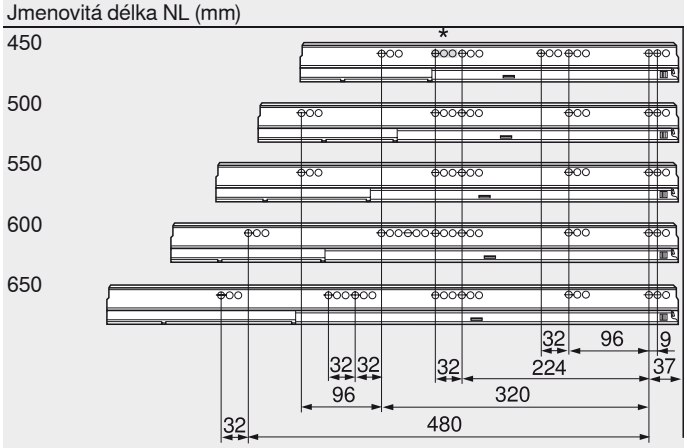

Montážní míry pro mezikus

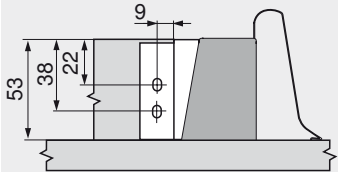

Rozměry přířezů pro sílu dřevotřísky 16 mm

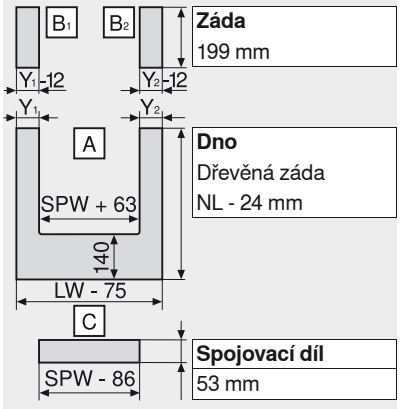

Záda
199 mm

Dno
Dřevěná záda
NL - 24 mm

Spojovací díl
53 mm

Y min.	=	48 mm
Y max.	=	225 mm

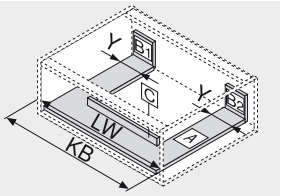

KB	Šířka korpusu
LW	Světlá šířka korpusu
NL	Jmenovitá délka
SPW	Světlá šířka mezi bočnicemi dřezu

Min. světlá hloubka korpusu = jmenovitá délka NL + 3 mm
* Pouze u 558.4501B (30 kg)

Pokyny k bokům

Přehled – TANDEMBOX plus – základní prvky	379	Upevnění korpusových lišt – BLUMOTION	432
Přehled – ORGA-LINE pro TANDEMBOX plus	443	Upevnění korpusových lišt – TIP-ON	521
Přehled – SERVO-DRIVE pro TANDEMBOX	477	Montáž, demontáž a seřízení	434
Přehled – TIP-ON pro TANDEMBOX	519	Přehled – pomůcky pro zpracování	705
Příslušenství	427	Další technické informace	804

Infobox
Doporučujeme Vám plánování korpusů s testem pro zjištění případné kolize s DYNAPLAN na přiloženém DVD DYNALOG limited – bezplatně!

Potravinová skříň s dvířky



- Potravinová skříň je vybavena vnitřními výsuvy; v horní oblasti policemi
- Dostatek prostoru a stability, rovněž pro velké a neskladné předměty
- Vnitřní dělení ORGA-LINE zajistí ve výsuvu pořádek a přehled
- Až o 55 % více úložného místa díky vyšším zadním a bočním stěnám
- Přístup – možný ze všech stran
- S integrovaným **BLUMOTION** pro měkké a tiché zavírání, možnost kombinovat se **SERVO-DRIVE**
- Nebo s integrovaným **TIP-ON**



Informace k objednávce

	Základní prvek		
Vnitřní výsuv			
Doporučení k použití			
Vnitřní výsuv	402	406	410
Zásoby		458	
Dveře	155°		
Závěsy CLIP top 155°	168		

Doporučené šířky korpusu: 450 - 600 mm

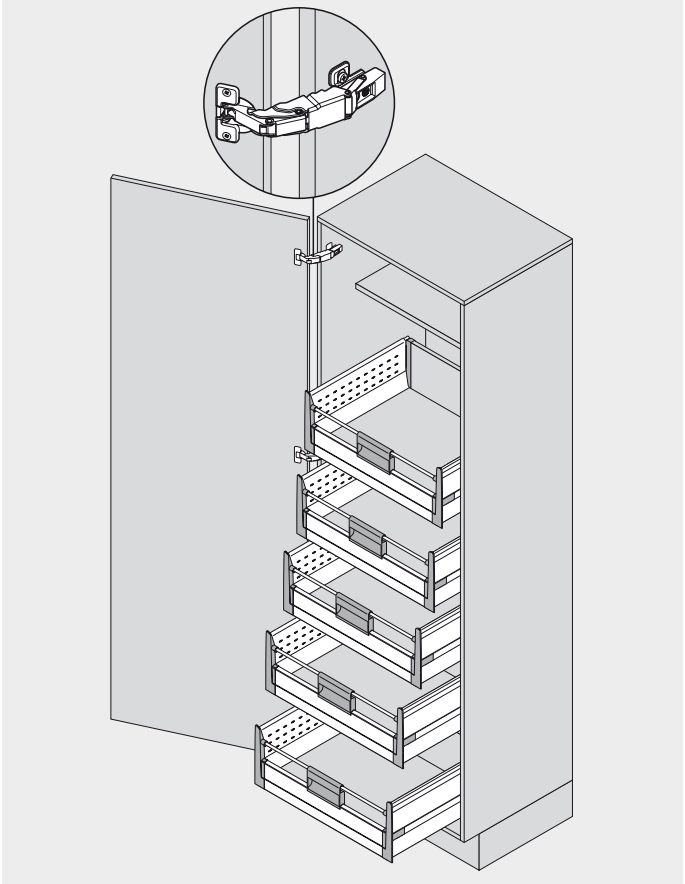

Pokyny k bokům

Přehled – TANDEMBOX plus – základní prvky 379	BLUMOTION pro dvířka 153
Přehled – ORGA-LINE pro TANDEMBOX plus 443	Příslušenství 427
Přehled – SERVO-DRIVE pro TANDEMBOX 477	Montáž, demontáž a seřízení 434
Přehled – TIP-ON pro TANDEMBOX 519	Přehled – pomůcky pro zpracování 705
Závěsy CLIP top 155° 168	Další technické informace 804

Infobox

Doporučujeme Vám plánování korpusů s testem pro zjištění případné kolize s DYNAPLAN na přiloženém DVD DYNALOG limited – bezplatně!

Potravinová skříň s dvířky

Plánování

Potřebný prostor v korpusu

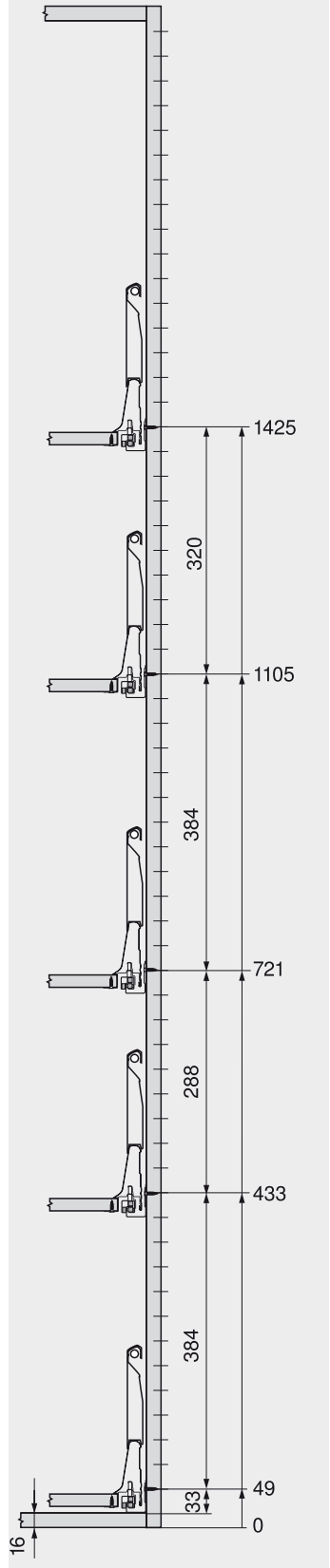

Vyvrtání otvorů do čela

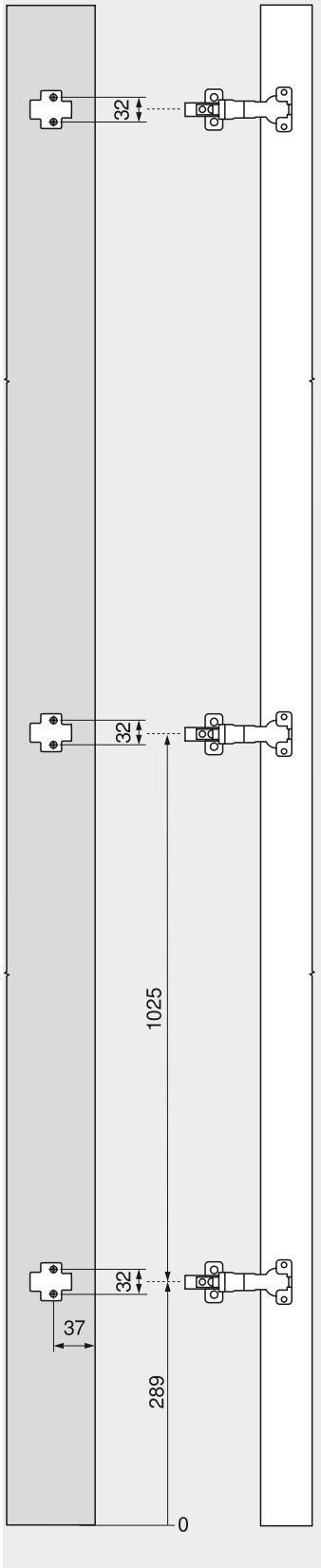

Všechny rozměry jsou rozvrženy v souladu s rastrem 32 mm.

1. otvor rastrové řady, platí pro dno korpusu o síle 16 mm; mezera dole = 0 mm.

Pokyny k bokům

Počet závěsů	812

Ocelová zadní stěna s výškou N

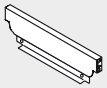

- Materiál: ocel
- Pro TANDEMBOX

Bíl., šed.	Č. artiklu
Ocel	Z30NxxxS.6

Ocelová zadní stěna s výškou M

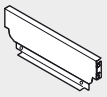

- Materiál: ocel
- Pro TANDEMBOX

Bíl., šed.	Č. artiklu
Ocel	Z30MxxxS.6

Ocelová zadní stěna s výškou K

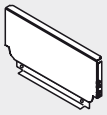

- Materiál: ocel
- Pro TANDEMBOX

Bíl., šed.	Č. artiklu
Ocel	Z30KxxxS.6

Ocelová zadní stěna s výškou B

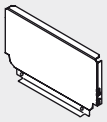

- Materiál: ocel
- Pro TANDEMBOX

Bíl., šed.	Č. artiklu
Ocel	Z30BxxxS.6

Ocelová zadní stěna s výškou C

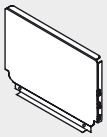

- Materiál: ocel
- Pro TANDEMBOX

Bíl., šed.	Č. artiklu
Ocel	Z30CxxxS.6

Ocelová zadní stěna s výškou D

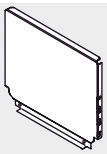

- Materiál: ocel
- Pro TANDEMBOX

Bíl., šed.	Č. artiklu
Ocel	Z30DxxxS.6

Výpočet šířky

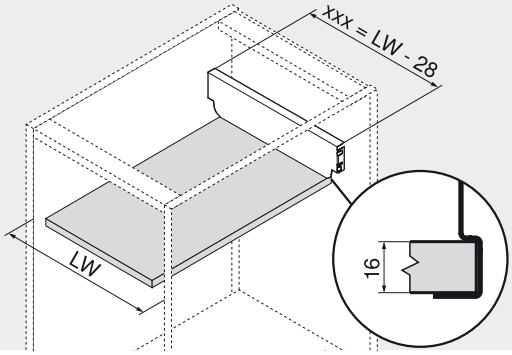

xxx Šířka
LW Světlá šířka korpusu

Příklad:
Světlá šířka korpusu 567 mm - 28 mm = šířka zadní stěny 539 mm
Objednávka: **Z30M539S.6** v bílé

Rozměry přířezů pro sílu dřevotřísky 16 mm

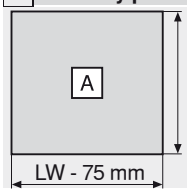

Dno
NL - 22 mm

LW Světlá šířka korpusu
NL Jmenovitá délka

Stabilizace boků – montáž shora

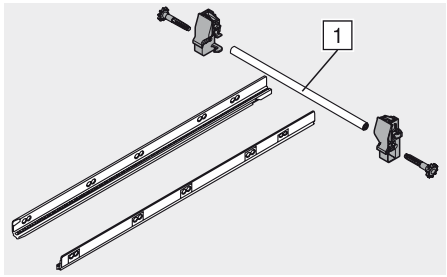

- Dodatečná stabilizace nadměrně širokých čelních výsuvů
- Doporučení: šířka korpusu KB 900 až 1200 mm
- Hřídel Alu, vhodná pro šířku korpusu KB 1200 mm, ke zkrácení
- Vhodné pro využití se SERVO-DRIVE

1 Přířez

Světlá šířka korpusu LW - 86 mm

Jmenovitá délka NL	Č. artiklu
450 mm	ZST.450BA
500 mm	ZST.500BA
550 mm	ZST.550BA
600 mm	ZST.600BA
650 mm	ZST.650BA

Pokyny k bokům

Montáž stabilizace boků

433

Potřebný prostor v korpusu

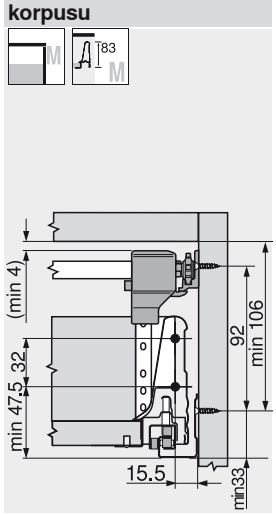

Potřebný prostor v korpusu

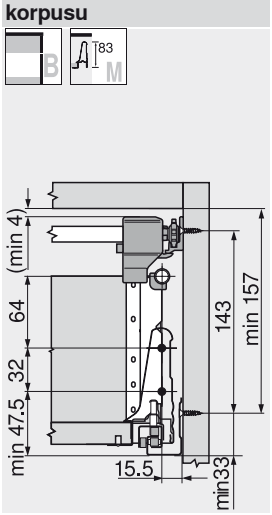

Potřebný prostor v korpusu

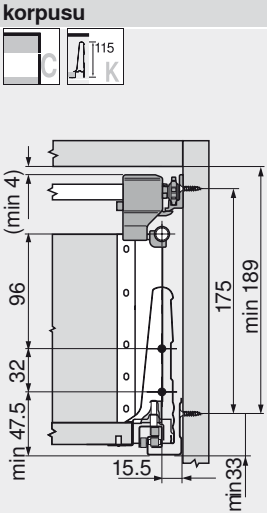

Potřebný prostor v korpusu

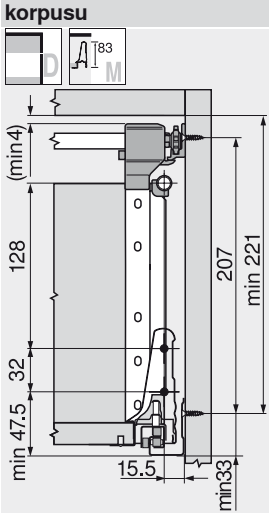

Montáž

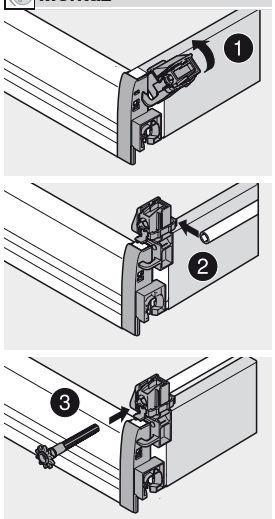

Stabilizace boků – montáž vzadu

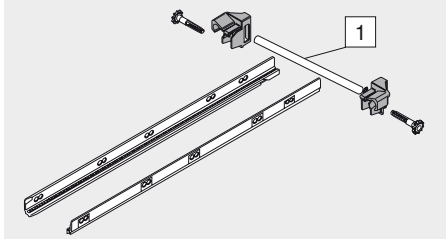

- Dodatečná stabilizace nadměrně širokých čelních výsuvů
- Doporučení: šířka korpusu KB 900 až 1200 mm
- Ozdobná lišta Alu, vhodná pro šířku korpusu KB 1200 mm, ke zkrácení

1 Přířez

Světlá šířka korpusu LW - 86 mm

Jmenovitá délka NL	Č. artiklu
450 mm	ZST.450BB
500 mm	ZST.500BB
550 mm	ZST.550BB
600 mm	ZST.600BB
650 mm	ZST.650BB

Pokyny k bokům

Montáž stabilizace boků

433

Potřebný prostor v korpusu

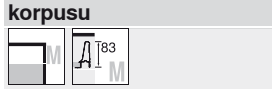

Potřebný prostor v korpusu

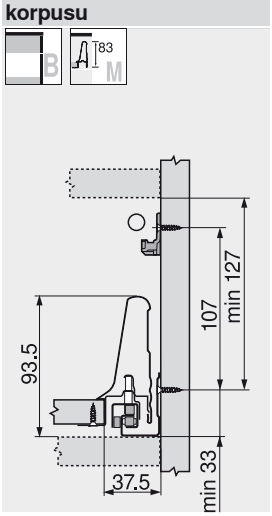

Potřebný prostor v korpusu

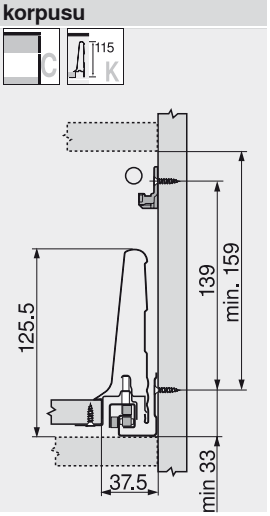

Potřebný prostor v korpusu

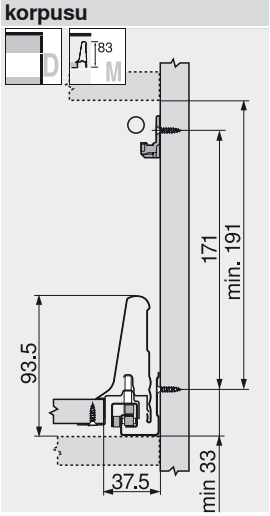

Montáž

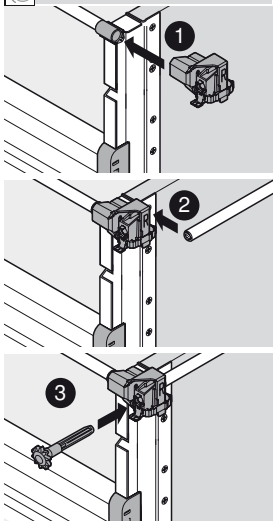

Stabilizace čel

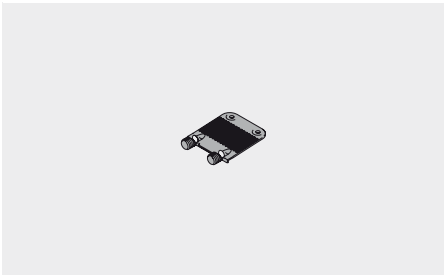

- Pro stabilizaci širokých a vysokých čel
- Zpevňuje spojení mezi dnem a čelem

RAL 7037 (prachově) šed.	Č. artiklu
Plast	Z96.10E1

Potřebný prostor v korpusu

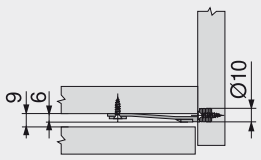

Vyvrtání otvorů do čela

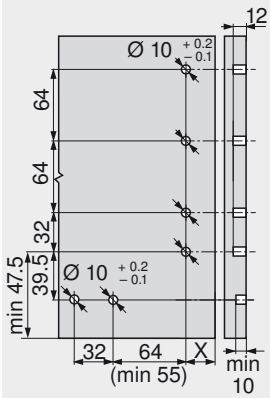

METAFILE – závěsná registratura

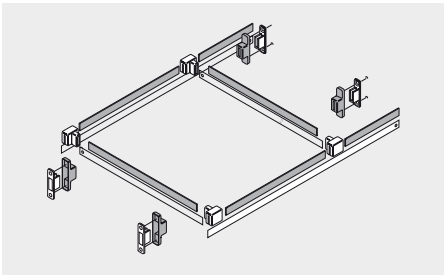

- Pro seřízení sklonu čelního výsuvu nainstalujte na základní prvek s výškou B reling
- Pro jmenovitou délku 350 až 550 mm
- Pro šířku korpusu 300 až 600 mm

RAL 7037 (prachově) šed.	Č. artiklu
Ocel/plast	ZRM.5500

Pokyny k bokům	
Základní prvek	
30/50/65 kg výška B	392

Potřebný prostor v korpusu

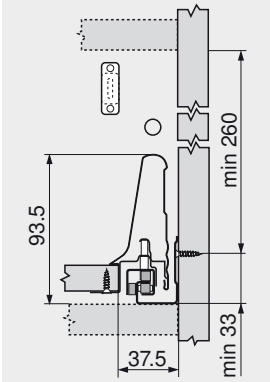

Konstrukční rozměry pro montáž čela vruty

FA Přesah čela

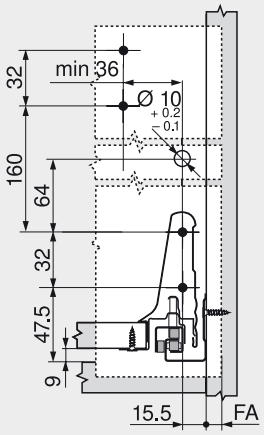

Vyvrtání otvorů do čela

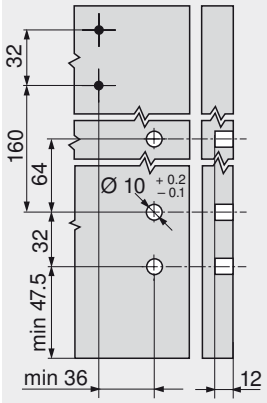

Konstrukční rozměry pro zadní stěnu

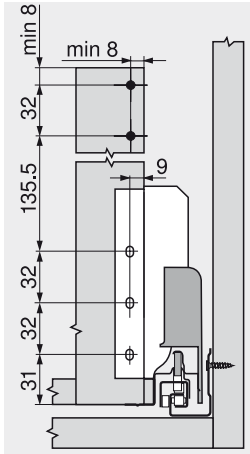

Montáž

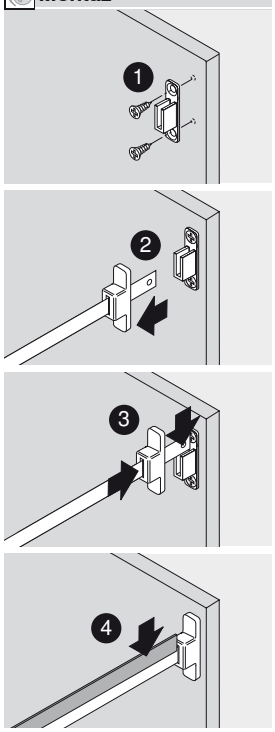

Rozměry přířezů DIN-A4 příčně

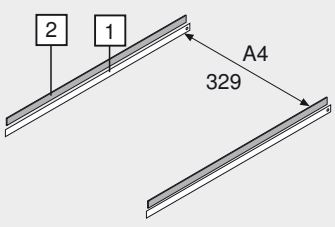

Min. světlá šířka korpusu = 432 mm

[1] Jmenovitá délka - 35 mm
[2] Jmenovitá délka - 61 mm

Rozměry přířezů DIN-A4 podélně

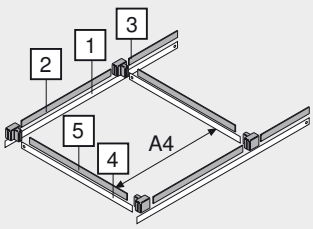

Min. jmenovitá délka = 450 mm

[1] Jmenovitá délka - 35 mm
[2] 305 mm
[3] Jmenovitá délka - 414 mm
[4] Světlá šířka korpusu - 115 mm
[5] Světlá šířka korpusu - 138 mm

Vruty do dřevotřísky — Ø 3.5 mm

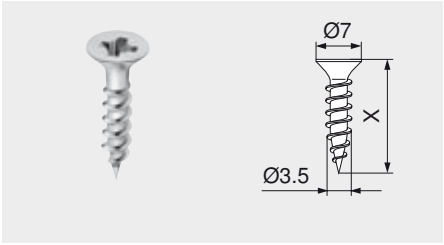

- Poniklované
- Ø 3.5 mm

Délka (X)	Č. artiklu
15 mm	609.1500
17 mm	609.1700

Eurošrouby — Ø 6.0 mm

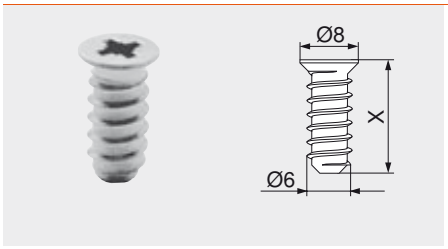

- Poniklované
- Ø 6 mm
- Průměr vyvrtávaných otvorů 5 mm

Délka (X)	Č. artiklu
10 mm	661.1000.HG
11.5 mm	661.1150.HG
13 mm	661.1300.HG
14.5 mm	661.1450.HG
20 mm	661.2000.HG

Speciální eurošrouby — Ø 6.0 mm

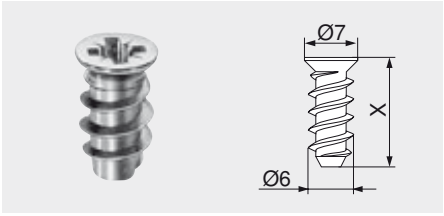

- Poniklované
- Ø 6 mm
- Průměr vyvrtávaných otvorů 5 mm

Délka (X)	Č. artiklu
11.5 mm	662.1150.HG
13 mm	662.1300.HG
14.5 mm	662.1450.HG

Středicí vrták

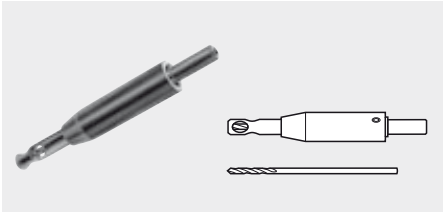

- Tvrzený
- Ø 2.7 mm, délka vrtáku 70 mm
- Pro předvrtání otvorů Ø 3.5 mm
- Hloubka vrtání do 8 mm

	Č. artiklu
Středicí vrták	M01.ZZ03
Spirálový vrták	M01.ZZB3

Tlumicí čočky k nalepení

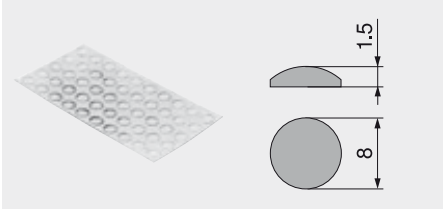

- Pro tlumení nárazů

Plast	Č. artiklu
Přírodní	993.710

Tlumicí čočky k zavrtání

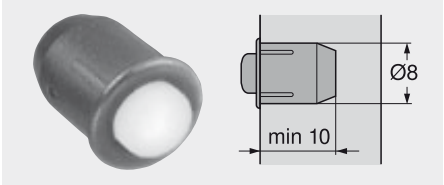

- Pro tlumení nárazů
- Mezera mezi čely 2 mm
- Dvojdílné

Plast	Č. artiklu
RAL 9006 šedý (světlý hliník)	993.706

Křížový šroubovák



- PZ (Pozi) zářezu 2
- Délka pozinkované části 100 mm
- Celková délka 200 mm
- Oranžová rukojeť s potiskem Blum

Plast/ocel	Č. artiklu
Oranžová	303.756.1

Plochý šroubovák

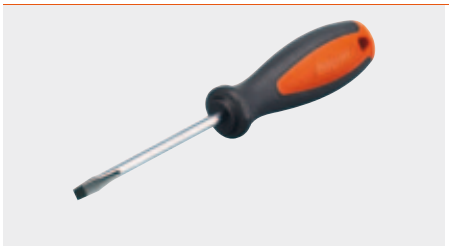

- S velikostí zářezu 1.0 x 5.5 mm
- Délka pozinkované části 125 mm
- Celková délka 225 mm
- Oranžová rukojeť s potiskem Blum

Plast/ocel	Č. artiklu
Oranžová	314.928.1

Korpusová lišta 558 – 30 kg

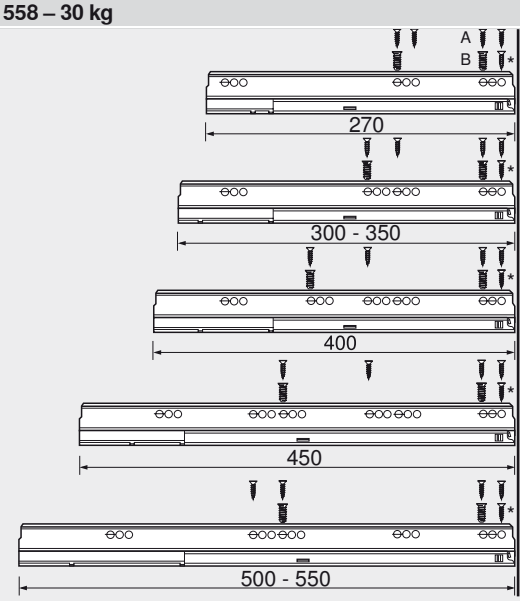

Upevnění na korpus
A Vrut do dřevotřísky Ø 4 x 15 mm
B Eurošroub č. artiklu 661.145
* Volitelně

Korpusová lišta 559B – 50 kg

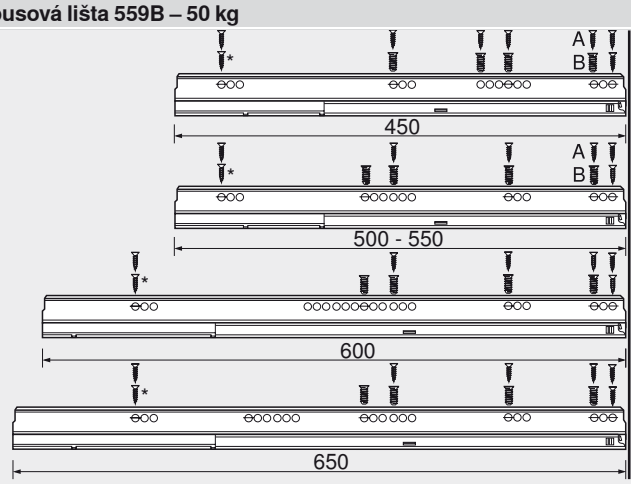

Upevnění na korpus
A Vrut do dřevotřísky Ø 4 x 15 mm
B Eurošroub č. artiklu 661.145
* Volitelně

Korpusová lišta 559T – 20/30/50 kg

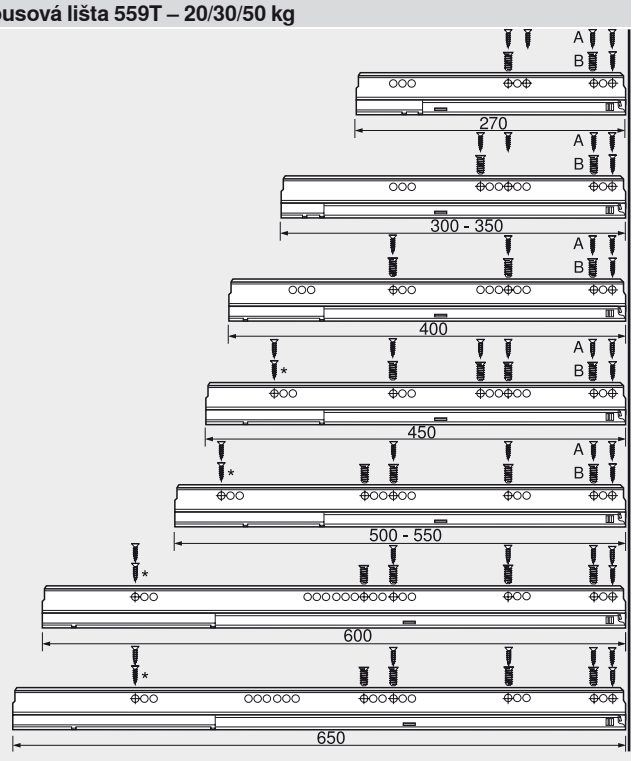

Upevnění na korpus
A Vrut do dřevotřísky Ø 4 x 15 mm
B Eurošroub č. artiklu 661.145
* Volitelně

Korpusová lišta 556 – 65 kg

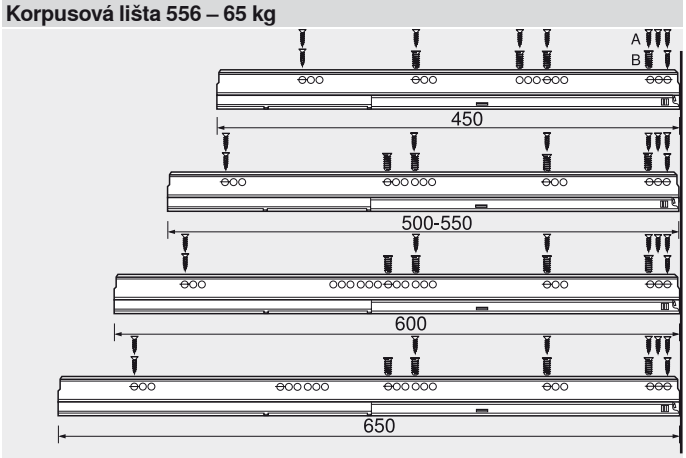

Upevnění na korpus
A Vrut do dřevotřísky Ø 4 x 15 mm
B Eurošroub č. artiklu 661.145

Stabilizace boků – montáž shora

Jmenovitá délka NL (mm)

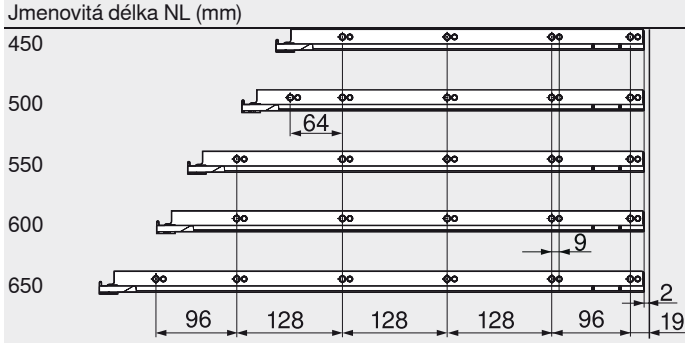

Min. světlá hloubka korpusu = jmenovitá délka NL + 3 mm

Stabilizace boků – montáž vzadu

Jmenovitá délka NL (mm)

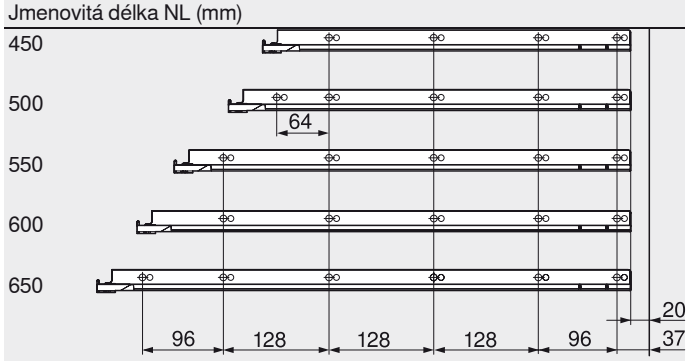

Min. světlá hloubka korpusu = jmenovitá délka NL + 13 mm

Zásuvka

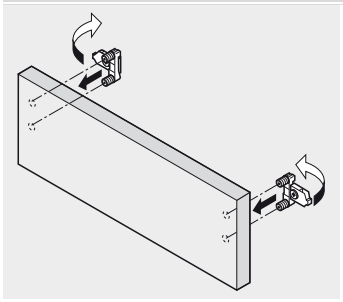

Montáž

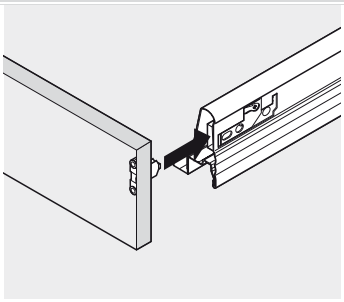

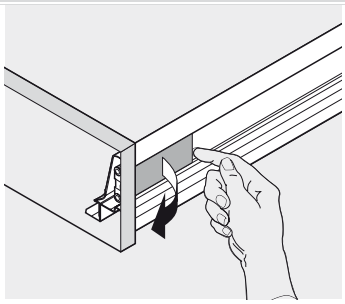

Demontáž

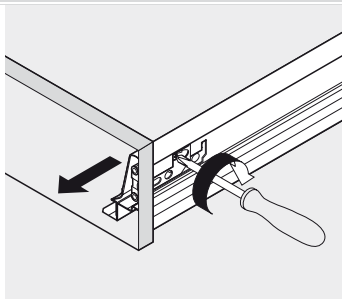

Zásuvka

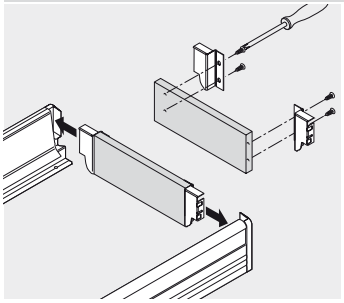

Montáž

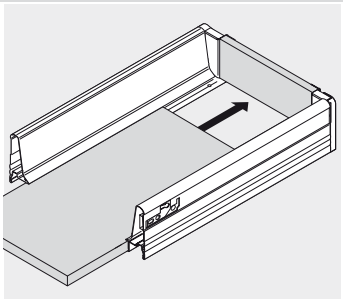

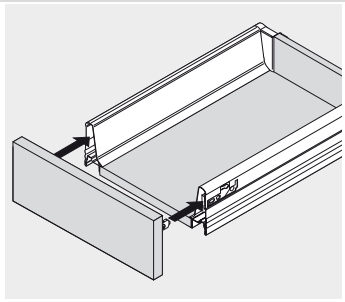

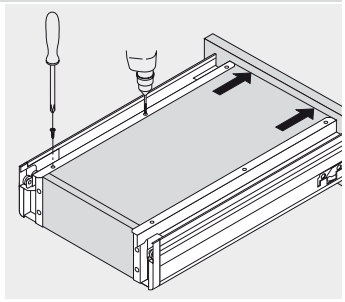

Seřízení a nastavení

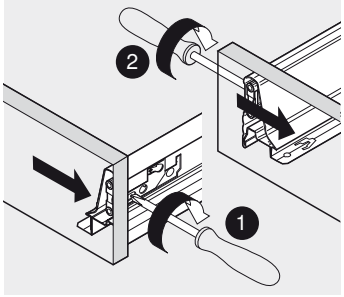

Boční seřízení: doprava 1 mm

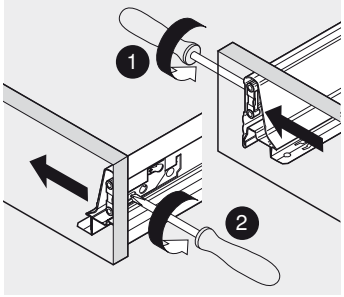

Boční seřízení: doleva 1 mm

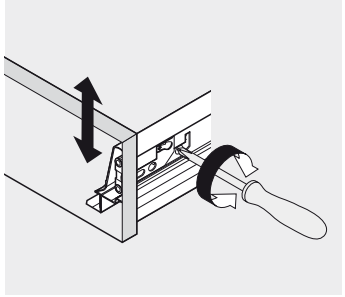

Seřízení výšky: ± 2 mm

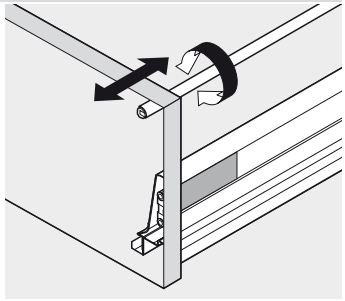

Nastavení sklonu

Nasazení a vyjmutí zásuvky



Nasazení

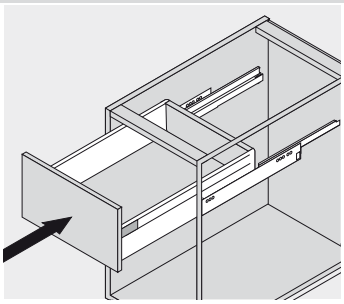

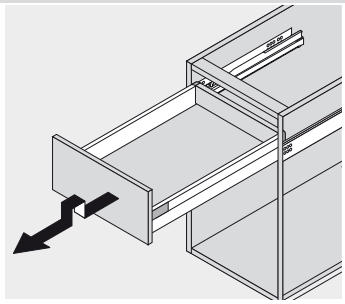

Vyjmutí

Vnitřní zásuvka výška M a K – ZIF.70M0

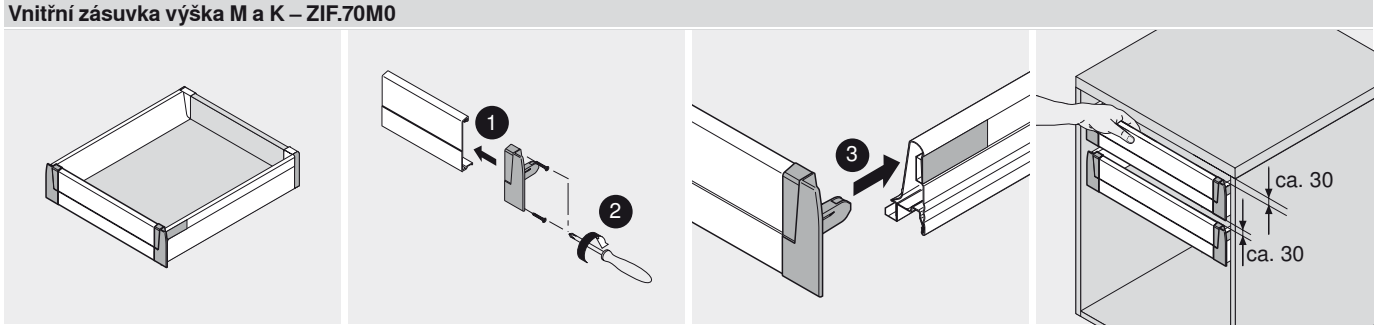

Zohlednění pouze v případě použití bez úchytky ZIF.7005

Úchytka – ZIF.7005; úchytka a unašeč – ZIF.7007

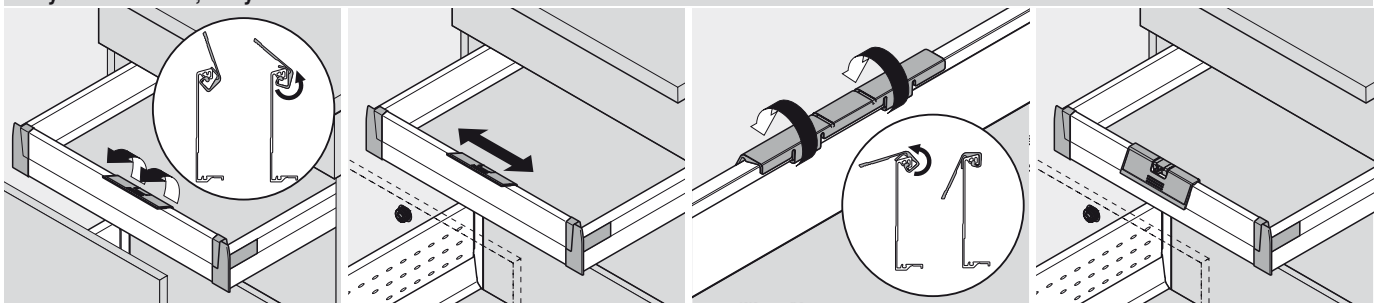

Montáž

Umístění na střed a/nebo na unašeč

Úchytka – ZIF.7005; úchytka a unašeč – ZIF.7007

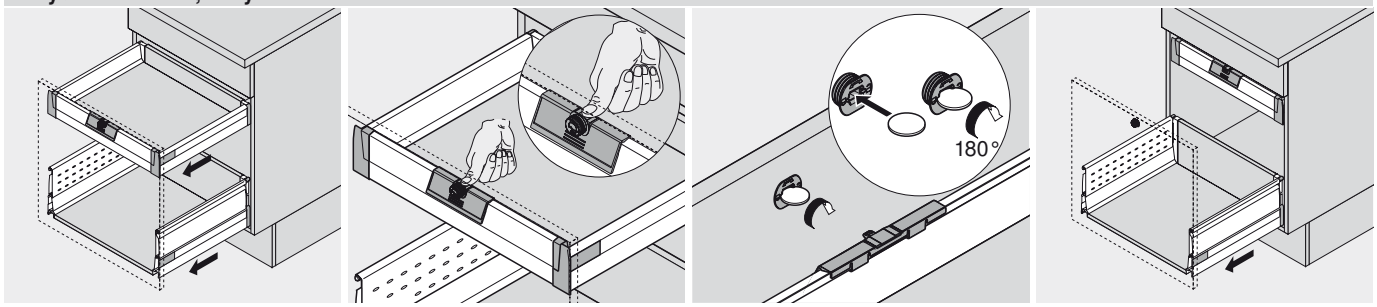

Unašeč je aktivován

Odjištění při aktivaci unašeče

Aktivace nebo deaktivace unašeče

Čelní výsuv

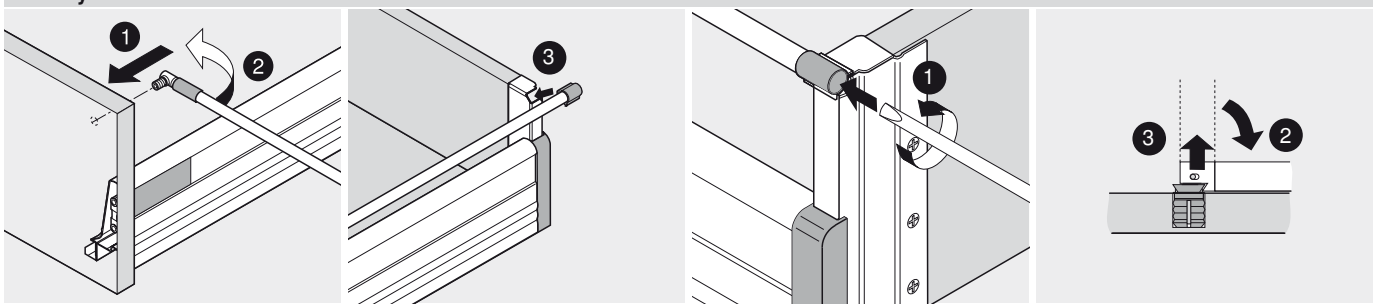

Montáž vpředu

Montáž vzadu

Demontáž vzadu

Demontáž vpředu

Dvojitý BOXSIDE – Z37H

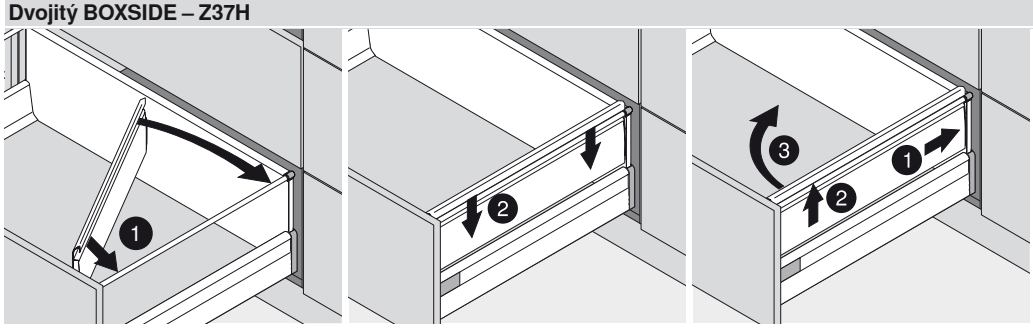

Montáž

Demontáž

BOXSIDE sklo – Z36H000G.02

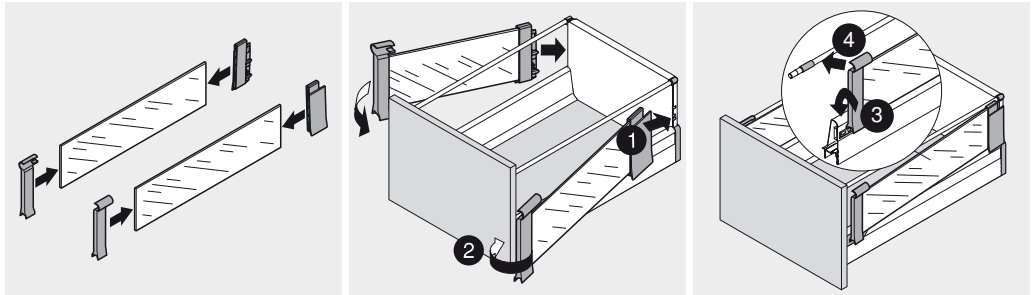

Montáž

BOXSIDE sklo – Z36H000G.02

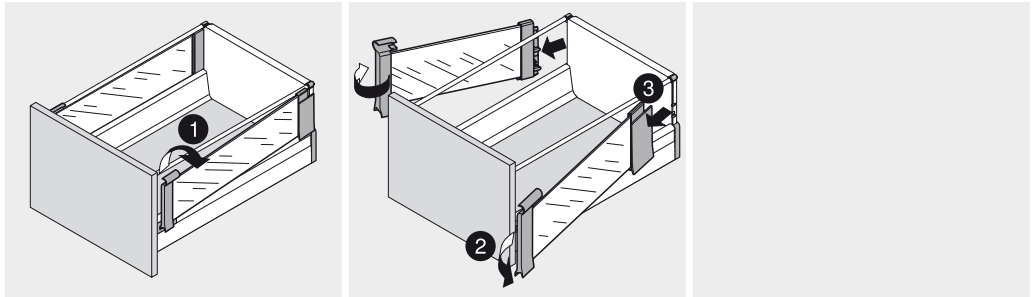

Demontáž

Vnitřní výsuv výška B a C s relingem – ZIF.72B0

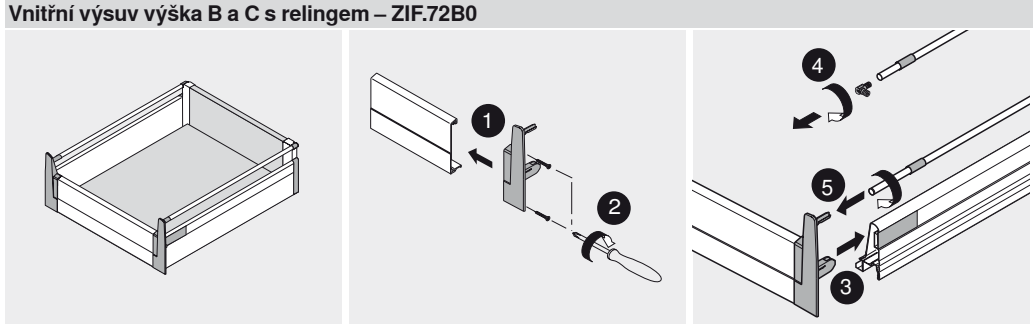

Vnitřní výsuv výška D s dvojitým relingem – ZIF.73D0

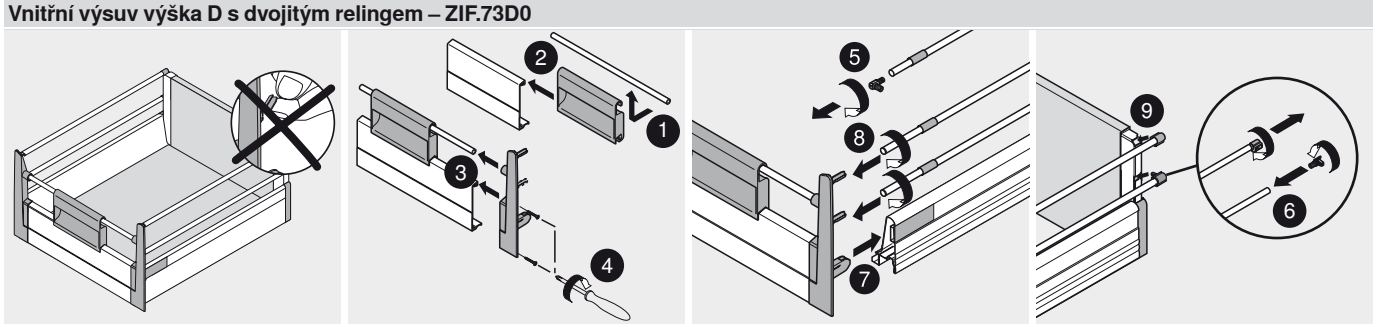

Vnitřní výsuv výška D s dvojitým BOXSIDE – ZIF.73D0

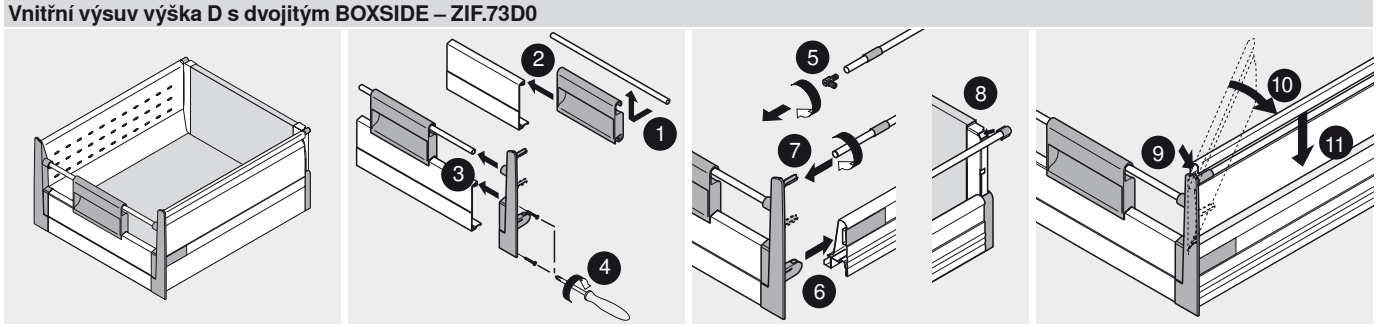

Vnitřní výsuv výška D s BOXSIDE sklo – ZIF.73D0

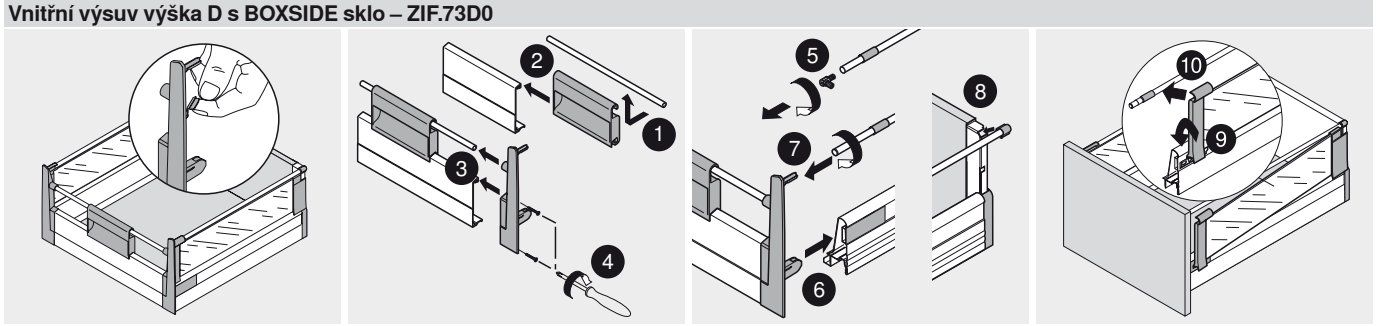

Držák – Z31A0008

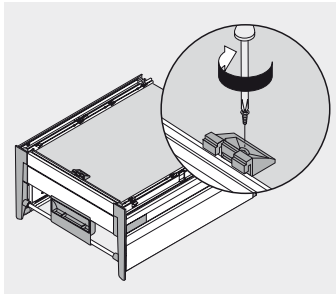

Od šířky korpusu KB 600 mm

SPACE CORNER se SYNCROMOTION

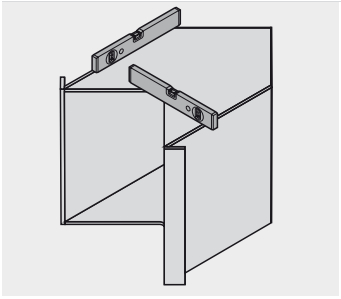

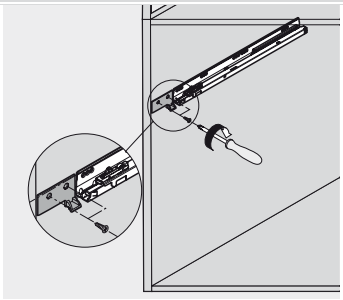

Montáž kulisy

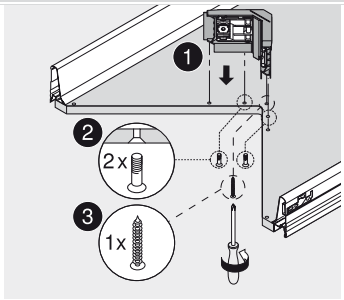

Montáž čelního kování Syncro

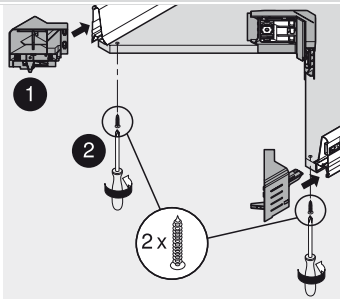

Montáž rohového a čelního kování

SPACE CORNER se SYNCROMOTION

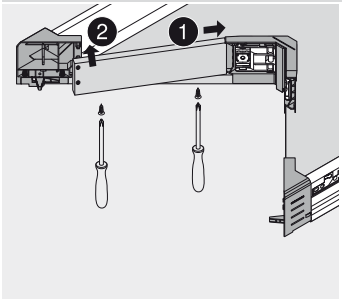

Montáž spojovacího dílu

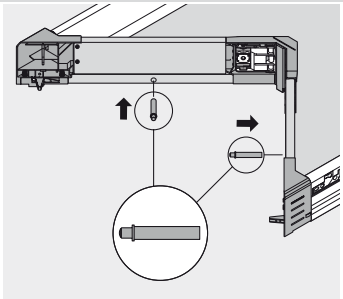

Montáž BLUMOTION

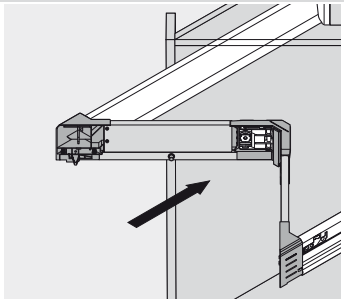

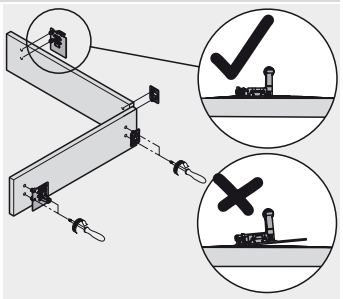

SPACE CORNER se SYNCROMOTION

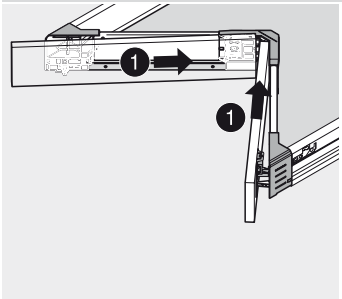

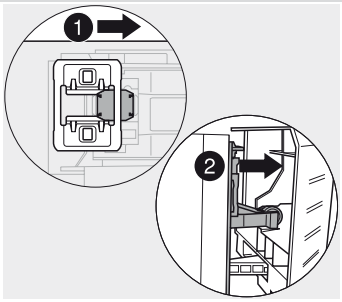

Montáž čelního upevnění Syncro/-Roll

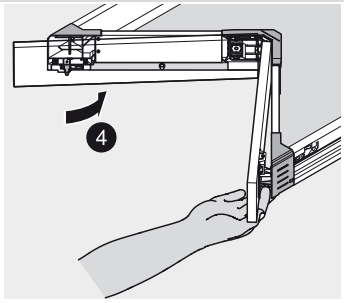

Montáž čel

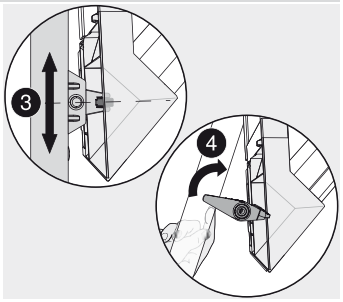

Zaklapněte stavěcí páku

SPACE CORNER se SYNCROMOTION

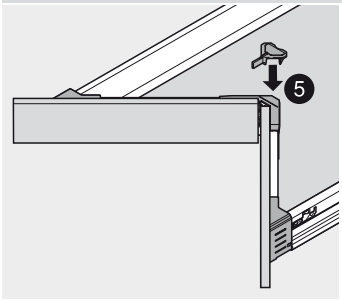

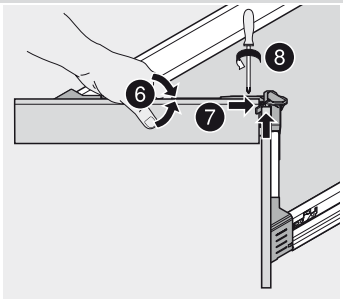

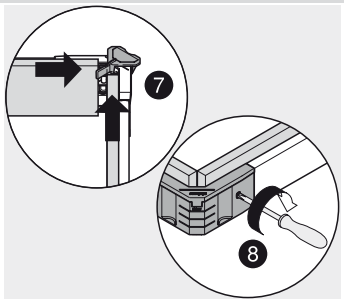

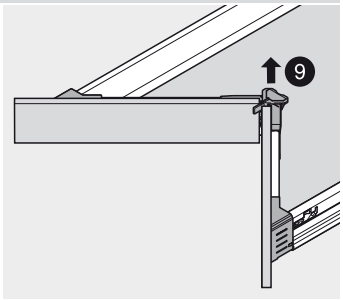

Seřízení a nastavení

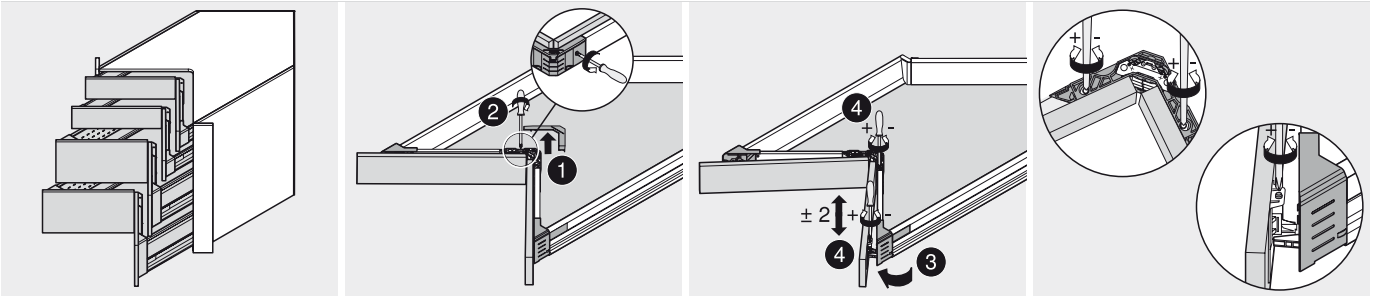

Nastavení výšky

Seřízení a nastavení

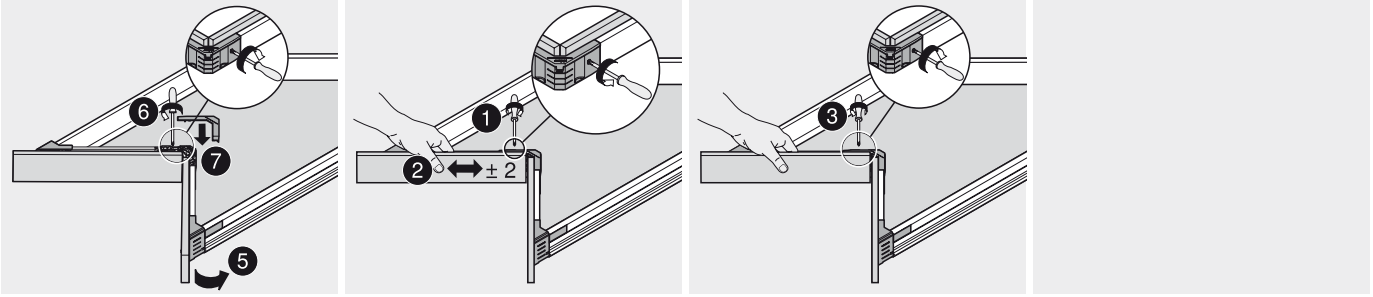

Boční seřízení

Seřízení a nastavení

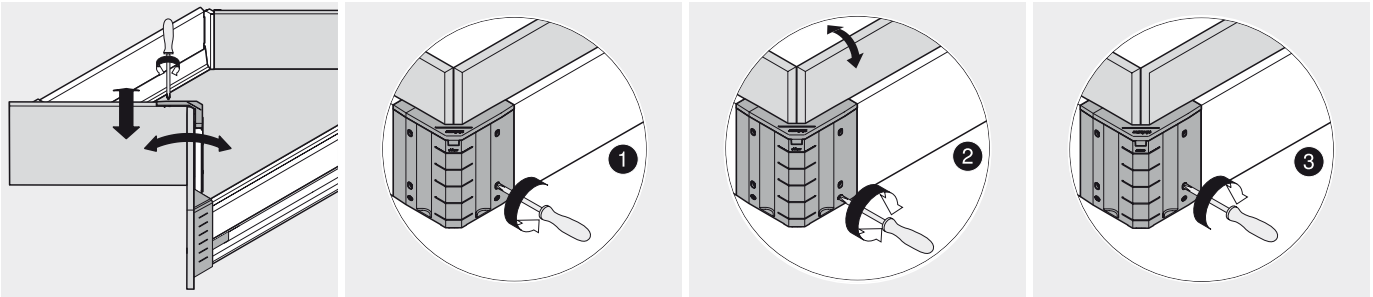

Nastavení sklonu

Seřízení a nastavení

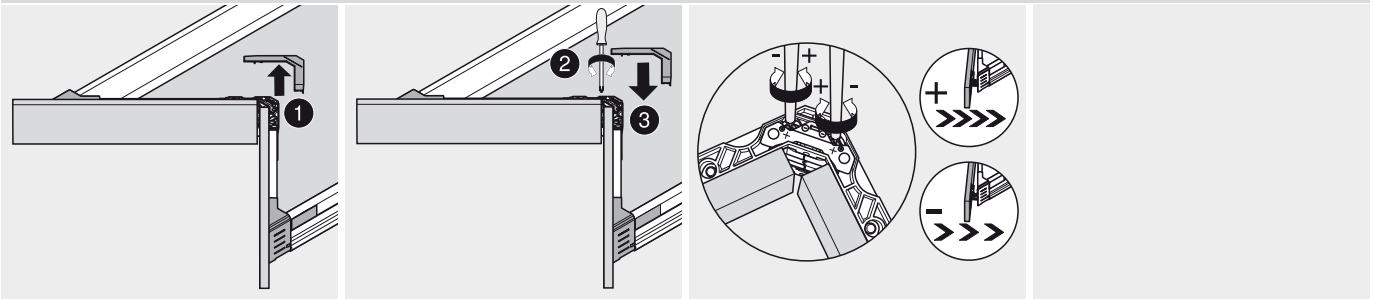

Seřízení síly pružiny

SPACE CORNER s nehybnými čílky

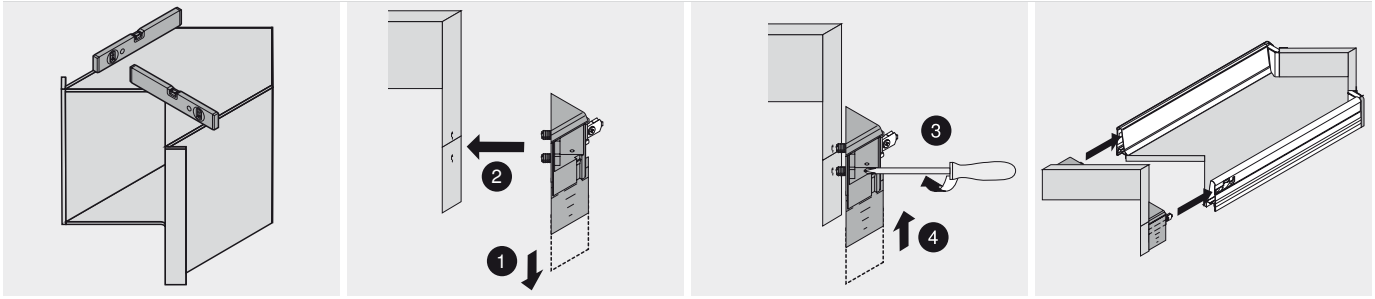

Zásuvka

SPACE CORNER s nehybnými čílky

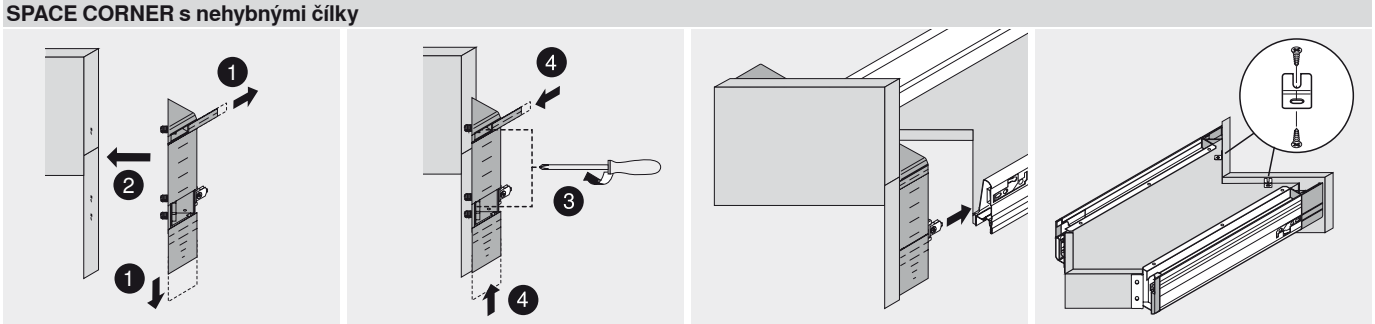

Zásuvka

Dřezová skříňka

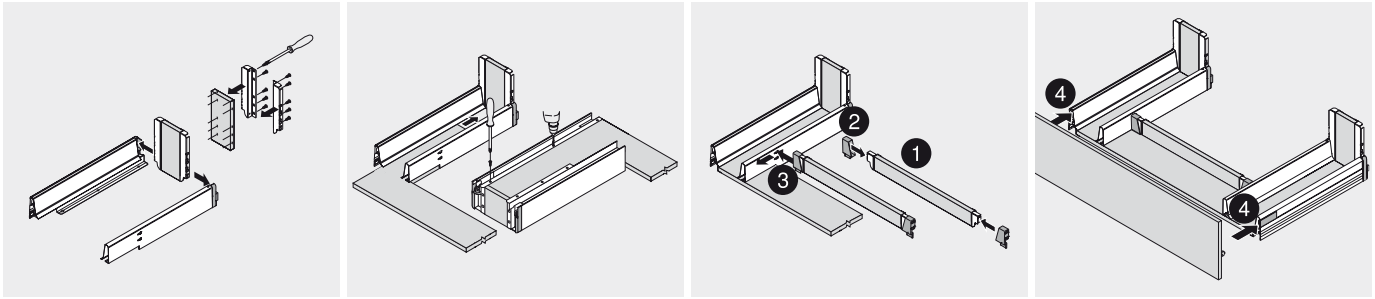

Dřezová skříňka

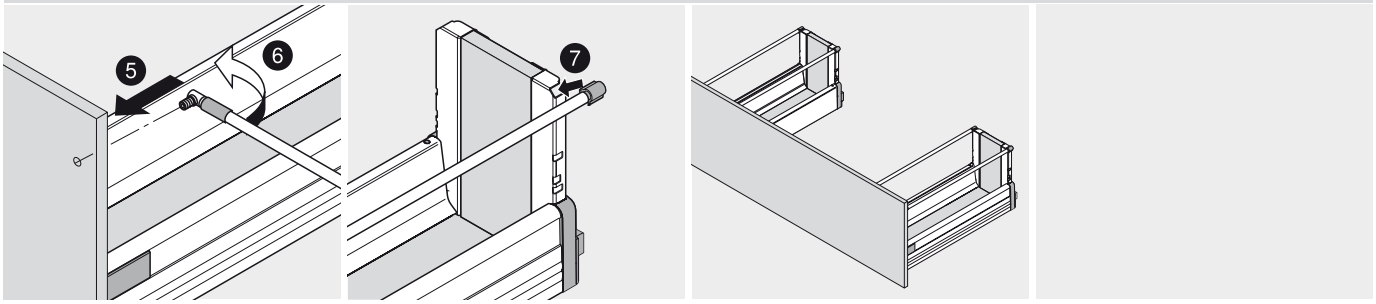

V zorném poli všechno, co potřebujete



ORGA-LINE pro TANDEMBOX plus je vysoce hodnotný systém vnitřního členění s designem, který harmonizuje se zásuvkami a výsuvy TANDEMBOX plus.

Ať už jídelní příbory, láhve nebo hrnce atd. – uložení veškerých předmětů je tu flexibilní a funkční. Všechna dělení – podélná i příčná – se dají všemožně přizpůsobovat podle uložených předmětů. Systém vnitřního členění tak přináší přehlednost a pořádek do zásuvek a výsuvů.

Navíc Vám praktické ORGA-LINE pomůcky do kuchyně zjednoduší spoustu pracovních úkonů v kuchyni a nenápadně zajistí pořádek. Protože s držákem kořenek, řezačkou potravinové fólie a ostatními pomůckami máte po ruce všechno a všude tam, kde to zrovna potřebujete. A až bude uvařeno, pomůcky se zase rychle sklidí. Pro pořádek ORGA-LINE, který také krásně vypadá.





ORGA-LINE pro zásuvku
- Sady se skládají z misek a příborníků z ušlechtilé nerez oceli
- Misky se dají využívat přizpůsobivě
- Vhodné do myčky nádobí
- Příbory jsou přehledně uloženy a dají se jednoduše vyjmout





ORGA-LINE pro čelní výsuv
- Uložené předměty uspořádány díky podélnému a příčnému dělení
- Optimální využití úložného prostoru
- Design příčného a podélného dělení přizpůsoben podle TANDEMBOX plus



Řezačka potravinové fólie
- S držákem na fólie se fólie nemačká a nekrčí
- Jednoduché a precizní řezání
- Fólie jsou řádně uloženy v zásuvce



Držák nožů
- Praktické uložení nožů
- Bezpečné uložení v šuplíku
- Najde své místo v sadách ORGA-LINE



Držák talířů
- Ergonomické řešení pro uložení talířů ve výsuvu
- Optimální komfort nošení



Stojánek na kořenky
- Koření přehledně na očích
- Pro všechny nádobky na koření
- Dá se kompletně vyndat z výsuvu

ORGA-LINE pro TANDEMBOX plus


Ilustrační fotografie

Přehled – využití	444	Výsuv pro odpad/čisticí a mycí prostředky	462
Sada jídelních příborů	446	Otevřené zásoby	463
Univerzální sada	448	Koření	464
Zásoby	458	Láhve	465
Talíře	459	Hrnce/poklice/pánve/pracovní příbory na vaření	467
Plastové misky	460	Přísady na pečení	468
Prostředky na mytí nádobí	461	Plechy/formy na pečení	469

Příslušenství


Ilustrační fotografie

Zásuvka/vnitřní zásuvka	454		
Sada pomůcek do kuchyně	454		
Čelní výsuv/vnitřní výsuv	470		
BOXSIDE sklo	471		
Relingy	472		

Montáž, demontáž a seřízení


Ilustrační fotografie

Sada jídelních příborů	456	Stojánek na kořenky	474
Univerzální sada	456	Láhve	475
Řezačka potravinové fólie	457		
Držák nožů	457		
Zásoby/plastové misky/hrnce/pomůcky pro pečení	474		
Držák talířů	474		
Výsuv pro odpad	474		

Piktogramy

- Artikl pouze na dotázání
- Všeobecné informace
- Příslušenství
- TANDEMBOX plus
- SPACE CORNER se SYNCROMOTION
- Dřezová skříňka
- Potravinová skříň s dvířky
- Zásuvka
- Vnitřní zásuvka
- Čelní výsuv
- Vnitřní výsuv
- Relingy
- Dvojitý reling
- Dvojitý BOXSIDE
- BOXSIDE sklo
- Zóna DYNAMIC SPACE – zásoby
- Zóna DYNAMIC SPACE – ukládání
- Zóna DYNAMIC SPACE – mytí
- Zóna DYNAMIC SPACE – příprava
- Zóna DYNAMIC SPACE – vaření/pečení
- Plánování
- Přířez
- Montáž, demontáž a seřízení
- Vhodný pro mytí v myčce na nádobí při teplotě do 65°C

Přehled zón DYNAMIC SPACE

V každé zóně optimální organizace pro používané ukládané předměty.

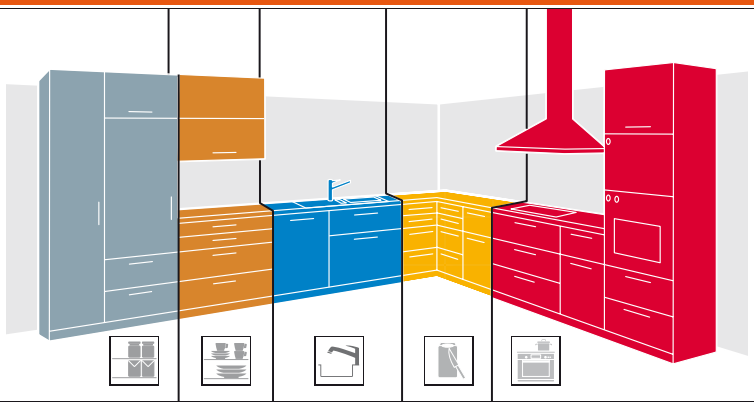

DYNAMIC SPACE®

Zásuvka/vnitřní zásuvka

Sada jídelních příborů

Využití – jídelní příbory

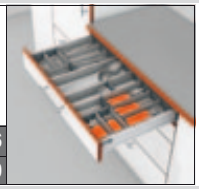

Standardní šířky korpusu	446
Speciální šířky korpusu	450

Univerzální sada

Využití – drobné předměty



Standardní šířky korpusu	448
Speciální šířky korpusu	450

Využití – čisticí pomůcky



Standardní šířky korpusu	448
Speciální šířky korpusu	450

Využití – pracovní příbory

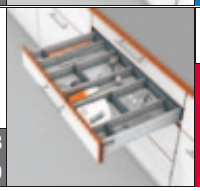

Standardní šířky korpusu	448
Speciální šířky korpusu	450

Využití – pracovní příbory na vaření

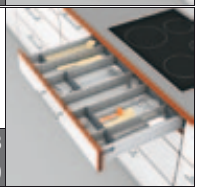

Standardní šířky korpusu	448
Speciální šířky korpusu	450

Příslušenství

Řezačka potravinové fólie

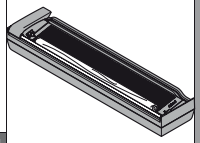

	454

Řezačka alobalové fólie

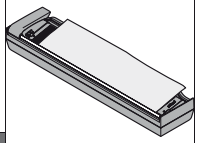

	454

Držák nožů

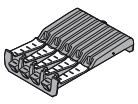

	454

Jednotlivé díly



Misky	454
Přizpůsobivé příčné dělicí prvky	454

Sada pomůcek do kuchyně



	454

Čelní výsuv/vnitřní výsuv

Využití – zásoby		Využití – talíře	
Standardní šířky korpusu	458	Standardní šířky korpusu	459
Speciální šířky korpusu	458	Speciální šířky korpusu	459
Využití – plastové misky		Využití – prostředky na mytí nádobí	
Standardní šířky korpusu	460	Standardní šířky korpusu	461
Speciální šířky korpusu	460	Speciální šířky korpusu	461
Využití – výsuv na odpad/čisticí a mycí prostředky		Využití – otevřené zásoby	
Standardní šířky korpusu	462	Standardní šířky korpusu	463
Speciální šířky korpusu	462	Speciální šířky korpusu	463
Využití – koření		Využití – láhve	
Standardní šířky korpusu	464	Standardní šířky korpusu	465
Speciální šířky korpusu	464	Speciální šířky korpusu	465
Využití – láhve/pracovní prkénka na krájení		Využití – hrnce/poklice/pánve/pracovní příbory na vaření	
Standardní šířky korpusu	466	Standardní šířky korpusu	467
Speciální šířky korpusu	466	Speciální šířky korpusu	467
Využití – přísady na pečení		Využití – plechy/formy na pečení	
Standardní šířky korpusu	468	Standardní šířky korpusu	469
Speciální šířky korpusu	468	Speciální šířky korpusu	469

Příslušenství

Držák talířů		Stojánek na kořenky	
	470		470
Sada pomůcek do kuchyně			
	470		

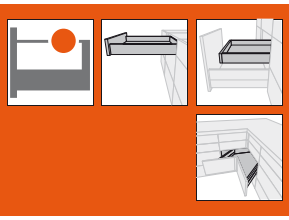

Sada jídelních příborů – standardní šířky korpusu



- Kompletní naplnění souprav zásuvek od šířky korpusu 450 mm
- Vyjímatelné misky – vhodné pro mytí v myčce na nádobí
- Misky a podélné příčky z vysoce jakostní ušlechtilé oceli, kombinované s odolnými plastovými díly v RAL 7037 (šedé barvě)
- Pro zásuvky TANDEMBOX plus, základní prvek, výška M a K
- Pro jmenovité délky 450 až 650 mm
- Doporučení: šířka korpusu 275 až 1200 mm
- Pro boční stěnu o tloušťce 16 až 19 mm

Základní prvek

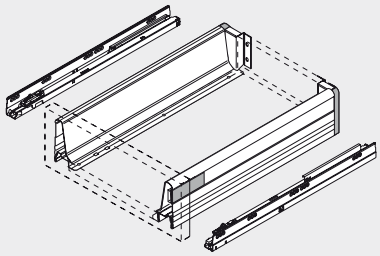

Využití

Ukládání



Jídelní příbory

Pokyny k bokům

Základní prvek		
30/50/65 kg výška M	384	386
30/50/65 kg výška K	388	390
SPACE CORNER – výška M	412	
Přehled – ORGA-LINE pro TANDEMBOX plus		443
Sady pro speciální šířky korpusu		450
Příslušenství		454
Plánovací rozměry		453
Montáž, demontáž a seřízení		456
Další technické informace		804

Informace k objednávce

Šířka korpusu 275 mm



Ilustrační fotografie, NL 500 mm

Jmenovitá délka NL	Č. artiklu
450 mm	ZSI.450BI1N
500 mm	ZSI.500BI1N
550 mm	ZSI.550BI1N
600 mm	ZSI.600BI1N
650 mm	ZSI.650BI1N

Šířka korpusu 300 - 350 mm

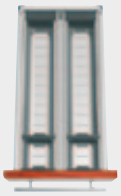

Ilustrační fotografie, NL 500 mm

Jmenovitá délka NL		Č. artiklu
450 mm	2 x	ZSI.450BI1N
500 mm	2 x	ZSI.500BI1N
550 mm	2 x	ZSI.550BI1N
600 mm	2 x	ZSI.600BI1N
650 mm	2 x	ZSI.650BI1N

Šířka korpusu 400 mm



Ilustrační fotografie, NL 500 mm

Jmenovitá délka NL	Č. artiklu
450 mm	ZSI.450BI3N
500 mm	ZSI.500BI3
550 mm	ZSI.550BI3
600 mm	ZSI.600BI3
650 mm	ZSI.650BI3

Sada jídelních příborů – standardní šířky korpusu

Informace k objednávce

Šířka korpusu 450 mm

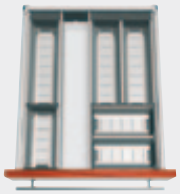

Ilustrační fotografie, NL 500 mm

Jmenovitá délka NL	Č. artiklu
450 mm	ZSI.45VEI4
500 mm	ZSI.45VEI6
550 mm	ZSI.45VEI7
600 mm	ZSI.45VEI8
650 mm	ZSI.45VEI9

Šířka korpusu 500 mm



Ilustrační fotografie, NL 500 mm

Jmenovitá délka NL	Č. artiklu
450 mm	ZSI.50VEI4
500 mm	ZSI.50VEI6
550 mm	ZSI.50VEI7
600 mm	ZSI.50VEI8
650 mm	ZSI.50VEI9

Šířka korpusu 550 mm



Ilustrační fotografie, NL 500 mm

Jmenovitá délka NL	Č. artiklu
450 mm	ZSI.55VEI4
500 mm	ZSI.55VEI6
550 mm	ZSI.55VEI7
600 mm	ZSI.55VEI8
650 mm	ZSI.55VEI9

Šířka korpusu 600 mm



Ilustrační fotografie, NL 500 mm

Jmenovitá délka NL	Č. artiklu
450 mm	ZSI.60VEI4
500 mm	ZSI.60VEI6
550 mm	ZSI.60VEI7
600 mm	ZSI.60VEI8
650 mm	ZSI.60VEI9

Šířka korpusu 800 mm



Ilustrační fotografie, NL 500 mm

Jmenovitá délka NL	Č. artiklu
450 mm	ZSI.80VEI4
500 mm	ZSI.80VEI6
550 mm	ZSI.80VEI7
600 mm	ZSI.80VEI8
650 mm	ZSI.80VEI9

Šířka korpusu 900 mm



Ilustrační fotografie, NL 500 mm

Jmenovitá délka NL	Č. artiklu
450 mm	ZSI.90VEI4
500 mm	ZSI.90VEI6
550 mm	ZSI.90VEI7
600 mm	ZSI.90VEI8
650 mm	ZSI.90VEI9

Šířka korpusu 1000 mm



Ilustrační fotografie, NL 500 mm

Jmenovitá délka NL	Č. artiklu
450 mm	ZSI.10VEI4
500 mm	ZSI.10VEI6
550 mm	ZSI.10VEI7
600 mm	ZSI.10VEI8
650 mm	ZSI.10VEI9

Šířka korpusu 1200 mm



Ilustrační fotografie, NL 500 mm

Jmenovitá délka NL	Č. artiklu
450 mm	ZSI.12VEI4
500 mm	ZSI.12VEI6
550 mm	ZSI.12VEI7
600 mm	ZSI.12VEI8
650 mm	ZSI.12VEI9

SPACE CORNER

Plánovací rozměr 900 - 1200 mm

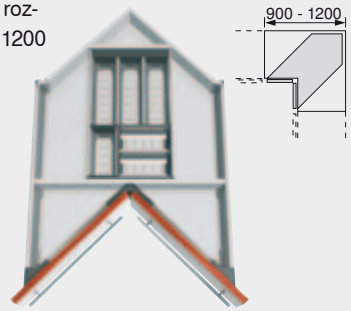

Jmenovitá délka NL	Č. artiklu
600 mm	ZSI.450BI3E
650 mm	ZSI.500BI3E

TANDEMBOX – systémy výsuvů

► ORGA-LINE pro TANDEMBOX plus

►► Zásuvka/vnitřní zásuvka

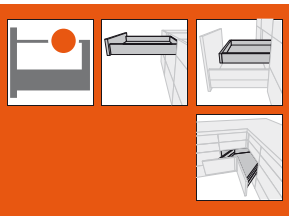

Univerzální sada – standardní šířky korpusu



- Kompletní naplnění souprav zásuvek od šířky korpusu 600 mm
- Vyjímatelné misky – vhodné pro mytí v myčce na nádobí
- Misky a podélné příčky z vysoce jakostní ušlechtilé oceli, kombinované s odolnými plastovými díly v RAL 7037 (šedé barvě)
- Řezačka potravinové fólie a držák na nože využitelné volitelně
- Pro zásuvky TANDEMBOX plus, základní prvek, výška M a K
- Pro jmenovité délky 450 až 650 mm
- Doporučení: šířka korpusu 275 až 1200 mm
- Pro tloušťky boků korpusu 16 až 19 mm

Základní prvek

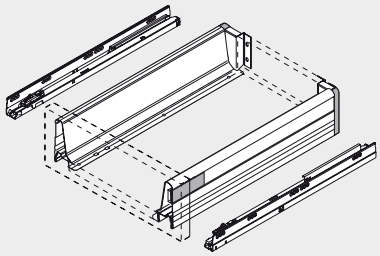

Využití

Ukládání



Drobné předměty

Mytí



Čisticí prostředky

Příprava



Pracovní příbor

Vaření/pečení



Pracovní příbory na vaření

Pokyny k bokům

Základní prvek		
30/50/65 kg výška M	384	386
30/50/65 kg výška K	388	390
SPACE CORNER – výška M	412	

Přehled – ORGA-LINE pro TANDEMBOX plus	443
Sady pro speciální šířky korpusu	450
Příslušenství	454
Plánovací rozměry	453
Montáž, demontáž a seřízení	456
Další technické informace	804

Informace k objednávce

Šířka korpusu 275 - 300 mm



Ilustrační fotografie, NL 500 mm

Jmenovitá délka NL	Č. artiklu
450 mm	ZSI.450BI1N
500 mm	ZSI.500BI1N
550 mm	ZSI.550BI1N
600 mm	ZSI.600BI1N
650 mm	ZSI.650BI1N

Šířka korpusu 400 - 550 mm



Ilustrační fotografie, NL 500 mm

Jmenovitá délka NL	Č. artiklu
450 mm	ZSI.450FI2N
500 mm	ZSI.500FI2N
550 mm	ZSI.550FI2N
600 mm	ZSI.600FI2N
650 mm	ZSI.650FI2N

Šířka korpusu 600 mm



Ilustrační fotografie, NL 500 mm

Jmenovitá délka NL	Č. artiklu
450 mm	ZSI.60VUI4
500 mm	ZSI.60VUI6
550 mm	ZSI.60VUI7
600 mm	ZSI.60VUI8
650 mm	ZSI.60VUI9

Univerzální sada – standardní šířky korpusu

Informace k objednávce

Šířka korpusu 800 mm



Ilustrační fotografie, NL 500 mm

Jmenovitá délka NL	Č. artiklu
450 mm	ZSI.80VUI4
500 mm	ZSI.80VUI6
550 mm	ZSI.80VUI7
600 mm	ZSI.80VUI8
650 mm	ZSI.80VUI9

Šířka korpusu 900 mm



Ilustrační fotografie, NL 500 mm

Jmenovitá délka NL	Č. artiklu
450 mm	ZSI.90VUI4
500 mm	ZSI.90VUI6
550 mm	ZSI.90VUI7
600 mm	ZSI.90VUI8
650 mm	ZSI.90VUI9

Šířka korpusu 1000 mm



Ilustrační fotografie, NL 500 mm

Jmenovitá délka NL	Č. artiklu
450 mm	ZSI.10VUI4
500 mm	ZSI.10VUI6
550 mm	ZSI.10VUI7
600 mm	ZSI.10VUI8
650 mm	ZSI.10VUI9

Šířka korpusu 1200 mm



Ilustrační fotografie, NL 500 mm

Jmenovitá délka NL	Č. artiklu
450 mm	ZSI.12VUI4
500 mm	ZSI.12VUI6
550 mm	ZSI.12VUI7
600 mm	ZSI.12VUI8
650 mm	ZSI.12VUI9

SPACE CORNER

Plánovací rozměr 900 - 1200 mm

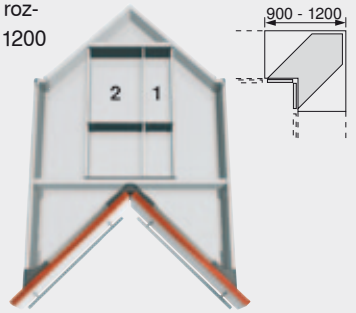

Jmenovitá délka NL	Č. artiklu
600 mm	ZSI.450FI3
650 mm	ZSI.500FI3

Příslušenství

Řezačka potravinové fólie

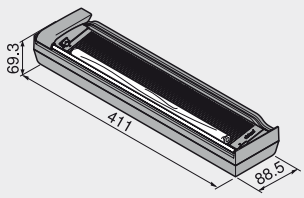

1 1 x ZSZ.01F0
2 1 x ZSZ.01F0 + 1 x ZSZ.02F0

	Č. artiklu
RAL 7037 (prachově) šed.	ZSZ.01F0
Včetně potravinové fólie	

Řezačka alobalové fólie

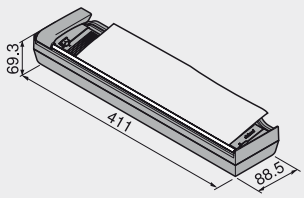

1 1 x ZSZ.02F0
2 1 x ZSZ.01F0 + 1 x ZSZ.02F0

	Č. artiklu
RAL 7037 (prachově) šed.	ZSZ.02F0
Včetně alobalové fólie	

Držák nožů

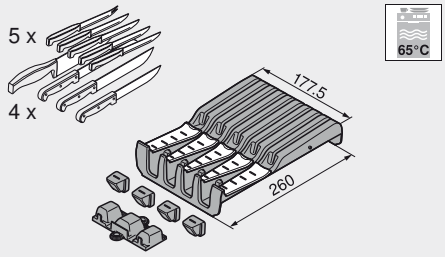

2 1 x ZSZ.02M0

	Č. artiklu
RAL 7037 šedá	ZSZ.02M0

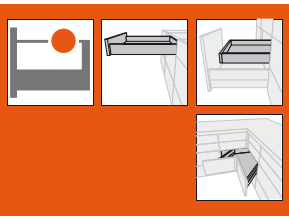

Sady pro speciální šířky korpusu



- Vyjímatelné misky – vhodné pro mytí v myčce na nádobí
- Misky a podélné příčky z vysoce jakostní ušlechtilé oceli, kombinované s odolnými plastovými díly v RAL 7037 (šedé barvě)
- Řezačka potravinové fólie a držák na nože využitelné volitelně
- Pro zásuvky TANDEMBOX plus, základní prvek, výška M a K
- Pro jmenovité délky 450 až 650 mm
- Doporučení: šířka korpusu 275 až 1200 mm
- Pro tloušťky boků korpusu 16 až 19 mm

Základní prvek

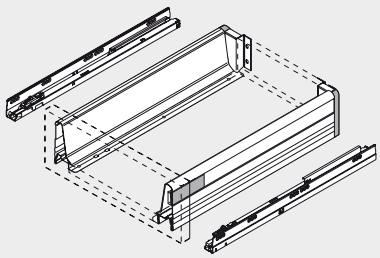

Využití

Ukládání



Jídelní příbory

Ukládání



Drobné předměty

Mytí



Čisticí prostředky

Příprava



Pracovní příbor

Vaření/pečení



Pracovní příbory na vaření

Pokyny k bokům

Základní prvek		
30/50/65 kg výška M	384	386
30/50/65 kg výška K	388	390
SPACE CORNER – výška M	412	

Přehled – ORGA-LINE pro TANDEMBOX plus 443
Informace k objednávce 452
Příslušenství 454
Plánovací rozměry 453
Montáž, demontáž a seřízení 456
Další technické informace 804

Doporučení k objednávce

Jídelní příbory

Šířka korpusu KB (mm)	Soupravy, sady							
	ZSI.xxxBI1N	ZSI.xxxBI2N	ZSI.xxxBI3	ZSI.xxxFI2N	ZSI.xxxKI4	ZSI.xxxBI3E		
275 - 299	1 x							
300 - 399	2 x							
400 - 449			1 x					
450 - 549	1 x	1 x						
550 - 799	1 x		1 x					
800 - 899			2 x					
900 - 999			1 x		1 x			
1000 - 1199					2 x			
≥ 1200			1 x	1 x	1 x			
SPACE CORNER						1 x		

!Při objednávání nahraďte xxx vždy požadovanou jmenovitou délkou NL (450, 500, 550, 600 a 650 mm)!

Při objednávání SPACE CORNER se jmenovitou délkou NL 600 mm = ZSI.450BI3E a jmenovitou délkou NL 650 mm = ZSI.500BI3E!

Sady pro speciální šířky korpusu

Doporučení k objednávce

Drobné předměty

Šířka korpusu KB (mm)	Soupravy, sady							
	 ZSI.xxxBI1N	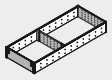 ZSI.xxxFI2N	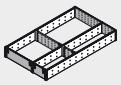 ZSI.xxxFI3	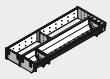 ZSI.xxxKI2N	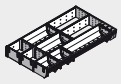 ZSI.xxxMI3			
275 - 449	1 x							
450 - 599					1 x			
600 - 799	1 x				1 x			
800 - 899					2 x			
900 - 999	1 x	1 x			1 x			
≥ 1000		1 x		1 x	1 x			
SPACE CORNER			1 x					

Při objednávání nahraďte xxx vždy požadovanou jmenovitou délkou NL (450, 500, 550, 600 a 650 mm)!
Při objednávání SPACE CORNER se jmenovitou délkou NL 600 mm = ZSI.450FI3 a jmenovitou délkou NL 650 mm = ZSI.500FI3!

Čisticí prostředky

Šířka korpusu KB (mm)	Soupravy, sady							
	 ZSI.xxxBI1N	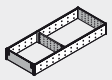 ZSI.xxxFI2N	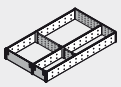 ZSI.xxxFI3	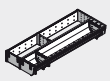 ZSI.xxxKI2N	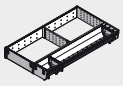 ZSI.xxxKI3N			
600 - 799	1 x				1 x			
800 - 899					2 x			
900 - 999	1 x	1 x			1 x			
1000 - 1199		1 x		1 x	1 x			
≥ 1200			1 x		2 x			

Při objednávání nahraďte xxx vždy požadovanou jmenovitou délkou NL (450, 500, 550, 600 a 650 mm)!

Pracovní příbor

Šířka korpusu KB (mm)	Soupravy, sady							
	 ZSI.xxxBI1N	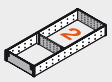 ZSI.xxxFI2N	 ZSI.xxxFI3	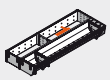 ZSI.xxxKI2N	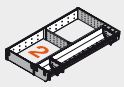 ZSI.xxxKI3N	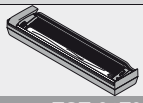 ZSZ.01F0	 ZSZ.02F0	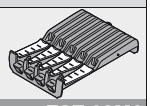 ZSZ.02M0
275 - 449	1 x							
450 - 599		1 x				1 x	1 x	1 x
600 - 799	1 x				1 x	1 x	1 x	1 x
800 - 899					2 x	1 x	1 x	1 x
900 - 999	1 x	1 x			1 x	1 x	1 x	1 x
1000 - 1199		1 x		1 x	1 x	1 x	1 x	1 x
≥ 1200			1 x		2 x	1 x	1 x	1 x
SPACE CORNER			1 x			1 x	1 x	1 x

Při objednávání nahraďte xxx vždy požadovanou jmenovitou délkou NL (450, 500, 550, 600 a 650 mm)!
Při objednávání SPACE CORNER se jmenovitou délkou NL 600 mm = ZSI.450FI3 a jmenovitou délkou NL 650 mm = ZSI.500FI3!

Pracovní příbory na vaření

Šířka korpusu KB (mm)	Soupravy, sady						
	 ZSI.xxxBI1N	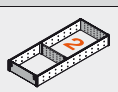 ZSI.xxxFI2N	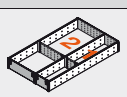 ZSI.xxxFI3	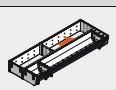 ZSI.xxxKI2N	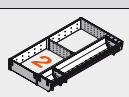 ZSI.xxxKI3N	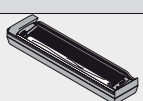 ZSZ.01F0	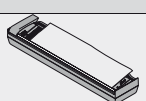 ZSZ.02F0
600 - 799	1 x				1 x	1 x	1 x
800 - 899					2 x	1 x	1 x
900 - 999	1 x	1 x			1 x	1 x	1 x
1000 - 1199		1 x		1 x	1 x	1 x	1 x
≥ 1200			1 x		2 x	1 x	1 x

1 1 x ZSZ.01F0
1 1 x ZSZ.02F0
2 1 x ZSZ.01F0 + 1 x ZSZ.02F0
2 1 x ZSZ.02M0

Při objednávání nahraďte xxx vždy požadovanou jmenovitou délkou NL (450, 500, 550, 600 a 650 mm)!

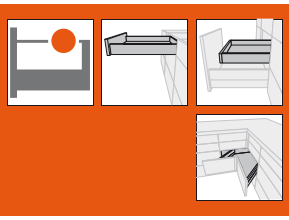

Sady pro speciální šířky korpusu

Informace k objednávce

Příborník

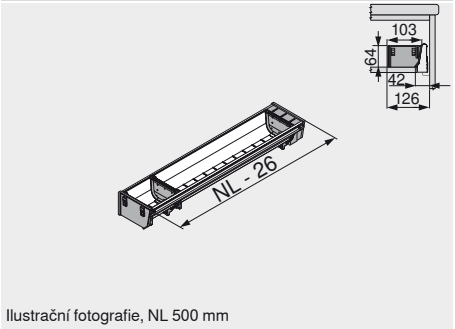

Ilustrační fotografie, NL 500 mm

Jmenovitá délka NL	Č. artiklu
450 mm	ZSI.450BI1N
500 mm	ZSI.500BI1N
550 mm	ZSI.550BI1N
600 mm	ZSI.600BI1N
650 mm	ZSI.650BI1N

Příborník

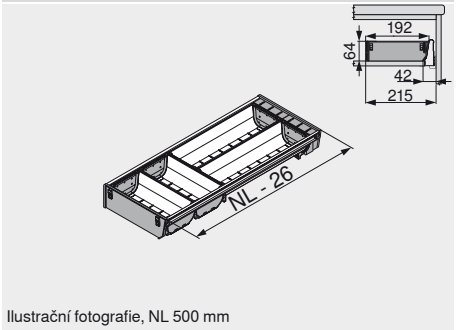

Ilustrační fotografie, NL 500 mm

Jmenovitá délka NL	Č. artiklu
450 mm	ZSI.450BI2N
500 mm	ZSI.500BI2N
550 mm	ZSI.550BI2N
600 mm	ZSI.600BI2N
650 mm	ZSI.650BI2N

Příborník

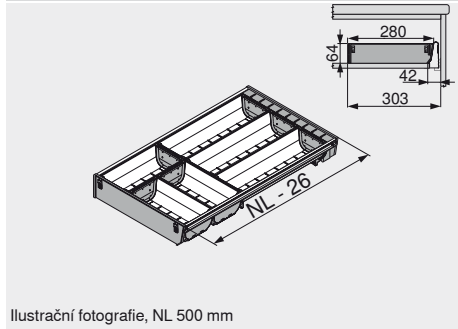

Ilustrační fotografie, NL 500 mm

Jmenovitá délka NL	Č. artiklu
450 mm	ZSI.450BI3N
500 mm	ZSI.500BI3
550 mm	ZSI.550BI3
600 mm	ZSI.600BI3
650 mm	ZSI.650BI3

Rozdělovník

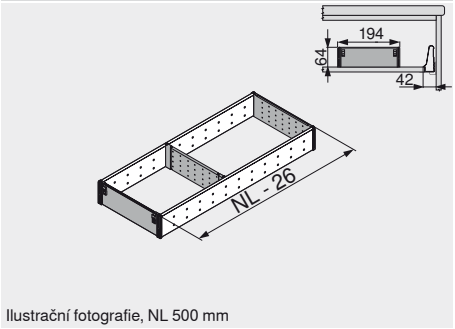

Ilustrační fotografie, NL 500 mm

Jmenovitá délka NL	Č. artiklu
450 mm	ZSI.450FI2N
500 mm	ZSI.500FI2N
550 mm	ZSI.550FI2N
600 mm	ZSI.600FI2N
650 mm	ZSI.650FI2N

Rozdělovník

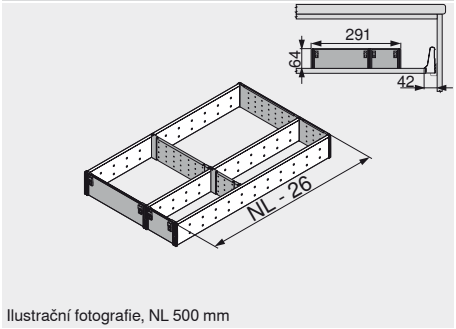

Ilustrační fotografie, NL 500 mm

Jmenovitá délka NL	Č. artiklu
450 mm	ZSI.450FI3
500 mm	ZSI.500FI3
550 mm	ZSI.550FI3
600 mm	ZSI.600FI3
650 mm	ZSI.650FI3

Příborník a rozdělovník

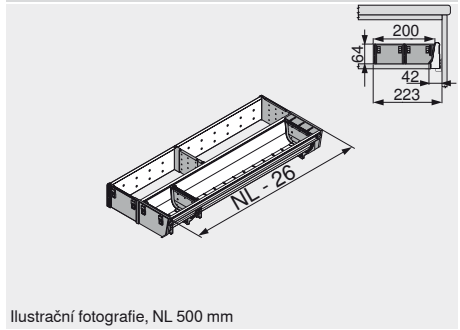

Ilustrační fotografie, NL 500 mm

Jmenovitá délka NL	Č. artiklu
450 mm	ZSI.450KI2N
500 mm	ZSI.500KI2N
550 mm	ZSI.550KI2N
600 mm	ZSI.600KI2N
650 mm	ZSI.650KI2N

Příborník a rozdělovník

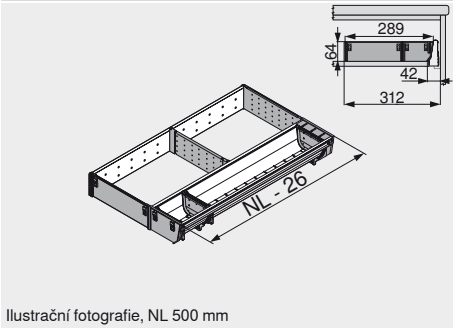

Ilustrační fotografie, NL 500 mm

Jmenovitá délka NL	Č. artiklu
450 mm	ZSI.450KI3N
500 mm	ZSI.500KI3N
550 mm	ZSI.550KI3N
600 mm	ZSI.600KI3N
650 mm	ZSI.650KI3N

Příborník a rozdělovník

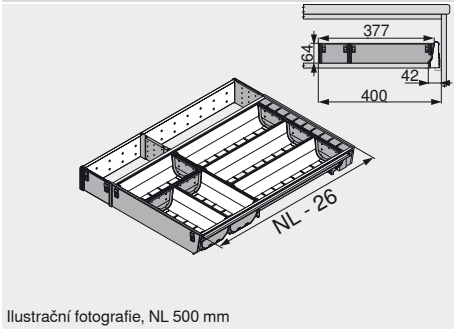

Ilustrační fotografie, NL 500 mm

Jmenovitá délka NL	Č. artiklu
450 mm	ZSI.450KI4N
500 mm	ZSI.500KI4
550 mm	ZSI.550KI4
600 mm	ZSI.600KI4
650 mm	ZSI.650KI4

Příborník a rozdělovník

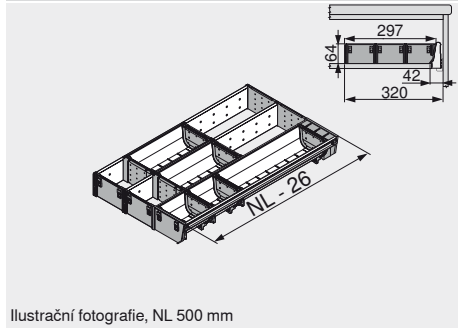

Ilustrační fotografie, NL 500 mm

Jmenovitá délka NL	Č. artiklu
450 mm	ZSI.450MI3
500 mm	ZSI.500MI3
550 mm	ZSI.550MI3
600 mm	ZSI.600MI3
650 mm	ZSI.650MI3

Sady pro speciální šířky korpusu

Informace k objednávce

Příborník pro SPACE CORNER

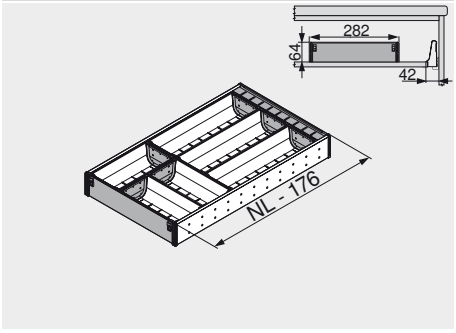

Jmenovitá délka NL	Č. artiklu
600 mm	ZSI.450BI3E
650 mm	ZSI.500BI3E

Příslušenství

Řezačka potravinové fólie

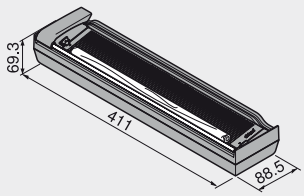

	Č. artiklu
RAL 7037 (prachově) šed.	ZSZ.01F0
Včetně potravinové fólie	

Řezačka alobalové fólie

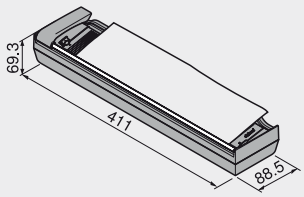

	Č. artiklu
RAL 7037 (prachově) šed.	ZSZ.02F0
Včetně alobalové fólie	

Držák nožů

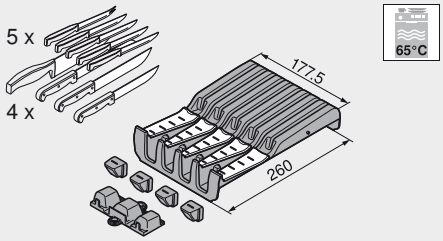

	Č. artiklu
RAL 7037 šedá	ZSZ.02M0

Plánování

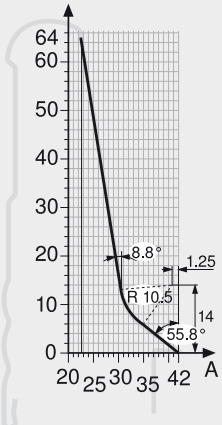

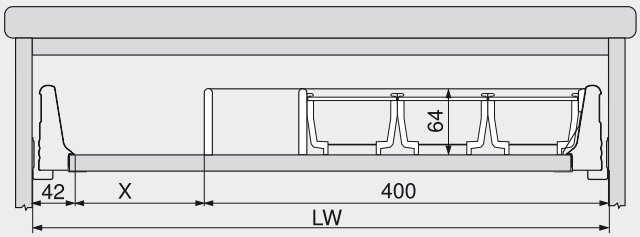

Pro další vložené prvky:
Např. dřevěný blok na nože

Příklad:
Šířka korpusu 600 mm
Příborník s rozdělovníkem ZSI.500KI4

X = světlá šířka korpusu LW - 400 mm - 42 mm

Pokyny k bokům

Přehled – ORGA-LINE pro TANDEMBOX plus	443
Doporučení k objednávce	450
Příslušenství	454
Montáž, demontáž a seřízení	456
Další technické informace	804

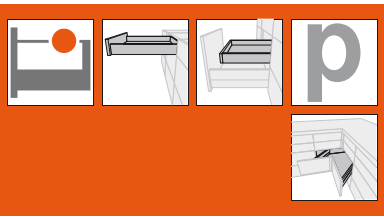

Řezačka potravinové fólie

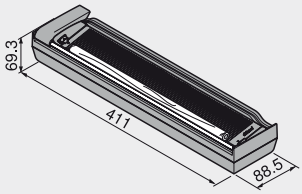

- Řezačka fólie na ukládání čerstvých potravin
- Včetně fólie
- Tenhle držák zajistí, aby se fólie při vytahování nemačkala a neřasila
- Fólie řádně uložená
- Vyjímatelná díky flexibilní instalaci na dno
- Materiál: plast, ocel, hliník

	Č. artiklu
RAL 7037 (prachově) šed.	ZSZ.01F0

Řezačka alobalové fólie

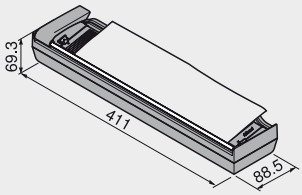

- Řezačka alobalové fólie
- Včetně fólie
- Fólie řádně uložená
- Vyjímatelná díky flexibilní instalaci na dno
- Materiál: plast, ocel

	Č. artiklu
RAL 7037 (prachově) šed.	ZSZ.02F0

Držák nožů

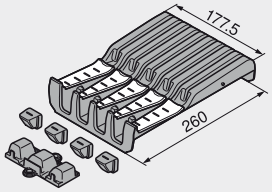

- Držák nožů
- Pro 4 velké nože a 5 malých nožů
- Včetně podložky pod rukojetí
- Protiskluzová pojistka díky instalaci na dno
- Vhodný do myčky na nádobí až do teploty +65°C
- Materiál: plast/ušlechtilá ocel (nerez)

	Č. artiklu
RAL 7037 (prachově) šed.	ZSZ.02M0

Misky

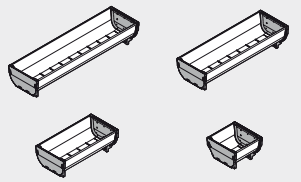

- Miska
- Vhodné do myčky na nádobí až do teploty +65°C
- Materiál: plast/ušlechtilá ocel (nerez)

	Č. artiklu
88 x 88 mm	ZSI.010SI
88 x 176 mm	ZSI.020SI
88 x 264 mm	ZSI.030SI
88 x 352 mm	ZSI.040SI

Přizpůsobivé příčné dělicí prvky

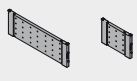

- Přizpůsobivé příčné dělení
- Materiál: plast

	Č. artiklu
88 mm	ZSI.010Q
176 mm	ZSI.020Q

Sada pomůcek do kuchyně



Sada pomůcek do kuchyně, složení:
- 1 x řezačka fólie na ukládání čerstvých potravin
- 1 x řezačka alobalové fólie
- 1 x držák nožů
- 2 x držák talířů
- 2 x držák na kořenky pro šířky korpusu KB 300 mm

	Č. artiklu
Sada pomůcek do kuchyně	ZOU.30U1I

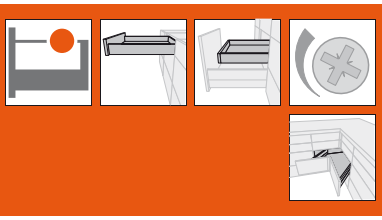

Sada jídelních příborů

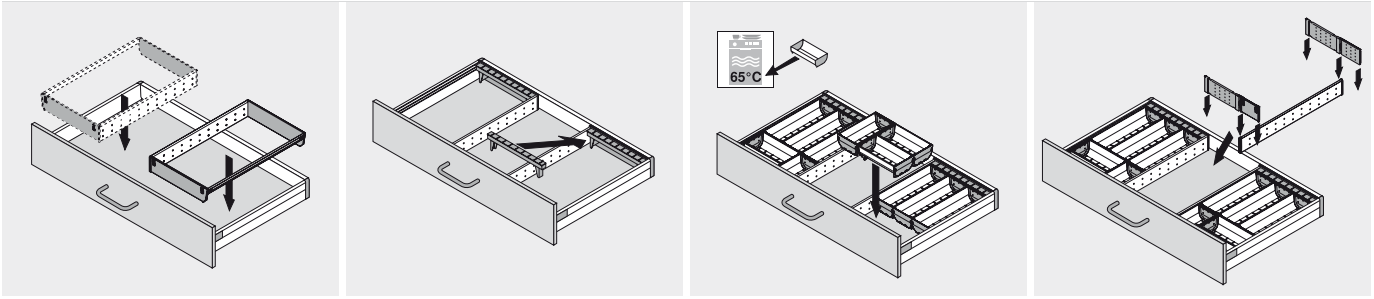

Sada jídelních příborů

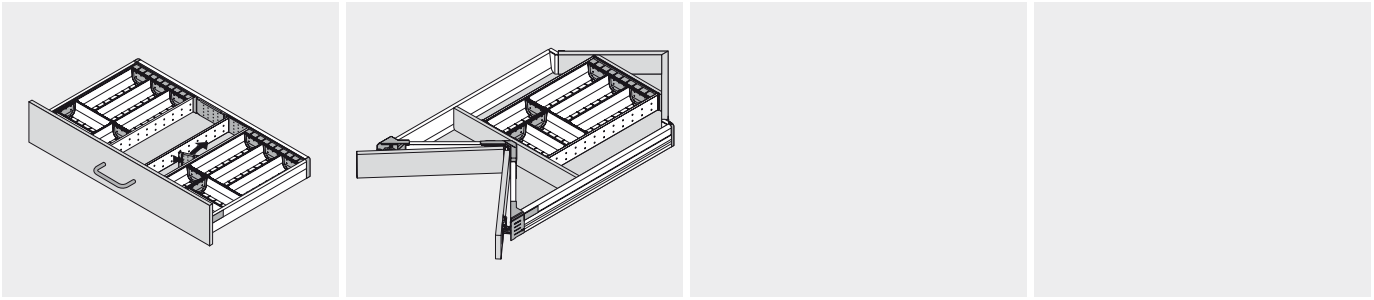

SPACE CORNER

Univerzální sada

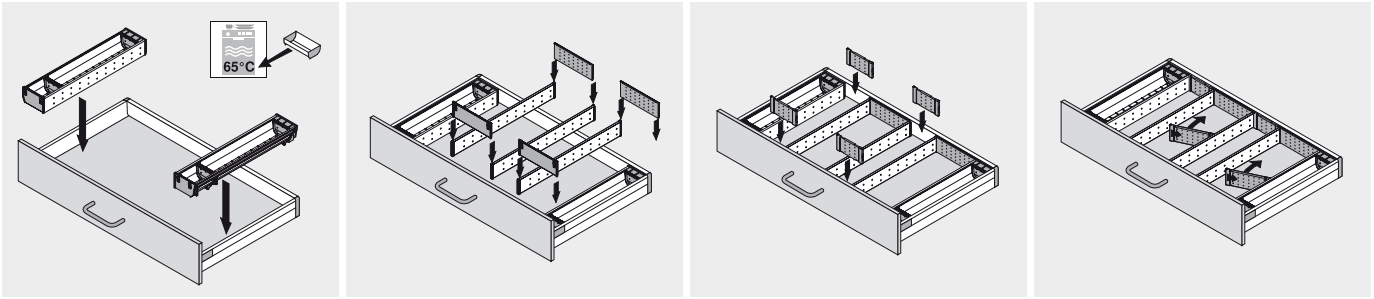

Univerzální sada

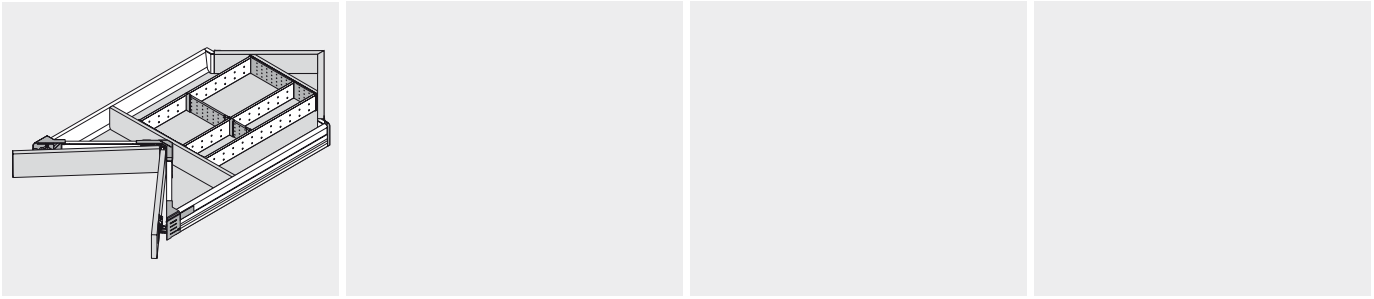

SPACE CORNER

Řezačka potravinové fólie – ZSZ.0xF0 s rozdělovníkem

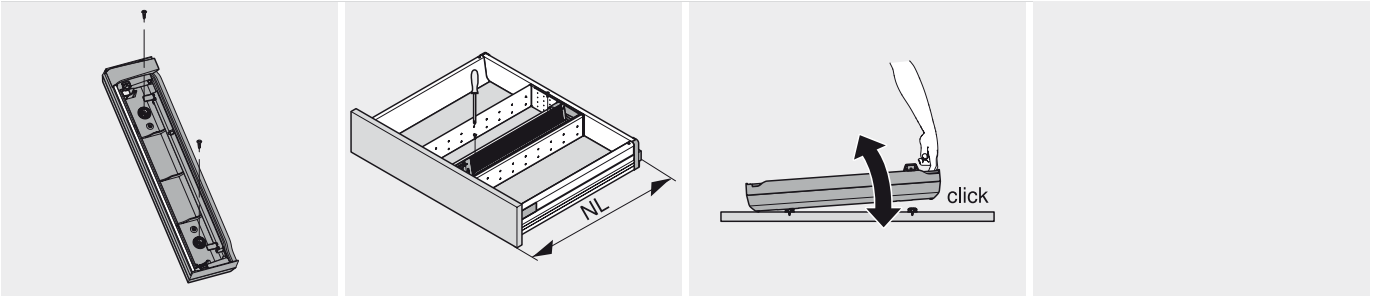

Montáž

Řezačka potravinové fólie – ZSZ.0xF0 bez rozdělovníku

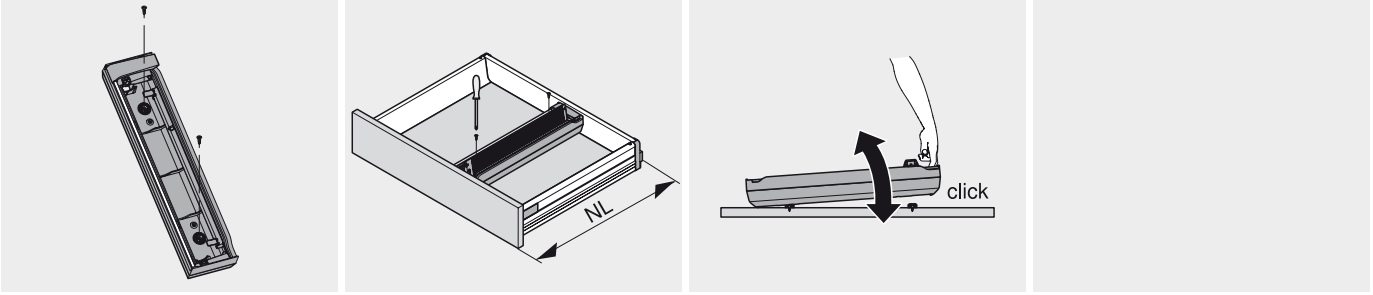

Montáž

Držák na nože – ZSZ.02M0 s rozdělovníkem

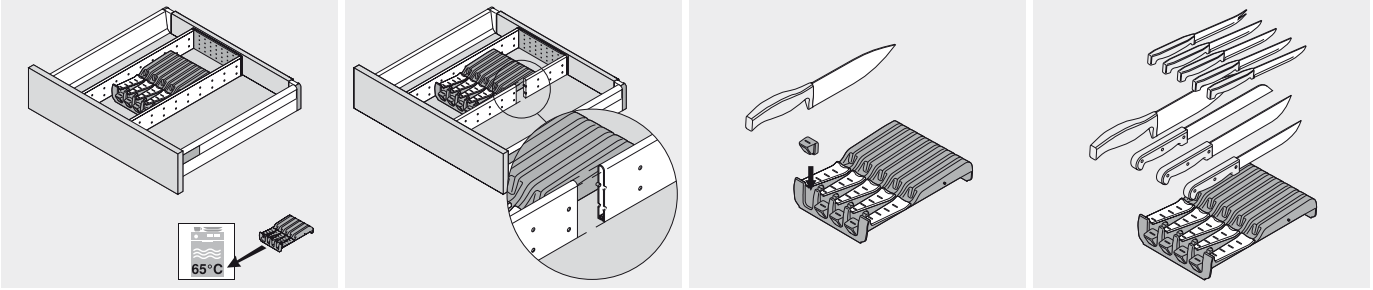

Montáž

Držák na nože – ZSZ.02M0 bez rozdělovníku

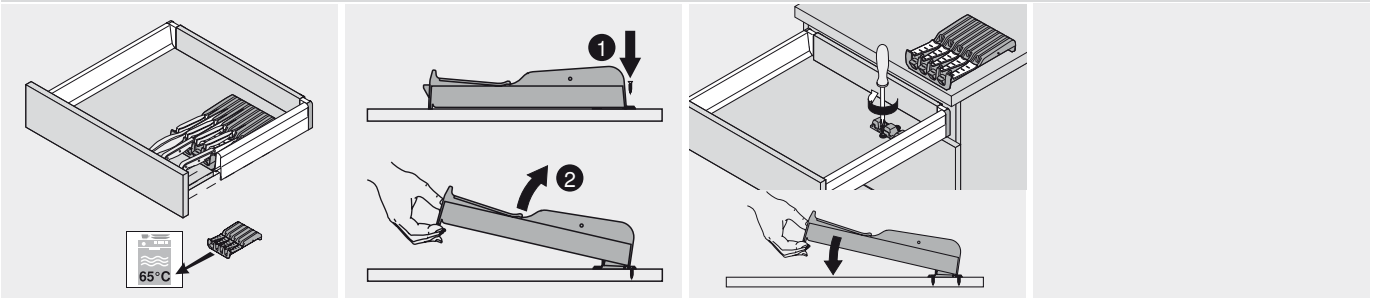

Montáž

TANDEMBOX – systémy výsuvů

► ORGA-LINE pro TANDEMBOX plus

►► Čelní výsuv/vnitřní výsuv

Využití – zásoby

Zásoby



- Flexibilní systém vnitřního dělení ORGA-LINE
- S příčkou ke zkrácení pro speciální šířky korpusu a SPACE CORNER
- Montáž bez nářadí
- Pro čelní výsuv TANDEMBOX plus, základní prvek, výšku D s dutým BOXSIDE
- Pro jmenovité délky 450 až 650 mm
- Doporučení: šířka korpusu 300 až 1200 mm

Základní prvek

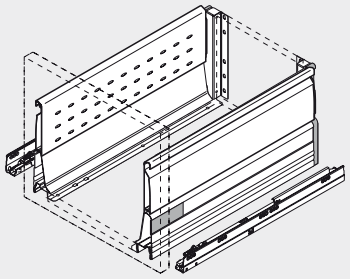

Informace k objednávce

Standardní šířky korpusu

Zkrácený příčný dělicí prvek

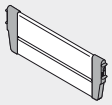

Šířka korpusu KB	Bíl., šed. Ocel
300 mm	Z40H177S
400 mm	Z40H277S
450 mm	Z40H327S
500 mm	Z40H377S
550 mm	Z40H427S
600 mm	Z40H477S
800 mm	Z40H677S
900 mm	Z40H777S
1000 mm	Z40H877S
1200 mm	Z40H1077S

Podélné dělení



Délka	Bíl., šed. Ocel
100 mm	Z43H100S.01

Doporučení

Šířka korpusu KB (mm)	Jmenovitá délka NL (mm) 450	500	550	600	650
300	1 x příčný dělicí prvek	2 x příčný dělicí prvek			
400					
450	1 x příčné dělení, 2 x podélný dělicí prvek	2 x příčné dělení, 3 x podélný dělicí prvek			
500					
550					
600					
800	1 x příčné dělení, 3 x podélný dělicí prvek	2 x příčné dělení, 6 x podélný dělicí prvek			
900					
1000					
1200					

Speciální šířky korpusu a SPACE CORNER

Příčka ke zkrácení



Přířez
Světlá šířka korpusu LW - 91 mm

Ke zkrácení, 1077 mm	Č. artiklu
Hliník	Z40H1077A
Bíl., šed.	

Koncovka pro příčku



Plast	Č. artiklu
RAL 7037 šedá	Z40H000A
Objednejte ke každé příčce 2 x	

Doporučení

Šířka korpusu KB (mm)	Jmenovitá délka NL (mm) 450	500	550	600	650
Speciální šířky korpusu	Příčné dělení ke zkrácení Koncovka pro příčku, podélné dělení (počet viz. nahoře)				
	Jmenovitá délka NL (mm) 600		650		
SPACE CORNER	1 x příčný dělicí prvek ke zkrácení, 2 x koncovka pro příčku, 2 x podélný dělicí prvek				

Podélné dělení



Délka	Bíl., šed. Ocel
100 mm	Z43H100S.01

Pokyny k bokům

Základní prvek		
30/50/65 kg výška D	404	406
SPACE CORNER – výška D	414	

Přehled – ORGA-LINE pro TANDEMBOX plus 443
Příslušenství – ORGA-LINE 470
Montáž, demontáž a seřízení 474
Další technické informace 804

Využití – talíře

Ukládání



- Držák talířů ORGA-LINE pro ukládání a přenášení talířů
- Pro čelní výsuv TANDEMBOX plus, základní prvek, výšku D s dutým BOXSIDE
- Pro jmenovité délky 450 - 650 mm
- Doporučení: šířka korpusu 400 - 1200 mm

Základní prvek

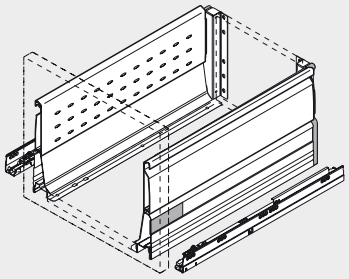

Informace k objednávce

Standardní, speciální šířky korpusu a SPACE CORNER

Držák talířů

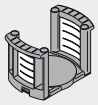

	Č. artiklu
RAL 7037 (prachově) šed.	ZTH.0350
Průměr talířů	180 - 320 mm
Výška všech uložených talířů	144 mm
Celková výška	171 mm

Doporučení

Standardní a speciální šířky korpusu

Šířka korpusu KB (mm)	Jmenovitá délka NL (mm)				
	450	500	550	600	650
Od 400	2 x držák talířů				
Od 800	4 x držák talířů				
Od 1000	6 x držák talířů				

SPACE CORNER

Plánovací rozměr PL (mm)	Jmenovitá délka NL (mm)	
	600	650
Do 1050	2 x držák talířů	
Od 1050	3 x držák talířů	

Pokyny k bokům

Základní prvek		
30/50/65 kg výška D	404	406
SPACE CORNER – výška D	414	

Přehled – ORGA-LINE pro TANDEMBOX plus 443
Příslušenství – ORGA-LINE 470
Montáž, demontáž a seřízení 474
Další technické informace 804

TANDEMBOX – systémy výsuvů

► ORGA-LINE pro TANDEMBOX plus

►► Čelní výsuv/vnitřní výsuv

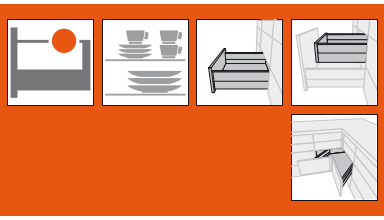

Využití – plastové misky

Ukládání



- Flexibilní systém vnitřního dělení ORGA-LINE
- S příčkou ke zkrácení pro speciální šířky korpusu a SPACE CORNER
- Montáž bez nářadí
- Pro čelní výsuv TANDEMBOX plus, základní prvek, výšku D s dutým BOXSIDE
- Pro jmenovité délky 450 až 650 mm
- Doporučení: šířka korpusu 300 až 1200 mm

Základní prvek

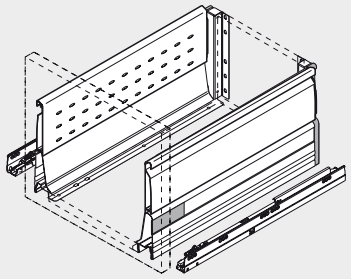

Informace k objednávce

Standardní šířky korpusu

Zkrácený příčný dělicí prvek

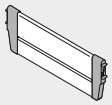

Šířka korpusu KB	Bíl., šed. Ocel
300 mm	Z40H177S
400 mm	Z40H277S
450 mm	Z40H327S
500 mm	Z40H377S
550 mm	Z40H427S
600 mm	Z40H477S
800 mm	Z40H677S
900 mm	Z40H777S
1000 mm	Z40H877S
1200 mm	Z40H1077S

Podélné dělení



Délka	Bíl., šed. Ocel
100 mm	Z43H100S.01

Doporučení

Šířka korpusu KB (mm)	Jmenovitá délka NL (mm) 450	500	550	600	650
300	1 x příčný dělicí prvek				
400					
450	1 x příčné dělení, 2 x podélný dělicí prvek				
500					
550					
600					
800	1 x příčné dělení, 3 x podélný dělicí prvek				
900					
1000					
1200					

Speciální šířky korpusu a SPACE CORNER

Příčka ke zkrácení



Přířez
Světlá šířka korpusu LW - 91 mm

Ke zkrácení, 1077 mm	Č. artiklu
Hliník	Z40H1077A
Bíl., šed.	

Koncovka pro příčku



Plast	Č. artiklu
RAL 7037 šedá	Z40H000A
Objednejte ke každé příčce 2 x	

Doporučení

Šířka korpusu KB (mm)	Jmenovitá délka NL (mm) 450	500	550	600	650
Speciální šířky korpusu	Příčné dělení ke zkrácení Koncovka pro příčku, podélné dělení (počet viz. nahoře)				
	Jmenovitá délka NL (mm)				
				600	650
SPACE CORNER	1 x příčný dělicí prvek ke zkrácení, 2 x koncovka pro příčku, 2 x podélný dělicí prvek				

Podélné dělení



Délka	Bíl., šed. Ocel
100 mm	Z43H100S.01

Pokyny k bokům

Základní prvek		
30/50/65 kg výška D	404	406
SPACE CORNER – výška D	414	

Přehled – ORGA-LINE pro TANDEMBOX plus 443
Příslušenství – ORGA-LINE 470
Montáž, demontáž a seřízení 474
Další technické informace 804

Využití – prostředky na mytí nádobí

Mytí



- Flexibilní systém vnitřního dělení ORGA-LINE
- S příčkou ke zkrácení pro standardní i speciální šířky korpusu
- Montáž bez nářadí
- Pro čelní výsuv TANDEMBOX plus, základní prvek, dřezovou skříňku, výšku D s dutým BOXSIDE
- Pro jmenovité délky 450 až 650 mm
- Doporučení: šířka korpusu 900 až 1200 mm

Základní prvek

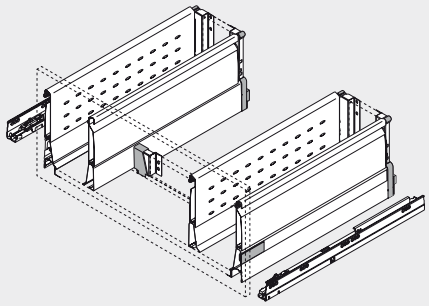

Informace k objednávce

Standardní a speciální šířky korpusu

Příčka ke zkrácení

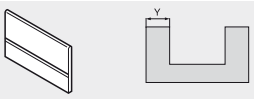

Přířez
Šířka dna Y - 16 mm

Ke zkrácení, 1077 mm	Č. artiklu
Hliník	Z40H1077A
Bíl., šed.	

Koncovka pro příčku



Plast	Č. artiklu
RAL 7037 šedá	Z40H000A
Objednejte ke každé příčce 2 x	

Doporučení

Šířka korpusu KB (mm)	Jmenovitá délka NL (mm)				
	450	500	550	600	650
900 - 1200	2 x příčka na každé straně, 8 x úchytky pro příčku				

Pokyny k bokům

Základní prvek		
30/50/65 kg výška D	422	
Přehled – ORGA-LINE pro TANDEMBOX plus		443
Příslušenství – ORGA-LINE		470
Montáž, demontáž a seřízení		474
Další technické informace		804

Využití – výsuv na odpad/čisticí a mycí prostředky

Mytí



- Flexibilní systém vnitřního dělení ORGA-LINE
- Nerezová vana na láhve pro snadné udržování čistoty
- Mezistěna pro oddělení výsuvu pro odpad od čisticích a mycích prostředků
- Pro čelní výsuv TANDEMBOX plus, základní prvek, výšku D s dutým BOXSIDE
- Pro jmenovité délky 450 až 650 mm
- Doporučení: šířka korpusu 900 až 1200 mm

Základní prvek

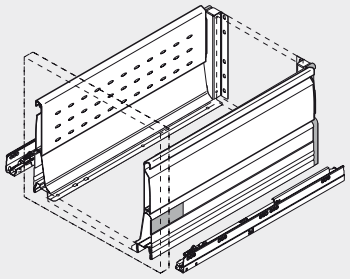

Informace k objednávce

Standardní a speciální šířky korpusu

Souprava na láhve

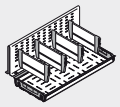

Jmenovitá délka NL	Bíl., šed. Ocel
450 mm	ZFI.30BZS4N
500 mm	ZFI.30BZS6N
550 mm	ZFI.30BZS7N
600 mm	ZFI.30BZS8N
650 mm	ZFI.30BZS9N

Mezistěna

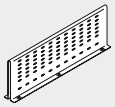

Jmenovitá délka NL	Bíl., šed. Ocel
450 mm	Z46C420S.E2
500 mm	Z46C470S.E2
550 mm	Z46C520S.E2
600 mm	Z46C570S.E2
650 mm	Z46C620S.E2

Doporučení

Šířka korpusu KB (mm)	Jmenovitá délka NL (mm)				
	450	500	550	600	650
900	1 x sada na láhve, 1 x mezistěna				
1000					
1200					
Speciální šířky korpusu					

Pokyny k bokům

Základní prvek	
30/50/65 kg výška D	404

Přehled – ORGA-LINE pro TANDEMBOX plus 443
Příslušenství – ORGA-LINE 470
Montáž, demontáž a seřízení 474
Další technické informace 804

Využití – otevřené zásoby

Příprava



- Flexibilní systém vnitřního dělení ORGA-LINE
- S příčkou ke zkrácení pro speciální šířky korpusu a SPACE CORNER
- Montáž bez nářadí
- Pro čelní výsuv TANDEMBOX plus, základní prvek, výšku D s dutým BOXSIDE
- Pro jmenovité délky 450 až 650 mm
- Doporučení: šířka korpusu 300 až 1200 mm

Základní prvek

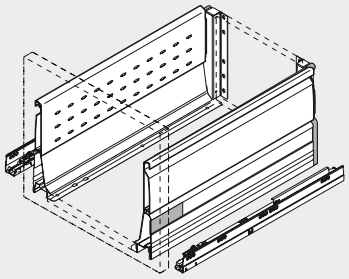

Informace k objednávce

Standardní šířky korpusu

Zkrácený příčný dělicí prvek

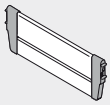

Šířka korpusu KB	Bíl., šed. Ocel
300 mm	Z40H177S
400 mm	Z40H277S
450 mm	Z40H327S
500 mm	Z40H377S
550 mm	Z40H427S
600 mm	Z40H477S
800 mm	Z40H677S
900 mm	Z40H777S
1000 mm	Z40H877S
1200 mm	Z40H1077S

Podélné dělení



Délka	Bíl., šed. Ocel
100 mm	Z43H100S.01

Doporučení

Šířka korpusu KB (mm)	Jmenovitá délka NL (mm)				
	450	500	550	600	650
300	1 x příčný dělicí prvek	2 x příčný dělicí prvek			
400					
450	1 x příčné dělení, 2 x podélný dělicí prvek	2 x příčné dělení, 3 x podélný dělicí prvek			
500					
550					
600					
800	1 x příčné dělení, 3 x podélný dělicí prvek	2 x příčné dělení, 6 x podélný dělicí prvek			
900					
1000					
1200					

Speciální šířky korpusu a SPACE CORNER

Příčka ke zkrácení



Přířez
Světlá šířka korpusu LW - 91 mm

Ke zkrácení, 1077 mm	Č. artiklu
Hliník	Z40H1077A
Bíl., šed.	

Koncovka pro příčku



Plast	Č. artiklu
RAL 7037 šedá	Z40H000A
Objednejte ke každé příčce 2 x	

Doporučení

Šířka korpusu KB (mm)	Jmenovitá délka NL (mm)				
	450	500	550	600	650
Speciální šířky korpusu	Příčné dělení ke zkrácení Koncovka pro příčku, podélné dělení (počet viz. nahoře)				
	Jmenovitá délka NL (mm)				
	600		650		
SPACE CORNER	1 x příčný dělicí prvek ke zkrácení, 2 x koncovka pro příčku, 2 x podélný dělicí prvek				

Podélné dělení



Délka	Bíl., šed. Ocel
100 mm	Z43H100S.01

Pokyny k bokům

Základní prvek		
30/50/65 kg výška D	404	406
SPACE CORNER – výška D	414	

Přehled – ORGA-LINE pro TANDEMBOX plus 443
Příslušenství – ORGA-LINE 470
Montáž, demontáž a seřízení 474
Další technické informace 804



Využití – koření

Příprava



- Vyjímatelný stojánek na kořenky se zesíleným dnem
- Různé velikosti stojánků na kořenky
- Pro čelní výsuv TANDEMBOX plus, základní prvek, výšku D s dutým BOXSIDE
- Pro jmenovité délky 450 až 650 mm
- Doporučení: šířka korpusu 300 až 450 mm

Základní prvek

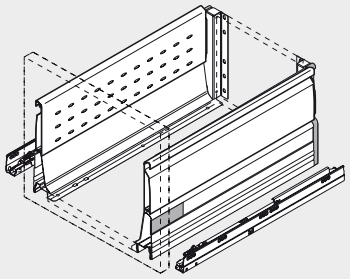

Informace k objednávce

Standardní šířky korpusu

Stojánek na kořenky

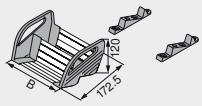



Šířka korpusu KB	Šířka	Č. artiklu
300 mm	212 mm	ZFZ.30G0I
400 mm	312 mm	ZFZ.40G0I
450 mm	362 mm	ZFZ.45G0I
Ušlechtilá ocel (nerez)		

Zkrácený příčný dělicí prvek



Šířka korpusu KB	Bíl., šed. Ocel
300 mm	Z40H177S
400 mm	Z40H277S
450 mm	Z40H327S

Podélné dělení



Délka	Bíl., šed. Ocel
100 mm	Z43H100S.01

Doporučení

Šířka korpusu KB (mm)	Jmenovitá délka NL (mm) 450	500	550	600	650
300	2 x stojánek na kořenky, 1 x příčný dělicí prvek			2 x stojánek na kořenky, 2 x příčný dělicí prvek	
400					
450	2 x stojánek na kořenky, 1 x příčné dělení, 2 x podélný dělicí prvek			2 x stojánek na kořenky, 2 x příčné dělení, 3 x podélný dělicí prvek	

Speciální šířky korpusu

Stojánek na kořenky

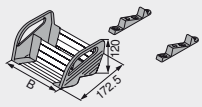



Šířka korpusu KB	Šířka	Č. artiklu
300 mm	212 mm	ZFZ.30G0I
400 mm	312 mm	ZFZ.40G0I
450 mm	362 mm	ZFZ.45G0I
Ušlechtilá ocel (nerez)		

Příčka ke zkrácení



Přířez

Světlá šířka korpusu LW - 91 mm

Ke zkrácení, 1077 mm	Č. artiklu
Hliník	Z40H1077A
Bíl., šed.	

Doporučení

Šířka korpusu KB (mm)	Jmenovitá délka NL (mm) 450	500	550	600	650
Speciální šířky korpusu	2 x držák na kořenky, příčka ke zkrácení, koncovka pro příčku, podélné dělení (počet viz. nahoře)				

Koncovka pro příčku



Plast	Č. artiklu
RAL 7037 šedá	Z40H000A
Objednejte ke každé příčce 2 x	

Podélné dělení



Délka	Bíl., šed. Ocel
100 mm	Z43H100S.01

Pokyny k bokům



Základní prvek		
30/50/65 kg výška D	404	406
Přehled – ORGA-LINE pro TANDEMBOX plus		443
Příslušenství – ORGA-LINE		470
Montáž, demontáž a seřízení		474
Další technické informace		804

Využití – láhve

Příprava



- Flexibilní systém vnitřního dělení ORGA-LINE
- Nerezová vana na láhve pro snadné udržování čistoty
- Montáž bez nářadí
- Pro čelní výsuv TANDEMBOX plus, základní prvek, výšku D s dutým BOXSIDE
- Pro jmenovité délky 450 až 650 mm
- Doporučení: šířka korpusu 275 až 300 mm

Základní prvek

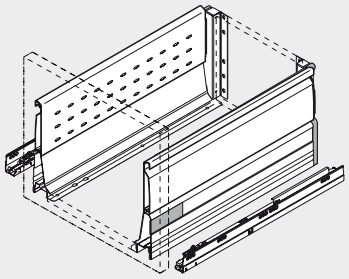

Informace k objednávce

Standardní šířky korpusu

Vana na láhve

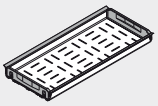

Jmenovitá délka NL	Šířka korpusu KB 275 mm	Šířka korpusu KB 300 mm
450 mm		Z48.30B0I4
500 mm	Z48.27B0I6	Z48.30B0I6
550 mm	Z48.27B0I7	Z48.30B0I7
600 mm	Z48.27B0I8	Z48.30B0I8
650 mm		Z48.30B0I9

Zkrácený příčný dělicí prvek



Šířka korpusu KB	Bíl., šed. Ocel
275 mm	Z40H152S
300 mm	Z40H177S

Doporučení

Šířka korpusu KB (mm)	Jmenovitá délka NL (mm) 450	500	550	600	650
275	1 x vana na láhve, 3 x příčný dělicí prvek	1 x vana na láhve, 4 x příčný dělicí prvek		1 x vana na láhve, 5 x příčný dělicí prvek	
300					

Pokyny k bokům

Základní prvek		
30/50/65 kg výška D	404	406

Přehled – ORGA-LINE pro TANDEMBOX plus 443
Příslušenství – ORGA-LINE 470
Montáž, demontáž a seřízení 474
Další technické informace 804



Využití – láhve/pracovní prkénka na krájení

Příprava



- Flexibilní systém vnitřního dělení ORGA-LINE
- Nerezová vana na láhve pro snadné udržování čistoty
- Mezistěna pro oddělení lahví a pracovních prkének na krájení
- Pro čelní výsuv TANDEMBOX plus, základní prvek, výšku D s dutým BOXSIDE
- Pro jmenovité délky 450 až 650 mm
- Doporučení: šířka korpusu 400 až 600 mm

Základní prvek

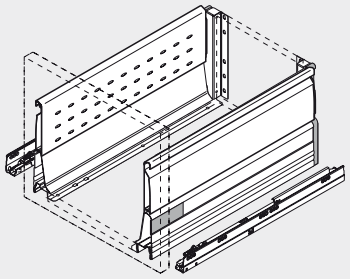

Informace k objednávce

Standardní šířky korpusu

Souprava na láhve

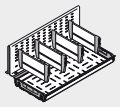

Jmenovitá délka NL	Bíl., šed. Ocel
450 mm	ZFI.30BZS4N
500 mm	ZFI.30BZS6N
550 mm	ZFI.30BZS7N
600 mm	ZFI.30BZS8N
650 mm	ZFI.30BZS9N

Mezistěna

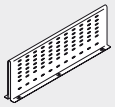

Jmenovitá délka NL	Bíl., šed. Ocel
450 mm	Z46C420S.E2
500 mm	Z46C470S.E2
550 mm	Z46C520S.E2
600 mm	Z46C570S.E2
650 mm	Z46C620S.E2

Doporučení

Šířka korpusu KB (mm)	Jmenovitá délka NL (mm)				
	450	500	550	600	650
400	1 x sada na láhve				
450					
500	1 x sada na láhve, 1 x mezistěna				
550					
600	1 x sada na láhve, 2 x mezistěna				

Pokyny k bokům

Základní prvek		
30/50/65 kg výška D	404	
Přehled – ORGA-LINE pro TANDEMBOX plus		443
Příslušenství – ORGA-LINE		470
Montáž, demontáž a seřízení		474
Další technické informace		804

Využití – hrnce/poklice/pánve/pracovní příbory na vaření

Vaření/pečení



- Flexibilní systém vnitřního dělení ORGA-LINE
- S příčkou ke zkrácení pro speciální šířky korpusu
- Montáž bez nářadí
- Pro čelní výsuv TANDEMBOX plus, základní prvek, výšku D s dutým BOXSIDE
- Pro jmenovité délky 450 až 650 mm
- Doporučení: šířka korpusu 600 až 1200 mm

Základní prvek

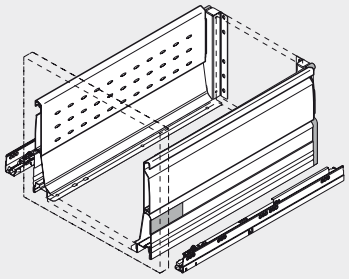

Informace k objednávce

Standardní šířky korpusu

Zkrácený příčný dělicí prvek

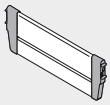

Šířka korpusu KB	Bíl., šed. Ocel
600 mm	Z40H477S
800 mm	Z40H677S
900 mm	Z40H777S
1000 mm	Z40H877S
1200 mm	Z40H1077S

Podélné dělení



Délka	Bíl., šed. Ocel
100 mm	Z43H100S.01

Doporučení

Šířka korpusu KB (mm)	Jmenovitá délka NL (mm) 450	500	550	600	650
600	1 x příčné dělení, 2 x podélný dělicí prvek		2 x příčné dělení, 3 x podélný dělicí prvek		
800	1 x příčné dělení, 3 x podélný dělicí prvek		2 x příčné dělení, 6 x podélný dělicí prvek		
900					
1000					
1200					

Speciální šířky korpusu

Příčka ke zkrácení



Přířez
Světlá šířka korpusu LW - 91 mm

Ke zkrácení, 1077 mm	Č. artiklu
Hliník	Z40H1077A
Bíl., šed.	

Koncovka pro příčku



Plast	Č. artiklu
RAL 7037 šedá	Z40H000A
Objednejte ke každé příčce 2 x	

Doporučení

Šířka korpusu KB (mm)	Jmenovitá délka NL (mm) 450	500	550	600	650
Speciální šířky korpusu	Příčné dělení ke zkrácení Koncovka pro příčku, podélné dělení (počet viz. nahoře)				

Podélné dělení



Délka	Bíl., šed. Ocel
100 mm	Z43H100S.01

Pokyny k bokům

Základní prvek		
30/50/65 kg výška D	404	406

Přehled – ORGA-LINE pro TANDEMBOX plus 443
Příslušenství – ORGA-LINE 470
Montáž, demontáž a seřízení 474
Další technické informace 804

Využití – přísady na pečení

Vaření/pečení

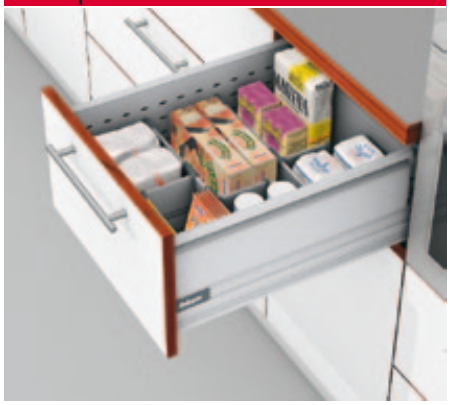

- Flexibilní systém vnitřního dělení ORGA-LINE
- S příčkou ke zkrácení pro speciální šířky korpusu
- Montáž bez nářadí
- Pro čelní výsuv TANDEMBOX plus, základní prvek, výšku D s dutým BOXSIDE
- Pro jmenovité délky 450 až 650 mm
- Doporučení: šířka korpusu 300 až 1200 mm

Základní prvek

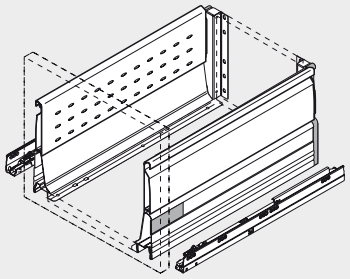

Informace k objednávce

Standardní šířky korpusu

Zkrácený příčný dělicí prvek

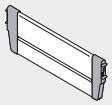

Šířka korpusu KB	Bíl., šed. Ocel
300 mm	Z40H177S
400 mm	Z40H277S
450 mm	Z40H327S
500 mm	Z40H377S
550 mm	Z40H427S
600 mm	Z40H477S
800 mm	Z40H677S
900 mm	Z40H777S
1000 mm	Z40H877S
1200 mm	Z40H1077S

Podélné dělení



Délka	Bíl., šed. Ocel
100 mm	Z43H100S.01

Doporučení

Šířka korpusu KB (mm)	Jmenovitá délka NL (mm) 450	500	550	600	650
300	1 x příčný dělicí prvek	2 x příčný dělicí prvek			
400					
450	1 x příčné dělení, 2 x podélný dělicí prvek	2 x příčné dělení, 3 x podélný dělicí prvek			
500					
550					
600					
800	1 x příčné dělení, 3 x podélný dělicí prvek	2 x příčné dělení, 6 x podélný dělicí prvek			
900					
1000					
1200					

Speciální šířky korpusu

Příčka ke zkrácení



Přířez
Světlá šířka korpusu LW - 91 mm

Ke zkrácení, 1077 mm	Č. artiklu
Hliník	Z40H1077A
Bíl., šed.	

Koncovka pro příčku



Plast	Č. artiklu
RAL 7037 šedá	Z40H000A
Objednejte ke každé příčce 2 x	

Doporučení

Šířka korpusu KB (mm)	Jmenovitá délka NL (mm) 450	500	550	600	650
Speciální šířky korpusu	Příčné dělení ke zkrácení Koncovka pro příčku, podélné dělení (počet viz. nahoře)				

Podélné dělení



Délka	Bíl., šed. Ocel
100 mm	Z43H100S.01

Pokyny k bokům

Základní prvek		
30/50/65 kg výška D	404	406

Přehled – ORGA-LINE pro TANDEMBOX plus 443
Příslušenství – ORGA-LINE 470
Montáž, demontáž a seřízení 474
Další technické informace 804

Využití – plechy/formy na pečení

Vaření/pečení



- Flexibilní systém vnitřního dělení ORGA-LINE
- Mezistěna pro oddělení plechů a forem na pečení
- Pro čelní výsuv TANDEMBOX plus, základní prvek, výšku D s dutým BOXSIDE
- Pro jmenovité délky 450 až 650 mm
- Doporučení: šířka korpusu 300 až 500 mm

Základní prvek

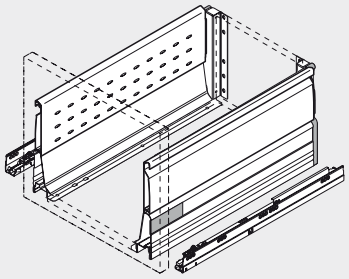

Informace k objednávce

Standardní šířky korpusu

Mezistěna

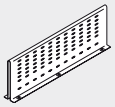

Jmenovitá délka NL	Bíl., šed. Ocel
450 mm	Z46C420S.E2
500 mm	Z46C470S.E2
550 mm	Z46C520S.E2
600 mm	Z46C570S.E2
650 mm	Z46C620S.E2

Doporučení

Šířka korpusu KB (mm)	Jmenovitá délka NL (mm)				
	450	500	550	600	650
300	1 x mezistěna				
400	2 x mezistěna				
450					
Od 500	3 x mezistěna				

Pokyny k bokům

Základní prvek	
30/50/65 kg výška D	404

Přehled – ORGA-LINE pro TANDEMBOX plus 443
Příslušenství – ORGA-LINE 470
Montáž, demontáž a seřízení 474
Další technické informace 804

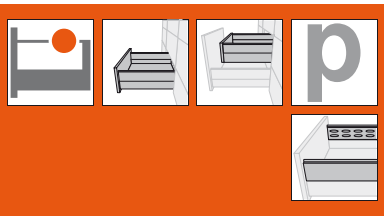

Držák talířů

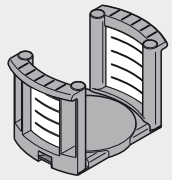

- Držák talířů
- Možnost přizpůsobení se velikosti talířů s nastavením průměru
- Vyjímatelný
- Materiál: plast/ušlechtilá ocel (nerez)

	Č. artiklu
RAL 7037 (prachově) šed.	ZTH.0350
Průměr talířů	180 - 320 mm
Výška všech uložených talířů	144 mm
Celková výška	171 mm

Stojánek na kořenky

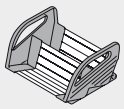

- Stojánek na kořenky
- Protiskluzová pojistka díky flexibilní instalaci na dno
- Vyjímatelný
- Pro všechny velikosti nádobek na koření
- Materiál: plast/ušlechtilá ocel (nerez)

Šířka korpusu KB	Šířka	Č. artiklu
300 mm	212 mm	ZFZ.30G0I
400 mm	312 mm	ZFZ.40G0I
450 mm	362 mm	ZFZ.45G0I
Ušlechtilá ocel (nerez)		

Sada pomůcek do kuchyně



Sada pomůcek do kuchyně, složení:
- 1 x řezačka fólie na ukládání čerstvých potravin
- 1 x řezačka alobalové fólie
- 1 x držák nožů
- 2 x držák talířů
- 2 x držák na kořenky pro šířky korpusu KB 300 mm

	Č. artiklu
Sada pomůcek do kuchyně	ZOU.30U1I

Příčka ke zkrácení



- Příčka ke zkrácení
- Materiál: hliník

Ke zkrácení, 1077 mm	Č. artiklu
Bíl., šed.	Z40H1077A

Přířez

Světlá šířka korpusu LW - 91 mm
Vhodné pro šířku korpusu KB 1200 mm

Koncovka pro příčku

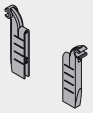

- Upevnění příčného dělicího prvku pro reling
- Spojení příčky s koncovkou pro příčku nasunutím
- Upevnění nasazením a přišroubováním
- Materiál: plast

RAL 7037 (prachově) šed.	Č. artiklu
Plast	Z40H0002.R

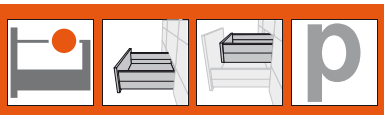

Tyč příčného relingu ke zkrácení



- Tyč příčného relingu pro zkrácení není nastavitelná
- Materiál: hliník

Přířez

Světlá šířka korpusu LW - 68 mm
Vhodné pro šířku korpusu KB 1200 mm

Ke zkrácení, 1094 mm	Č. artiklu
Bíl., šed.	ZRG.1094U

Držák příčného relingu



- Držák příčného relingu pro dvě relingové tyče
- Spojení relingu s koncovkou relingu nasunutím
- Upevnění vložením a přišroubováním
- Materiál: plast

	Č. artiklu
RAL 7037 (prachově) šed.	ZRU.00Z0

Podélné dělení



- Dělicí prvek
- Upevnění nasazením na reling
- Materiál: plast

	Č. artiklu
RAL 7037 (prachově) šed.	ZRU.00F0

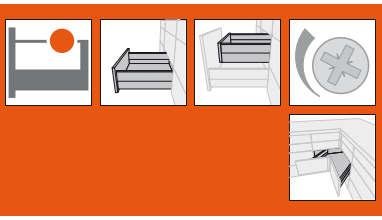

Zásoby/plastové misky/hrnce/pomůcky pro pečení

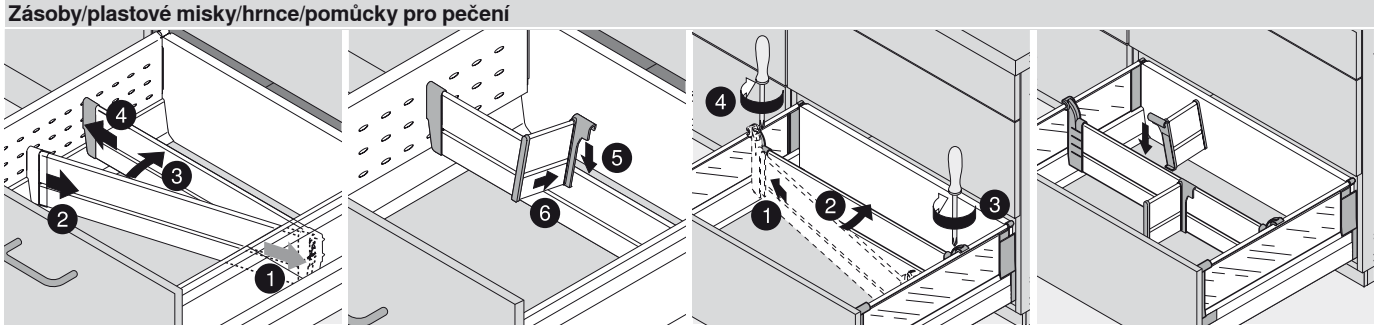

Dvojitý BOXSIDE – Z37H

BOXSIDE sklo – Z36H000G.02

Držák talířů – ZTH.0350

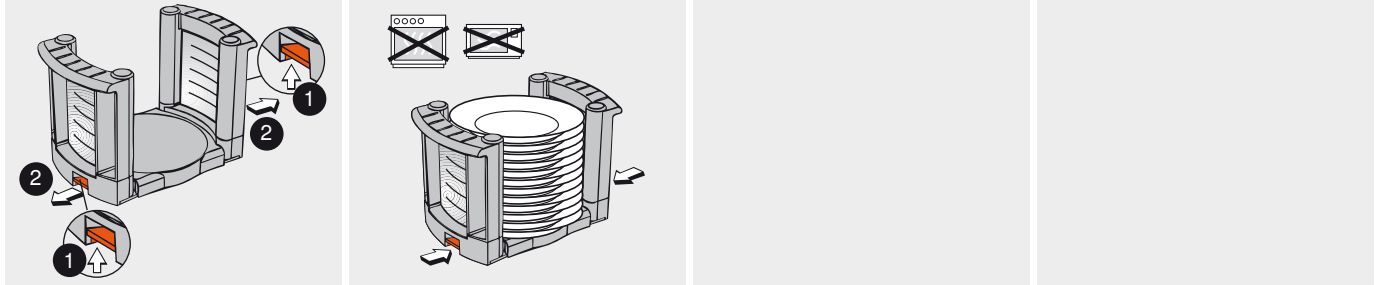

Výsuv pro odpad

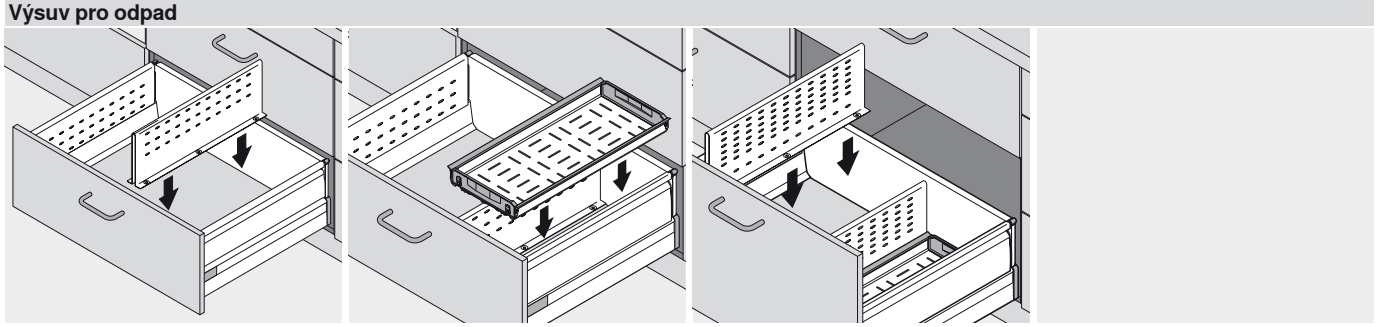

Stojánek na kořenky – ZFZ.xxG01

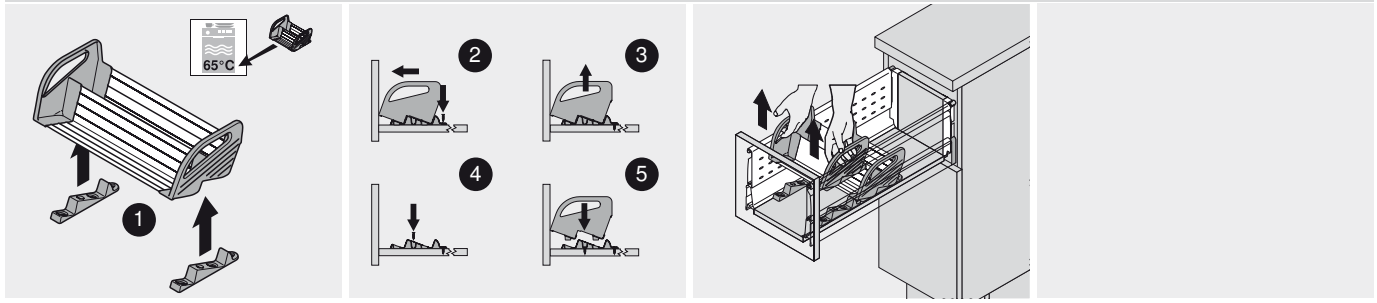

Láhve

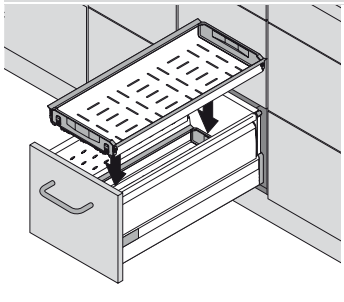

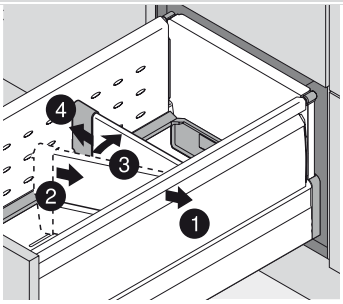

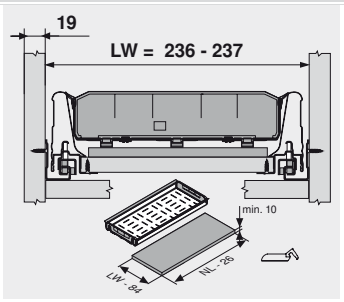

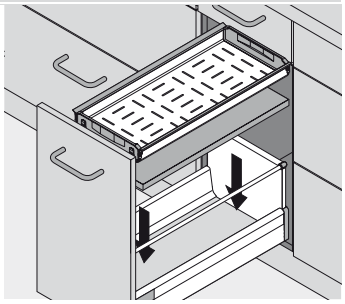

Při síle stěny 19 mm a šířce korpusu 275 mm

Více volnosti uspořádání díky elektrickému způsobu otvírání



Stačí krátce ťuknout na bezúchytkové čílko nebo zlehka zatáhnout za úchytku, a zásuvky i čelní výsuvy se díky elektrickému způsobu otvírají jako mávnutím kouzelného proutku. Jak a na jakém místě se dotknete čílka, přitom nehraje roli. To zajistí více volnosti obsluhy i pohybu a vysoký komfort otvírání pro každou místnost v bytě.

V kombinaci s BLUMOTION pro měkké a tiché zavírání dodáme pohybu obzvláštní kvalitu a novou volnost obsluhy a pohybu.



Pomáhat si můžete rukou, nohou, kolenem nebo bokem: tak snadné je otvírání



Zda spodní nebo horní skříňka – jediný systém rozhýbe bezúchytkové výsuvy a výklopy jako mávnutím kouzelného proutku. Přitom jsou jednotlivé součástky rozvodu kabelů stejné. Pro přívod elektrického proudu stačí jeden napájecí zdroj pro celou kuchyň

Využití
- Zásuvka není pevně spojena s pohonnou servo jednotkou
- Výsuvy TANDEMBOX se dají využívat beze změn

Montáž/zpracování
- Montáž bez nářadí
- Jednoduchý rozvod kabelů
- Vlastní vrtací šablony

SERVO-DRIVE pro TANDEMBOX


Ilustrační fotografie

Standardní korpus	478
Potravinová skříň	486
Sada pro výsuv na odpad	492
Dřezová skříňka	494
Korpus s jedním výsuvným prvkem – horizontální nosník	500
Korpus s jedním výsuvným prvkem – držák servo jednotky nahoře	506

Příslušenství


Ilustrační fotografie

Synchronizační kabel	479
Držák kabelu	479
Stabilizace čel	479

Montáž, demontáž a seřízení


Ilustrační fotografie

Konstrukce nosníku naležato	482
Konstrukce nosníku nastojato	485
Potravinová skříň	491
Dřezová skříňka	498
Horizontální nosník	504
Držák servo jednotky nahoře	510
Montáž – napájecí zdroj firmy Blum 72 W	512
Montáž – rozvod kabelů pro napájecí zdroj firmy Blum, 72 W	513
Montáž a nastavení	515
Demontáž	516

Infobox

Využijte bezplatnou službu **DYNALOG limited** na přiloženém DVD!

- DYNAPLAN – plánování korpusů se zkouškou pro zjištění případné kolize vč. výběru kování
- DYNACAT – elektronický katalog výrobků a export CAD dat (dxf, dwg, igs, sat, x_t, jpg)
- DYNASHOP – funkce nákupního koše a objednávání



Piktogramy

- Artikl pouze na dotázání
- Všeobecné informace
- Příslušenství
- SERVO-DRIVE
- Dřezová skříňka
- Potravinová skříň s dvířky
- Plánování
- Přířez
- Zpracování
- Montáž, demontáž a seřízení

Standardní korpus

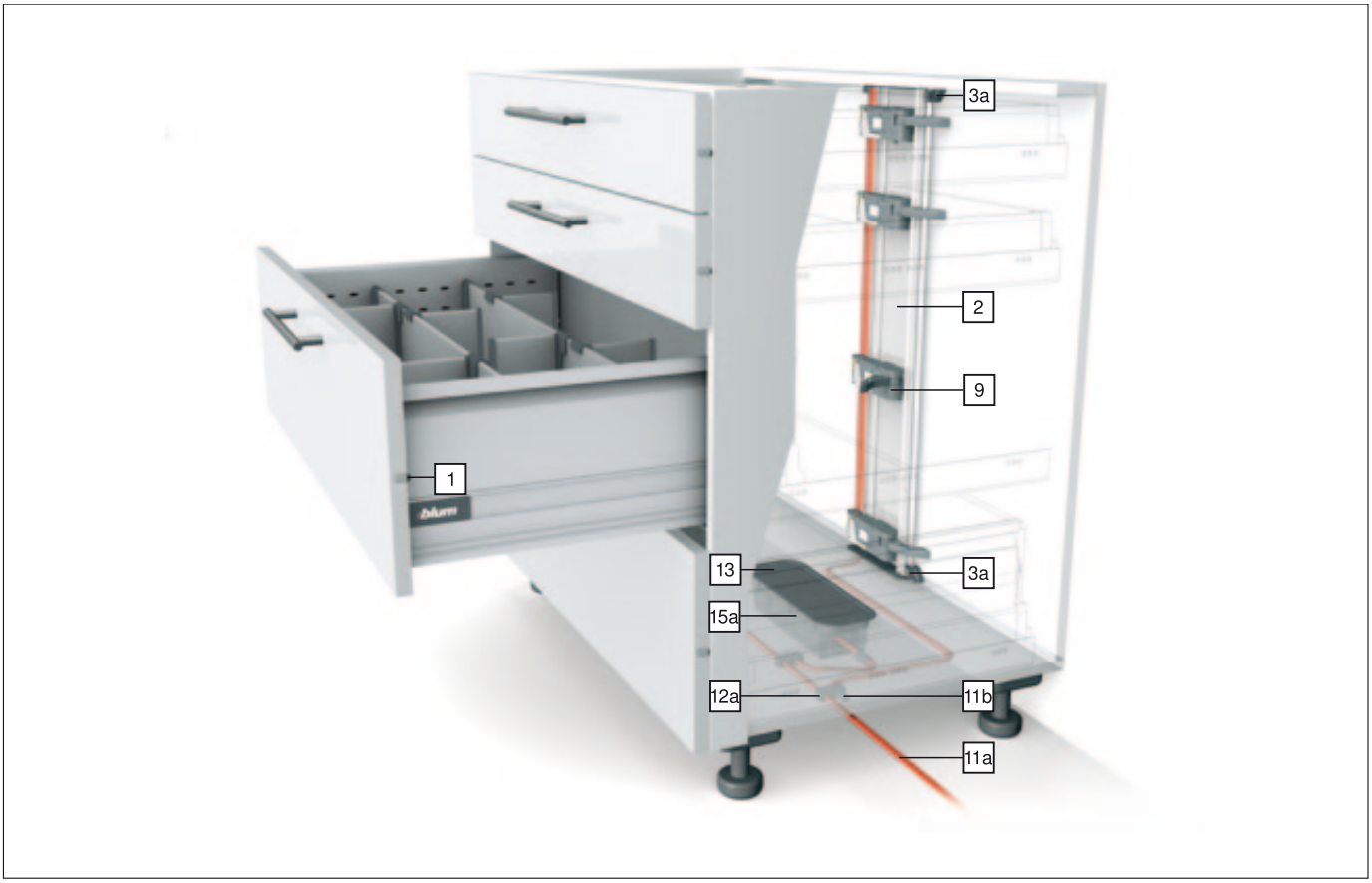

Informace k objednávce

1	Distanční doraz Blum	
	Ø 8 mm	993.0830.01
	Ø 5 mm	993.0530
	Od výšky čela 300 mm použijte 2 kusy	
	Od výšky čela 300 mm použijte 4 kusy	
	U vedení s nosností 65 kg použijte 4 kusy	

2	Nosník	
	Hliník (alu)	
	Délka 650 mm, s kabelem	Z10T650AA
	Délka 700 mm, s kabelem	Z10T700AA
	Délka 710 mm, s kabelem	☎ Z10T710AA
	Délka 750 mm, s kabelem	Z10T750AA
	Délka 800 mm, s kabelem	Z10T800AA
	Ke zkrácení, 1170 mm, bez kabelu	Z10T1170A

Konstrukce nosníku naležato		
3a	**Držák nosníku nahoře/dole**	
	RAL 7037 (prachově) šed.	Z10D01E0
	Plast	

Vlys nastojato – alternativa vůči 3a		
3b	**Držák nosníku dole/vzadu**	
	RAL 7037 (prachově) šed.	Z10D01EA
	Plast	
	Včetně krytky nosníku	

9	Pohonná servo jednotka	
	RAL 7037 šedá	Z10A3000.01

10	Mechanizmus vyhazovače pro dřevěnou zadní stěnu	
	RAL 7037 šedá	Z10A3H00
	Pro šířku korpusu KB 275 - 320 mm v kombinaci s dřevěnou zadní stěnou	

11	Rozvodný kabel a ochranná koncová krytka na kabel	
	Ke zkrácení, 8 m	Z10K800AE
	Použitelný jako rozvodný kabel, kabel nosníku i komunikační kabel	
	Složení:	
11a	Rozvodný kabel	1 x
11b	Ochranná koncová krytka na kabel	5 x

12	Svorka a ochranná koncová krytka na kabel	
	Černá.	Z10V100E
	Složení:	
12a	Svorka	1 x
11b	Ochranná koncová krytka na kabel	2 x

Standardní korpus

Informace k objednávce

13 Napájecí zdroj Blum

72 W

Včetně návodu k obsluze, montážního návodu



Jazyk	Č. artiklu
DE, EN, FR, IT, NL	Z10NE020A
DA, EN, FI, NO, SV	Z10NE020B
EN, EL, HR, SR, SL, TR	Z10NE020C
EN, FR, IT, ES, PT	Z10NE020D
PL, SK, CS, HU	Z10NE020E
BG, ET, LV, LT, RO, RU	Z10NE020F
EN (US, CA), FR, ES	Z10NE020G
ZH, EN	Z10NE020H

Označení jazyků ve smyslu ISO-639

14 Kabel napájecího zdroje



Země	
Evropa	Z10M200E
CH	Z10M200C
US, CA	Z10M200U
JP	Z10M200J
BR	Z10M200S
BR	Z10M200S.01
UK	Z10M200B
DK	Z10M200D
IL	Z10M200I
AU	Z10M200K
CN	Z10M200N
AR	Z10M200A
IN	Z10M200H
CL	Z10M200L
TW	Z10M200T
ZA	Z10M200Z
Evropa, bez konektoru	Z10M200E.OS
US, CA, bez konektoru	Z10M200U.OS

Montáž na dno

15a Držák napájecího zdroje



RAL 7037 (prachově) šed.	Z10NG000
S krytem	
Pro napájecí zdroj firmy Blum 72 W	

Montáž na stěnu – alternativa vůči 15a

15b Držák napájecího zdroje



Bílošedý	Z10NG120
Pro napájecí zdroj firmy Blum 72 W	

p Příslušenství

17 Synchronizační kabel



Délka	
160 cm	Z10K160S
120 cm	Z10K120S
50 cm	Z10K050S
8 cm	Z10K008S
Dvě pohonné servo jednotky, které se mají otevírat současně, musí být propojeny synchronizačním kabelem	

18 Držák kabelu



Bílý	Z10K0009
Například pro zafixování rozvodného kabelu	

19 Stabilizace čel



RAL 7037 šedá	Z96.10E1
Plast	

Pokyny k bokům

Přehled – SERVO-DRIVE pro TANDEMBOX	477	Montáž – napájecí zdroj firmy Blum 72 W	512
		Rozvod kabelů	513
Přehled – TANDEMBOX intivo – základní prvky	295	Seřízení a nastavení	515
		Demontáž	516
Přehled – TANDEMBOX plus – základní prvky	379	Přehled – pomůcky pro zpracování	705
		Další technické informace	804
Plánování – vlys naležato	480		
Plánování – vlys nastojato	483		
Montáž – vlys naležato	482		
Montáž – vlys nastojato	485		

i Infobox

Doporučujeme Vám plánování korpusů s testem pro zjištění případné kolize s DYNAPLAN na přiloženém DVD DYNALOG limited – bezplatně!



Standardní korpus

Plánování – vlys naležato

Rozměry korpusu

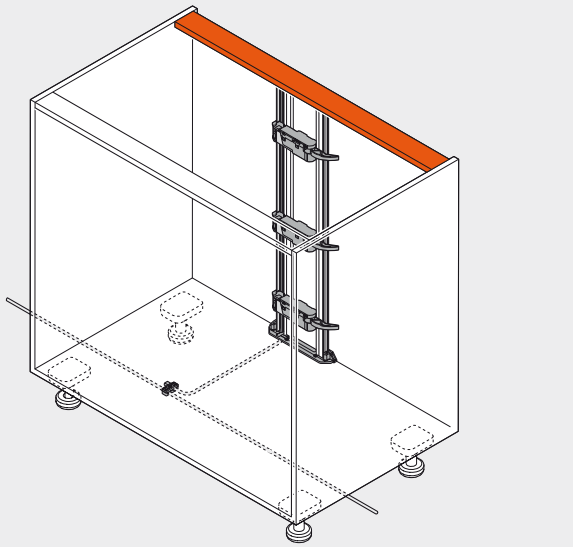

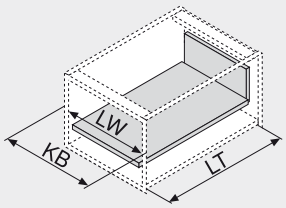

KB Šířka korpusu
LW Světlá šířka korpusu
LT Světlá hloubka korpusu

Rozměry pro vyvrtání otvorů dno/vlys

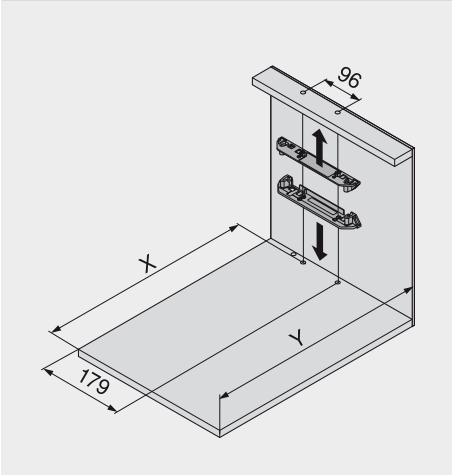

Šířka korpusu KB 275 - 420 mm

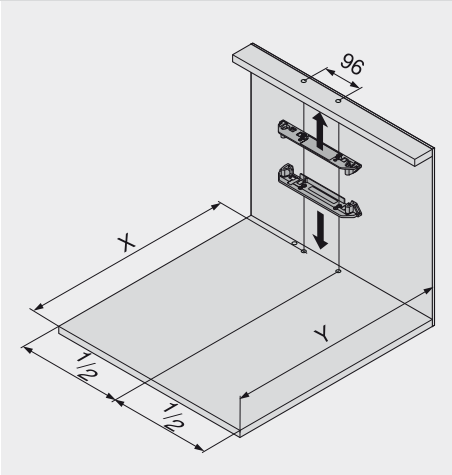

Šířka korpusu KB od 420 mm

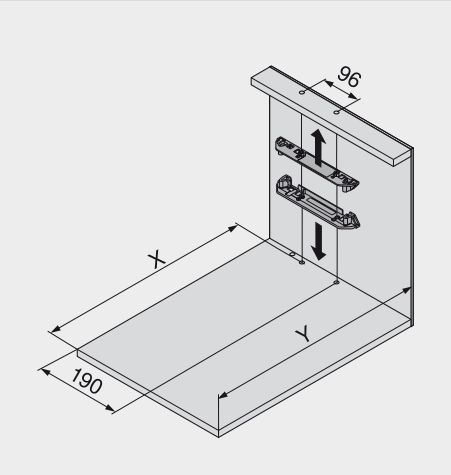

Bočnice N s ocelovou zadní stěnou pro šířku korpusu KB 320 - 420 mm

NL Jmenovitá délka
X Pozice pro vyvrtání otvortů
Y Minimální potřebný prostor

Potřebný prostor a montážní pozice pro vyvrtání otvorů pro všechny konstrukční situace

Záda	X (mm)	Y (mm)
Ocelová záda	NL + 2	min. LT = NL + 16
Dřevěná záda	NL + 19	min. LT = NL + 33

S danou montážní pozicí držáku servo pohonu se dají otvírat tahem i stiskem jak výsuvné prvky s vloženými čílky, tak i výsuvy s naloženými čely.

Minimální potřebný prostor a montážní pozice pro vyvrtání otvorů

Záda	X (mm)	Y (mm)
Ocelová záda	NL - 1	min. LT = NL + 13
Dřevěná záda	NL + 16	min. LT = NL + 30

SERVO-DRIVE můžete využít rovněž v případě, že máte k dispozici jen málo místa. S touto montážní pozicí nosníku se však výsuvné prvky s vloženými čílky dají otvírat pouze tahem (ne stiskem).

Standardní korpus

Plánování – vlys naležato

Schéma vyvrtání otvorů pro dno

Rozvod kabelů spodem

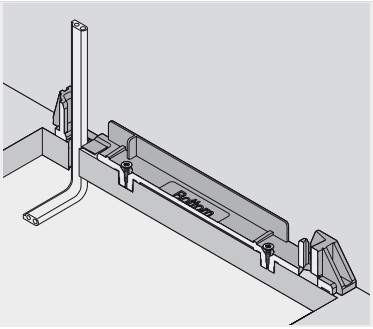

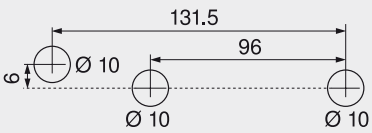

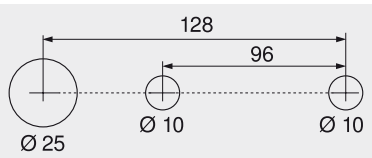

Alternativní schéma vyvrtání otvorů pro PRO-CENTER a MINIPRESS

Rozvod kabelů zadem

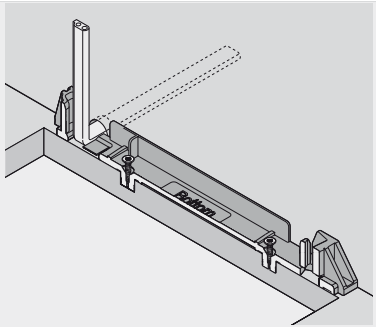

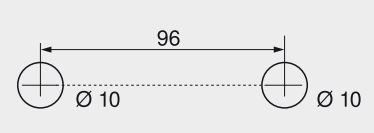

Zpracování čela – pozice distančního dorazu Blum

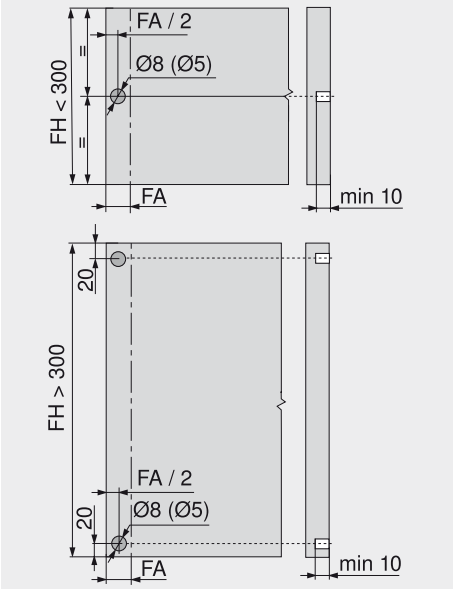

Distanční doraz Blum zajišťuje potřebný prostor pro spuštění v hodnotě 2 mm. V případě využití vodicího systému s nosností 65 kg namontujte 4 distanční dorazy Blum. Pro optimální funkci spuštění v případě výšky čela FH > 300 mm využijte stabilizaci čela

FA Přesah čela
FH Výška čela

Pokyny k bokům

Montáž – vlys naležato	482	Rozvod kabelů	513
Montáž – napájecí zdroj firmy Blum 72 W	512	Seřízení a nastavení	515

Přířez nosníku

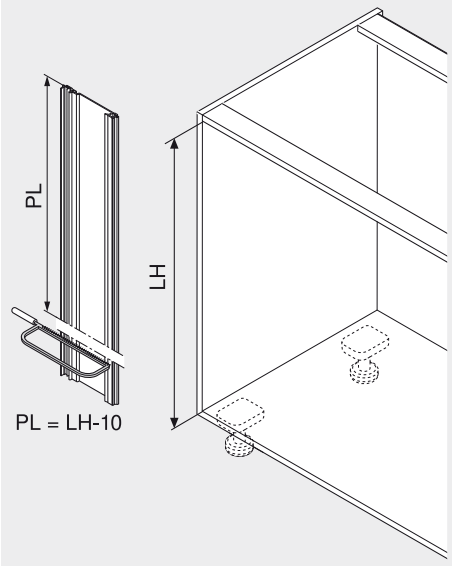

LH Světlá výška korpusu
PL Délka nosníku

Pozice – servo pohonu

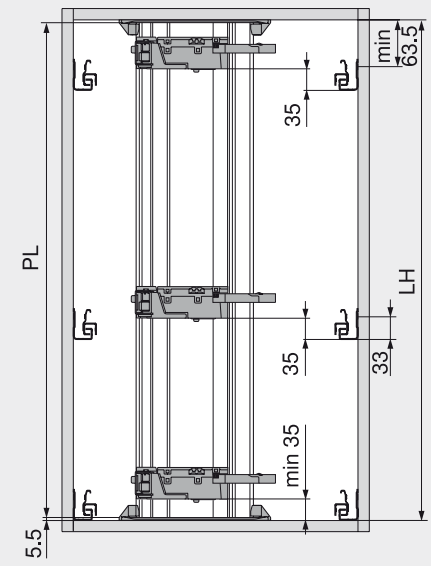

Všechny výšky zadních stěn kromě výšky N

LH Světlá výška korpusu
PL Délka nosníku
KB Šířka korpusu

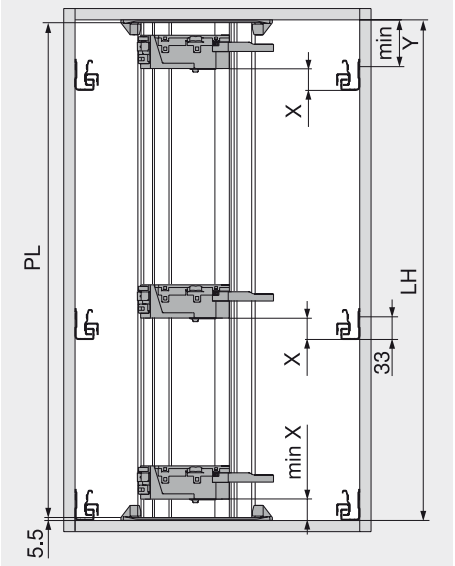

Výška zadní stěny N

Šířka korpusu KB	< 320 mm		> 320 mm	
Výška zadní stěny N	X (mm)	Y (mm)	X (mm)	Y (mm)
Ocelová záda	27.5	48.5	27.5	48.5
Dřevěná záda	35.5	55.5	27.5	48.5

Standardní korpus

Kabel nosníku

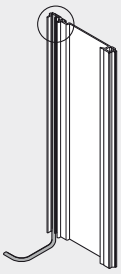

Osazení nosníku

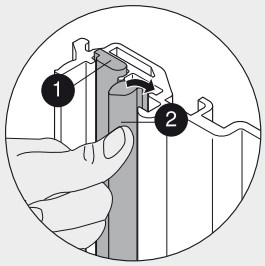

1 Kabel nosníku
2 Komunikační kabel

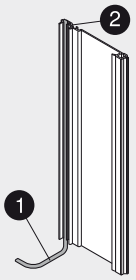

Nosník s oběma kabely

Pohonná servo jednotka

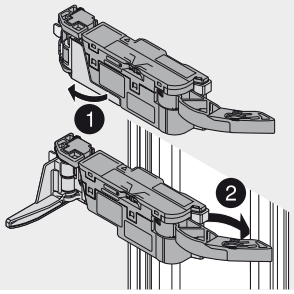

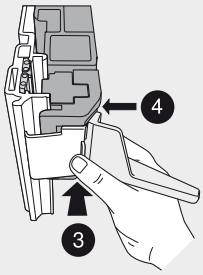

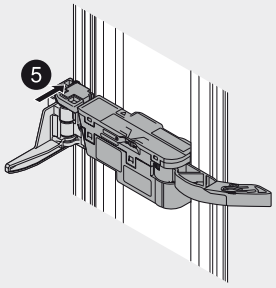

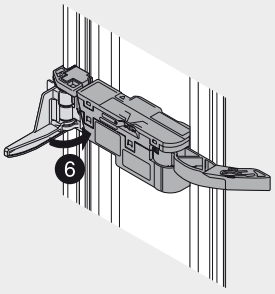

Montáž

Nosník



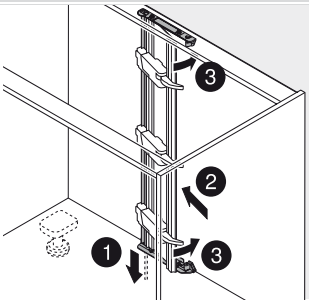

Montáž

Distanční doraz Blum

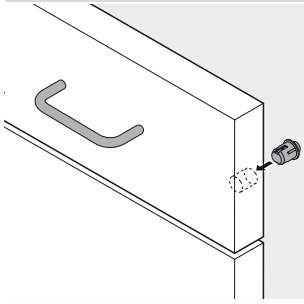

Využití distančního dorazu firmy Blum (bez klížení či lepení)

Standardní korpus

Plánování – vlys nastojato

Rozměry korpusu

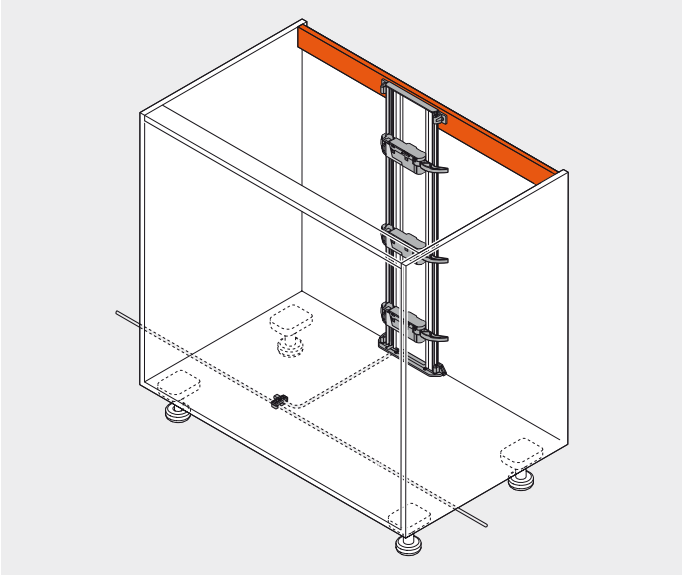

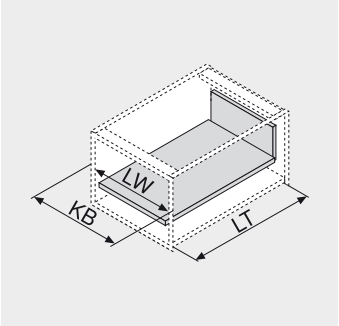

KB Šířka korpusu
LW Světlá šířka korpusu
LT Světlá hloubka korpusu

Rozměry pro vyvrtání otvorů dno/vlys

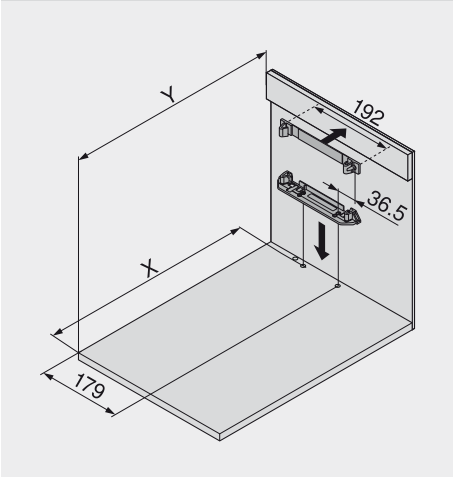

Šířka korpusu KB 275 - 420 mm
NL Jmenovitá délka
X Pozice pro vyvrtání otvorů
Y Minimální potřebný prostor

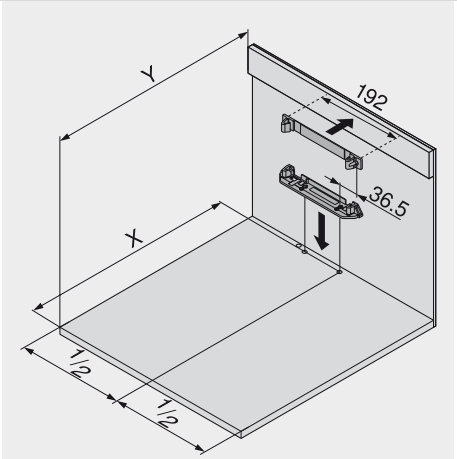

Šířka korpusu KB od 420 mm

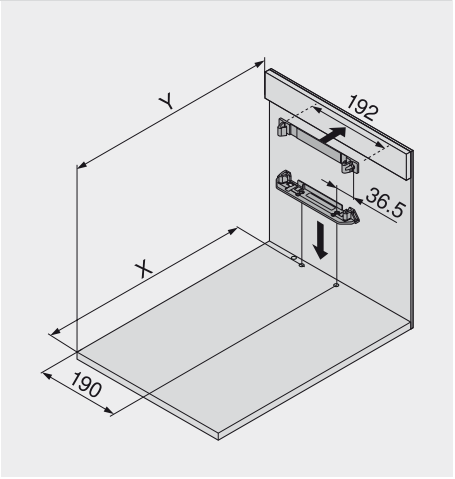

Bočnice N s ocelovou zadní stěnou pro šířku korpusu KB 320 - 420 mm

Potřebný prostor a montážní pozice pro vyvrtání otvorů pro všechny konstrukční situace

Záda	X (mm)	Y (mm)
Ocelová záda	NL + 2	LT = NL + 17
Dřevěná záda	NL + 19	LT = NL + 34

S danou montážní pozicí držáku servo pohonu se dají otvírat tahem i stiskem jak výsuvné prvky s vloženými čílky, tak i výsuvy s naloženými čely.

Minimální potřebný prostor a montážní pozice pro vyvrtání otvorů

Záda	X (mm)	Y (mm)
Ocelová záda	NL - 1	LT = NL + 14
Dřevěná záda	NL + 16	LT = NL + 31

SERVO-DRIVE můžete využít rovněž v případě, že máte k dispozici jen málo místa. S touto montážní pozicí nosníku se však výsuvné prvky s vloženými čílky dají otvírat pouze tahem (ne stiskem).



Standardní korpus

Plánování – vlys nastojato

Schéma vyvrtání otvorů pro dno

Rozvod kabelů spodem

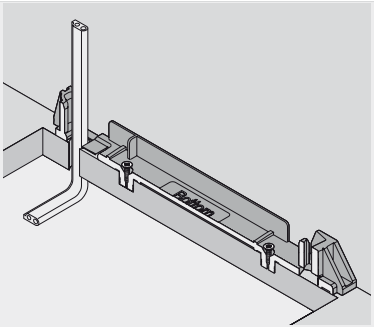

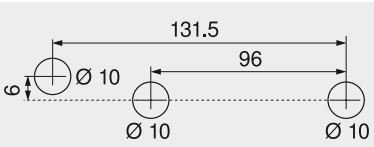

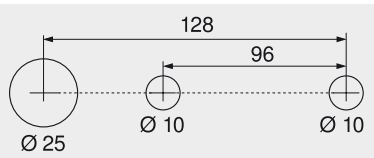

Rozvod kabelů zadem

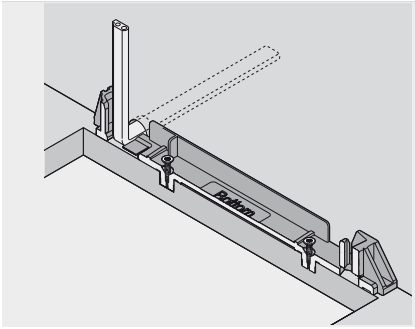

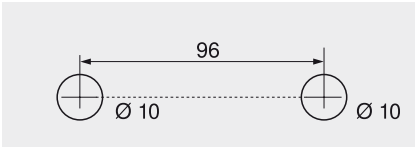

Alternativní schéma vyvrtání otvorů pro PRO-CENTER a MINIPRESS

Zpracování čela – pozice distančního dorazu Blum

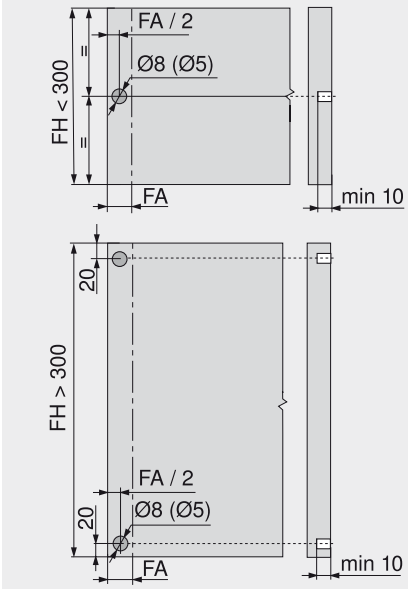

Distanční doraz Blum zajišťuje potřebný prostor pro spuštění v hodnotě 2 mm. V případě využití vodicího systému s nosností 65 kg namontujte 4 distanční dorazy Blum. Pro optimální funkci spuštění v případě výšky čela FH > 300 mm využijte stabilizaci čela

FA Přesah čela
FH Výška čela

Pokyny k bokům

Montáž – vlys nastojato	485	Rozvod kabelů	513
Montáž – napájecí zdroj firmy Blum 72 W	512	Seřízení a nastavení	515

Přířez nosníku

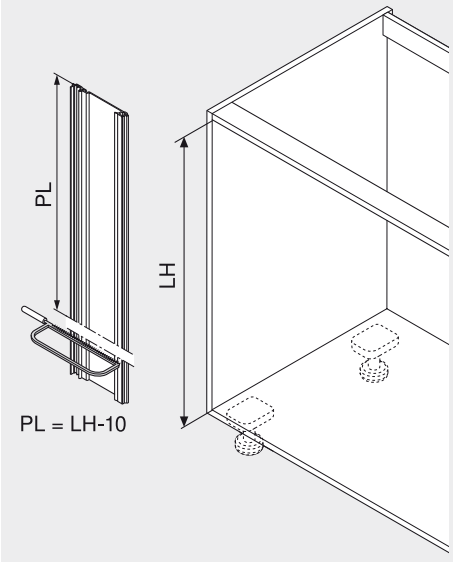

LH Světlá výška korpusu
PL Délka nosníku

Pozice – servo pohonu

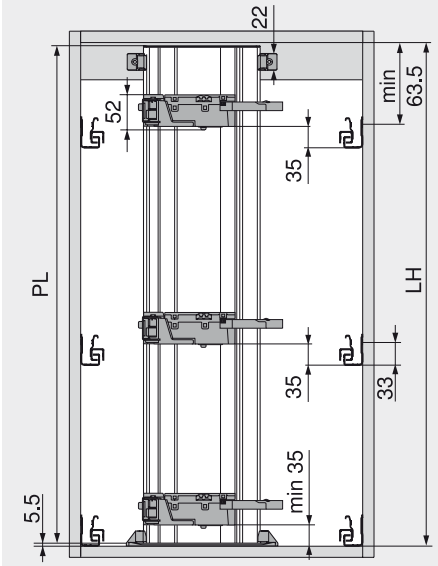

Všechny výšky zadních stěn kromě výšky N
LH Světlá výška korpusu
PL Délka nosníku
KB Šířka korpusu

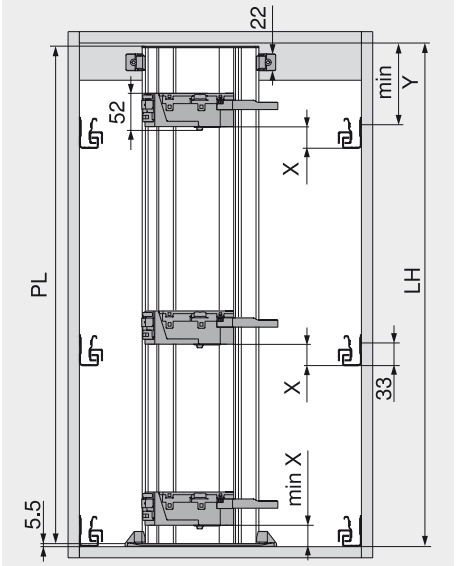

Výška zadní stěny N

Šířka korpusu KB	< 320 mm		> 320 mm	
Výška zadní stěny N	X (mm)	Y (mm)	X (mm)	Y (mm)
Ocelová záda	27.5	48.5	27.5	48.5
Dřevěná záda	35.5	55.5	27.5	48.5

Standardní korpus

Kabel nosníku

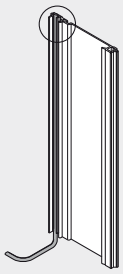

Osazení nosníku

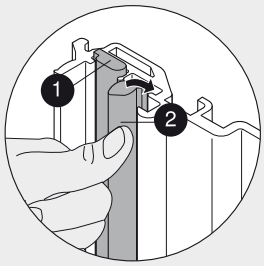

1 Kabel nosníku
2 Komunikační kabel

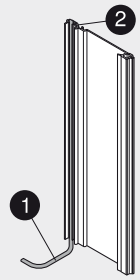

Nosník s oběma kabely

Pohonná servo jednotka

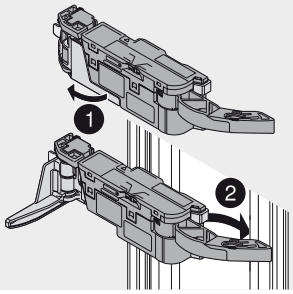

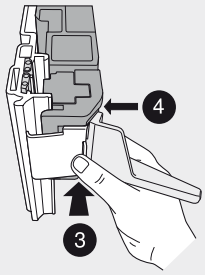

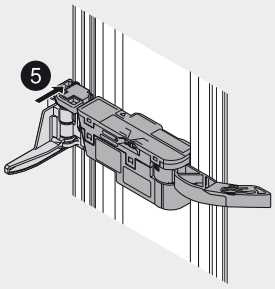

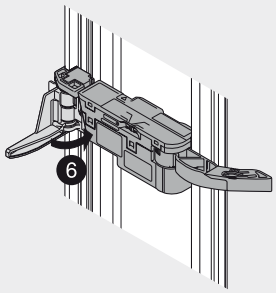

Montáž

Nosník

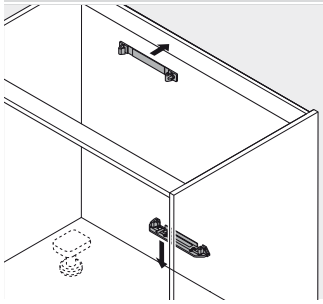

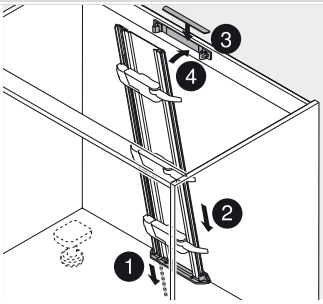

Montáž

Distanční doraz Blum

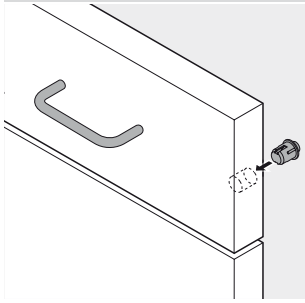

Využití distančního dorazu firmy Blum (bez klížení či lepení)



Potravinová skříň

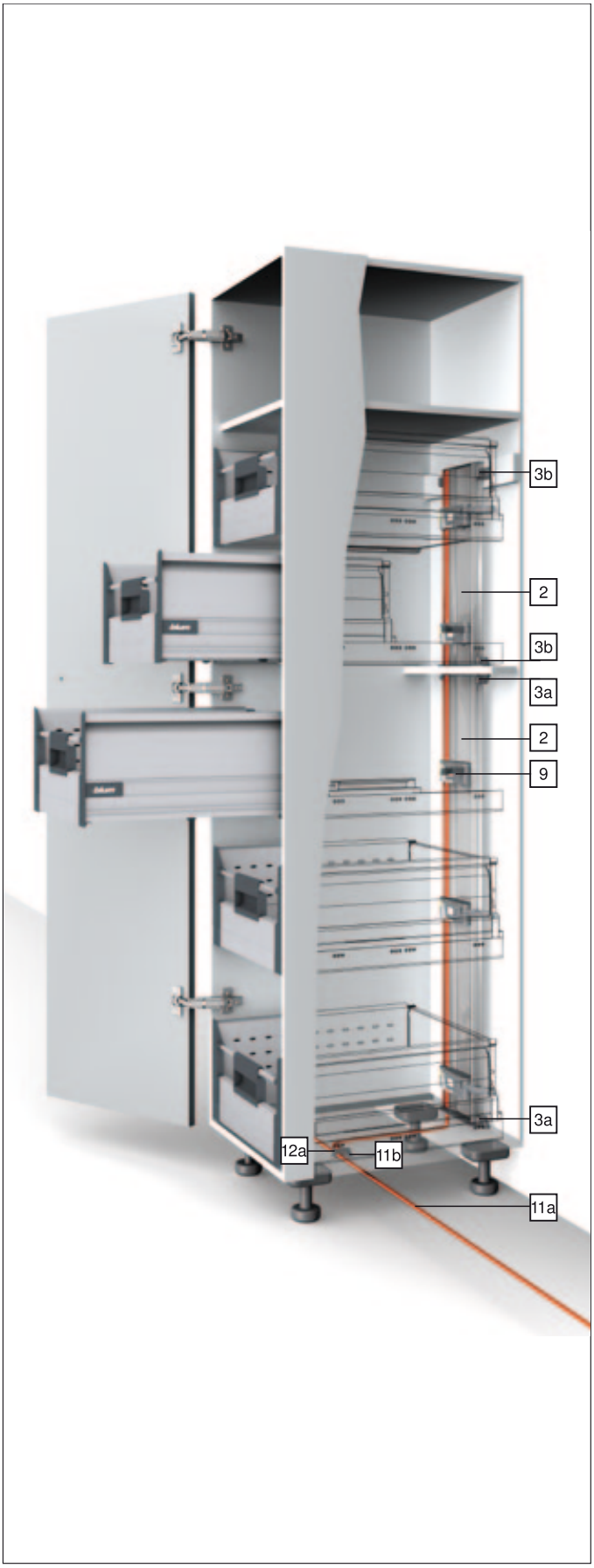

Informace k objednávce

2	**Nosník**	
	Hliník (alu)	
	Délka 650 mm, s kabelem	Z10T650AA
	Délka 700 mm, s kabelem	Z10T700AA
	Délka 710 mm, s kabelem	☎ Z10T710AA
	Délka 750 mm, s kabelem	Z10T750AA
	Délka 800 mm, s kabelem	Z10T800AA
	Ke zkrácení, 1170 mm, bez kabelu	Z10T1170A

	Konstrukce nosníku naležato	
3a	**Držák nosníku nahoře/dole**	
	RAL 7037 (prachově) šed.	Z10D01E0
	Plast	

	Vlys nastojato – alternativa vůči 3a	
3b	**Držák nosníku dole/vzadu**	
	RAL 7037 (prachově) šed.	Z10D01EA
	Plast	
	Včetně krytky nosníku	

9	**Pohonná servo jednotka**	
	RAL 7037 šedá	Z10A3000.01

11	**Rozvodný kabel a ochranná koncová krytka na kabel**	
	Ke zkrácení, 8 m	Z10K800AE
	Použitelný jako rozvodný kabel, kabel nosníku i komunikační kabel	
	Složení:	
11a	Rozvodný kabel	1 x
11b	Ochranná koncová krytka na kabel	5 x

12	**Svorka a ochranná koncová krytka na kabel**	
	Čern.	Z10V100E
	Složení:	
12a	Svorka	1 x
11b	Ochranná koncová krytka na kabel	2 x

Potravinová skříň

Informace k objednávce

13 Napájecí zdroj Blum

72 W

Včetně návodu k obsluze, montážního návodu



Jazyk	Č. artiklu
DE, EN, FR, IT, NL	Z10NE020A
DA, EN, FI, NO, SV	Z10NE020B
EN, EL, HR, SR, SL, TR	Z10NE020C
EN, FR, IT, ES, PT	Z10NE020D
PL, SK, CS, HU	Z10NE020E
BG, ET, LV, LT, RO, RU	Z10NE020F
EN (US, CA), FR, ES	Z10NE020G
ZH, EN	Z10NE020H

Označení jazyků ve smyslu ISO-639

14 Kabel napájecího zdroje



Země	
Evropa	Z10M200E
CH	Z10M200C
US, CA	Z10M200U
JP	Z10M200J
BR	Z10M200S
BR	Z10M200S.01
UK	Z10M200B
DK	Z10M200D
IL	Z10M200I
AU	Z10M200K
CN	Z10M200N
AR	Z10M200A
IN	Z10M200H
CL	Z10M200L
TW	Z10M200T
ZA	Z10M200Z
Evropa, bez konektoru	Z10M200E.OS
US, CA, bez konektoru	Z10M200U.OS

Montáž na dno

15a Držák napájecího zdroje



RAL 7037 (prachově) šed.	Z10NG000
S krytem	
Pro napájecí zdroj firmy Blum 72 W	

Montáž na stěnu – alternativa vůči 15a

15b Držák napájecího zdroje



Bílošedý	Z10NG120
Pro napájecí zdroj firmy Blum 72 W	

p Příslušenství

18 Držák kabelu



Bílý	Z10K0009
Například pro zafixování rozvodného kabelu	

Pokyny k bokům

Přehled – SERVO-DRIVE pro TANDEMBOX	477	Seřízení a nastavení	515
		Demontáž	516
Přehled – TANDEMBOX intivo – základní prvky	295	Přehled – pomůcky pro zpracování	705
		Další technické informace	804
Přehled – TANDEMBOX plus – základní prvky	379		
Plánování	488		
Montáž	491		
Montáž – napájecí zdroj firmy Blum 72 W	512		
Rozvod kabelů	513		

i Infobox

Doporučujeme Vám plánování korpusů s testem pro zjištění případné kolize s DYNAPLAN na přiloženém DVD DYNALOG limited – bezplatně!

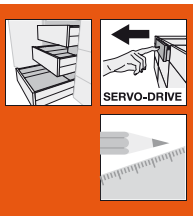

Potravinová skříň

Plánování – nosník nahoře

Rozměry korpusu

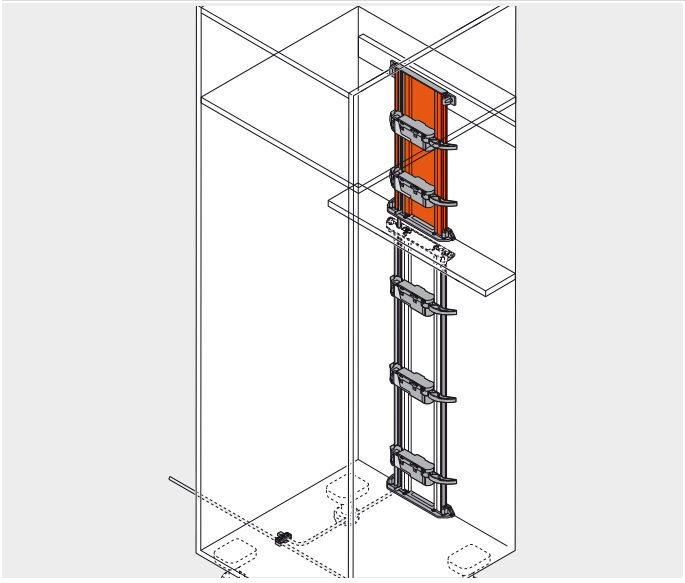

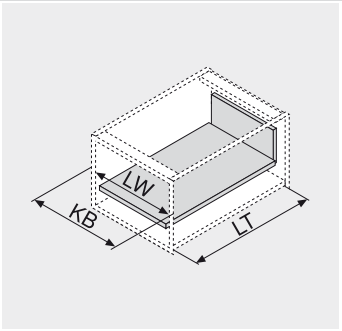

KB Šířka korpusu
LW Světlá šířka korpusu
LT Světlá hloubka korpusu

Rozměry pro vyvrtání otvorů dno/vlys

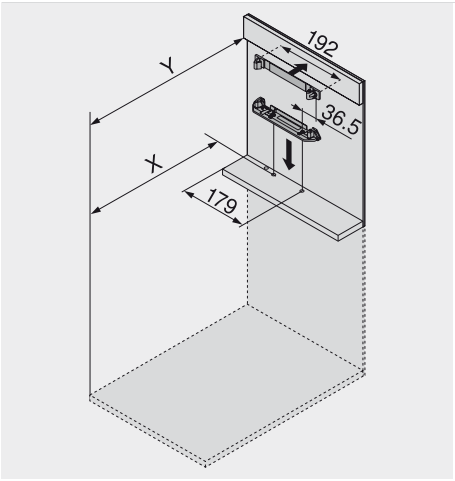

Šířka korpusu KB 275 - 420 mm

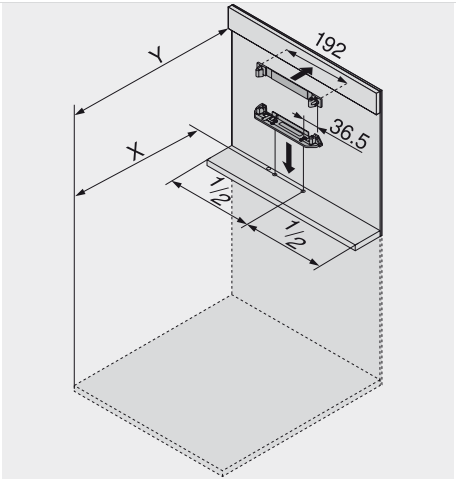

Šířka korpusu KB od 420 mm

NL Jmenovitá délka
X Pozice pro vyvrtání otvortů
Y Minimální potřebný prostor

Potřebný prostor a montážní pozice pro vyvrtání otvorů pro všechny konstrukční situace

Záda	X (mm)	Y (mm)
Ocelová záda	NL + 2	LT = NL + 17
Dřevěná záda	NL + 19	LT = NL + 34

S danou montážní pozicí držáku servo pohonu se dají otvírat tahem i stiskem jak výsuvné prvky s vloženými čílky, tak i výsuvy s naloženými čely.

Minimální potřebný prostor a montážní pozice pro vyvrtání otvorů

Záda	X (mm)	Y (mm)
Ocelová záda	NL - 1	LT = NL + 14
Dřevěná záda	NL + 16	LT = NL + 31

SERVO-DRIVE můžete využít rovněž v případě, že máte k dispozici jen málo místa. S touto montážní pozicí nosníku se však výsuvné prvky s vloženými čílky dají otvírat pouze tahem (ne stiskem).

Potravinová skříň

Plánování – nosník dole

Rozměry korpusu

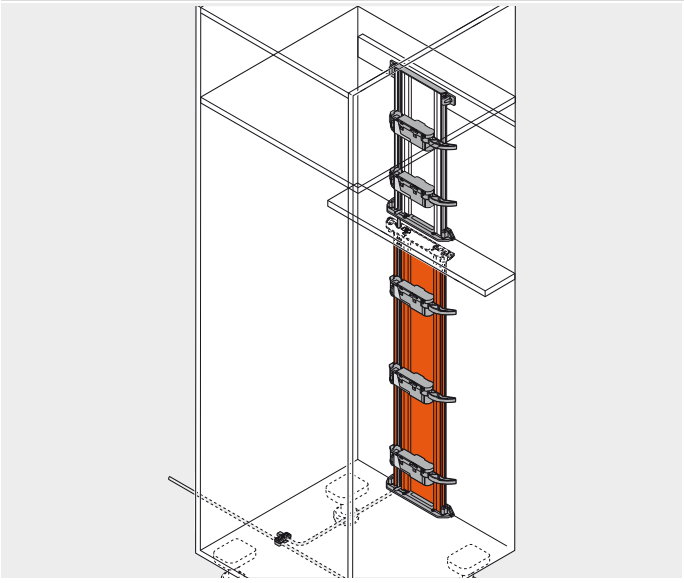

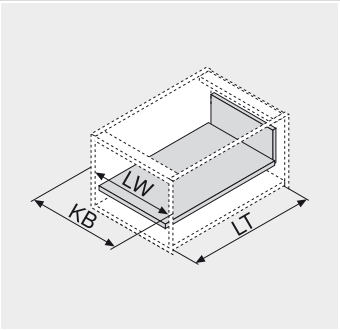

KB Šířka korpusu
LW Světlá šířka korpusu
LT Světlá hloubka korpusu

Rozměry pro vyvrtání otvorů dno/vlys

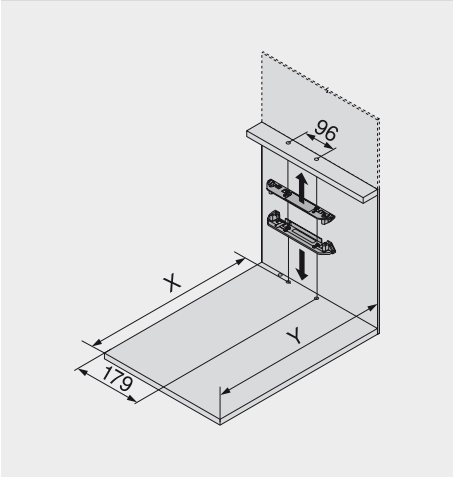

Šířka korpusu KB 275 - 420 mm

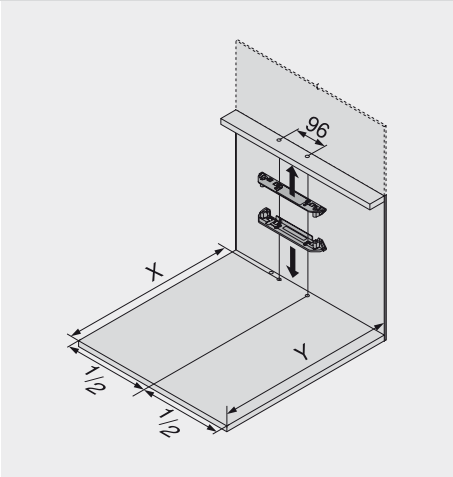

Šířka korpusu KB od 420 mm

NL Jmenovitá délka
X Pozice pro vyvrtání otvortů
Y Minimální potřebný prostor

Potřebný prostor a montážní pozice pro vyvrtání otvorů pro všechny konstrukční situace

Záda	X (mm)	Y (mm)
Ocelová záda	NL + 2	min. LT = NL + 16
Dřevěná záda	NL + 19	min. LT = NL + 33

S danou montážní pozicí držáku servo pohonu se dají otvírat tahem i stiskem jak výsuvné prvky s vloženými čílky, tak i výsuvy s naloženými čely.

Minimální potřebný prostor a montážní pozice pro vyvrtání otvorů

Záda	X (mm)	Y (mm)
Ocelová záda	NL - 1	min. LT = NL + 13
Dřevěná záda	NL + 16	min. LT = NL + 30

SERVO-DRIVE můžete využít rovněž v případě, že máte k dispozici jen málo místa. S touto montážní pozicí nosníku se však výsuvné prvky s vloženými čílky dají otvírat pouze tahem (ne stiskem).

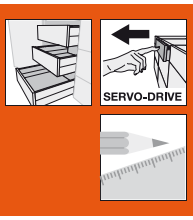

Potravinová skříň

Plánování

Schéma vyvrtání otvorů pro dno

Rozvod kabelů spodem

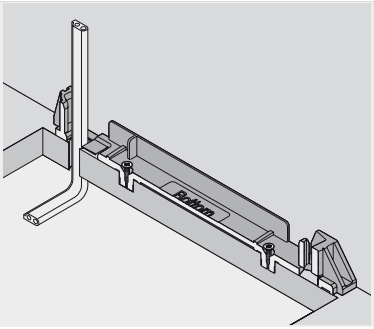

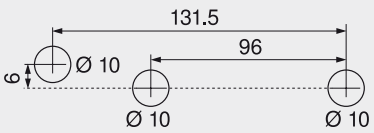

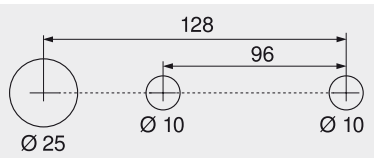

Rozvod kabelů zadem

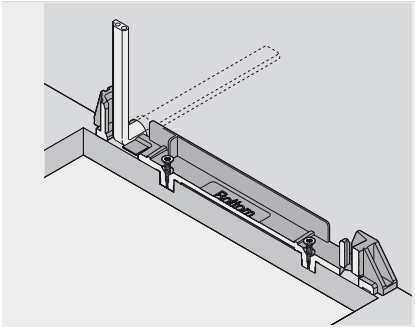

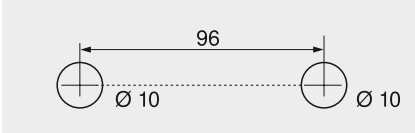

Alternativní schéma vyvrtání otvorů pro PRO-CENTER a MINIPRESS

Pozice – servo pohonu

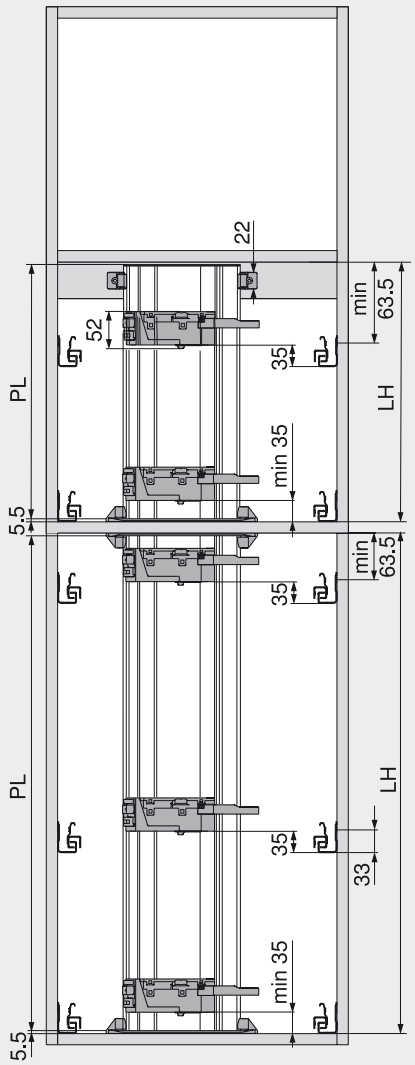

Všechny výšky zadních stěn kromě výšky N
LH Světlá výška korpusu
PL Délka nosníku
KB Šířka korpusu

Pokyny k bokům

Montáž	491	Rozvod kabelů	513
Montáž – napájecí zdroj firmy Blum 72 W	512	Seřízení a nastavení	515

Přířez nosníku

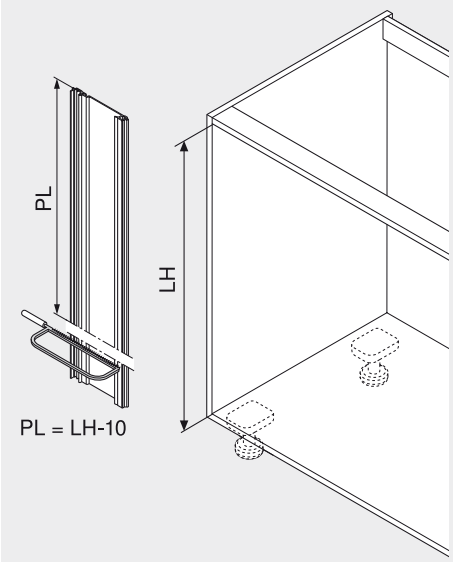

LH Světlá výška korpusu
PL Délka nosníku

Potravinová skříň

Kabel nosníku

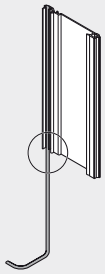

Předmontovaný kabel nosníku z obou nosníků sundejte a do horního nosníku vložte nový, dlouhý kabel nosníku

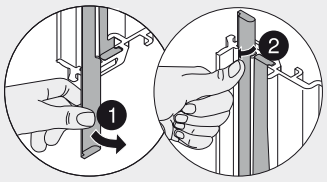

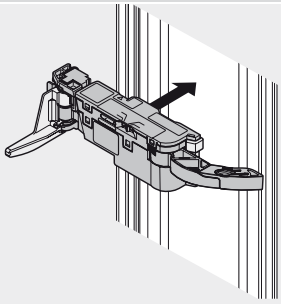

Montáž servo jednotky na horní nosník

Nosník

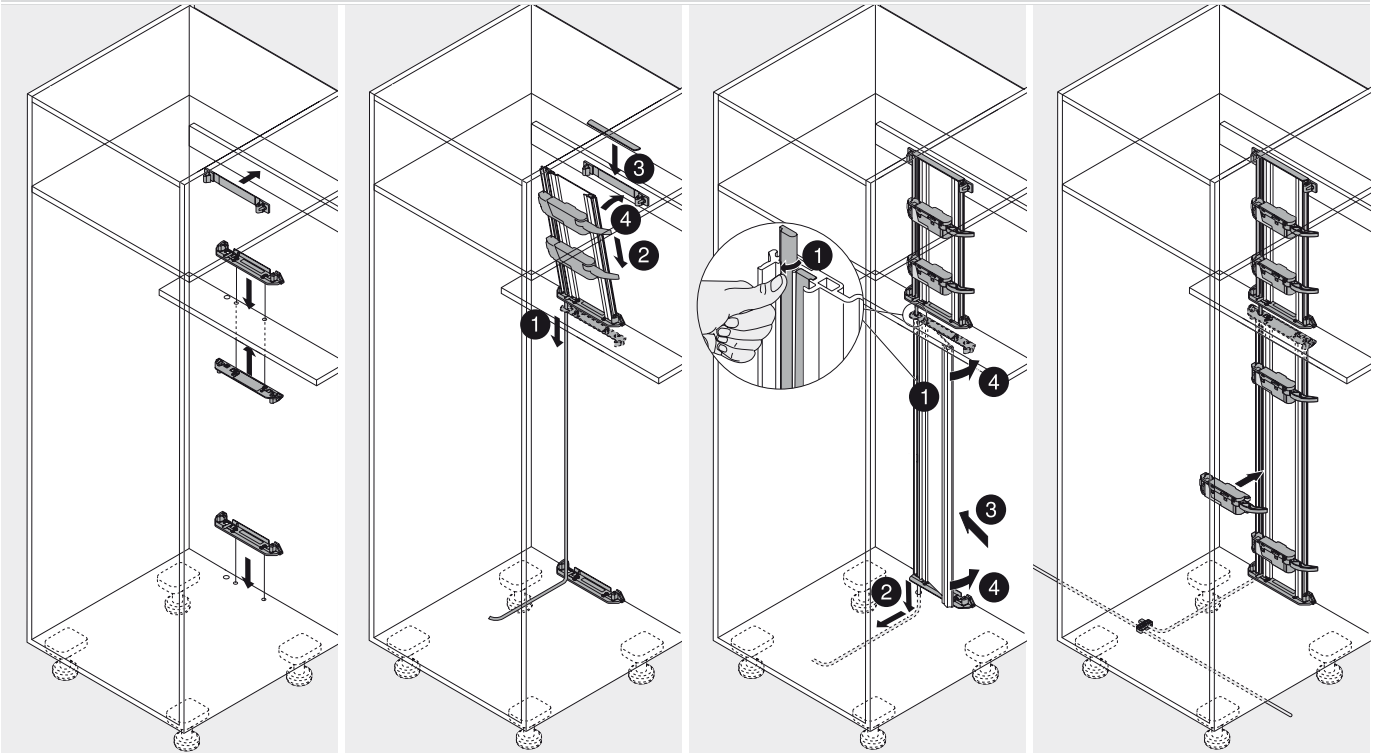

Montáž

Sada pro výsuv na odpad

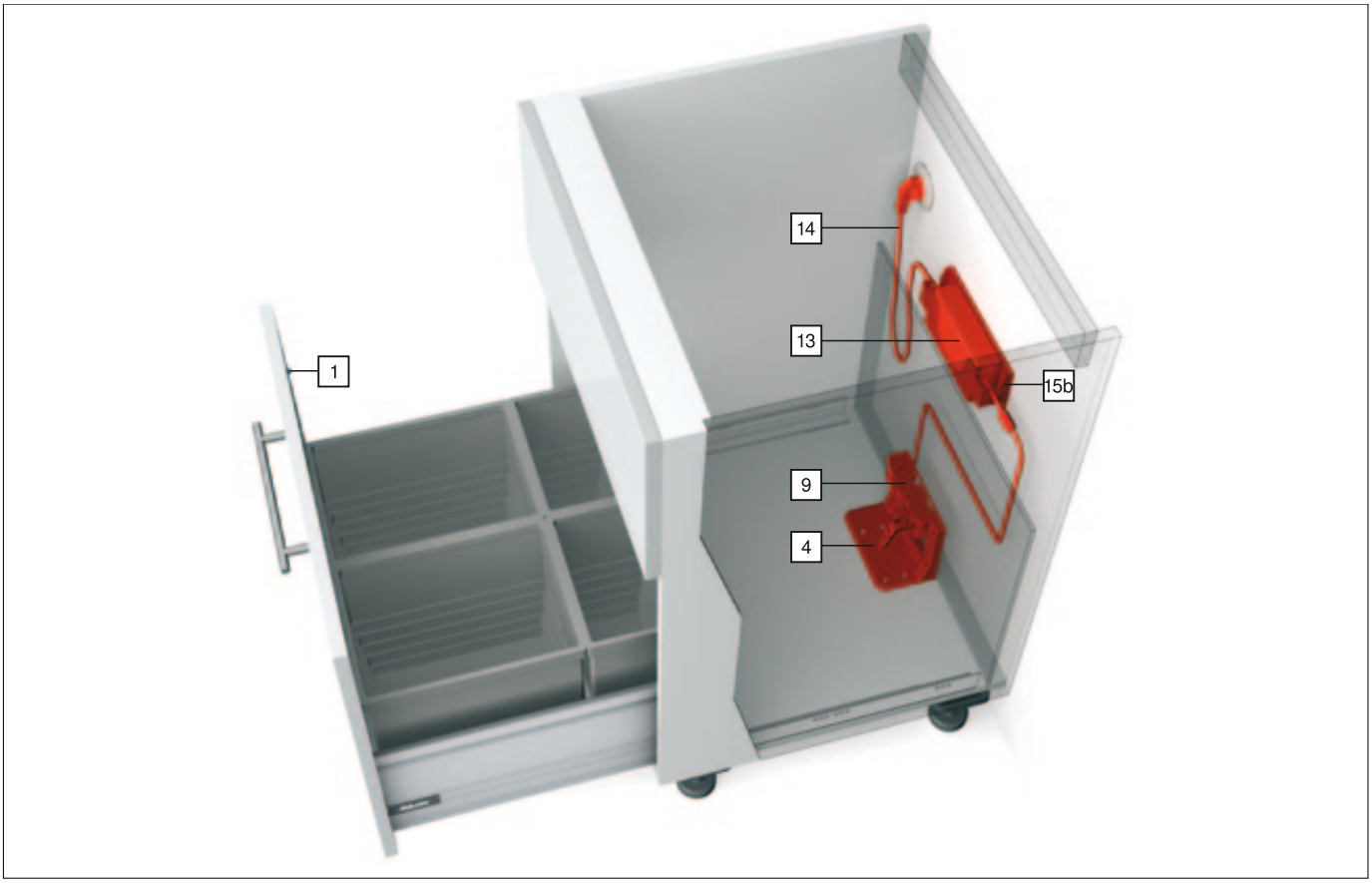

Informace k objednávce

16	Sada pro výsuv na odpad	
	Země	
	Europa (AT, DE, BE, NL, LU, FR, ES, PT, IT)	Z10NE05EA15
	Europa (FI, NO, SE, IS, MT)	Z10NE05EB15
	Europa (SI, HR, BA, CS, AL, MK, GR, PL, CZ, SK, HU)	Z10NE05EC15
	CH, LI	Z10NE05C.15
	DK	Z10NE05D.15

SERVO-DRIVE se osvědčí zejména ve chvíli, kdy je třeba pohodlně a rychle zlikvidovat odpadky. Protože když zrovna držíte v ruce kuchyňské odpadky, je nanejvýš praktické otevřít si výsuv pro odpad bokem, kolenem nebo nohou.

Všechno v jedné sadě
Sada obsahuje všechny komponenty SERVO-DRIVE, včetně montážního návodu, které jsou nezbytné pro vybavení výsuvu pro odpad SERVO-DRIVE. Obsah sady je přizpůsoben podle toho, co je vždy v dané zemi specifické.

Složení:

1	Distanční doraz Blum		
	Ø 8 mm	4 x	993.0830.01
	Ø 5 mm	4 x	993.0530
	Od výšky čela 300 mm použijte 2 kusy		
	Od výšky čela 300 mm použijte 4 kusy		
	U vedení s nosností 65 kg použijte 4 kusy		

4	Držák servo jednotky zdvojený		
	RAL 7037 (prachově) šedý/pozinkovaný	1 x	Z10D7201
	Plast		

9	Pohonná servo jednotka		
	RAL 7037 šedá	1 x	Z10A3000.01

13	Napájecí zdroj Blum		
	72 W	1 x	Z10NE020

Sada pro výsuv na odpad

Informace k objednávce

14	**Kabel napájecího zdroje**		
	Specifický pro danou zemi	1 x	Z10M200x
15b	**Držák napájecího zdroje**		
	Bílošedý	1 x	Z10NG120
18	**Držák kabelu**		
	Bílý	4 x	Z10K0009
	Například pro zafixování rozvodného kabelu		
-	**Návod k obsluze a formulář náhradních dílů**		
	V jazyce dané země		-
-	**Vrtací šablona z běžného kartonu s návodem k montáži**		
	V jazyce dané země		-

TANDEMBOX

Pokyny k bokům

Přehled – SERVO-DRIVE pro TANDEMBOX	477	Seřízení a nastavení	515
		Demontáž	516
Přehled – TANDEMBOX intivo – základní prvky	295	Přehled – pomůcky pro zpracování	705
		Další technické informace	804
Přehled – TANDEMBOX plus – základní prvky	379		
Plánování	496		
Montáž	498		
Montáž – napájecí zdroj firmy Blum 72 W	512		
Rozvod kabelů	514		

Infobox

Doporučujeme Vám plánování korpusů s testem pro zjištění případné kolize s DYNAPLAN na přiloženém DVD DYNALOG limited – bezplatně!

Dřezová skříňka

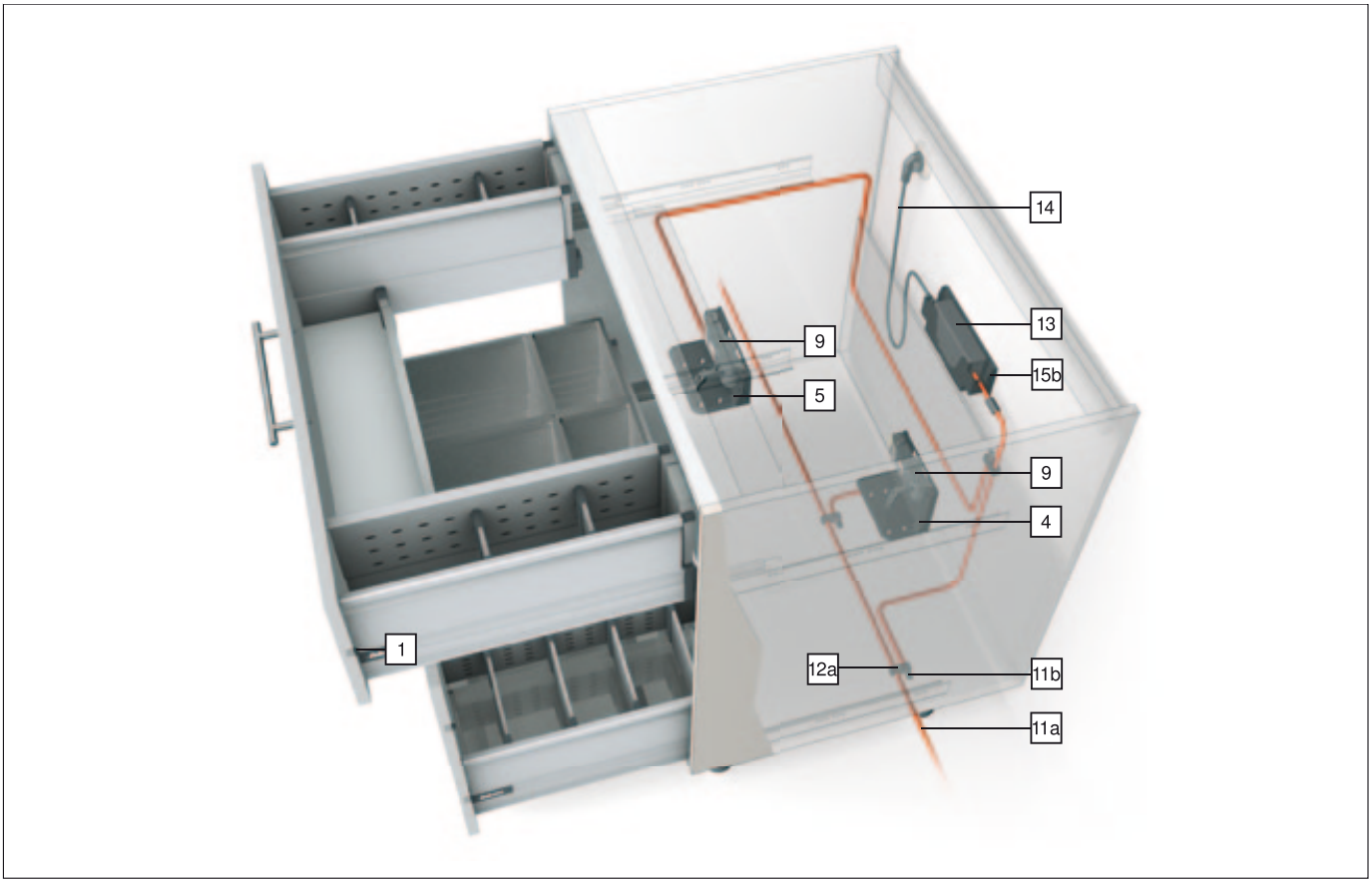

Informace k objednávce

1	**Distanční doraz Blum**	
	Ø 8 mm	993.0830.01
	Ø 5 mm	993.0530
	Od výšky čela 300 mm použijte 2 kusy	
	Od výšky čela 300 mm použijte 4 kusy	
	U vedení s nosností 65 kg použijte 4 kusy	

4	**Držák servo jednotky zdvojený**	
	RAL 7037 (prachově) šedý/pozinkovaný	Z10D7201
	Plast	

5	**Držák servo jednotky jednoduchý**	
	RAL 7037 (prachově) šedý/pozinkovaný	Z10D7101
	Plast	

9	**Pohonná servo jednotka**	
	RAL 7037 šedá	Z10A3000.01

11	**Rozvodný kabel a ochranná koncová krytka na kabel**	
	Ke zkrácení, 8 m	Z10K800AE
	Použitelný jako rozvodný kabel, kabel nosníku i komunikační kabel	
	Složení:	
11a	Rozvodný kabel	1 x
11b	Ochranná koncová krytka na kabel	5 x

12	**Svorka a ochranná koncová krytka na kabel**	
	Čern.	Z10V100E
	Složení:	
12a	Svorka	1 x
11b	Ochranná koncová krytka na kabel	2 x

Dřezová skříňka

Informace k objednávce

13 Napájecí zdroj Blum

72 W

Včetně návodu k obsluze, montážního návodu



Jazyk	Č. artiklu
DE, EN, FR, IT, NL	Z10NE020A
DA, EN, FI, NO, SV	Z10NE020B
EN, EL, HR, SR, SL, TR	Z10NE020C
EN, FR, IT, ES, PT	Z10NE020D
PL, SK, CS, HU	Z10NE020E
BG, ET, LV, LT, RO, RU	Z10NE020F
EN (US, CA), FR, ES	Z10NE020G
ZH, EN	Z10NE020H

Označení jazyků ve smyslu ISO-639

14 Kabel napájecího zdroje



Země	
Evropa	Z10M200E
CH	Z10M200C
US, CA	Z10M200U
JP	Z10M200J
BR	Z10M200S
BR	Z10M200S.01
UK	Z10M200B
DK	Z10M200D
IL	Z10M200I
AU	Z10M200K
CN	Z10M200N
AR	Z10M200A
IN	Z10M200H
CL	Z10M200L
TW	Z10M200T
ZA	Z10M200Z
Evropa, bez konektoru	Z10M200E.OS
US, CA, bez konektoru	Z10M200U.OS

Montáž na dno

15a Držák napájecího zdroje



RAL 7037 (prachově) šed.	Z10NG000
S krytem	
Pro napájecí zdroj firmy Blum 72 W	

Montáž na stěnu – alternativa vůči 15a

15b Držák napájecího zdroje



Bílošedý	Z10NG120
Pro napájecí zdroj firmy Blum 72 W	

p Příslušenství

18 Držák kabelu



Bílý	Z10K0009
Například pro zafixování rozvodného kabelu	

19 Stabilizace čel



RAL 7037 šedá	Z96.10E1
Plast	

Pokyny k bokům

Přehled – SERVO-DRIVE pro TANDEMBOX	477	Seřízení a nastavení	515
		Demontáž	516
Přehled – TANDEMBOX intivo – základní prvky	295	Přehled – pomůcky pro zpracování	705
		Další technické informace	804
Přehled – TANDEMBOX plus – základní prvky	379		
Plánování	496		
Montáž	498		
Montáž – napájecí zdroj firmy Blum 72 W	512		
Rozvod kabelů	514		

i Infobox

Doporučujeme Vám plánování korpusů s testem pro zjištění případné kolize s DYNAPLAN na přiloženém DVD DYNALOG limited – bezplatně!

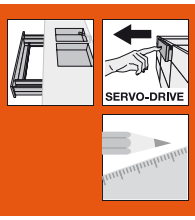

Dřezová skříňka

Plánování

Rozměry korpusu

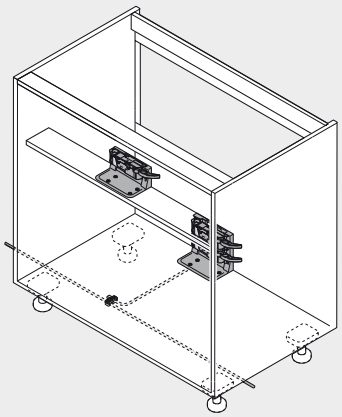

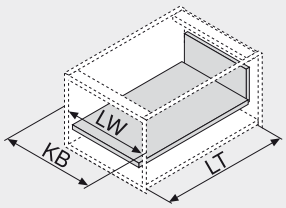

KB Šířka korpusu
LW Světlá šířka korpusu
LT Světlá hloubka korpusu

Rozměry pro vyvrtání otvorů dno/vlys

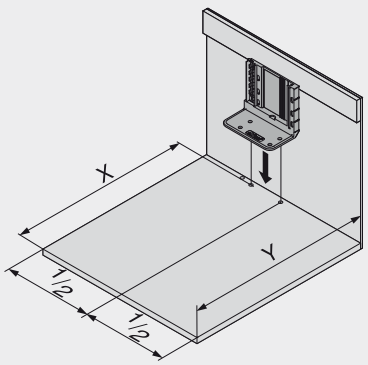

Šířka korpusu KB od 900 mm
NL Jmenovitá délka
X Pozice pro vyvrtání otvorů
Y Minimální potřebný prostor

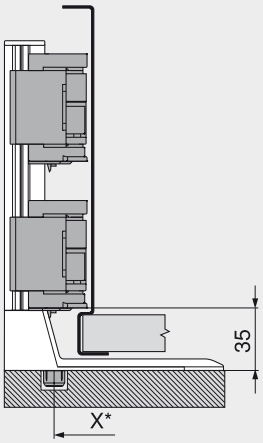

Ocelová zadní stěna
* Měřeno od přední hrany korpusu

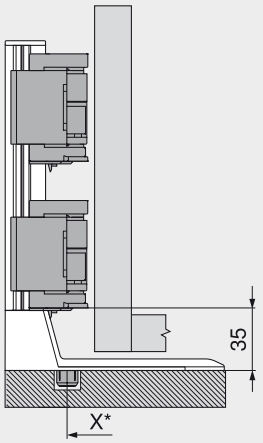

Dřevěná zadní stěna

Potřebný prostor a montážní pozice pro vyvrtání otvorů pro všechny konstrukční situace

Záda	X (mm)	Y (mm)
Ocelová záda	NL + 2	min. LT = NL + 16
Dřevěná záda	NL + 19	min. LT = NL + 33

S danou montážní pozicí držáku servo pohonu se dají otvírat tahem i stiskem jak výsuvné prvky s vloženými čílky, tak i výsuvy s naloženými čely.

Minimální potřebný prostor a montážní pozice pro vyvrtání otvorů

Záda	X (mm)	Y (mm)
Ocelová záda	NL - 1	min. LT = NL + 13
Dřevěná záda	NL + 16	min. LT = NL + 30

SERVO-DRIVE můžete využít rovněž v případě, že máte k dispozici jen málo místa. S touto montážní pozicí držáku nosníku se však výsuvné prvky s vloženými čílky dají otvírat pouze tahem (ne stiskem).

Dřezová skříňka

Plánování

Schéma vyvrtání otvorů pro dno

Rozvod kabelů spodem

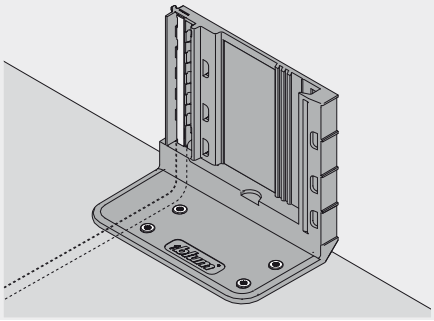

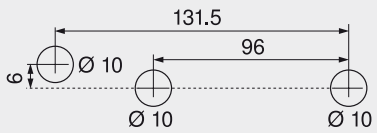

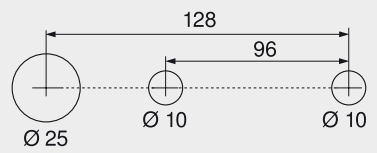

Alternativní schéma vyvrtání otvorů pro PRO-CENTER a MINIPRESS

Zpracování čela – pozice distančního dorazu Blum

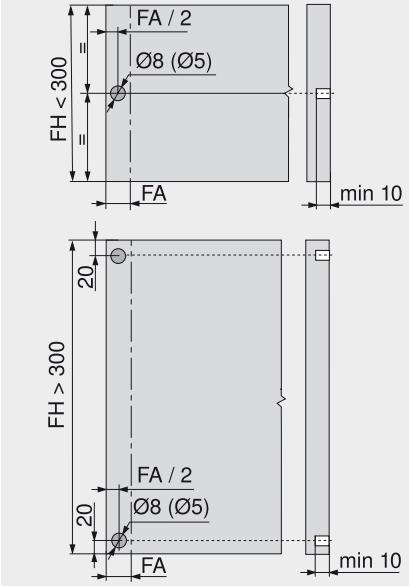

Distanční doraz Blum zajišťuje potřebný prostor pro spuštění v hodnotě 2 mm. V případě využití vodicího systému s nosností 65 kg namontujte 4 distanční dorazy Blum. Pro optimální funkci spuštění v případě výšky čela FH > 300 mm využijte stabilizaci čela

FA Přesah čela
FH Výška čela

Pokyny k bokům

Montáž	498	Rozvod kabelů	514
Montáž – napájecí zdroj firmy Blum 72 W	512	Seřízení a nastavení	515

Vlys napříč – držák servo jednotky jednoduchý

Pozice

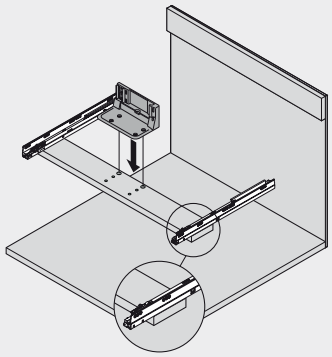

Šířka korpusu KB od 900 mm

Schéma vrtání – pohled shora

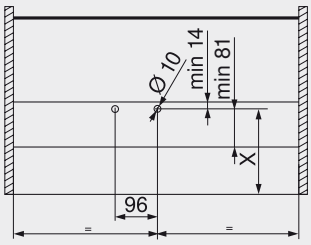

Ocelová zadní stěna X = 159.5 mm
Dřevěná zadní stěna X = 176.5 mm
Hloubka vrtání 8 mm

Pozice pro vyvrtání otvorů v korpusu

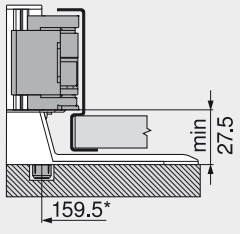

Ocelová zadní stěna s výškou N
* Měřeno od přední hrany korpusu

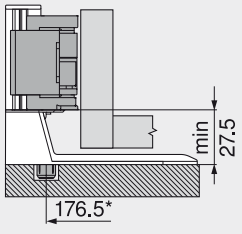

Dřevěná zadní stěna s výškou N



Dřezová skříňka

Držák servo jednotky zdvojený

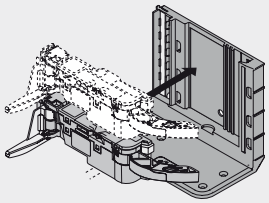

Volitelně je možné namontovat 2. pohonnou servou jednotku

Držák servo jednotky jednoduchý

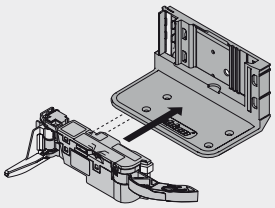

Pohonná servo jednotka

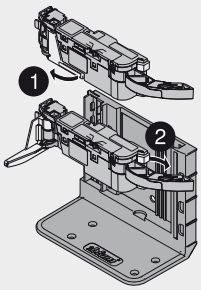

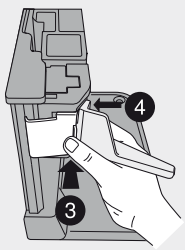

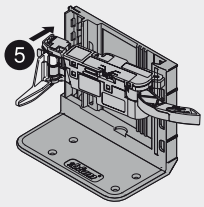

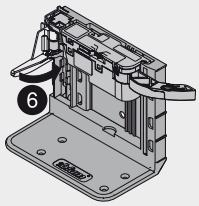

Montáž

Distanční doraz Blum

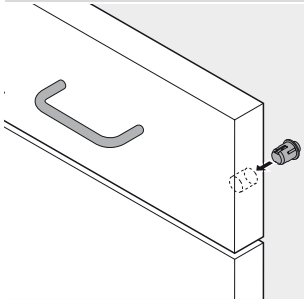

Využití distančního dorazu firmy Blum (bez klížení či lepení)

Korpus s jedním výsuvným prvkem – horizontální nosník

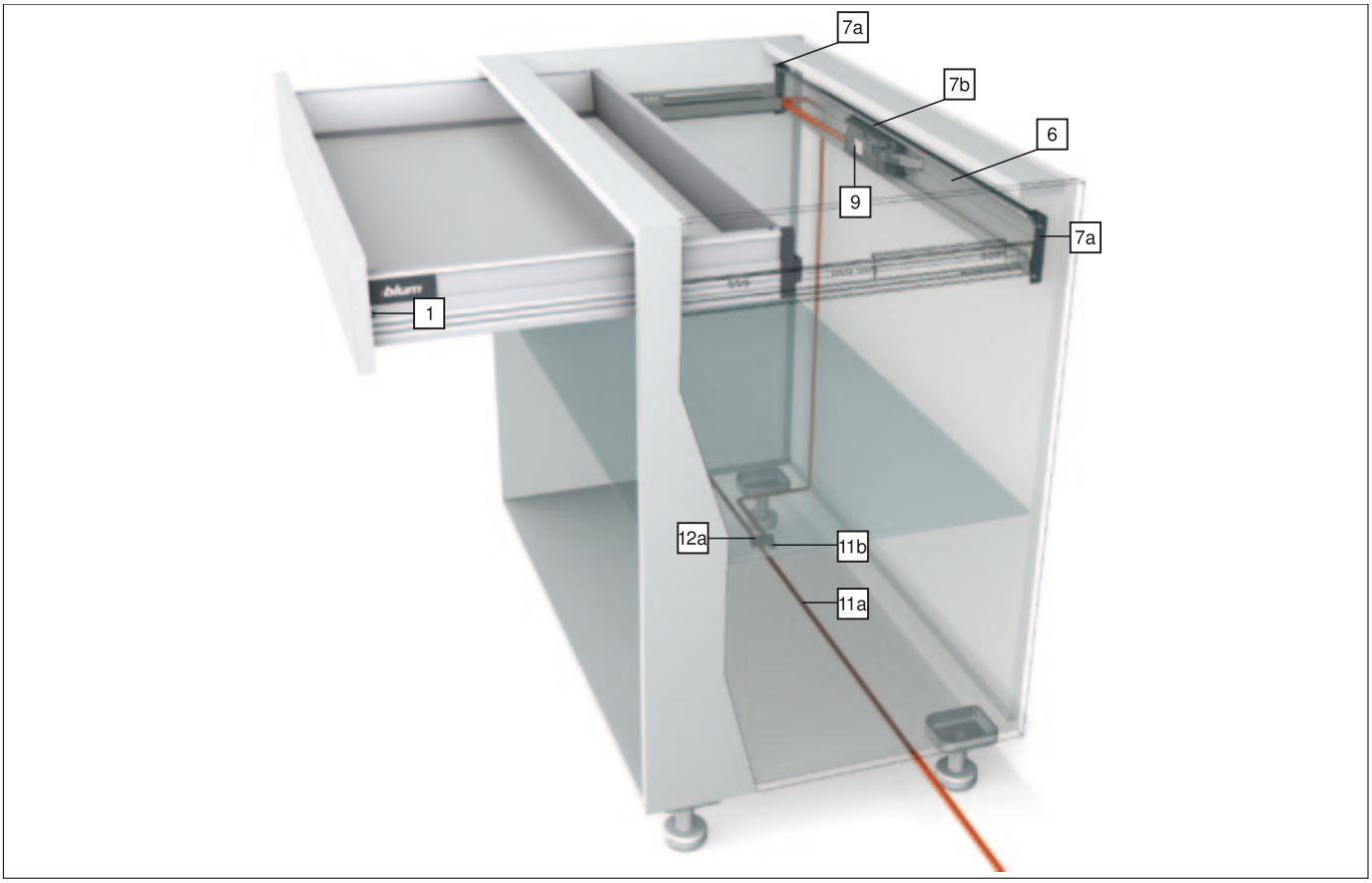

Informace k objednávce

1	**Distanční doraz Blum**	
	Ø 8 mm	993.0830.01
	Ø 5 mm	993.0530
	Od výšky čela 300 mm použijte 2 kusy	
	Od výšky čela 300 mm použijte 4 kusy	
	U vedení s nosností 65 kg použijte 4 kusy	

6	**Horizontální nosník**	
	Alu, ke zkrácení, 1143 mm	Z10T1143B
	Pro šířku korpusu KB 275 - 1200 mm	

7	**Držák nosníku vlevo/vpravo**	
	RAL 7037 (prachově) šed.	Z10D5210
	Je možné využít vruty do dřevotřísky a eurošrouby	
	Složení:	
7a	Držák nosníku vlevo/vpravo	1 x
7b	Adaptér k nosníku pro horizontální nosník	1 x

9	**Pohonná servo jednotka**	
	RAL 7037 šedá	Z10A3000.01

10	**Mechanizmus vyhazovače pro dřevěnou zadní stěnu**	
	RAL 7037 šedá	Z10A3H00
	Pro šířku korpusu KB 275 - 320 mm v kombinaci s dřevěnou zadní stěnou	

11	**Rozvodný kabel a ochranná koncová krytka na kabel**	
	Ke zkrácení, 8 m	Z10K800AE
	Použitelný jako rozvodný kabel, kabel nosníku i komunikační kabel	
	Složení:	
11a	Rozvodný kabel	1 x
11b	Ochranná koncová krytka na kabel	5 x

12	**Svorka a ochranná koncová krytka na kabel**	
	Černá.	Z10V100E
	Složení:	
12a	Svorka	1 x
11b	Ochranná koncová krytka na kabel	2 x

Korpus s jedním výsuvným prvkem – horizontální nosník

Informace k objednávce

13 Napájecí zdroj Blum

72 W

Včetně návodu k obsluze, montážního návodu



Jazyk	Č. artiklu
DE, EN, FR, IT, NL	Z10NE020A
DA, EN, FI, NO, SV	Z10NE020B
EN, EL, HR, SR, SL, TR	Z10NE020C
EN, FR, IT, ES, PT	Z10NE020D
PL, SK, CS, HU	Z10NE020E
BG, ET, LV, LT, RO, RU	Z10NE020F
EN (US, CA), FR, ES	Z10NE020G
ZH, EN	Z10NE020H

Označení jazyků ve smyslu ISO-639

14 Kabel napájecího zdroje



Země	
Evropa	Z10M200E
CH	Z10M200C
US, CA	Z10M200U
JP	Z10M200J
BR	Z10M200S
BR	Z10M200S.01
UK	Z10M200B
DK	Z10M200D
IL	Z10M200I
AU	Z10M200K
CN	Z10M200N
AR	Z10M200A
IN	Z10M200H
CL	Z10M200L
TW	Z10M200T
ZA	Z10M200Z
Evropa, bez konektoru	Z10M200E.OS
US, CA, bez konektoru	Z10M200U.OS

Montáž na dno

15a Držák napájecího zdroje



RAL 7037 (prachově) šed.	Z10NG000
S krytem	
Pro napájecí zdroj firmy Blum 72 W	

Montáž na stěnu – alternativa vůči 15a

15b Držák napájecího zdroje



Bílošedý	Z10NG120
Pro napájecí zdroj firmy Blum 72 W	

Příslušenství

18 Držák kabelu



Bílý	Z10K0009
Například pro zafixování rozvodného kabelu	

19 Stabilizace čel



RAL 7037 šedá	Z96.10E1
Plast	

Pokyny k bokům

Přehled – SERVO-DRIVE pro TANDEMBOX	477	Seřízení a nastavení	515
		Demontáž	516
Přehled – TANDEMBOX intivo – základní prvky	295	Přehled – pomůcky pro zpracování	705
		Další technické informace	804
Přehled – TANDEMBOX plus – základní prvky	379		
Plánování	502		
Montáž	504		
Montáž – napájecí zdroj firmy Blum 72 W	512		
Rozvod kabelů	514		

Infobox

Doporučujeme Vám plánování korpusů s testem pro zjištění případné kolize s DYNAPLAN na přiloženém DVD DYNALOG limited – bezplatně!



Korpus s jedním výsuvným prvkem – horizontální nosník

Plánování

Rozměry korpusu

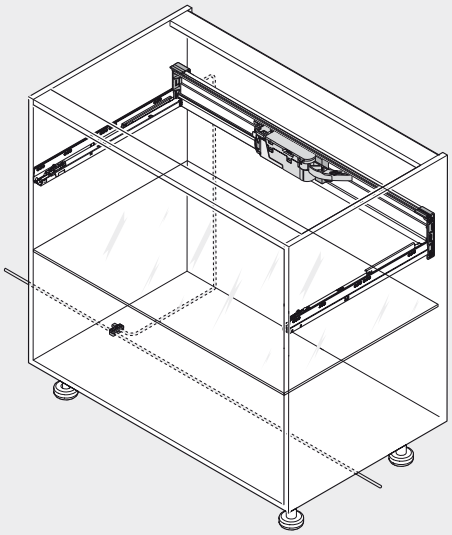

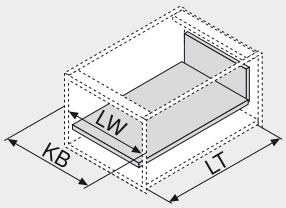

KB Šířka korpusu
LW Světlá šířka korpusu
LT Světlá hloubka korpusu

Potřebný prostor v korpusu

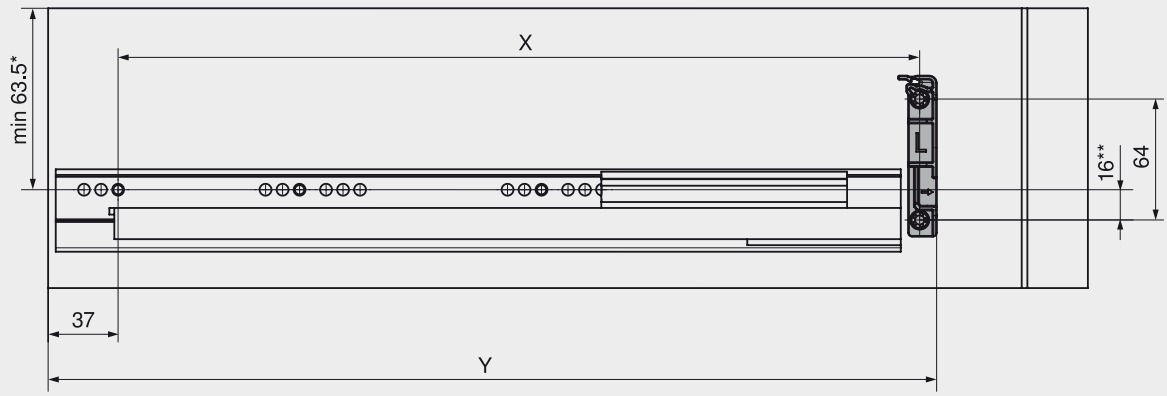

* 55.5 mm v případě výšky zadní stěny N
** 23.5 mm v případě výšky zadní stěny N
Je možné využít vruty do dřevotřísky a euro-šrouby

NL Jmenovitá délka
X Pozice pro vyvrtání otvorů
Y Minimální potřebný prostor

Potřebný prostor a montážní pozice pro vyvrtání otvorů pro všechny konstrukční situace

Záda	X (mm)	Y (mm)
Ocelová záda	NL - 26	min. LT = NL + 20
Dřevěná záda	NL - 9	min. LT = NL + 37

S danou montážní pozicí držáku servo pohonu se dají otvírat tahem i stiskem jak výsuvné prvky s vloženými čílky, tak i výsuvy s naloženými čely.

Minimální potřebný prostor a montážní pozice pro vyvrtání otvorů

Záda	X (mm)	Y (mm)
Ocelová záda	NL - 29	min. LT = NL + 17
Dřevěná záda	NL - 12	min. LT = NL + 34

SERVO-DRIVE můžete využít rovněž v případě, že máte k dispozici jen málo místa. S touto montážní pozicí nosníku se však výsuvné prvky s vloženými čílky dají otvírat pouze tahem (ne stiskem).

Korpus s jedním výsuvným prvkem – horizontální nosník

Plánování

Zpracování čela – pozice distančního dorazu Blum

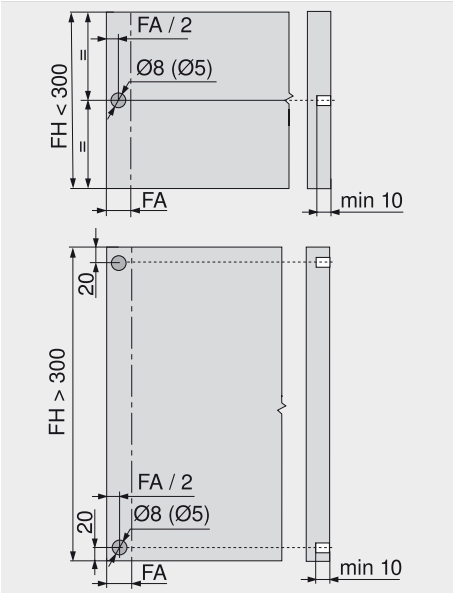

Distanční doraz Blum zajišťuje potřebný prostor pro spuštění v hodnotě 2 mm. V případě využití vodicího systému s nosností 65 kg namontujte 4 distanční dorazy Blum. Pro optimální funkci spuštění v případě výšky čela FH > 300 mm využijte stabilizaci čela

FA Přesah čela
FH Výška čela

Přířez nosníku

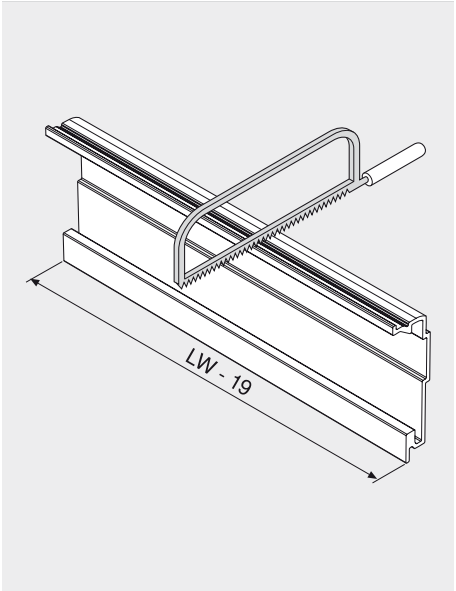

LW Světlá šířka korpusu

Pokyny k bokům

Montáž	504	Rozvod kabelů	514
Montáž – napájecí zdroj firmy Blum 72 W	512	Seřízení a nastavení	515

Pozice – servo pohonu

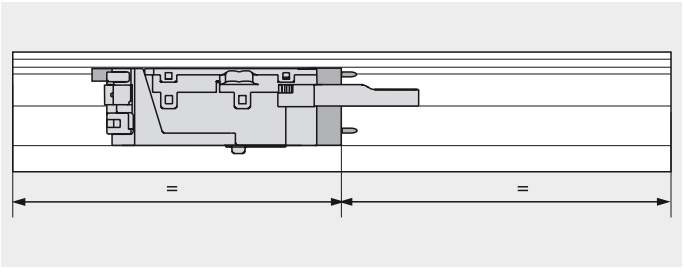

Šířka korpusu KB 420 - 1200 mm

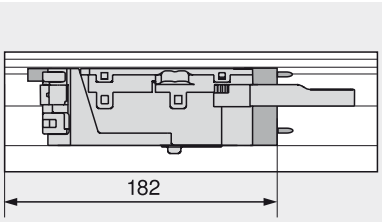

Šířka korpusu KB 275 - 420 mm

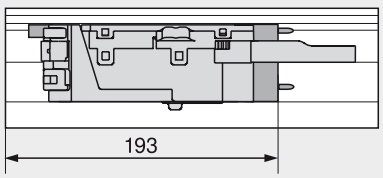

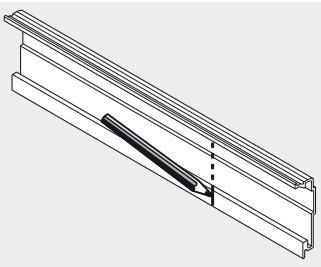

Bočnice N s ocelovou zadní stěnou pro šířku korpusu KB 275 - 420 mm

Korpus s jedním výsuvným prvkem – horizontální nosník

Kabel nosníku

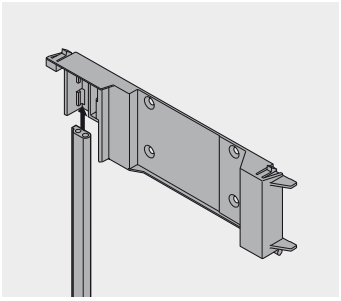

Osazení adaptéru pro nosník

Pohonná servo jednotka

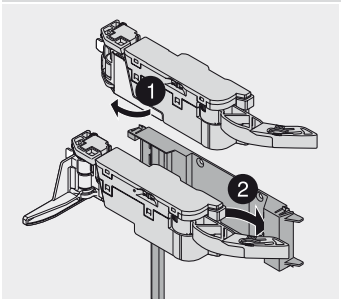

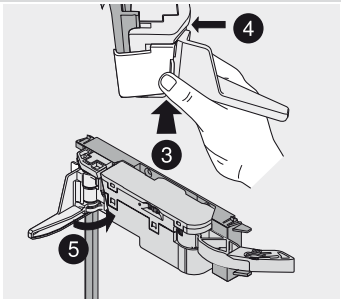

Montáž

Adaptér k nosníku

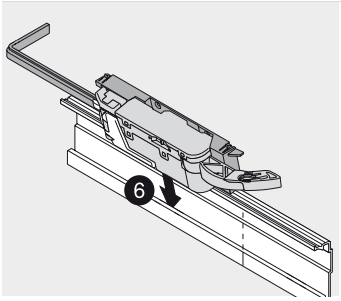

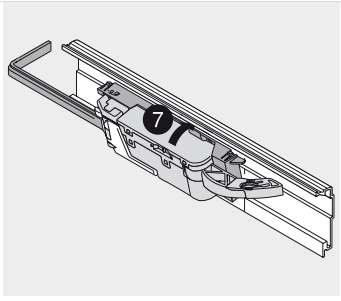

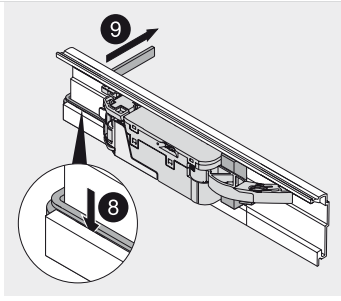

Montáž

Nosník

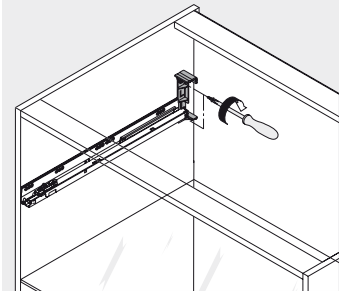

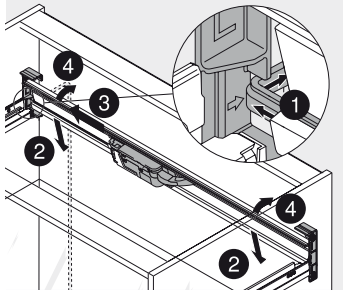

Je možné využít vruty do dřevotřís-
ky a eurošrouby

Korpus s jedním výsuvným prvkem – horizontální nosník

Distanční doraz Blum

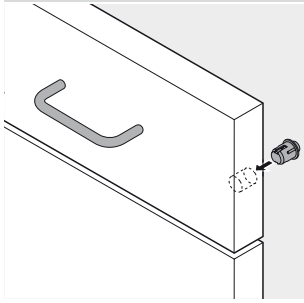

Využití distančního dorazu firmy Blum (bez klížení či lepení)

Korpus s jedním výsuvným prvkem – držák servo jednotky nahoře

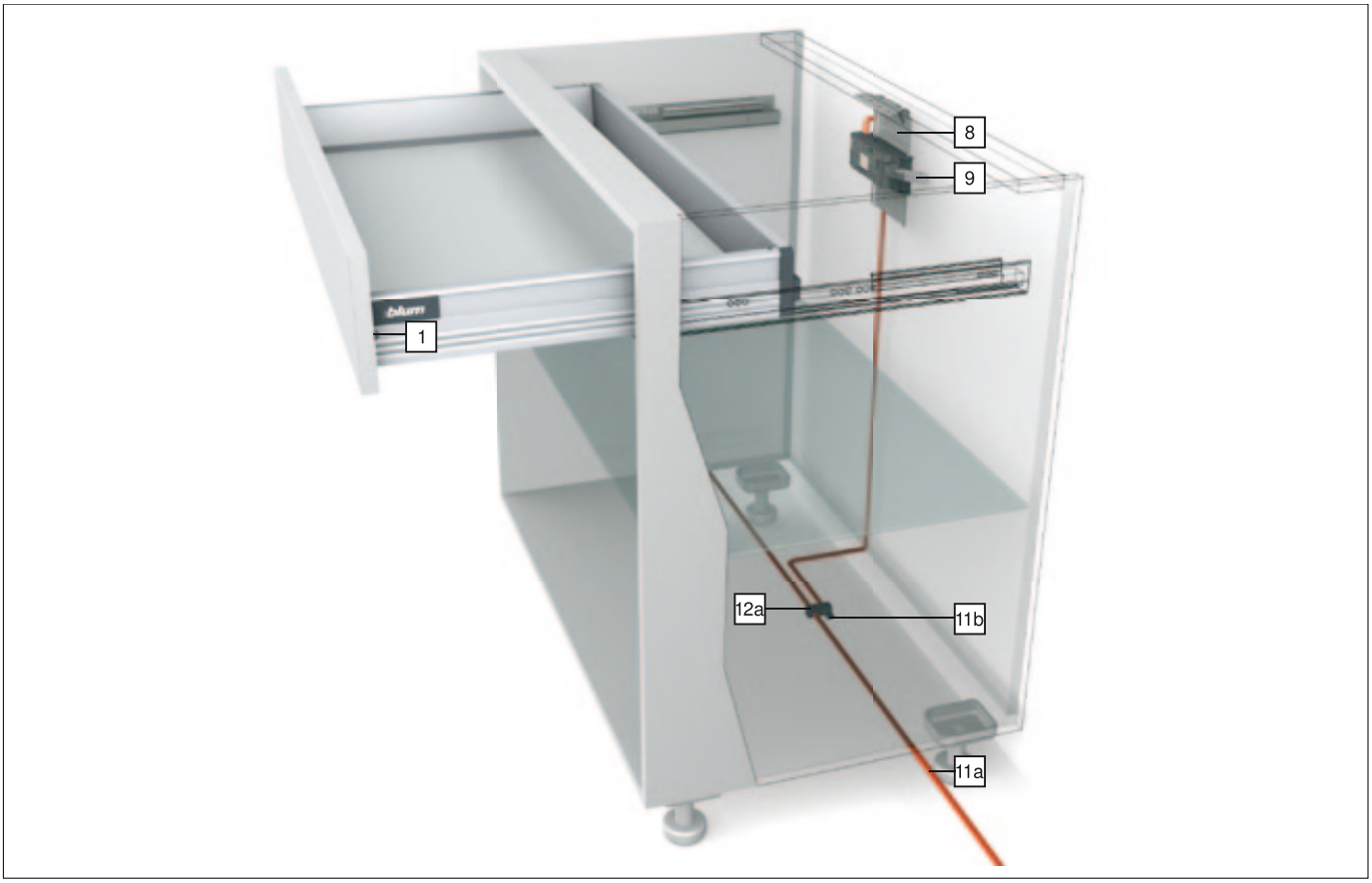

Informace k objednávce

1	**Distanční doraz Blum**	
	Ø 8 mm	993.0830.01
	Ø 5 mm	993.0530
	Od výšky čela 300 mm použijte 2 kusy	
	Od výšky čela 300 mm použijte 4 kusy	
	U vedení s nosností 65 kg použijte 4 kusy	

8	**Držák servo jednotky nahoře**	
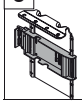	RAL 7037 (prachově) šedý/pozinkovaný	Z10D6252
	S předmontovaným adaptérem pro pohonnou servo jednotku	

9	**Pohonná servo jednotka**	
	RAL 7037 šedá	Z10A3000.01

10	**Mechanizmus vyhazovače pro dřevěnou zadní stěnu**	
	RAL 7037 šedá	Z10A3H00
	Pro šířku korpusu KB 275 - 320 mm v kombinaci s dřevěnou zadní stěnou	

11	**Rozvodný kabel a ochranná koncová krytka na kabel**	
	Ke zkrácení, 8 m	Z10K800AE
	Použitelný jako rozvodný kabel, kabel nosníku i komunikační kabel	
	Složení:	
11a	Rozvodný kabel	1 x
11b	Ochranná koncová krytka na kabel	5 x

12	**Svorka a ochranná koncová krytka na kabel**	
	Černá.	Z10V100E
	Složení:	
12a	Svorka	1 x
11b	Ochranná koncová krytka na kabel	2 x

Korpus s jedním výsuvným prvkem – držák servo jednotky nahoře

Informace k objednávce

13 Napájecí zdroj Blum

72 W

Včetně návodu k obsluze, montážního návodu



Jazyk	Č. artiklu
DE, EN, FR, IT, NL	Z10NE020A
DA, EN, FI, NO, SV	Z10NE020B
EN, EL, HR, SR, SL, TR	Z10NE020C
EN, FR, IT, ES, PT	Z10NE020D
PL, SK, CS, HU	Z10NE020E
BG, ET, LV, LT, RO, RU	Z10NE020F
EN (US, CA), FR, ES	Z10NE020G
ZH, EN	Z10NE020H

Označení jazyků ve smyslu ISO-639

14 Kabel napájecího zdroje



Země	
Evropa	Z10M200E
CH	Z10M200C
US, CA	Z10M200U
JP	Z10M200J
BR	Z10M200S
BR	Z10M200S.01
UK	Z10M200B
DK	Z10M200D
IL	Z10M200I
AU	Z10M200K
CN	Z10M200N
AR	Z10M200A
IN	Z10M200H
CL	Z10M200L
TW	Z10M200T
ZA	Z10M200Z
Evropa, bez konektoru	Z10M200E.OS
US, CA, bez konektoru	Z10M200U.OS

Montáž na dno

15a Držák napájecího zdroje



RAL 7037 (prachově) šed.	Z10NG000
S krytem	
Pro napájecí zdroj firmy Blum 72 W	

Montáž na stěnu – alternativa vůči 15a

15b Držák napájecího zdroje



Bílošedý	Z10NG120
Pro napájecí zdroj firmy Blum 72 W	

p Příslušenství

18 Držák kabelu



Bílý	Z10K0009
Například pro zafixování rozvodného kabelu	

19 Stabilizace čel



RAL 7037 šedá	Z96.10E1
Plast	

Pokyny k bokům

Přehled – SERVO-DRIVE pro TANDEMBOX	477	Seřízení a nastavení	515
		Demontáž	516
Přehled – TANDEMBOX intivo – základní prvky	295	Přehled – pomůcky pro zpracování	705
		Další technické informace	804
Přehled – TANDEMBOX plus – základní prvky	379		
Plánování	508		
Montáž	510		
Montáž – napájecí zdroj firmy Blum 72 W	512		
Rozvod kabelů	514		

i Infobox

Doporučujeme Vám plánování korpusů s testem pro zjištění případné kolize s DYNAPLAN na přiloženém DVD DYNALOG limited – bezplatně!



Korpus s jedním výsuvným prvkem – držák servo jednotky nahoře

Plánování

Rozměry korpusu

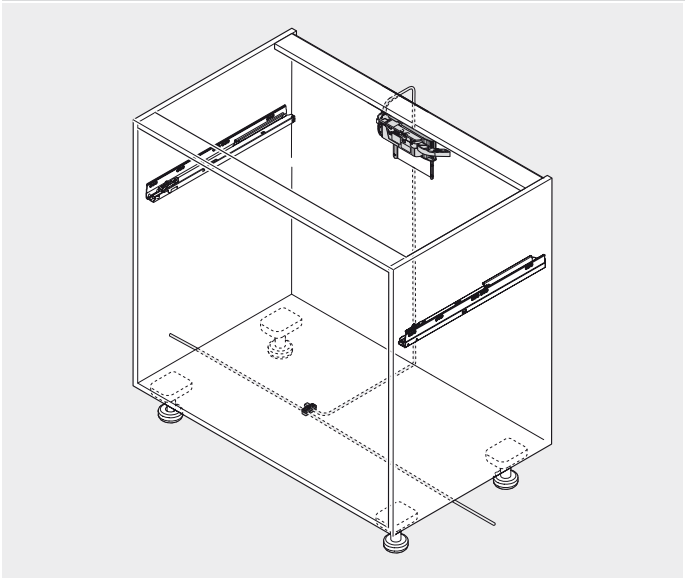

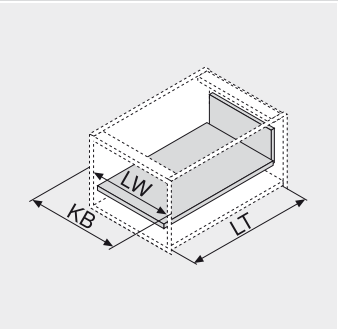

KB Šířka korpusu
LW Světlá šířka korpusu
LT Světlá hloubka korpusu

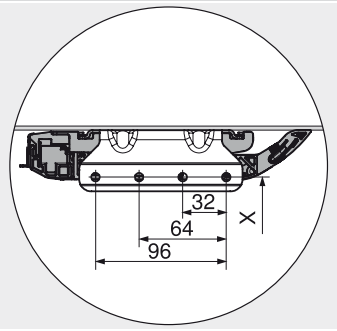

Pozice pro vyvrtání otvorů pro držák nosníku nahoře
Kvůli pevnosti je nutné spojit vlys s pracovní deskou

Rozměry pro vyvrtání otvorů dno/vlys

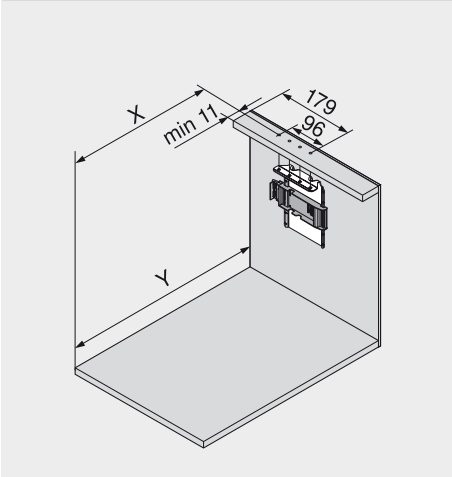

Šířka korpusu KB 275 - 420 mm
NL Jmenovitá délka
X Pozice pro vyvrtání otvorů
Y Minimální potřebný prostor

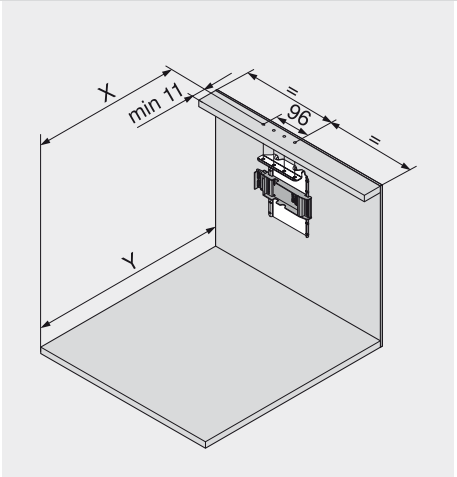

Šířka korpusu KB od 420 mm

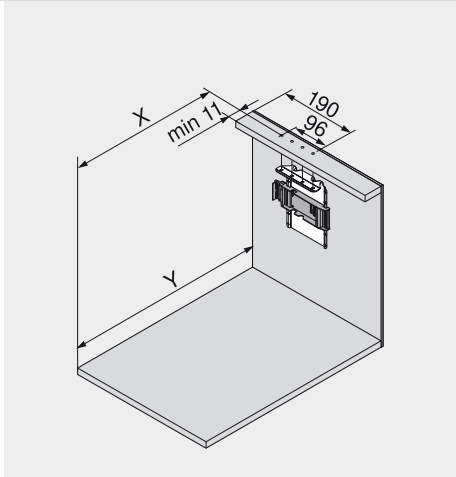

Bočnice N s ocelovou zadní stěnou pro šířku korpusu KB 320 - 420 mm

Potřebný prostor a montážní pozice pro vyvrtání otvorů pro všechny konstrukční situace

Záda	X (mm)	Y (mm)
Ocelová záda	NL - 18	min. LT = NL + 16.5
Dřevěná záda	NL - 1	min. LT = NL + 33.5

S danou montážní pozicí držáku servo pohonu se dají otvírat tahem i stiskem jak výsuvné prvky s vloženými čílky, tak i výsuvy s naloženými čely.

Minimální potřebný prostor a montážní pozice pro vyvrtání otvorů

Záda	X (mm)	Y (mm)
Ocelová záda	NL - 21	min. LT = NL + 13.5
Dřevěná záda	NL - 4	min. LT = NL + 30.5

SERVO-DRIVE můžete využít rovněž v případě, že máte k dispozici jen málo místa. S touto montážní pozicí držáku nosníku se však výsuvné prvky s vloženými čílky dají otvírat pouze tahem (ne stiskem).

Korpus s jedním výsuvným prvkem – držák servo jednotky nahoře

Plánování

Zpracování čela – pozice distančního dorazu Blum

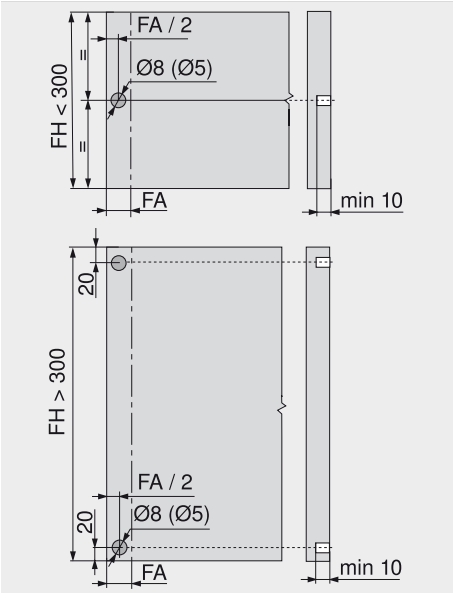

Distanční doraz Blum zajišťuje potřebný prostor pro spuštění v hodnotě 2 mm. V případě využití vodicího systému s nosností 65 kg namontujte 4 distanční dorazy Blum. Pro optimální funkci spuštění v případě výšky čela FH > 300 mm využijte stabilizaci čela

FA Přesah čela
FH Výška čela

Pokyny k bokům

Montáž	510	Rozvod kabelů	514
Montáž – napájecí zdroj firmy Blum 72 W	512	Seřízení a nastavení	515

Pozice – servo pohonu

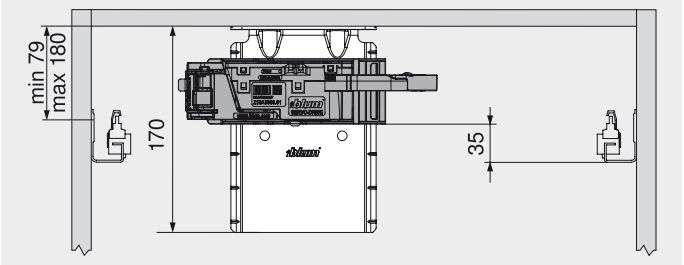

Všechny výšky zadních stěn kromě výšky N
KB Šířka korpusu

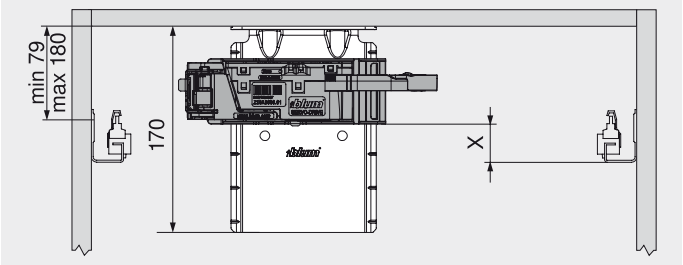

Výška zadní stěny N

Šířka korpusu KB	275 - 320	Od 320
Výška zadní stěny N	X (mm)	X (mm)
Ocelová záda	27.5	27.5
Dřevěná záda	35.0	27.5

Korpus s jedním výsuvným prvkem – držák servo jednotky nahoře

Držák servo jednotky nahoře

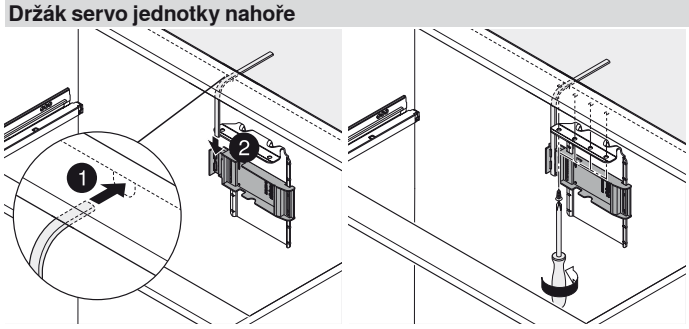

Montáž

Pohonná servo jednotka

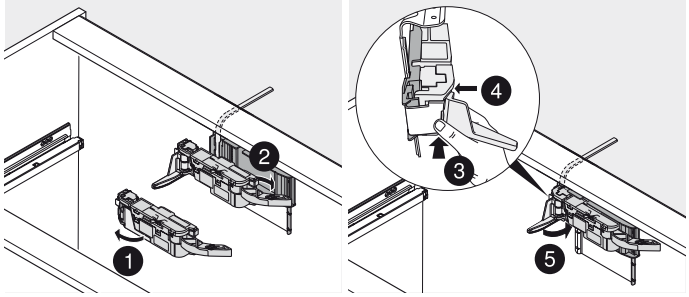

Montáž

Distanční doraz Blum

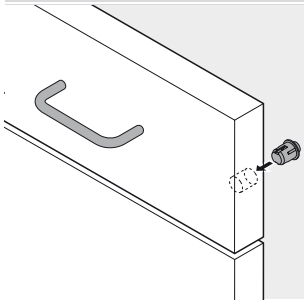

Využití distančního dorazu firmy Blum (bez klížení či lepení)


SERVO-DRIVE

Napájecí zdroj Blum, 72 W

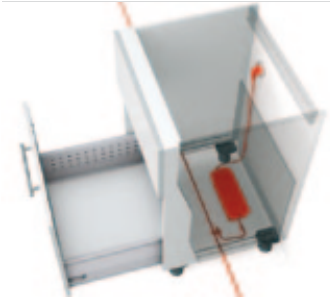

Montáž na dno

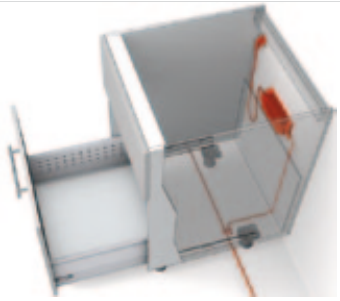

Montáž na stěnu

Potřebný prostor a bezpečný odstup

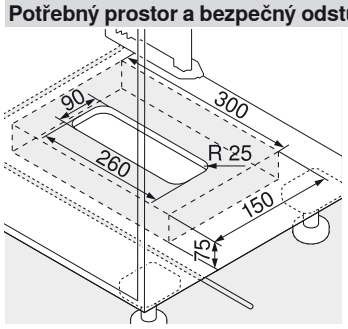

Montáž na dno

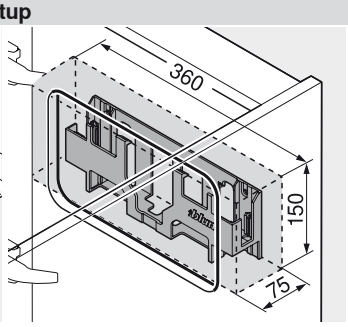

Montáž na stěnu

Dodržujte bezpečný odstup ve vzdálenosti 30 mm od spodní hrany (montáž na dno) či přední hrany (montáž na stěnu) a okrajů držáku napájecího zdroje k sousedním prvkům

Umožněte cirkulaci vzduchu, jinak hrozí přehřátí napájecího zdroje firmy Blum

Montáž na dno

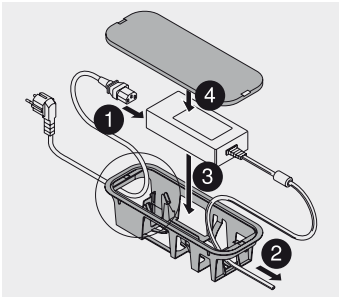

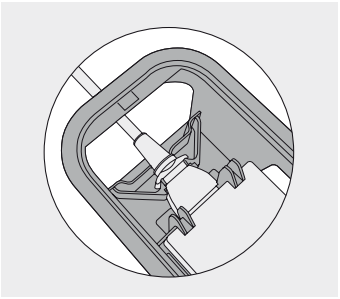

Pojistka proti vypadnutí

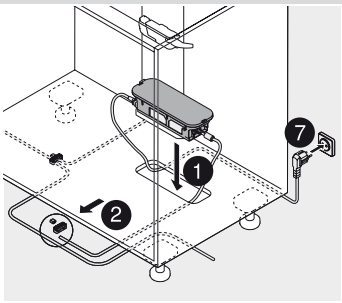

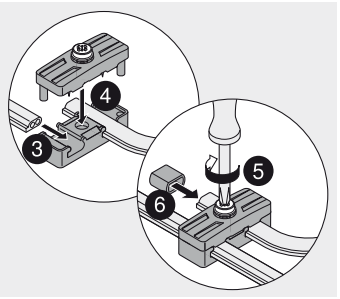

Montáž na stěnu

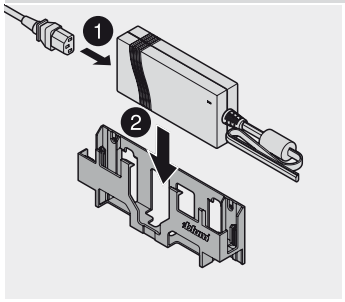

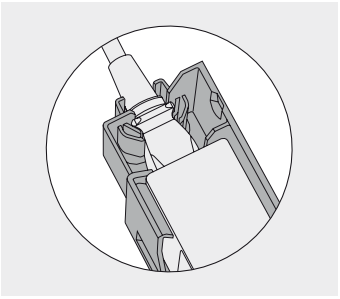

Pojistka proti vypadnutí

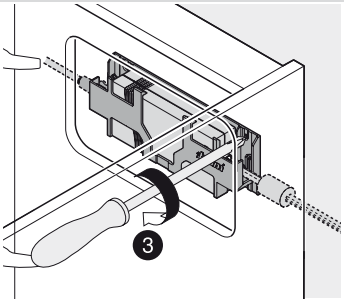

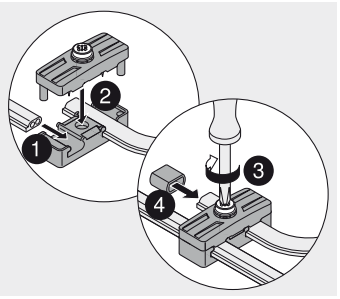

Standardní korpus – rozvod kabelů spodem

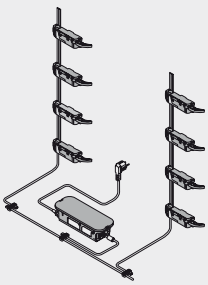

Montáž na dno

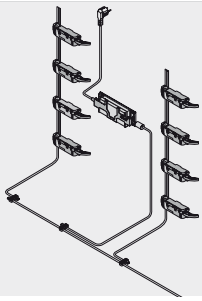

Montáž na stěnu

Ke každému rozvodnému kabelu smí být připojen pouze jeden napájecí zdroj firmy Blum!

Standardní korpus – rozvod kabelů zadem

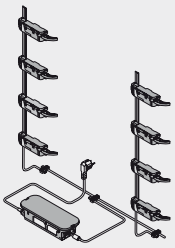

Montáž na dno

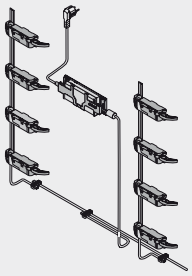

Montáž na stěnu

Potravinová skříň

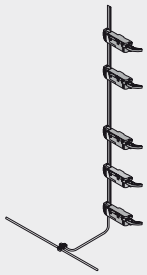

Rozvod kabelů

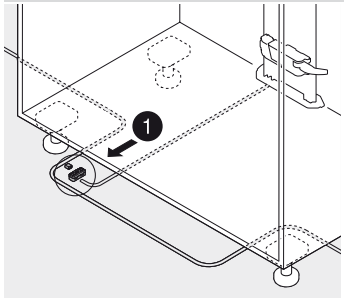

Rozvod kabelů spodem

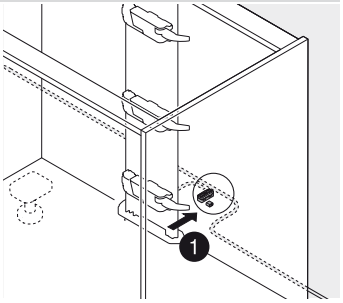

Rozvod kabelů zadem

Svorka

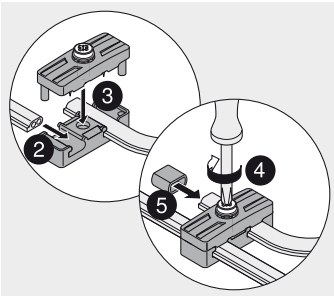

Montáž

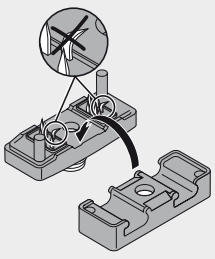

Nepoškoďte špičky hrotů

►► Montáž – rozvod kabelů pro napájecí zdroj firmy Blum, 72 W

Dřezová skříňka

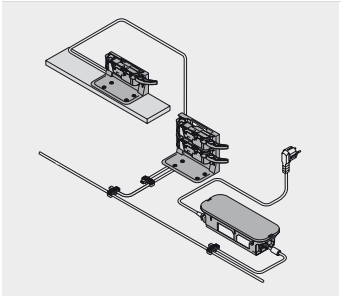

Montáž na dno

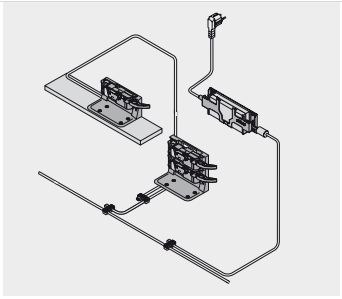

Montáž na stěnu

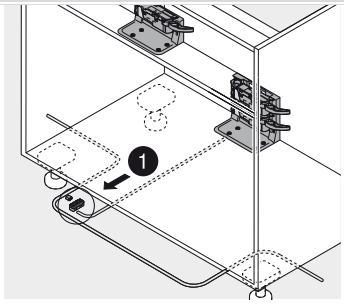

Rozvod kabelů spodem

Ke každému rozvodnému kabelu smí být připojen pouze jeden napájecí zdroj firmy Blum!

Horizontální nosník

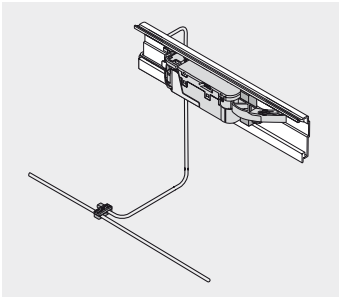

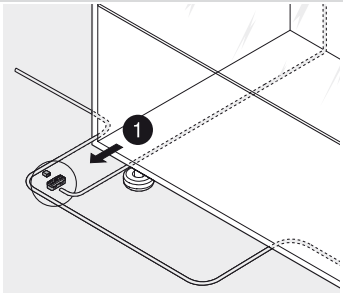

Rozvod kabelů spodem

Držák servo jednotky nahoře

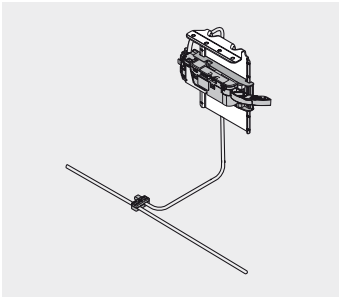

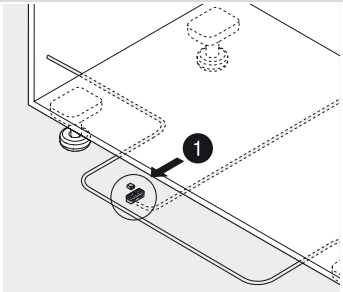

Rozvod kabelů spodem

Svorka

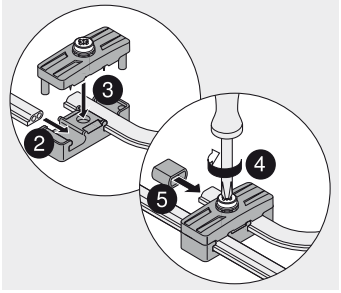

Montáž

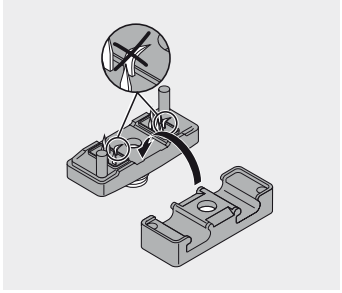

Nepoškoďte špičky hrotů

Pohonná servo jednotka

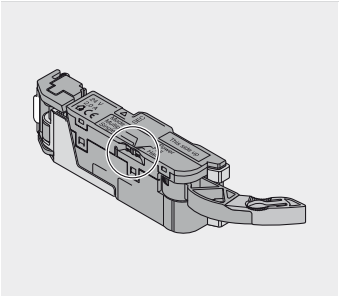

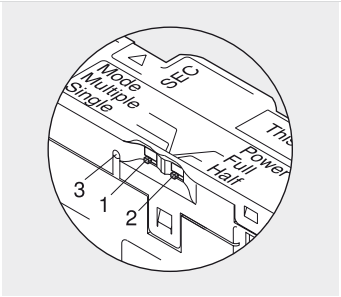

Volicí spínač

Přepínač Mode (1)
Single: Vyjíždí pouze jeden servo pohon (standardní nastavení)
Multiple: Servo pohony, nastavené na „Multiple“, vyjíždí společně

Volicí spínač (2)
Full: standardní nastavení
Half: pro krátké jmenovité délky (270 - 300 mm) – výsuv vyjíždí ven jen nakrátko

Provozní kontrolka (LED) (3)

Nástavec servo pohonu

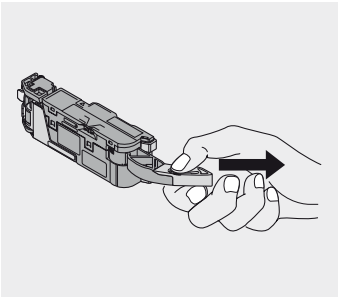

Demontáž

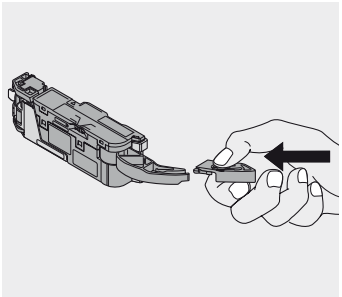

Montáž

Pohonná jednotka se dodává s nástavcem servo pohonu.
V případě šířky korpusu 300 - 320 mm v kombinaci s ocelovou zadní stěnou musíte odmontovat nástavec pohonné servo jednotky

Až po šířku korpusu 300 mm v kombinaci s dřevěnou zadní stěnou musíte nástavec pohonné servo jednotky rovněž tak odmontovat

Mechanizmus vyhazovače

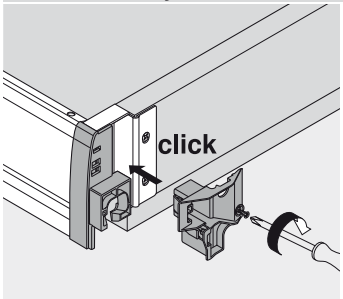

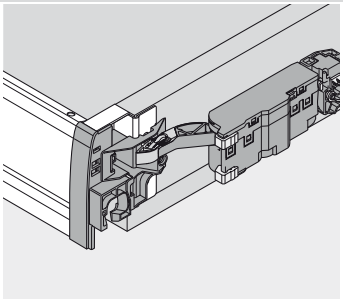

V případě šířky korpusu 275 - 320 mm v kombinaci s dřevěnou zadní stěnou musíte nasadit a našroubovat mechanizmus vyhazovače

Synchronizační kabel

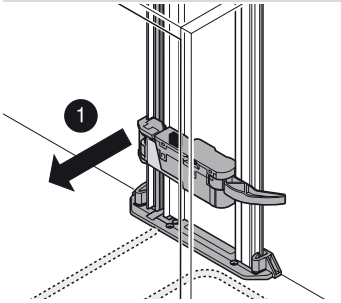

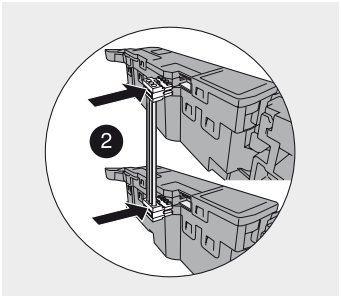

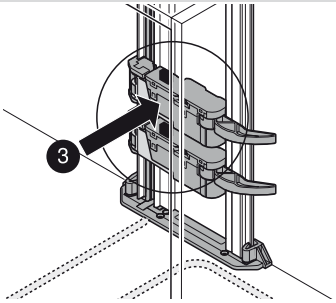

Dvě pohonné servo jednotky, které se mají otevírat současně, musí být propojeny synchronizačním kabelem

Nosník

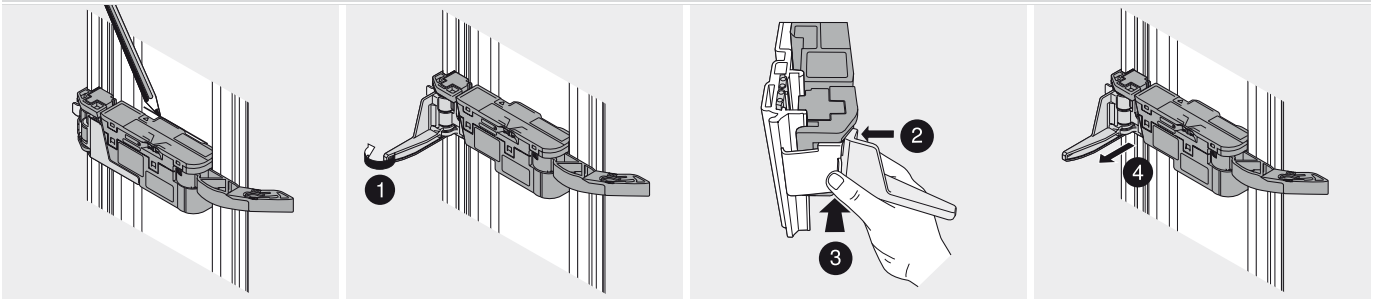

Demontáž

Držák servo jednotky zdvojený

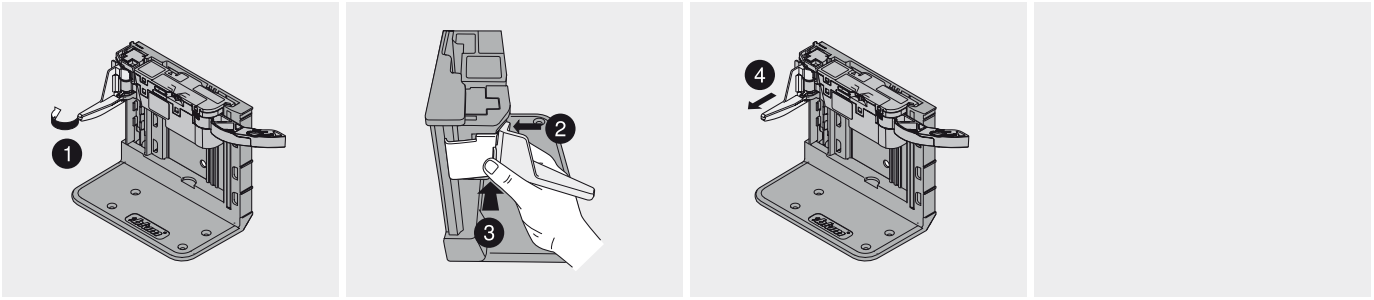

Demontáž

Horizontální nosník

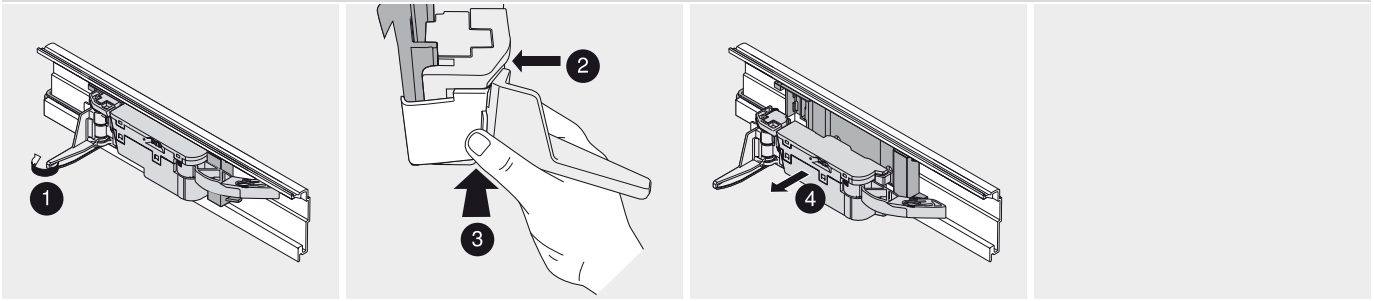

Demontáž

Držák servo jednotky nahoře

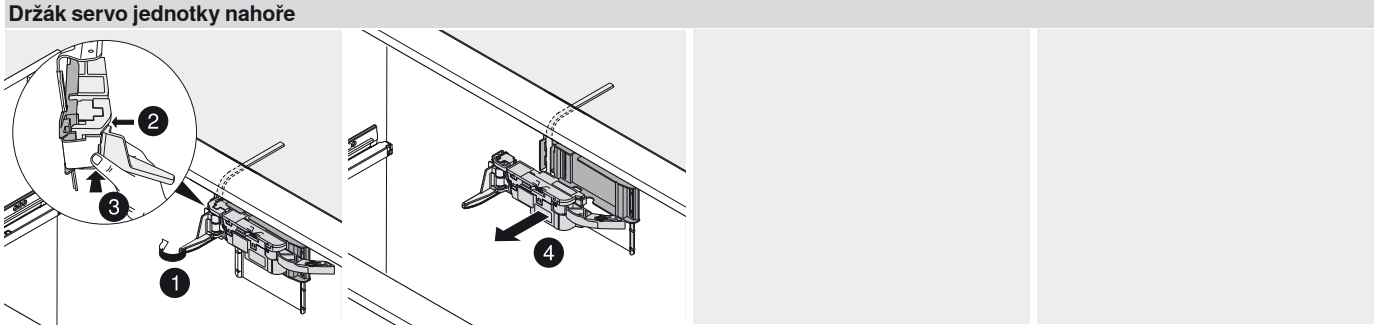

Demontáž

Nosník

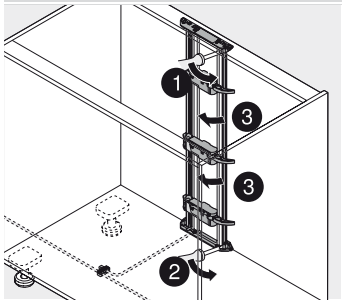

Vlys naležato

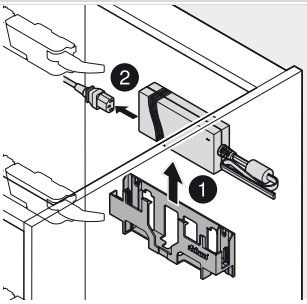

Vlys nastojato

Horizontální nosník

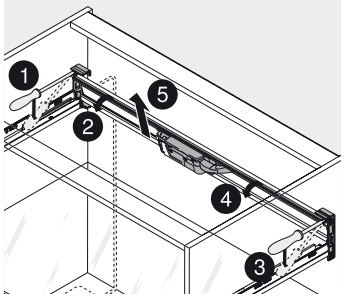

Demontáž

Napájecí zdroj Blum, 72 W

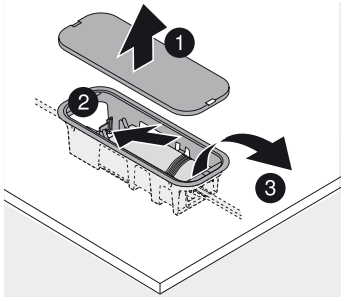

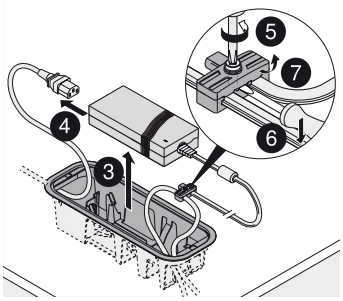

Montáž na dno

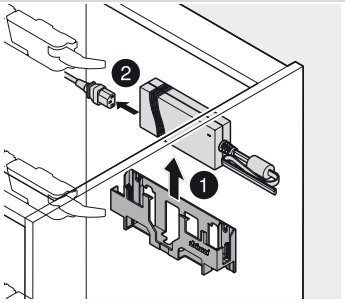

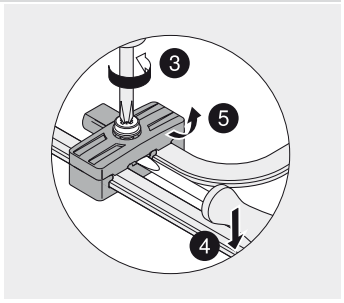

Montáž na stěnu

Jednoduché otvírání – ťuknutím



Bezúchytková čílka hrají v moderním designu nábytku stále větší a významnější roli.
S TIP-ON pro TANDEMBOX – mechanickým způsobem otvírání od firmy Blum – se dají bezúchytkové zásuvky a výsuvy otvírat bez sebemenší námahy pouhým ťuknutím. Vaši zákazníci si tak mohou vychutnávat funkční komfort otvírání v kuchyni i v koupelně.





Lehké ťuknutí na čílko na jakémkoli místě stačí a výsuv se otevře naprosto lehounce a bez námahy





Pro zavření výsuvu stačí na něj zlehka přitlačit a nebo jej zavřít s jemným švihem

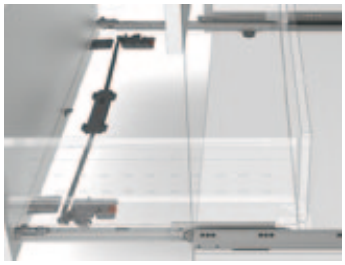

TIP-ON se v zásadě skládá ze dvou komponentů: speciální korpusové lišty s předmontovaným unašečem a dovírací jednotky. Vodicí systém je kompatibilní se stávající řadou bočnic

TIP-ON



- Korpusová lišta s předem namontovaným unašečem, vhodná až do 50 kg a k dispozici pro všechny jmenovité délky
- Komfortní seřízení hloubky bez nářadí s pomocí seřizovacího kolečka je možné bez vyjmutí zásuvky
- Volitelně synchronizační jednotka od šířky korpusu KB 550 mm
- Vodicí systém kompatibilní se stávajícím systémem bočnic

Potřebný prostor

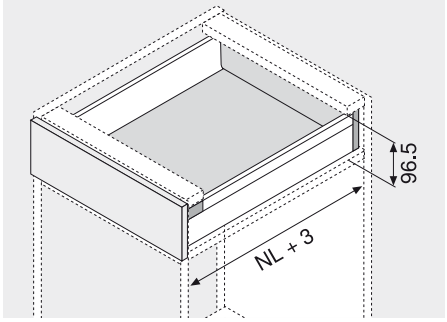

NL Jmenovitá délka

Informace k objednávce

1	Korpusové lišty, unašeč a dovírací jednotky vlevo/vpravo		
Jmenovitá délka NL	**20 kg**	**30 kg**	**50 kg**
270 mm	559.2701T		
300 mm	559.3001T		
350 mm		559.3501T	
400 mm		559.4001T	
450 mm			559.4501T
500 mm			559.5001T
550 mm			559.5501T
600 mm			559.6001T
650 mm			559.6501T

14	Synchronizace (volitelně, od šířky korpusu KB 550 mm)	
	Světlá šířka korpusu LW	**Č. artiklu**
	508 - 570 mm	Z55S1350E
	558 - 620 mm	Z55S1600E
	608 - 670 mm	Z55S1850E
	658 - 720 mm	Z55S2100E
	708 - 770 mm	Z55S2350E
	758 - 820 mm	Z55S2600E
	808 - 870 mm	Z55S2850E
	858 - 920 mm	Z55S3100E
	908 - 970 mm	Z55S3350E
	958 - 1020 mm	Z55S3600E
	1008 - 1070 mm	Z55S3850E
	1058 - 1120 mm	Z55S4100E
	1108 - 1170 mm	Z55S4350E

Složení:

1a	**Korpusové lišty vlevo/vpravo**	
	Včetně unašeče, namontovaného předem	1 x
1b	**Dovírací jednotka vlevo/vpravo**	
	Montáž EXPANDO	1 x

Složení:

14a	**Synchronizační modul Syncro**	
	Montáž EXPANDO	1 x
14b	**Synchronizační tyče Syncro**	
		1 x
14c	**L-profil**	
	Pozink	1 x

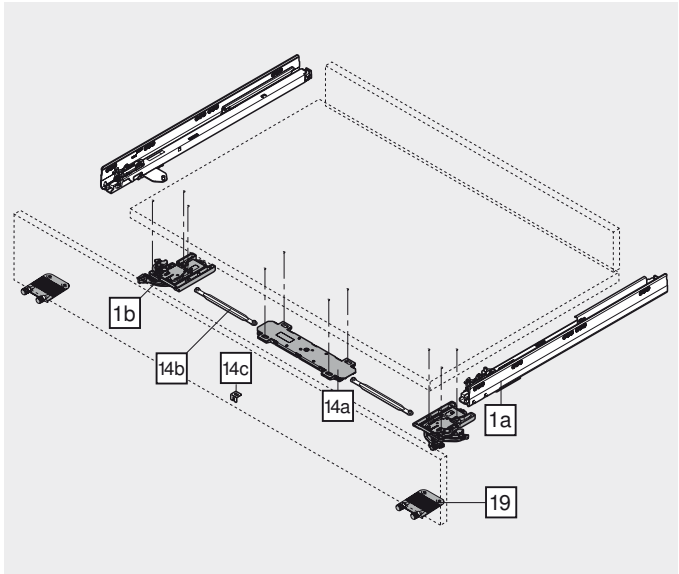

p Příslušenství

19	Stabilizace čel	
	RAL 7037 šedá	Z96.10E1
	Plast	

Pokyny k bokům

TIP-ON pro TANDEMBOX	518
Přehled – TANDEMBOX intivo – základní prvky	295
Přehled – TANDEMBOX plus – základní prvky	379
Plánování	520
Montáž, demontáž a seřízení	522
Přehled – pomůcky pro zpracování	705
Další technické informace	804

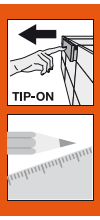

TIP-ON

Plánování

L-profil – 297.0500

Podpěra dna, namontovaná centricky, s profilem L.

Upozornění: doporučujeme Vám provést si konstrukci na zkoušku pro zjištění individuálního potřebného prostoru pod korpusovou lištou.

Potřebný prostor v korpusu

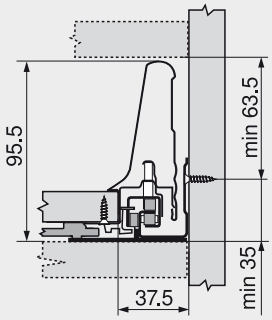

Konstrukční rozměry pro montáž čela vruty

FA Přesah čela

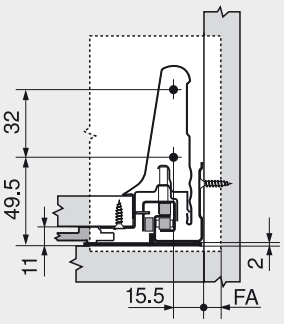

Stabilizace čel – Z96.10E1

Podpěra dna se stabilizací čela, namontovaná centricky.

Upozornění: doporučujeme vám provést si konstrukci na zkoušku pro zjištění individuálního potřebného prostoru pod korpusovou lištou.

Potřebný prostor v korpusu

* + 4 mm se synchronizací nad dnem korpusu nebo vlysem

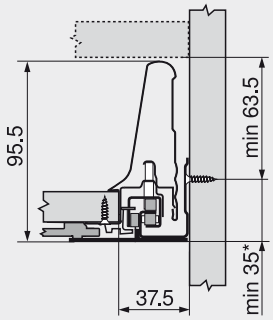

Konstrukční rozměry pro montáž čela vruty

FA Přesah čela

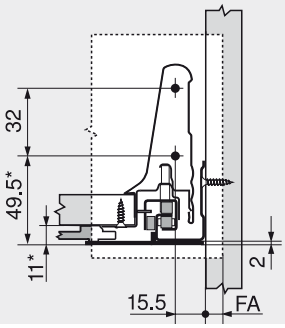

Potřebný prostor v korpusu

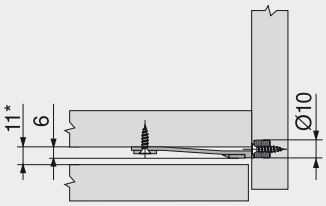

Vyvrtání otvorů do čela

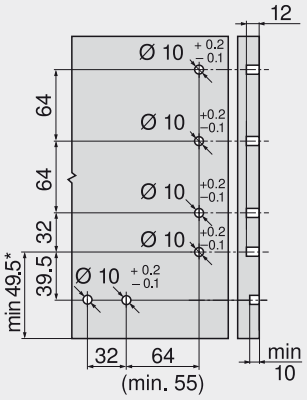

Pozice pro vyvrtání

Dovírací jednotka

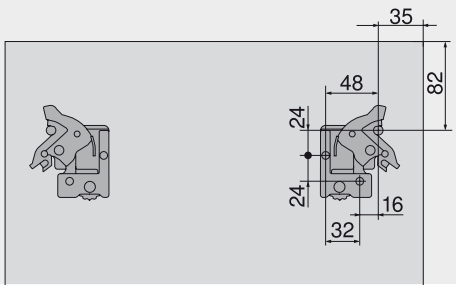

Synchronizační modul Syncro

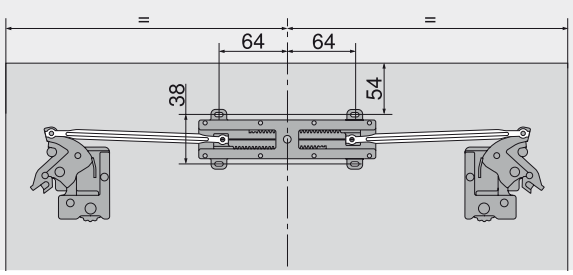

TIP-ON

Plánování

Pozice šroubů u korpusových lišt

Jmenovitá délka NL (mm)

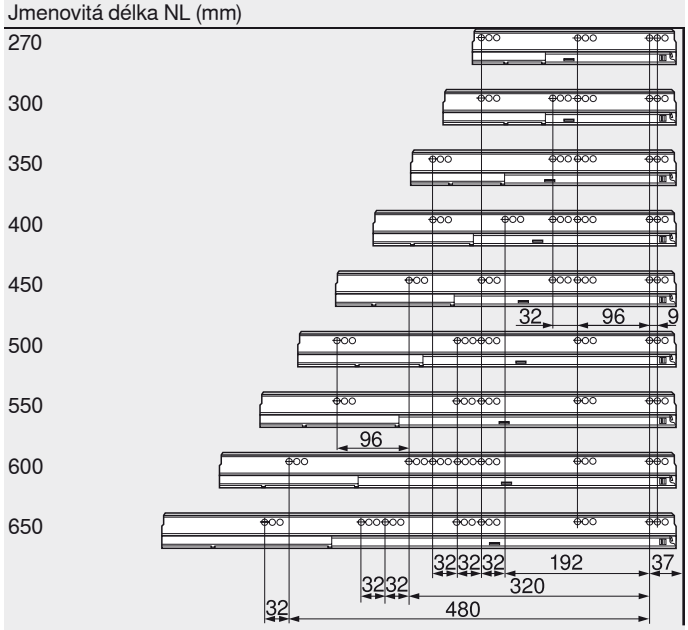

Min. světlá hloubka korpusu = jmenovitá délka NL + 3 mm

Mezera čela

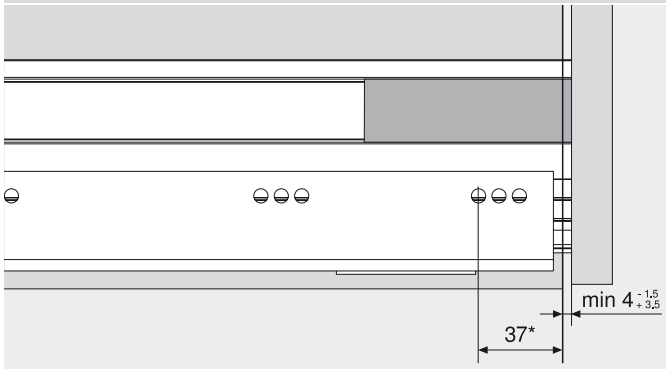

* Min. 43 mm u vnitřní zásuvky/vnitřního výsuvu

Upevnění korpusových lišt

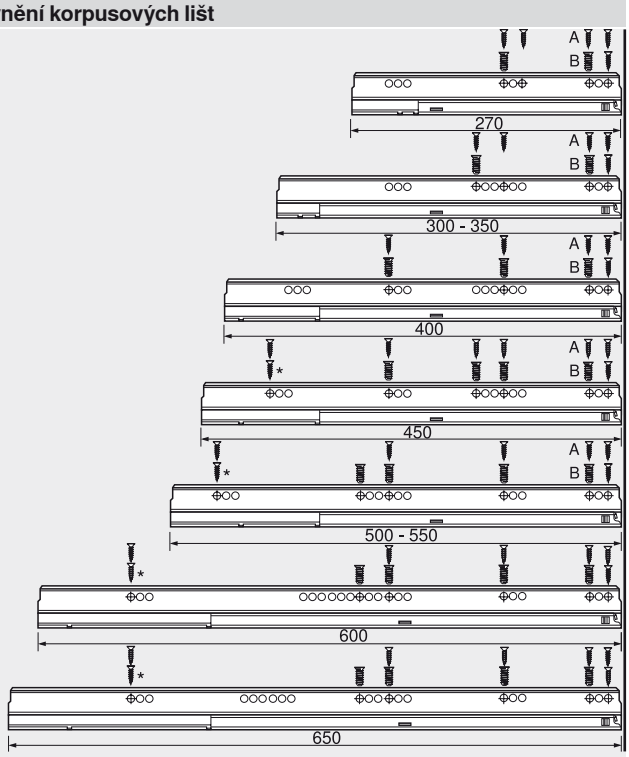

Upevnění na korpus

A Vrut do dřevotřísky Ø 4 x 15 mm

B Eurošroub č. artiklu 661.145

* Volitelně

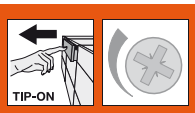

Dovírací jednotka

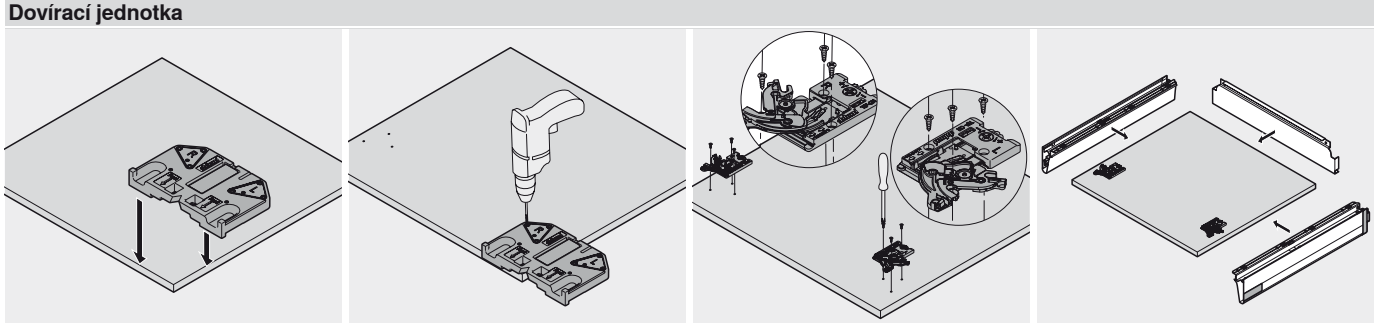

Samostatné dno zásuvky

Dovírací jednotka

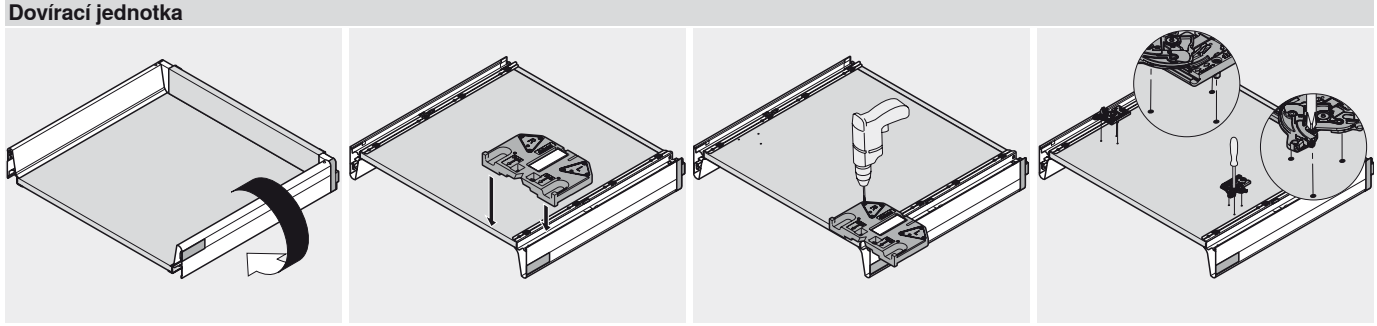

Ze tří stran namontované dno zásuvky

Synchronizace

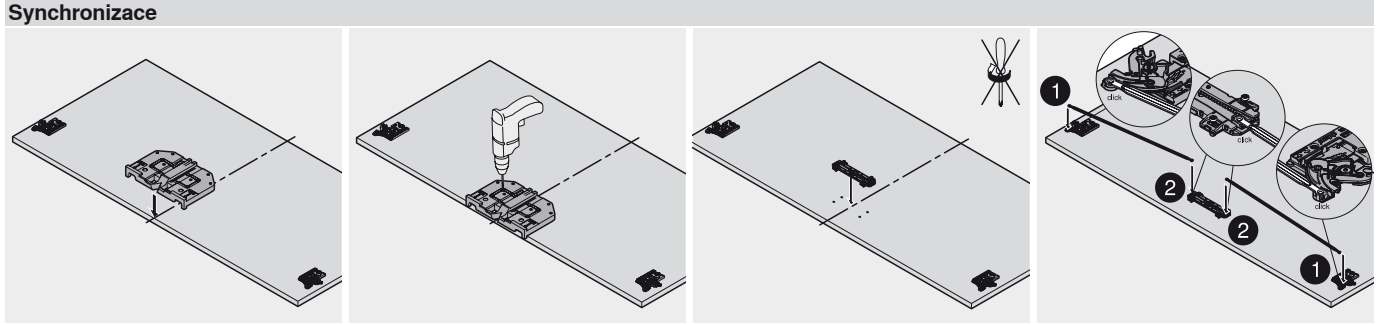

Samostatné dno zásuvky

Synchronizace

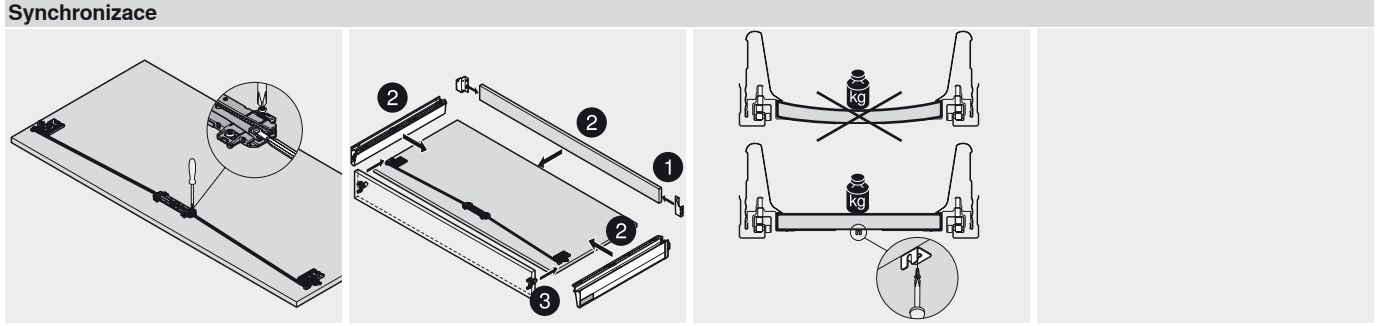

Synchronizace

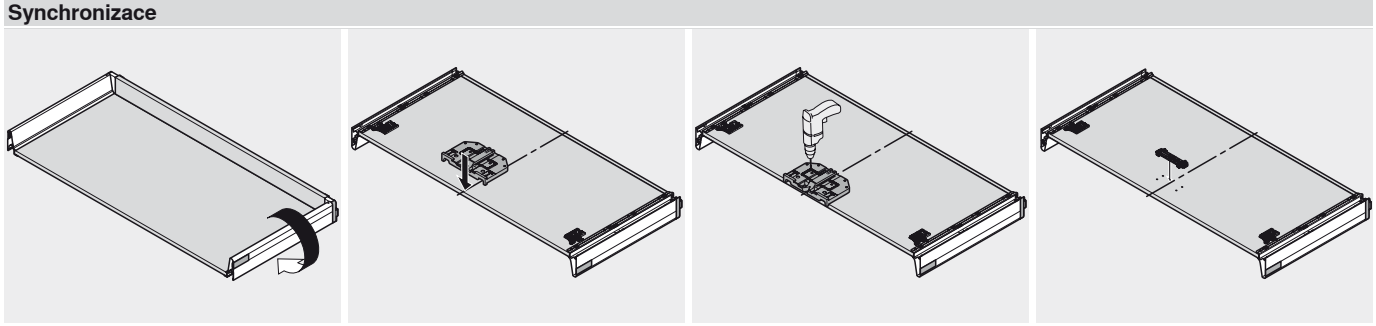

Ze tří stran namontované dno zásuvky

Synchronizace

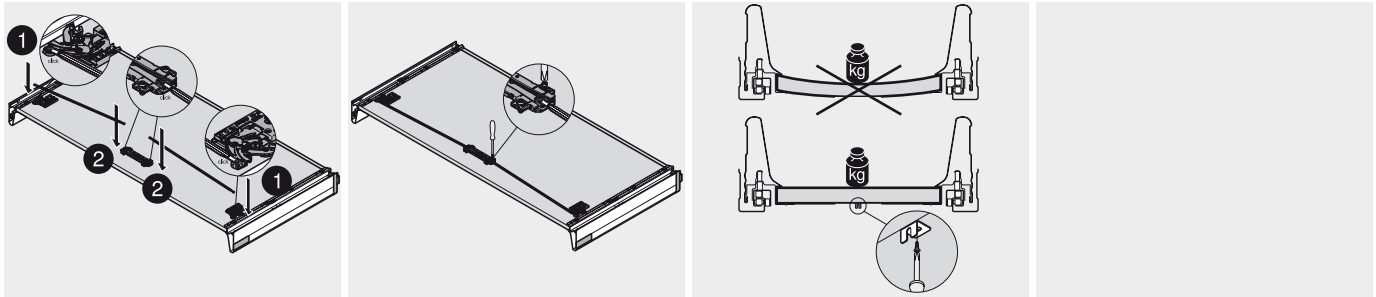

Korpusová lišta

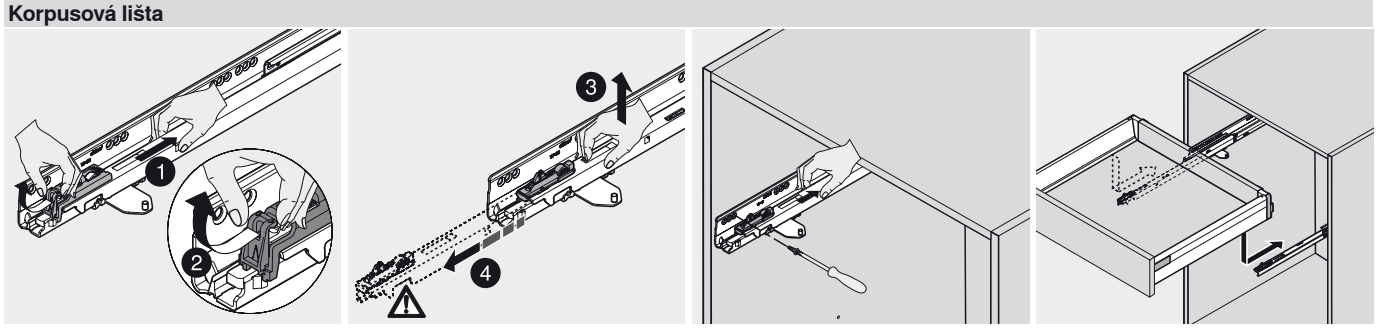

Odstranění transportní pojistky

Montáž

Seřízení a nastavení

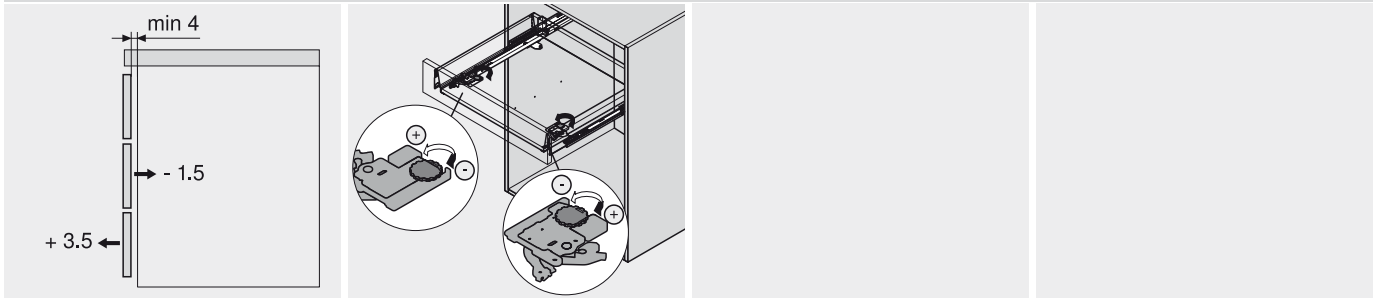

Mezera čela

METABOX – systémy výsuvů



S METABOX firma Blum nabízí mnohostranný systém zásuvek a výsuvů z oceli s nesčetnými možnostmi využití. Rychlomontážní verze Vám ušetří čas i náklady na konstrukci zásuvky.

- Jednostěnný systém bočnic pro úsporná řešení
- Vybavení samodovírací technikou BLUMATIC
- Vynikající vlastnosti chodu, vysoká stabilita boků, nízké hodnoty svěšení
- Možné dobré uspořádání díky flexibilnímu systému relingů
- Nastavení čela ve třech směrech
- Montáž čel bez nářadí

Výška bočnice N = 54 mm



Výška bočnice M = 86 mm

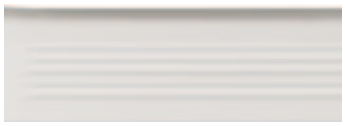

Výška bočnice K = 118 mm

Výška bočnice H = 150 mm

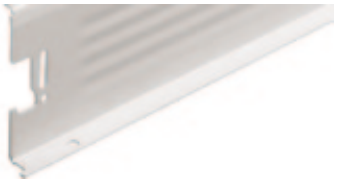

Verze s vruty

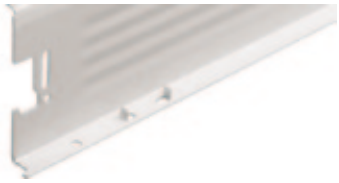

Rychlomontážní verze C15

METABOX – základní prvky


Ilustrační fotografie

Přehled – využití	526

Příslušenství


Ilustrační fotografie

BLUMOTION pro METABOX 320	559	Pojistka proti vypadnutí	559
Stabilizace boků	556	POSISTOP	559
Dětská pojistka	556	Šrouby	560
Zámek	557	Šroubovák	561
Distanční díly	557	ORGA-LINE – relingy	562
METAFILE – závěsná registratura	558	ORGA-LINE – BOXSIDE	563
Profil pro dno	559		

Montáž, demontáž a seřízení


Ilustrační fotografie

Upevnění korpusových lišt	564
Zásuvka/vnitřní zásuvka	565
Čelní výsuv	565
BLUMOTION pro METABOX 320	566
Seřízení a nastavení	567

Piktogramy

- Artikl pouze na dotázání
- Všeobecné informace
- Příslušenství
- Zásuvka
- Vnitřní zásuvka
- Čelní výsuv
- Plný výsuv
- Částečný výsuv
- Relingy
- Dvojitý reling
- Jednoduchý BOXSIDE
- Konstrukční výška a/nebo minimální potřeba místa v korpusu
- Výška bočnice
- Dynamická nosnost v kg
- Plánování
- Přířez
- Zpracování
- Montáž, demontáž a seřízení

Částečný výsuv

Základní prvek	Zásuvka	Vnitřní zásuvka
N, 54 N	78, 320N, 528	81, 320N, 528
M, 86 M	110, 320M, 530	113, 320M, 530
K, 118 K	142, 320K, 532	145, 320K, 532
H, 150 H	174, 320H, 534	177, 320H, 534

Základní prvek	Čelní výsuv
B, 86 M, Relingy	175, 320M, 536
D, 86 M, Dvojitý reling	239, 320M, 538
D, 86 M, Reling a jednostěnný BOX-SIDE	239, 320M, 540

Plný výsuv

Základní prvek	Zásuvka			Vnitřní zásuvka		
N 54 N	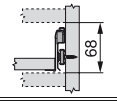	330N	542	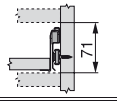	330N	542
M 86 M	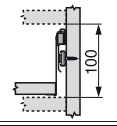	330M	544	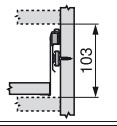	330M	544
K 118 K	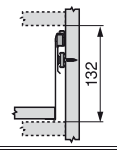	330K	546	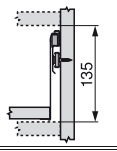	330K	546
H 150 H	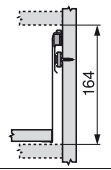	330H	548	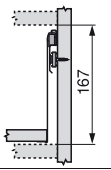	330H	548

Základní prvek	Čelní výsuv		
B 86 M Relingy	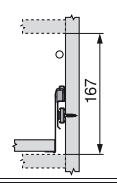	330M	550
D 86 M Dvojitý reling	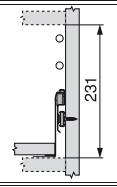	330M	552
D 86 M Reling a jednostěnný BOX-SIDE	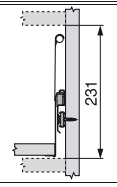	330M	554

Infobox

Využijte bezplatnou službu **DYNALOG limited** na přiloženém DVD!

- DYNAPLAN – plánování korpusů se zkouškou pro zjištění případné kolize vč. výběru kování
- DYNACAT – elektronický katalog výrobků a export CAD dat (dxf, dwg, igs, sat, x_t, jpg)
- DYNASHOP – funkce nákupního koše a objednávání



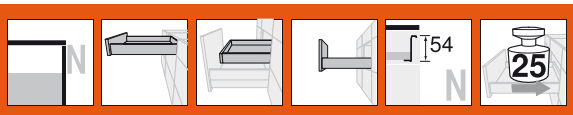

Zásuvka/vnitřní zásuvka – N



- Částečný výsuv s výškou bočnice 54 mm
- Bočnice z oceli, povrchová úprava práškovým lakem
- Bočnice krémově bílý (RAL 9001), na vyžádání šedá (RAL 9006) a bílý
- Vedení s plastovými kolečky
- Dynamická nosnost 25 kg
- Samodovírací technika BLUMATIC
- Nastavení čela ve dvou směrech

Potřebný prostor

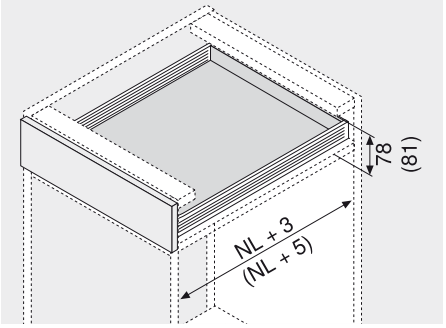

NL Jmenovitá délka
() Vnitřní zásuvka

Informace k objednávce

1 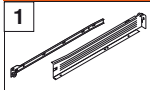	Korpusová lišta a bočnice levá/ pravá, RAL 9001 krémově bílá	
Jmenovitá délka NL	**Verze s vruty**	**Verze s hroty**
270 mm	320N2700C	320N2700C15
350 mm	320N3500C	320N3500C15
400 mm	320N4000C	320N4000C15
450 mm	320N4500C	320N4500C15
500 mm	320N5000C	320N5000C15
550 mm	320N5500C	320N5500C15

Další barvy na vyžádání (bílý nebo šedá)

2c 	Standardní čelní kování	
	Verze s vruty	ZSF.1510
	Verze k nalisování	ZSF.1610
	Objednávejte pravý/levý díl	

3 	Upevnění čela pro vnitřní zásuvku	
	RAL 9001 krémově bílé	ZIF.3010
	Plast	
	Objednávejte pravý/levý díl	

6 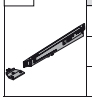	BLUMOTION a unašeč (volitelně)	
	RAL 7046 bílošedý/RAL 9001 krémově bílý	Z70.0320
	Plast	
	Další barvy pro unašeč na vyžádání (bílá nebo šedá)	

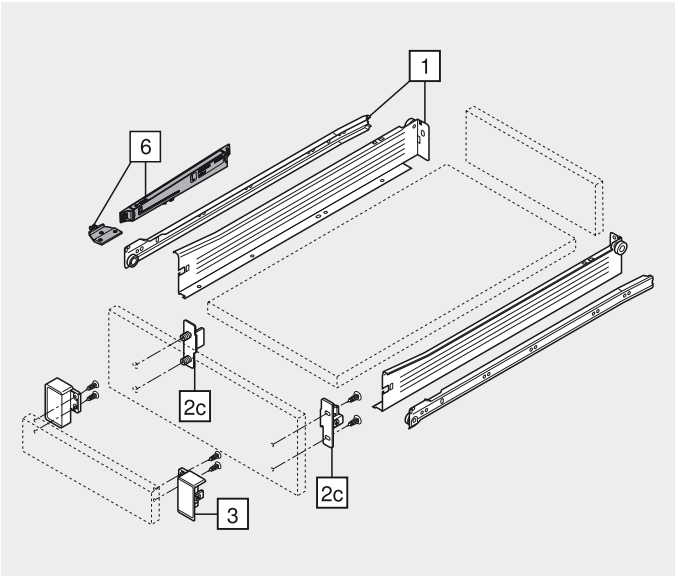

Zásuvka/vnitřní zásuvka – N

Plánování

Potřebný prostor v korpusu

* + 2 mm s BLUMOTION
* + 3 mm pro vnitřní zásuvku s BLUMOTION

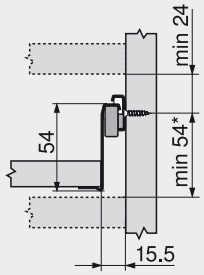

Konstrukční rozměry pro montáž čela vruty

FA Přesah čela
Zásuvka Vnitřní zásuvka

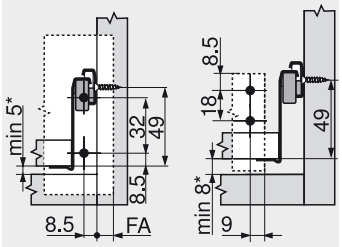

Vyvrtání otvorů do čela pro montáž čela lisováním, nebo EXPANDO

Zásuvka

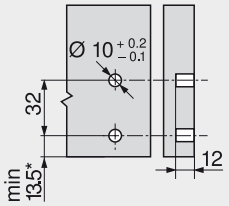

Konstrukční rozměry pro zadní stěnu

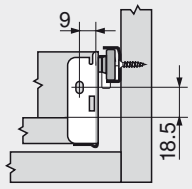

Pozice šroubů u korpusových lišt

Jmenovitá délka NL (mm)

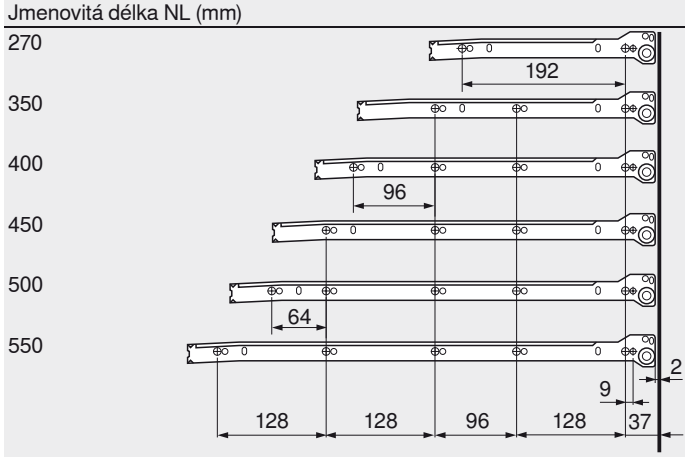

Zásuvka
Min. světlá hloubka korpusu = jmenovitá délka NL + 3 mm
Vnitřní zásuvka
Min. světlá hloubka korpusu = jmenovitá délka NL + 5 mm

Rozměry přířezů pro sílu dřevotřísky 16 mm

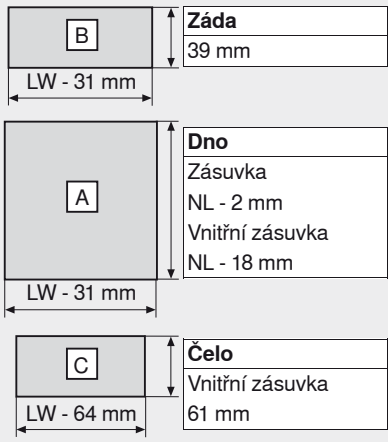

Záda	39 mm
Dno	Zásuvka NL - 2 mm Vnitřní zásuvka NL - 18 mm
Čelo	Vnitřní zásuvka 61 mm

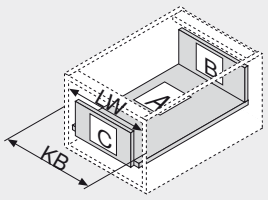

KB Šířka korpusu
LW Světlá šířka korpusu
NL Jmenovitá délka

Zpracování dna u rychlomontážní verze

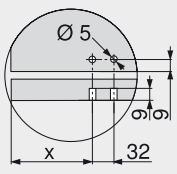

	X (mm)
Zásuvka	69
Vnitřní zásuvka	53

Pokyny k bokům

Přehled – METABOX – základní prvky 525
Příslušenství 556
BLUMOTION pro METABOX 320 559
Upevnění korpusových lišt 564
Montáž, demontáž a seřízení 565
Přehled – pomůcky pro zpracování 705
Další technické informace 804

Infobox
Doporučujeme Vám plánování korpusů s testem pro zjištění případné kolize s DYNAPLAN na přiloženém DVD DYNALOG limited – bezplatně!

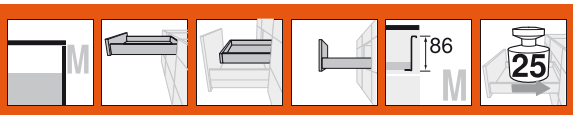

Zásuvka/vnitřní zásuvka – M



- Částečný výsuv s výškou bočnice 86 mm
- Bočnice z oceli, povrchová úprava práškovým lakem
- Bočnice krémově bílý (RAL 9001), na vyžádání šedá (RAL 9006) a bílý
- Vedení s plastovými kolečky
- Dynamická nosnost 25 kg
- Samodovírací technika BLUMATIC
- Nastavení čela ve dvou směrech

Potřebný prostor

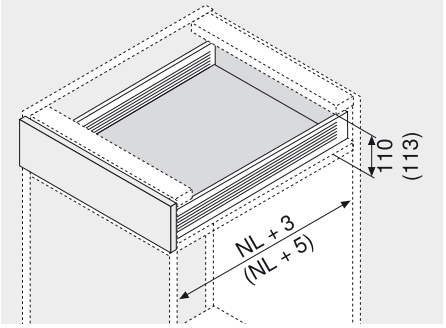

NL Jmenovitá délka
() Vnitřní zásuvka

Informace k objednávce

1	Korpusová lišta a bočnice levá/ pravá, RAL 9001 krémově bílá	
Jmenovitá délka NL	Verze s vruty	Verze s hroty
270 mm	320M2700C	320M2700C15
350 mm	320M3500C	320M3500C15
400 mm	320M4000C	320M4000C15
450 mm	320M4500C	320M4500C15
500 mm	320M5000C	320M5000C15
550 mm	320M5500C	320M5500C15

Další barvy na vyžádání (bílý nebo šedá)

2a	Čelní kování CLIP	
	Verze s vruty	ZSF.1200
	Verze k nalisování	ZSF.1300
	EXPANDO	ZSF.130E
	Objednávejte pravý/levý díl	

2b	Krytky pro 2a	
	RAL 9001 krémově bílé	ZAA.3700
	Plast	
	Objednávejte pravý/levý díl	

Alternativně vůči 2a

2c	Standardní čelní kování	
	Verze s vruty	ZSF.1700
	Verze k nalisování	ZSF.1800
	Objednávejte pravý/levý díl	

2d	Krytky pro 2c		
	RAL 9001 krémově bílé	2 x	ZAA.3500
	Plast		

3	Upevnění čela pro vnitřní zásuvku	
	RAL 9001 krémově bílé	ZIF.3000
	Plast	
	Objednávejte pravý/levý díl	

6	BLUMOTION a unašeč (volitelně)	
	RAL 7046 bílošedý/RAL 9001 krémově bílý	Z70.0320
	Plast	
	Další barvy pro unašeč na vyžádání (bílá nebo šedá)	

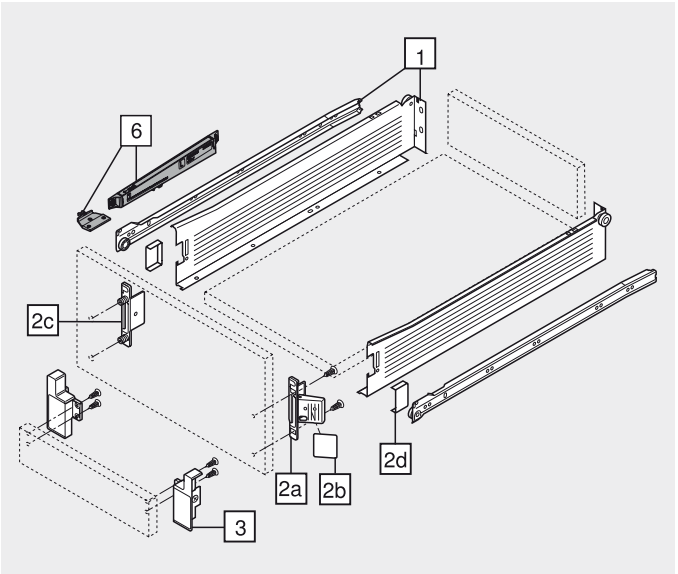

Zásuvka/vnitřní zásuvka – M

Plánování

Potřebný prostor v korpusu

* + 2 mm s BLUMOTION
* + 3 mm pro vnitřní zásuvku s BLUMOTION

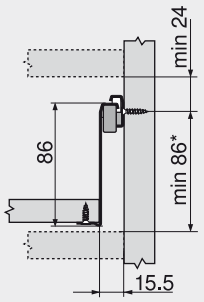

Konstrukční rozměry pro montáž čela vruty

FA Přesah čela
Zásuvka Vnitřní zásuvka

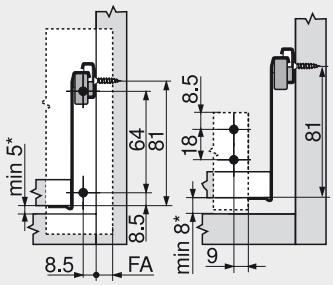

Vyvrtání otvorů do čela pro montáž čela lisováním, nebo EXPANDO

Zásuvka

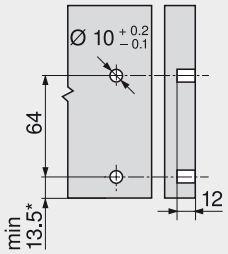

Konstrukční rozměry pro zadní stěnu

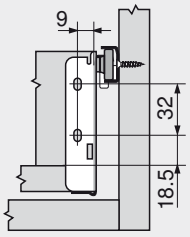

Pozice šroubů u korpusových lišt

Jmenovitá délka NL (mm)

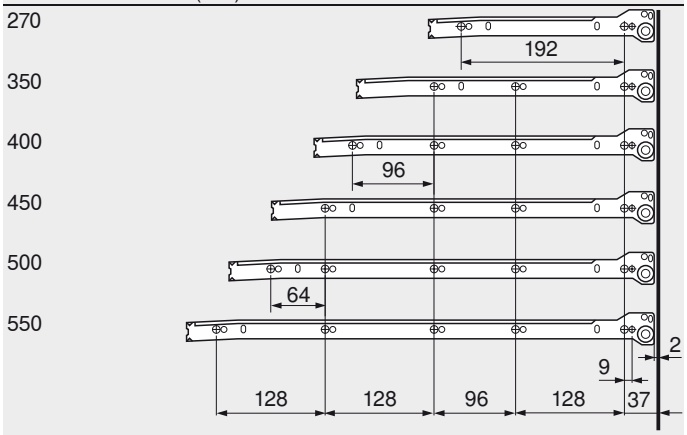

Zásuvka
Min. světlá hloubka korpusu = jmenovitá délka NL + 3 mm
Vnitřní zásuvka
Min. světlá hloubka korpusu = jmenovitá délka NL + 5 mm

Rozměry přířezů pro sílu dřevotřísky 16 mm

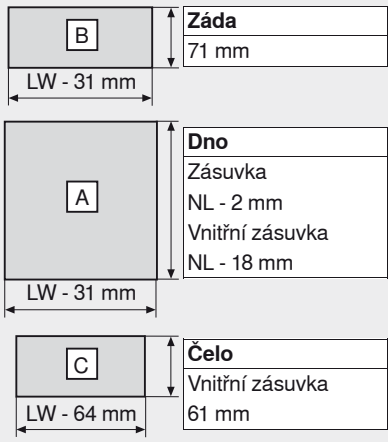

Záda	
71 mm	
Dno	
Zásuvka	
NL - 2 mm	
Vnitřní zásuvka	
NL - 18 mm	
Čelo	
Vnitřní zásuvka	
61 mm	

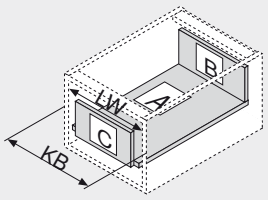

KB Šířka korpusu
LW Světlá šířka korpusu
NL Jmenovitá délka

Zpracování dna u rychlomontážní verze

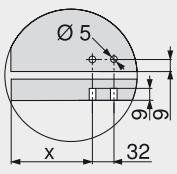

	X (mm)
Zásuvka	69
Vnitřní zásuvka	53

Pokyny k bokům

Přehled – METABOX – základní prvky 525
Příslušenství 556
BLUMOTION pro METABOX 320 559
Upevnění korpusových lišt 564
Montáž, demontáž a seřízení 565
Přehled – pomůcky pro zpracování 705
Další technické informace 804

Infobox
Doporučujeme Vám plánování korpusů s testem pro zjištění případné kolize s DYNAPLAN na přiloženém DVD DYNALOG limited – bezplatně!

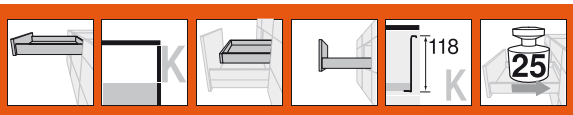

Zásuvka/vnitřní zásuvka – K



- Částečný výsuv s výškou bočnice 118 mm
- Bočnice z oceli, povrchová úprava práškovým lakem
- Bočnice krémově bílý (RAL 9001), na vyžádání šedá (RAL 9006) a bílý
- Vedení s plastovými kolečky
- Dynamická nosnost 25 kg
- Samodovírací technika BLUMATIC
- Nastavení čela ve dvou směrech

Potřebný prostor

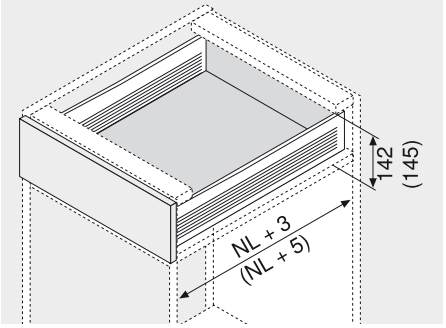

NL Jmenovitá délka
() Vnitřní zásuvka

Informace k objednávce

1	Korpusová lišta a bočnice levá/ pravá, RAL 9001 krémově bílá	
Jmenovitá délka NL	**Verze s vruty**	**Verze s hroty**
350 mm	320K3500C	320K3500C15
400 mm	320K4000C	320K4000C15
450 mm	320K4500C	320K4500C15
500 mm	320K5000C	320K5000C15
550 mm	320K5500C	320K5500C15

Další barvy na vyžádání (bílý nebo šedá)

2a	Čelní kování CLIP	
	Verze s vruty	ZSF.1200
	Verze k nalisování	ZSF.1300
	EXPANDO	ZSF.130E
	Objednávejte pravý/levý díl	

2b	Krytky pro 2a	
	RAL 9001 krémově bílé	ZAA.3700
	Plast	
	Objednávejte pravý/levý díl	

Alternativně vůči 2a

2c	Standardní čelní kování	
	Verze s vruty	ZSF.1700
	Verze k nalisování	ZSF.1800
	Objednávejte pravý/levý díl	

2d	Krytky pro 2c		
	RAL 9001 krémově bílé	2 x	ZAA.3500
	Plast		

3	Upevnění čela pro vnitřní zásuvku	
	RAL 9001 krémově bílé	ZIF.3030
	Plast	
	Objednávejte pravý/levý díl	

6	BLUMOTION a unašeč (volitelně)	
	RAL 7046 bílošedý/RAL 9001 krémově bílý	Z70.0320
	Plast	
	Další barvy pro unašeč na vyžádání (bílá nebo šedá)	

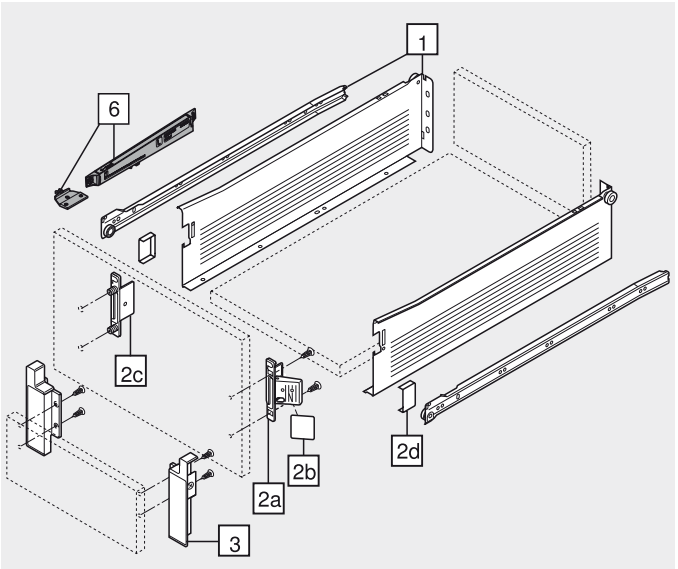

Zásuvka/vnitřní zásuvka – K

Plánování

Potřebný prostor v korpusu

* + 2 mm s BLUMOTION
* + 3 mm pro vnitřní zásuvku s BLUMOTION

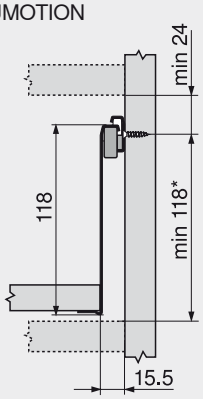

Konstrukční rozměry pro montáž čela vruty

FA Přesah čela

Zásuvka Vnitřní zásuvka

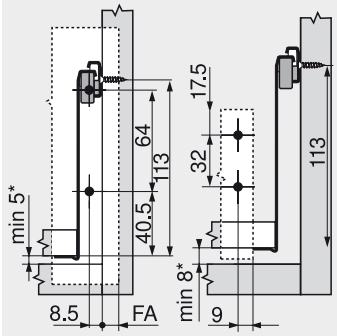

Vyvrtání otvorů do čela pro montáž čela lisováním, nebo EXPANDO

Zásuvka

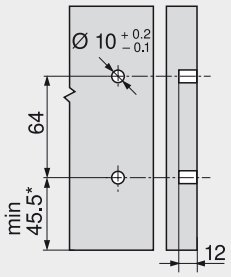

Konstrukční rozměry pro zadní stěnu

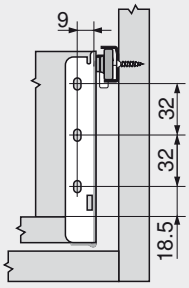

Pozice šroubů u korpusových lišt

Jmenovitá délka NL (mm)

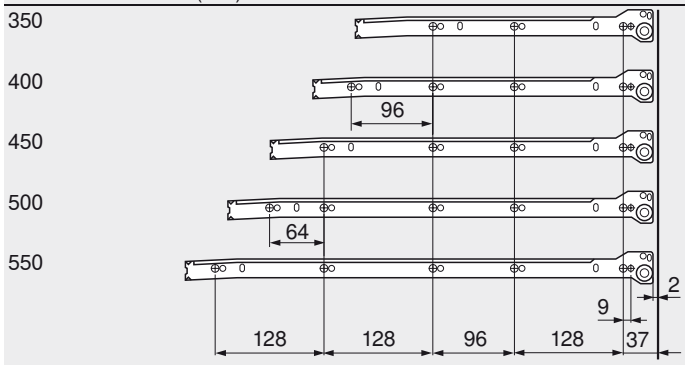

Zásuvka
Min. světlá hloubka korpusu = jmenovitá délka NL + 3 mm
Vnitřní zásuvka
Min. světlá hloubka korpusu = jmenovitá délka NL + 5 mm

Rozměry přířezů pro sílu dřevotřísky 16 mm

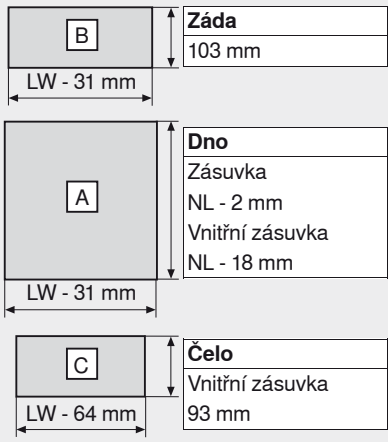

Záda	
103 mm	
Dno	
Zásuvka	
NL - 2 mm	
Vnitřní zásuvka	
NL - 18 mm	
Čelo	
Vnitřní zásuvka	
93 mm	

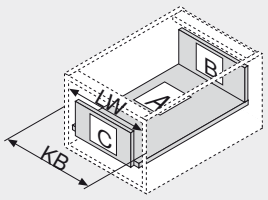

KB Šířka korpusu
LW Světlá šířka korpusu
NL Jmenovitá délka

Zpracování dna u rychlomontážní verze

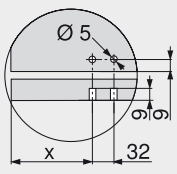

	X (mm)
Zásuvka	69
Vnitřní zásuvka	53

Pokyny k bokům

Přehled – METABOX – základní prvky	525
Příslušenství	556
BLUMOTION pro METABOX 320	559
Upevnění korpusových lišt	564
Montáž, demontáž a seřízení	565
Přehled – pomůcky pro zpracování	705
Další technické informace	804

Infobox

Doporučujeme Vám plánování korpusů s testem pro zjištění případné kolize s DYNAPLAN na přiloženém DVD DYNALOG limited – bezplatně!

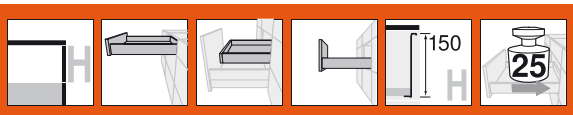

Zásuvka/vnitřní zásuvka – H



- Částečný výsuv s výškou bočnice 150 mm
- Bočnice z oceli, povrchová úprava práškovým lakem
- Bočnice krémově bílý (RAL 9001), na vyžádání šedá (RAL 9006) a bílý
- Vedení s plastovými kolečky
- Dynamická nosnost 25 kg
- Samodovírací technika BLUMATIC
- Nastavení čela ve dvou směrech

Potřebný prostor

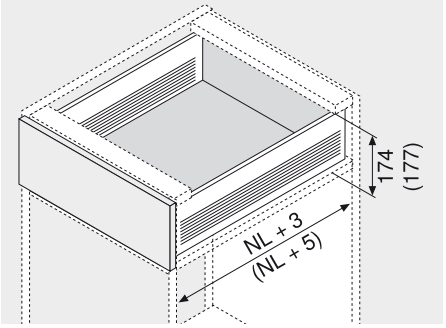

NL Jmenovitá délka
() Vnitřní zásuvka

Informace k objednávce

1	Korpusová lišta a bočnice levá/ pravá, RAL 9001 krémově bílá	
Jmenovitá délka NL	**Verze s vruty**	**Verze s hroty**
350 mm	320H3500C	320H3500C15
400 mm	320H4000C	320H4000C15
450 mm	320H4500C	320H4500C15
500 mm	320H5000C	320H5000C15
550 mm	320H5500C	320H5500C15

Další barvy na vyžádání (bílý nebo šedá)

2a	Čelní kování CLIP	
	Verze s vruty	ZSF.1200
	Verze k nalisování	ZSF.1300
	EXPANDO	ZSF.130E
	Objednávejte pravý/levý díl	

2b	Krytky pro 2a	
	RAL 9001 krémově bílé	ZAA.3700
	Plast	
	Objednávejte pravý/levý díl	

Alternativně vůči 2a

2c	Standardní čelní kování	
	Verze s vruty	ZSF.1700
	Verze k nalisování	ZSF.1800
	Objednávejte pravý/levý díl	

2d	Krytky pro 2c		
	RAL 9001 krémově bílé	2 x	ZAA.3500
	Plast		

3	Upevnění čela pro vnitřní zásuvku	
	RAL 9001 krémově bílé	ZIF.3050
	Plast	
	Objednávejte pravý/levý díl	

6	BLUMOTION a unašeč (volitelně)	
	RAL 7046 bílošedý/RAL 9001 krémově bílý	Z70.0320
	Plast	
	Další barvy pro unašeč na vyžádání (bílá nebo šedá)	

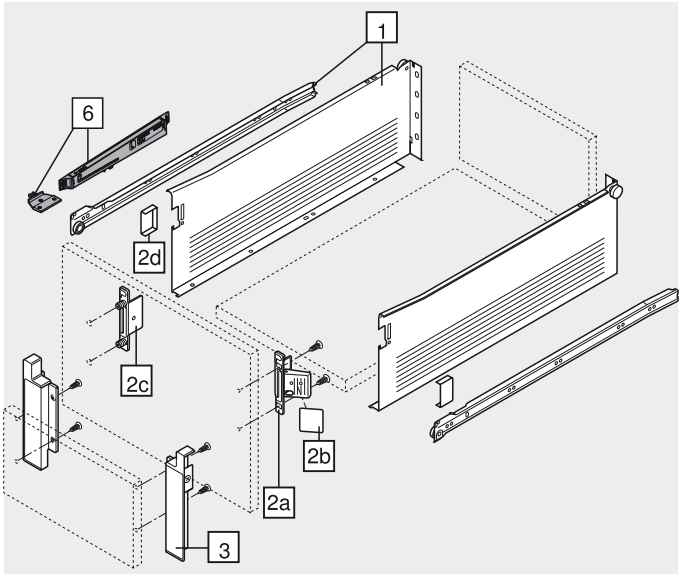

Zásuvka/vnitřní zásuvka – H

Plánování

Potřebný prostor v korpusu

* + 2 mm s BLUMOTION
* + 3 mm pro vnitřní zásuvku s BLUMOTION

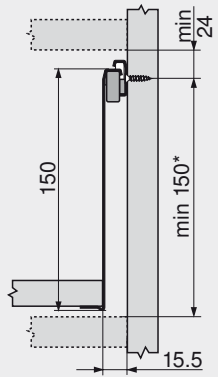

Konstrukční rozměry pro montáž čela vruty

FA Přesah čela

Zásuvka Vnitřní zásuvka

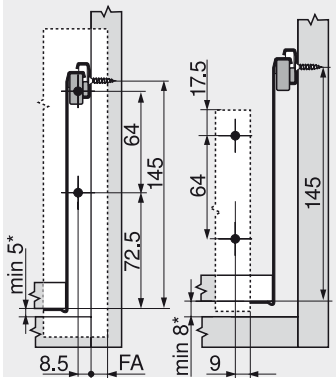

Vyvrtání otvorů do čela pro montáž čela lisováním, nebo EXPANDO

Zásuvka

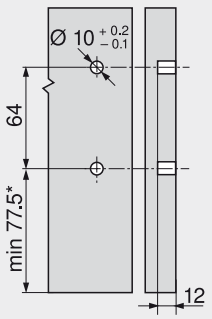

Konstrukční rozměry pro zadní stěnu

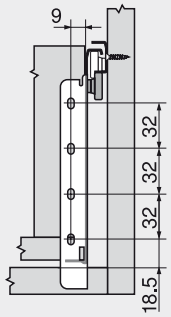

Pozice šroubů u korpusových lišt

Jmenovitá délka NL (mm)

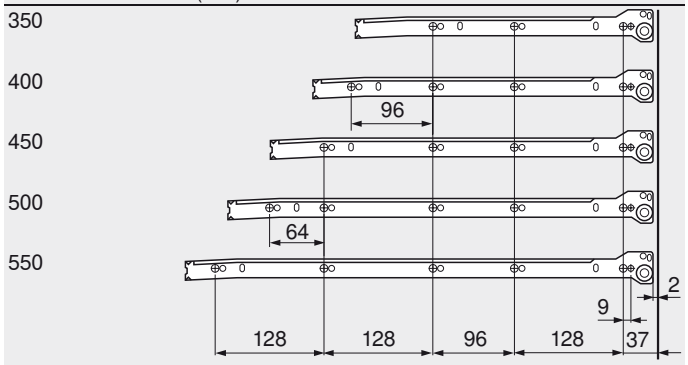

Zásuvka
Min. světlá hloubka korpusu = jmenovitá délka NL + 3 mm
Vnitřní zásuvka
Min. světlá hloubka korpusu = jmenovitá délka NL + 5 mm

Rozměry přířezů pro sílu dřevotřísky 16 mm

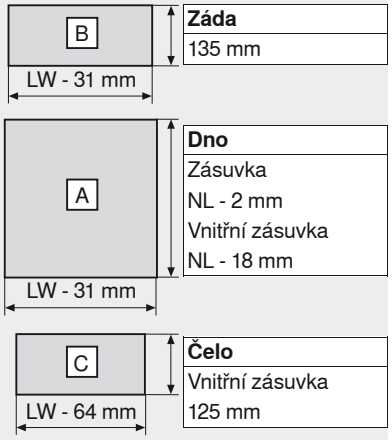

Záda
135 mm

Dno
Zásuvka
NL - 2 mm
Vnitřní zásuvka
NL - 18 mm

Čelo
Vnitřní zásuvka
125 mm

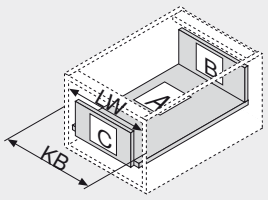

KB Šířka korpusu
LW Světlá šířka korpusu
NL Jmenovitá délka

Zpracování dna u rychlomontážní verze

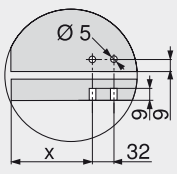

	X (mm)
Zásuvka	69
Vnitřní zásuvka	53

Pokyny k bokům

Přehled – METABOX – základní prvky 525
Příslušenství 556
BLUMOTION pro METABOX 320 559
Upevnění korpusových lišt 564
Montáž, demontáž a seřízení 565
Přehled – pomůcky pro zpracování 705
Další technické informace 804

Infobox

Doporučujeme Vám plánování korpusů s testem pro zjištění případné kolize s DYNAPLAN na přiloženém DVD DYNALOG limited – bezplatně!

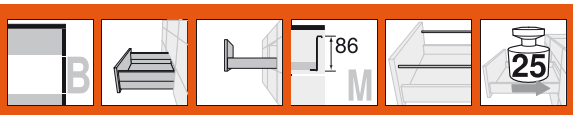

Čelní výsuv – relingy – B



- Částečný výsuv s výškou bočnice 86 mm
- Bočnice z oceli, povrchová úprava práškovým lakem
- Bočnice krémově bílý (RAL 9001), na vyžádání šedá (RAL 9006) a bílý
- Vedení s plastovými kolečky
- Dynamická nosnost 25 kg
- Samodovírací technika BLUMATIC
- Nastavení čela ve třech směrech
- Montáž relingu bez nářadí

Potřebný prostor

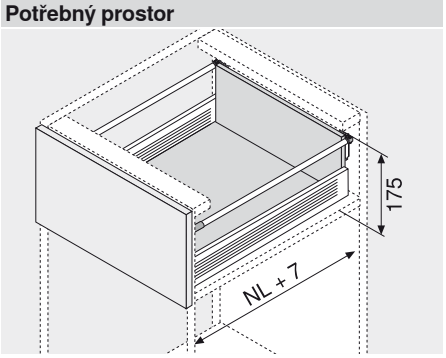

NL Jmenovitá délka

Informace k objednávce

1	Korpusová lišta a bočnice levá/pravá, RAL 9001 krémově bílá	
Jmenovitá délka NL	Verze s vruty	Verze s hroty
350 mm	320M3500C	320M3500C15
400 mm	320M4000C	320M4000C15
450 mm	320M4500C	320M4500C15
500 mm	320M5000C	320M5000C15
550 mm	320M5500C	320M5500C15

Další barvy na vyžádání (bílý nebo šedá)

4	Podélný reling a držák zadní stěny vlevo/vpravo	
Jmenovitá délka NL	RAL 9001 Krémově bílý	
350 mm	ZRE.321S.ID	
400 mm	ZRE.371S.ID	
450 mm	ZRE.421S.ID	
500 mm	ZRE.471S.ID	
550 mm	ZRE.521S.ID	

2a	Čelní kování CLIP	
	Verze s vruty	ZSF.1200
	Verze k nalisování	ZSF.1300
	EXPANDO	ZSF.130E
	Objednávejte pravý/levý díl	

2b	Krytky pro 2a	
	RAL 9001 krémově bílé	ZAA.3700
	Plast	
	Objednávejte pravý/levý díl	

Alternativně vůči 2a

2c	Standardní čelní kování	
	Verze s vruty	ZSF.1700
	Verze k nalisování	ZSF.1800
	Objednávejte pravý/levý díl	

2d	Krytky pro 2c		
	RAL 9001 krémově bílé	2 x	ZAA.3500
	Plast		

6	BLUMOTION a unašeč (volitelně)	
	RAL 7046 bílošedý/RAL 9001 krémově bílý	Z70.0320
	Plast	
	Další barvy pro unašeč na vyžádání (bílá nebo šedá)	

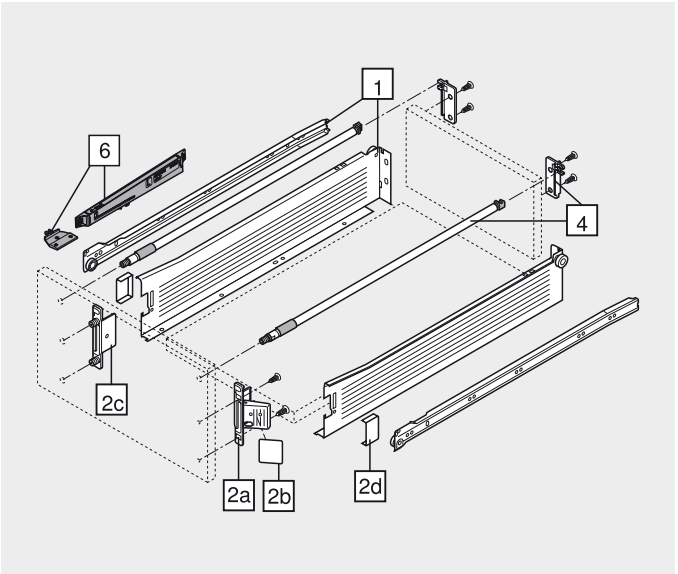

Čelní výsuv – relingy – B

Plánování

Potřebný prostor v korpusu

* + 2 mm s BLUMOTION

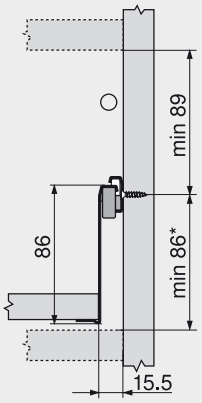

Konstrukční rozměry pro montáž čela vruty

FA Přesah čela

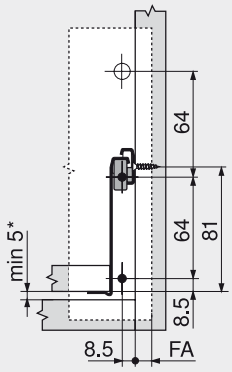

Vyvrtání otvorů do čela pro montáž čela lisováním, nebo EXPANDO

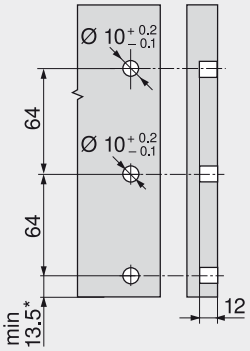

Konstrukční rozměry pro zadní stěnu

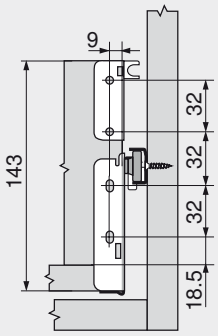

Pozice šroubů u korpusových lišt

Jmenovitá délka NL (mm)

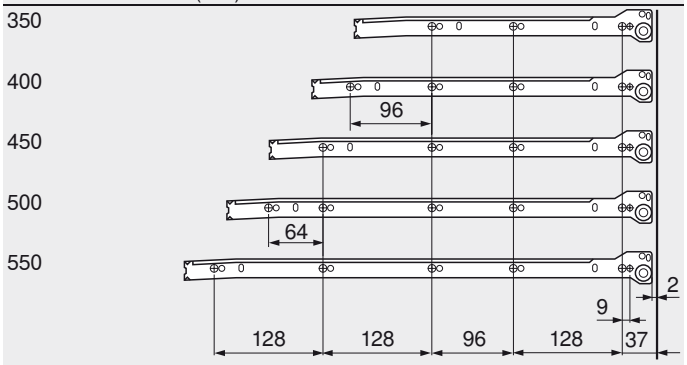

Čelní výsuv

Min. světlá hloubka korpusu = jmenovitá délka NL + 7 mm

Rozměry přířezů pro sílu dřevotřísky 16 mm

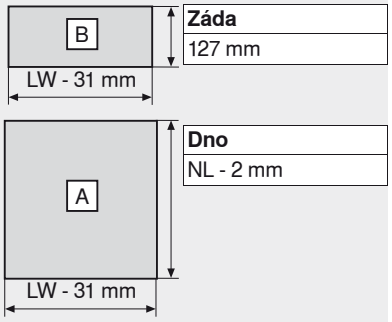

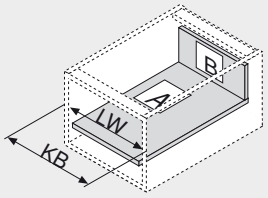

KB Šířka korpusu
LW Světlá šířka korpusu
NL Jmenovitá délka

Zpracování dna u rychlomontážní verze

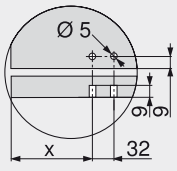

	X (mm)
Čelní výsuv	69

Pokyny k bokům

Přehled – METABOX – základní prvky	525
Příslušenství	556
BLUMOTION pro METABOX 320	559
Příslušenství – ORGA-LINE – relingy	562
Upevnění korpusových lišt	564
Montáž, demontáž a seřízení	565
Přehled – pomůcky pro zpracování	705
Další technické informace	804

Infobox

Doporučujeme Vám plánování korpusů s testem pro zjištění případné kolize s DYNAPLAN na přiloženém DVD DYNALOG limited – bezplatně!

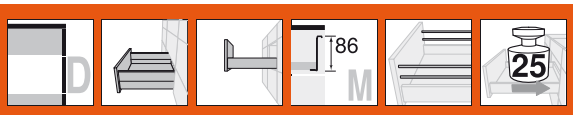

Čelní výsuv – dvojitý reling – D



- Částečný výsuv s výškou bočnice 86 mm
- Bočnice z oceli, povrchová úprava práškovým lakem
- Bočnice krémově bílý (RAL 9001), na vyžádání šedá (RAL 9006) a bílý
- Vedení s plastovými kolečky
- Dynamická nosnost 25 kg
- Samodovírací technika BLUMATIC
- Nastavení čela ve třech směrech
- Montáž relingu bez nářadí

Potřebný prostor

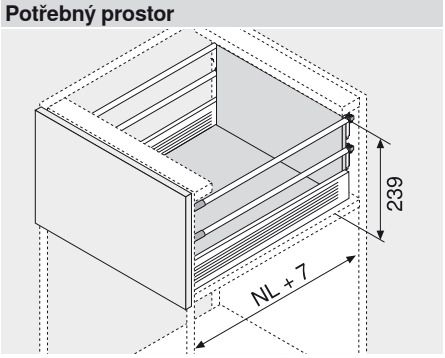

NL Jmenovitá délka

Informace k objednávce

1	Korpusová lišta a bočnice levá/pravá, RAL 9001 krémově bílá	
Jmenovitá délka NL	Verze s vruty	Verze s hroty
350 mm	320M3500C	320M3500C15
400 mm	320M4000C	320M4000C15
450 mm	320M4500C	320M4500C15
500 mm	320M5000C	320M5000C15
550 mm	320M5500C	320M5500C15

Další barvy na vyžádání (bílý nebo šedá)

4	Podélný reling a držák zadní stěny vlevo/vpravo		
Jmenovitá délka NL		RAL 9001 Krémově bílý	
350 mm	2 x	ZRE.321S.ID	
400 mm	2 x	ZRE.371S.ID	
450 mm	2 x	ZRE.421S.ID	
500 mm	2 x	ZRE.471S.ID	
550 mm	2 x	ZRE.521S.ID	

2a	Čelní kování CLIP	
	Verze s vruty	ZSF.1200
	Verze k nalisování	ZSF.1300
	EXPANDO	ZSF.130E
	Objednávejte pravý/levý díl	

2b	Krytky pro 2a	
	RAL 9001 krémově bílé	ZAA.3700
	Plast	
	Objednávejte pravý/levý díl	

Alternativně vůči 2a

2c	Standardní čelní kování	
	Verze s vruty	ZSF.1700
	Verze k nalisování	ZSF.1800
	Objednávejte pravý/levý díl	

2d	Krytky pro 2c		
	RAL 9001 krémově bílé	2 x	ZAA.3500
	Plast		

6	BLUMOTION a unašeč (volitelně)	
	RAL 7046 bílošedý/RAL 9001 krémově bílý	Z70.0320
	Plast	
	Další barvy pro unašeč na vyžádání (bílá nebo šedá)	

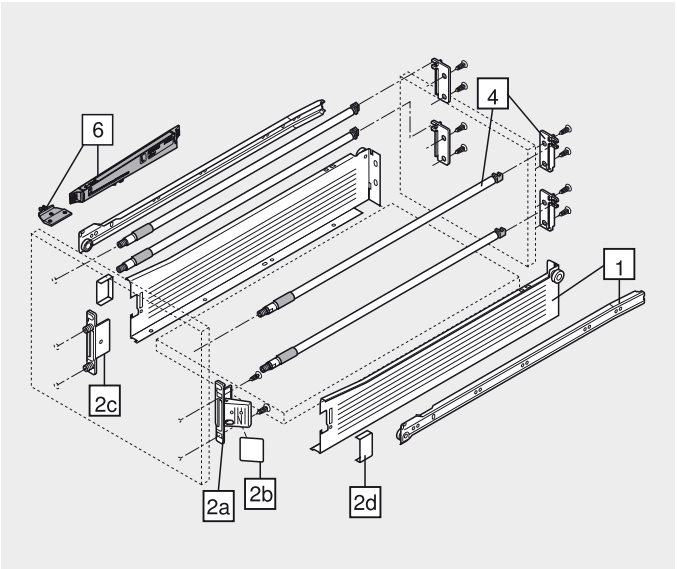

Čelní výsuv – dvojitý reling – D

Plánování

Potřebný prostor v korpusu

* + 2 mm s BLUMOTION

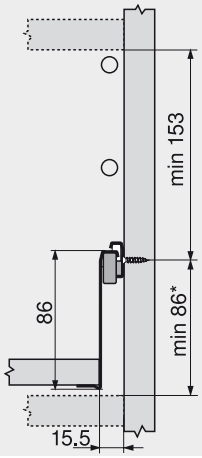

Konstrukční rozměry pro montáž čela vruty

FA Přesah čela

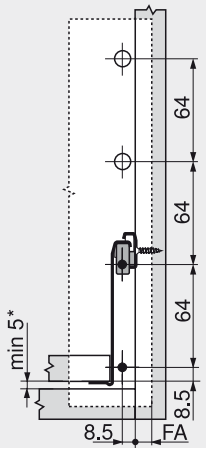

Vyvrtání otvorů do čela pro montáž čela lisováním, nebo EXPANDO

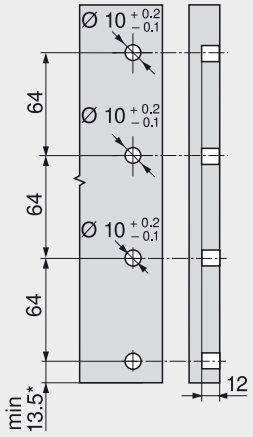

Konstrukční rozměry pro zadní stěnu

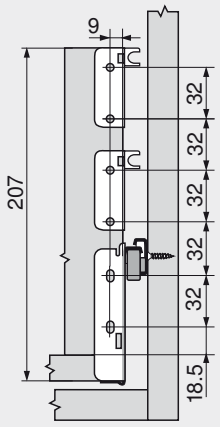

Pozice šroubů u korpusových lišt

Jmenovitá délka NL (mm)

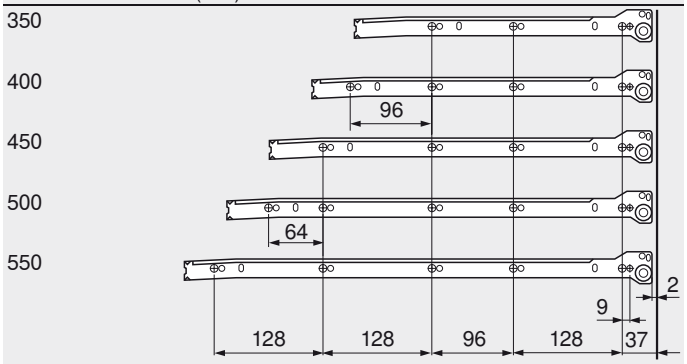

Čelní výsuv

Min. světlá hloubka korpusu = jmenovitá délka NL + 7 mm

Rozměry přířezů pro sílu dřevotřísky 16 mm

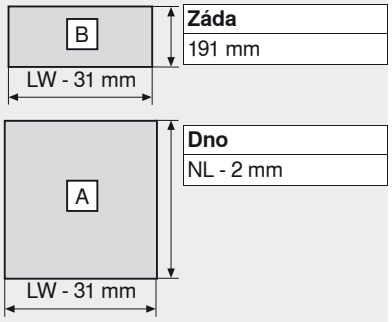

Záda	191 mm
Dno	NL - 2 mm

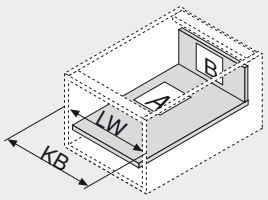

KB Šířka korpusu
LW Světlá šířka korpusu
NL Jmenovitá délka

Zpracování dna u rychlomontážní verze

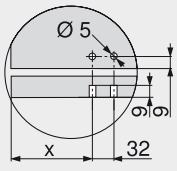

	X (mm)
Čelní výsuv	69

Pokyny k bokům

Přehled – METABOX – základní prvky	525
Příslušenství	556
BLUMOTION pro METABOX 320	559
Příslušenství – ORGA-LINE – relingy	562
Upevnění korpusových lišt	564
Montáž, demontáž a seřízení	565
Přehled – pomůcky pro zpracování	705
Další technické informace	804

Infobox

Doporučujeme Vám plánování korpusů s testem pro zjištění případné kolize s DYNAPLAN na přiloženém DVD DYNALOG limited – bezplatně!

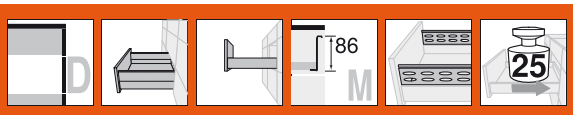

Čelní výsuv – BOXSIDE – D



- Částečný výsuv s výškou bočnice 86 mm
- Bočnice z oceli, povrchová úprava práškovým lakem
- Bočnice krémově bílý (RAL 9001), na vyžádání šedá (RAL 9006) a bílý
- Vedení s plastovými kolečky
- Dynamická nosnost 25 kg
- Samodovírací technika BLUMATIC
- Nastavení čela ve třech směrech
- Montáž relingu bez nářadí

Potřebný prostor

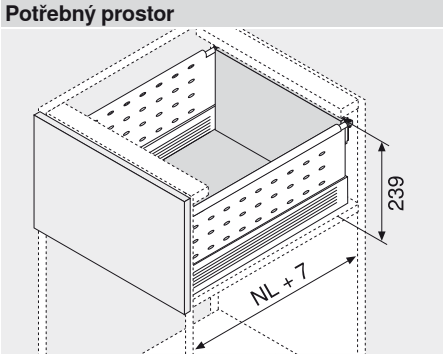

NL Jmenovitá délka

Informace k objednávce

1	Korpusová lišta a bočnice levá/pravá, RAL 9001 krémově bílá	
Jmenovitá délka NL	Verze s vruty	Verze s hroty
400 mm	320M4000C	320M4000C15
450 mm	320M4500C	320M4500C15
500 mm	320M5000C	320M5000C15
550 mm	320M5500C	320M5500C15

4	Podélný reling a držák zadní stěny vlevo/vpravo	
Jmenovitá délka NL	RAL 9001 Krémově bílý	
400 mm	ZRE.371S.ID	
450 mm	ZRE.421S.ID	
500 mm	ZRE.471S.ID	
550 mm	ZRE.521S.ID	

5	Jednoduchý BOXSIDE		
Jmenovitá délka NL		RAL 9001 Krémově bílý	
400 mm	2 x	Z36H367SE01	
450 mm	2 x	Z36H417SE01	
500 mm	2 x	Z36H467SE01	
550 mm	2 x	Z36H517SE01	

2a	Čelní kování CLIP	
	Verze s vruty	ZSF.1200
	Verze k nalisování	ZSF.1300
	EXPANDO	ZSF.130E
	Objednávejte pravý/levý díl	

2b	Krytky pro 2a	
	RAL 9001 krémově bílé	ZAA.3700
	Plast	
	Objednávejte pravý/levý díl	

Alternativně vůči 2a

2c	Standardní čelní kování	
	Verze s vruty	ZSF.1700
	Verze k nalisování	ZSF.1800
	Objednávejte pravý/levý díl	

2d	Krytky pro 2c		
	RAL 9001 krémově bílé	2 x	ZAA.3500
	Plast		

6	BLUMOTION a unašeč (volitelně)	
	RAL 7046 bílošedý/RAL 9001 krémově bílý	Z70.0320
	Plast	
	Další barvy pro unašeč na vyžádání (bílá nebo šedá)	

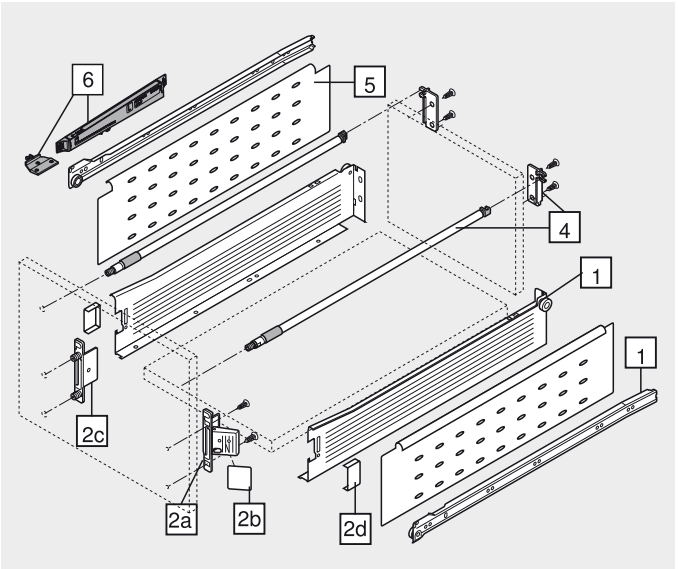

Čelní výsuv – BOXSIDE – D

Plánování

Potřebný prostor v korpusu

* + 2 mm s BLUMOTION

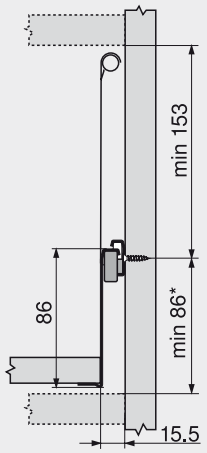

Konstrukční rozměry pro montáž čela vruty

FA Přesah čela

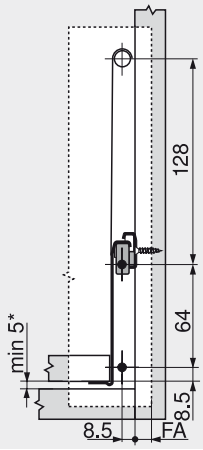

Vyvrtání otvorů do čela pro montáž čela lisováním, nebo EXPANDO

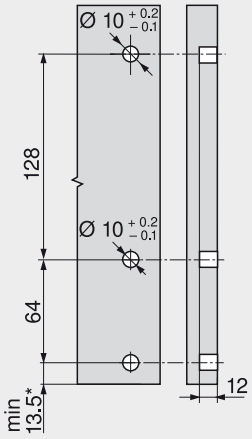

Konstrukční rozměry pro zadní stěnu

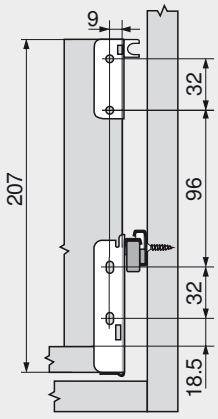

Pozice šroubů u korpusových lišt

Jmenovitá délka NL (mm)

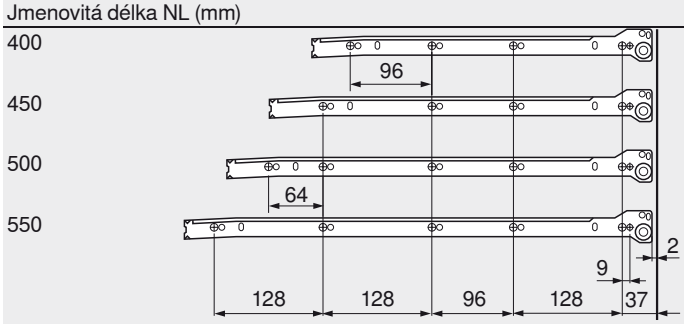

Čelní výsuv

Min. světlá hloubka korpusu = jmenovitá délka NL + 7 mm

Rozměry přířezů pro sílu dřevotřísky 16 mm

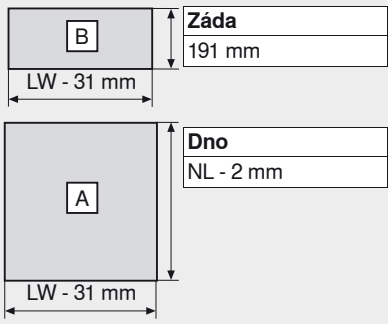

Záda	
191 mm	
Dno	
NL - 2 mm	

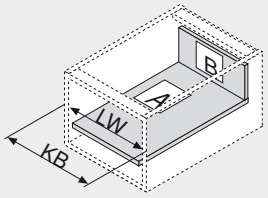

KB Šířka korpusu
LW Světlá šířka korpusu
NL Jmenovitá délka

Zpracování dna u rychlomontážní verze

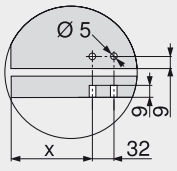

	X (mm)
Čelní výsuv	69

Pokyny k bokům

Přehled – METABOX – základní prvky	525
Příslušenství	556
BLUMOTION pro METABOX 320	559
Příslušenství – ORGA-LINE – BOXSIDE	563
Upevnění korpusových lišt	564
Montáž, demontáž a seřízení	565
Přehled – pomůcky pro zpracování	705
Další technické informace	804

Infobox

Doporučujeme Vám plánování korpusů s testem pro zjištění případné kolize s DYNAPLAN na přiloženém DVD DYNALOG limited – bezplatně!

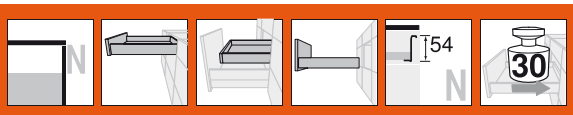

Zásuvka/vnitřní zásuvka – N



- Plný výsuv s výškou bočnic 54 mm
- Bočnice z oceli, povrchová úprava práškovým lakem
- Bočnice krémově bílý (RAL 9001), na vyžádání šedá (RAL 9006) a bílý
- Vedení s plastovými kolečky
- Dynamická nosnost 30 kg
- Samodovírací technika BLUMATIC
- Nastavení čela ve dvou směrech

Potřebný prostor

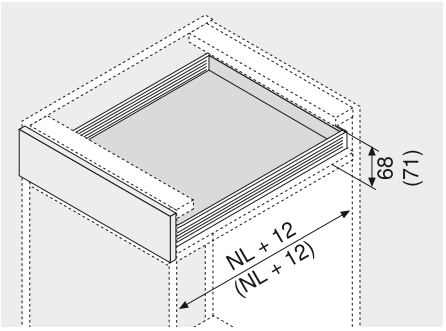

NL Jmenovitá délka
() Vnitřní zásuvka

Informace k objednávce

1 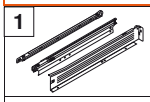	Korpusová lišta, střední lišta a bočnice levá/pravá, RAL 9001 krémově bílá	
Jmenovitá délka NL	Verze s vruty	Verze s hroty
270 mm	330N270PC	330N270PC15
350 mm	330N350PC	330N350PC15
400 mm	330N400PC	330N400PC15
450 mm	330N450PC	330N450PC15
500 mm	330N500PC	330N500PC15
550 mm	330N550PC	330N550PC15

Další barvy na vyžádání (bílý nebo šedá)

2c 	Standardní čelní kování	
	Verze s vruty	ZSF.1510
	Verze k nalisování	ZSF.1610
	Objednávejte pravý/levý díl	

3 	Upevnění čela pro vnitřní zásuvku	
	RAL 9001 krémově bílé	ZIF.3010
	Plast	
	Objednávejte pravý/levý díl	

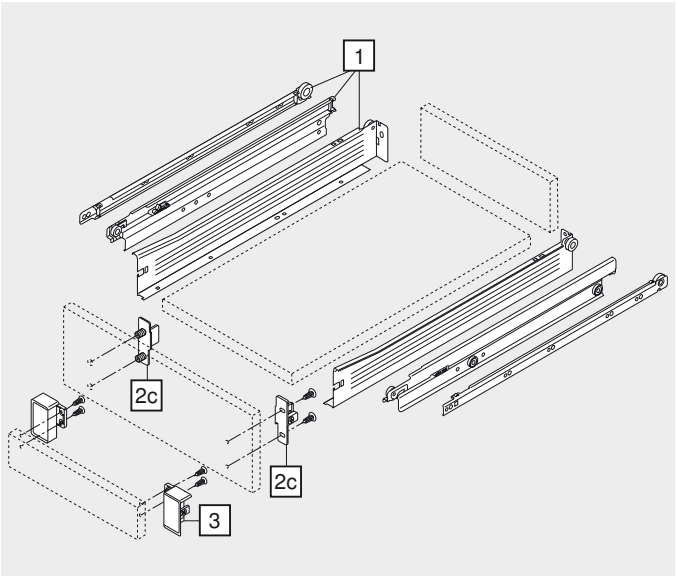

Zásuvka/vnitřní zásuvka – N

Plánování

Potřebný prostor v korpusu

* + 3 mm pro vnitřní zásuvku

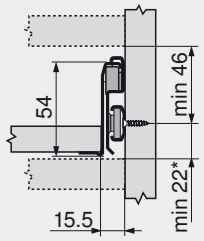

Konstrukční rozměry pro montáž čela vruty

FA Přesah čela

Zásuvka Vnitřní zásuvka

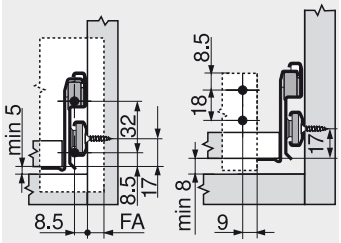

Vyvrtání otvorů do čela pro montáž čela lisováním, nebo EXPANDO

Zásuvka

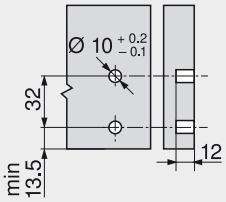

Konstrukční rozměry pro zadní stěnu

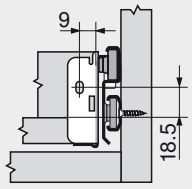

Pozice šroubů u korpusových lišt

Jmenovitá délka NL (mm)

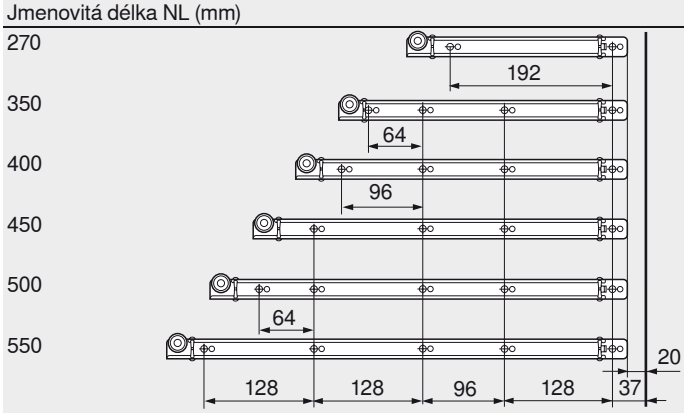

Zásuvka
Min. světlá hloubka korpusu = jmenovitá délka NL + 12 mm
Vnitřní zásuvka
Min. světlá hloubka korpusu = jmenovitá délka NL + 12 mm
Přesah výsuvu = 8 mm

Rozměry přířezů pro sílu dřevotřísky 16 mm

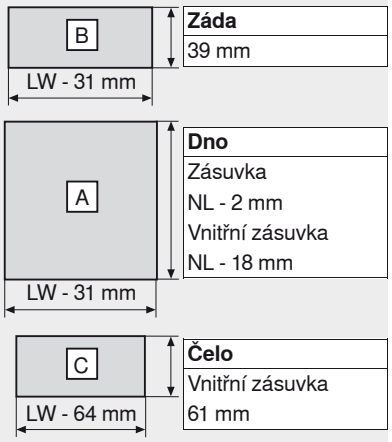

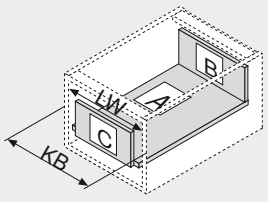

KB Šířka korpusu
LW Světlá šířka korpusu
NL Jmenovitá délka

Zpracování dna u rychlomontážní verze

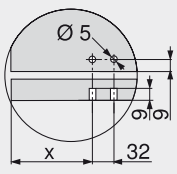

	X (mm)
Zásuvka	69
Vnitřní zásuvka	53

Pokyny k bokům

Přehled – METABOX – základní prvky	525
Příslušenství	556
Upevnění korpusových lišt	564
Montáž, demontáž a seřízení	565
Přehled – pomůcky pro zpracování	705
Další technické informace	804

Infobox

Doporučujeme Vám plánování korpusů s testem pro zjištění případné kolize s DYNAPLAN na přiloženém DVD DYNALOG limited – bezplatně!

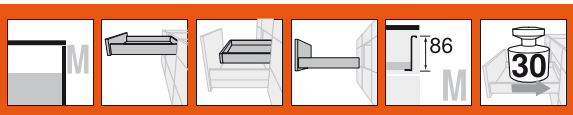

Zásuvka/vnitřní zásuvka – M



- Plný výsuv s výškou bočnic 86 mm
- Bočnice z oceli, povrchová úprava práškovým lakem
- Bočnice krémově bílý (RAL 9001), na vyžádání šedá (RAL 9006) a bílý
- Vedení s plastovými kolečky
- Dynamická nosnost 30 kg
- Samodovírací technika BLUMATIC
- Nastavení čela ve dvou směrech

Potřebný prostor

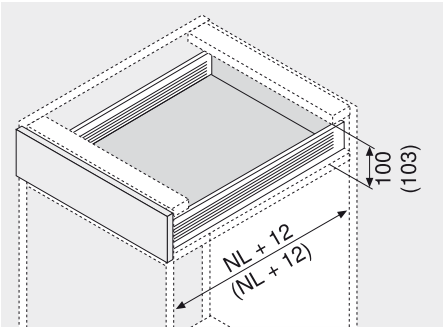

NL Jmenovitá délka
() Vnitřní zásuvka

Informace k objednávce

1	Korpusová lišta, střední lišta a bočnice levá/pravá, RAL 9001 krémově bílá	
Jmenovitá délka NL	Verze s vruty	Verze s hroty
270 mm	330M270PC	330M270PC15
350 mm	330M350PC	330M350PC15
400 mm	330M400PC	330M400PC15
450 mm	330M450PC	330M450PC15
500 mm	330M500PC	330M500PC15
550 mm	330M550PC	330M550PC15

Další barvy na vyžádání (bílý nebo šedá)

2a	Čelní kování CLIP	
	Verze s vruty	ZSF.1200
	Verze k nalisování	ZSF.1300
	EXPANDO	ZSF.130E
	Objednávejte pravý/levý díl	

2b	Krytky pro 2a	
	RAL 9001 krémově bílé	ZAA.3700
	Plast	
	Objednávejte pravý/levý díl	

Alternativně vůči 2a

2c	Standardní čelní kování	
	Verze s vruty	ZSF.1700
	Verze k nalisování	ZSF.1800
	Objednávejte pravý/levý díl	

2d	Krytky pro 2c		
	RAL 9001 krémově bílé	2 x	ZAA.3500
	Plast		

3	Upevnění čela pro vnitřní zásuvku	
	RAL 9001 krémově bílé	ZIF.3000
	Plast	
	Objednávejte pravý/levý díl	

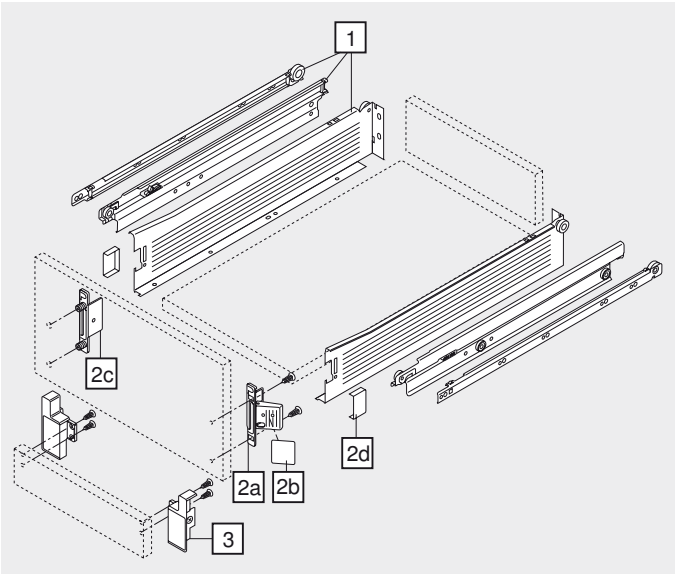

Zásuvka/vnitřní zásuvka – M

Plánování

Potřebný prostor v korpusu

* + 3 mm pro vnitřní zásuvku

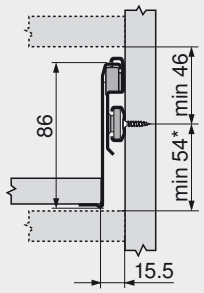

Konstrukční rozměry pro montáž čela vruty

FA Přesah čela

Zásuvka Vnitřní zásuvka

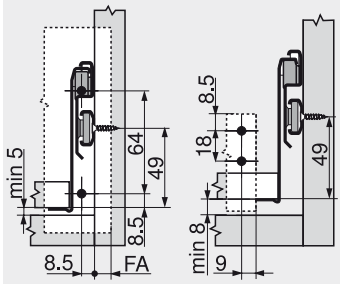

Vyvrtání otvorů do čela pro montáž čela lisováním, nebo EXPANDO

Zásuvka

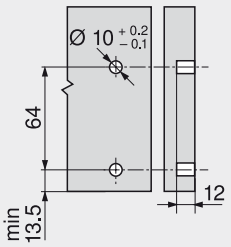

Konstrukční rozměry pro zadní stěnu

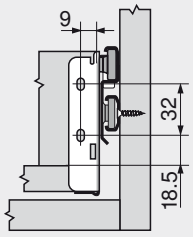

Pozice šroubů u korpusových lišt

Jmenovitá délka NL (mm)

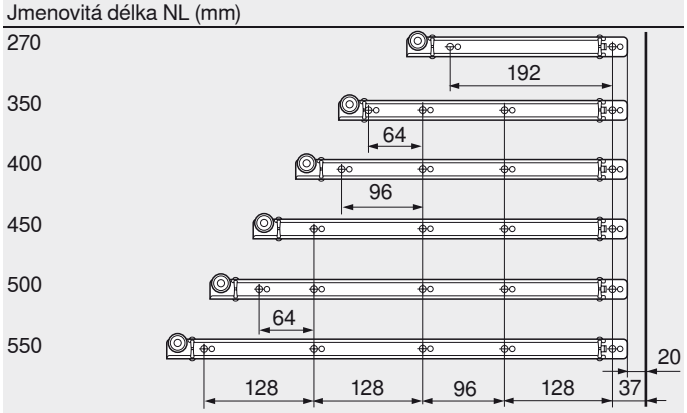

Zásuvka
Min. světlá hloubka korpusu = jmenovitá délka NL + 12 mm
Vnitřní zásuvka
Min. světlá hloubka korpusu = jmenovitá délka NL + 12 mm
Přesah výsuvu = 8 mm

Rozměry přířezů pro sílu dřevotřísky 16 mm

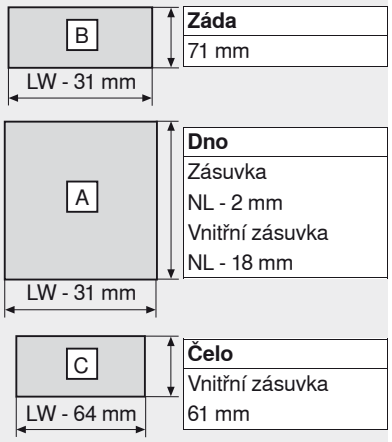

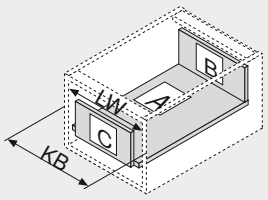

KB Šířka korpusu
LW Světlá šířka korpusu
NL Jmenovitá délka

Zpracování dna u rychlomontážní verze

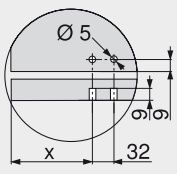

	X (mm)
Zásuvka	69
Vnitřní zásuvka	53

Pokyny k bokům

Přehled – METABOX – základní prvky	525
Příslušenství	556
Upevnění korpusových lišt	564
Montáž, demontáž a seřízení	565
Přehled – pomůcky pro zpracování	705
Další technické informace	804

Infobox

Doporučujeme Vám plánování korpusů s testem pro zjištění případné kolize s DYNAPLAN na přiloženém DVD DYNALOG limited – bezplatně!

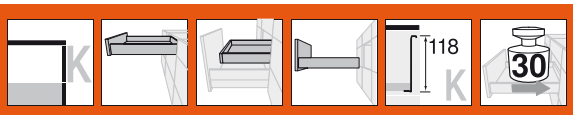

Zásuvka/vnitřní zásuvka – K



- Plný výsuv s výškou bočnic 118 mm
- Bočnice z oceli, povrchová úprava práškovým lakem
- Bočnice krémově bílý (RAL 9001), na vyžádání šedá (RAL 9006) a bílý
- Vedení s plastovými kolečky
- Dynamická nosnost 30 kg
- Samodovírací technika BLUMATIC
- Nastavení čela ve dvou směrech

Potřebný prostor

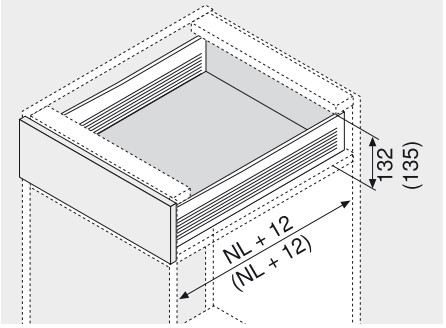

NL Jmenovitá délka
() Vnitřní zásuvka

Informace k objednávce

1	Korpusová lišta, střední lišta a bočnice levá/pravá, RAL 9001 krémově bílá	
Jmenovitá délka NL	Verze s vruty	Verze s hroty
350 mm	330K350PC	330K350PC15
400 mm	330K400PC	330K400PC15
450 mm	330K450PC	330K450PC15
500 mm	330K500PC	330K500PC15
550 mm	330K550PC	330K550PC15

Další barvy na vyžádání (bílý nebo šedá)

2a	Čelní kování CLIP	
	Verze s vruty	ZSF.1200
	Verze k nalisování	ZSF.1300
	EXPANDO	ZSF.130E
	Objednávejte pravý/levý díl	

2b	Krytky pro 2a	
	RAL 9001 krémově bílé	ZAA.3700
	Plast	
	Objednávejte pravý/levý díl	

Alternativně vůči 2a

2c	Standardní čelní kování	
	Verze s vruty	ZSF.1700
	Verze k nalisování	ZSF.1800
	Objednávejte pravý/levý díl	

2d	Krytky pro 2c		
	RAL 9001 krémově bílé	2 x	ZAA.3500
	Plast		

3	Upevnění čela pro vnitřní zásuvku	
	RAL 9001 krémově bílé	ZIF.3030
	Plast	
	Objednávejte pravý/levý díl	

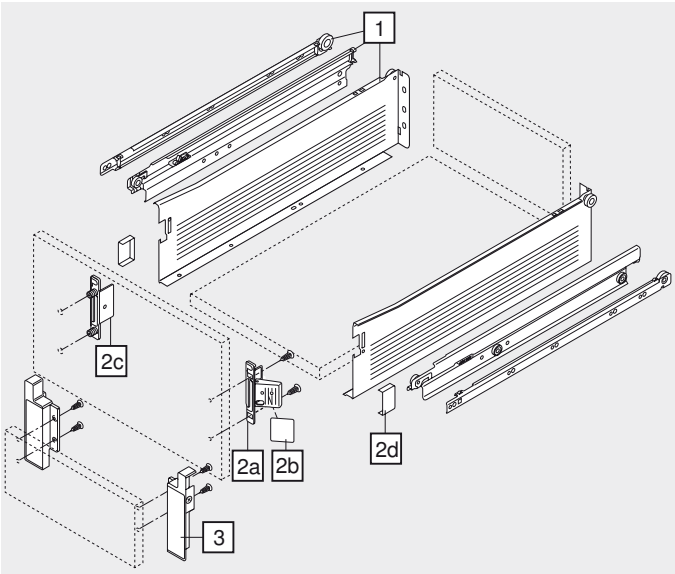

Zásuvka/vnitřní zásuvka – K

Plánování

Potřebný prostor v korpusu

* + 3 mm pro vnitřní zásuvku

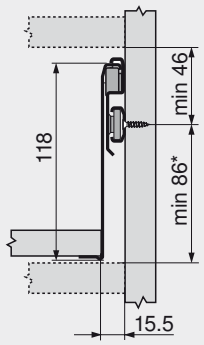

Konstrukční rozměry pro montáž čela vruty

FA Přesah čela

Zásuvka Vnitřní zásuvka

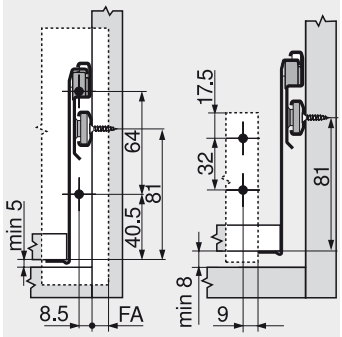

Vyvrtání otvorů do čela pro montáž čela lisováním, nebo EXPANDO

Zásuvka

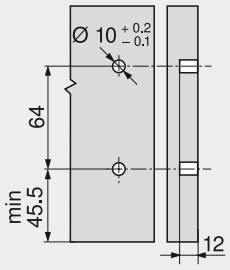

Konstrukční rozměry pro zadní stěnu

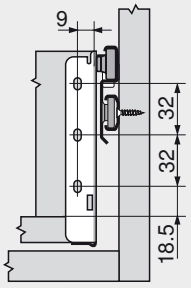

Pozice šroubů u korpusových lišt

Jmenovitá délka NL (mm)

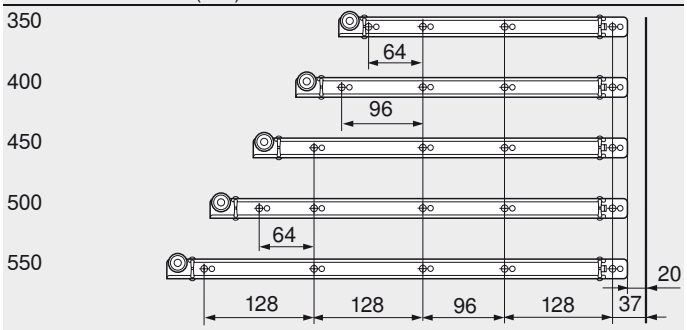

Zásuvka
Min. světlá hloubka korpusu = jmenovitá délka NL + 12 mm
Vnitřní zásuvka
Min. světlá hloubka korpusu = jmenovitá délka NL + 12 mm
Přesah výsuvu = 8 mm

Rozměry přířezů pro sílu dřevotřísky 16 mm

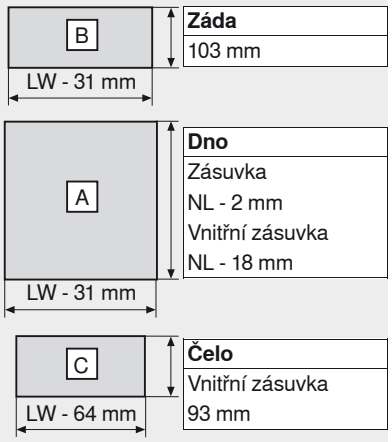

Záda
103 mm

Dno
Zásuvka
NL - 2 mm
Vnitřní zásuvka
NL - 18 mm

Čelo
Vnitřní zásuvka
93 mm

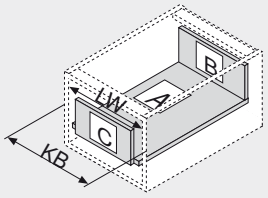

KB Šířka korpusu
LW Světlá šířka korpusu
NL Jmenovitá délka

Zpracování dna u rychlomontážní verze

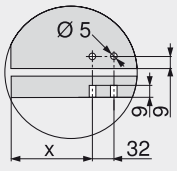

	X (mm)
Zásuvka	69
Vnitřní zásuvka	53

Pokyny k bokům

Přehled – METABOX – základní prvky	525
Příslušenství	556
Upevnění korpusových lišt	564
Montáž, demontáž a seřízení	565
Přehled – pomůcky pro zpracování	705
Další technické informace	804

Infobox

Doporučujeme Vám plánování korpusů s testem pro zjištění případné kolize s DYNAPLAN na přiloženém DVD DYNALOG limited – bezplatně!

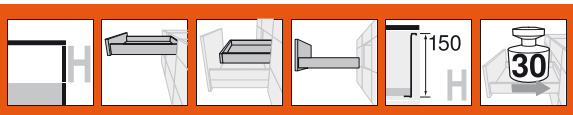

Zásuvka/vnitřní zásuvka – H



- Plný výsuv s výškou bočnic 150 mm
- Bočnice z oceli, povrchová úprava práškovým lakem
- Bočnice krémově bílý (RAL 9001), na vyžádání šedá (RAL 9006) a bílý
- Vedení s plastovými kolečky
- Dynamická nosnost 30 kg
- Samodovírací technika BLUMATIC
- Nastavení čela ve dvou směrech

Potřebný prostor

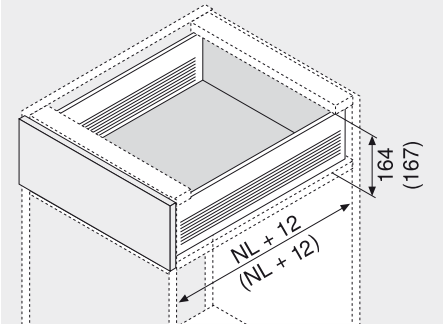

NL Jmenovitá délka
() Vnitřní zásuvka

Informace k objednávce

1 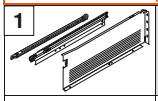	Korpusová lišta, střední lišta a bočnice levá/pravá, RAL 9001 krémově bílá	
Jmenovitá délka NL	**Verze s vruty**	**Verze s hroty**
350 mm	330H350PC	330H350PC15
400 mm	330H400PC	330H400PC15
450 mm	330H450PC	330H450PC15
500 mm	330H500PC	330H500PC15
550 mm	330H550PC	330H550PC15

Další barvy na vyžádání (bílý nebo šedá)

2a 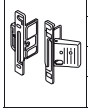	Čelní kování CLIP	
	Verze s vruty	ZSF.1200
	Verze k nalisování	ZSF.1300
	EXPANDO	ZSF.130E
	Objednávejte pravý/levý díl	

2b 	Krytky pro 2a	
	RAL 9001 krémově bílé	ZAA.3700
	Plast	
	Objednávejte pravý/levý díl	

Alternativně vůči 2a

2c 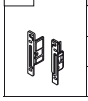	Standardní čelní kování	
	Verze s vruty	ZSF.1700
	Verze k nalisování	ZSF.1800
	Objednávejte pravý/levý díl	

2d 	Krytky pro 2c		
	RAL 9001 krémově bílé	2 x	ZAA.3500
	Plast		

3 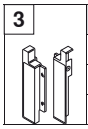	Upevnění čela pro vnitřní zásuvku	
	RAL 9001 krémově bílé	ZIF.3050
	Plast	
	Objednávejte pravý/levý díl	

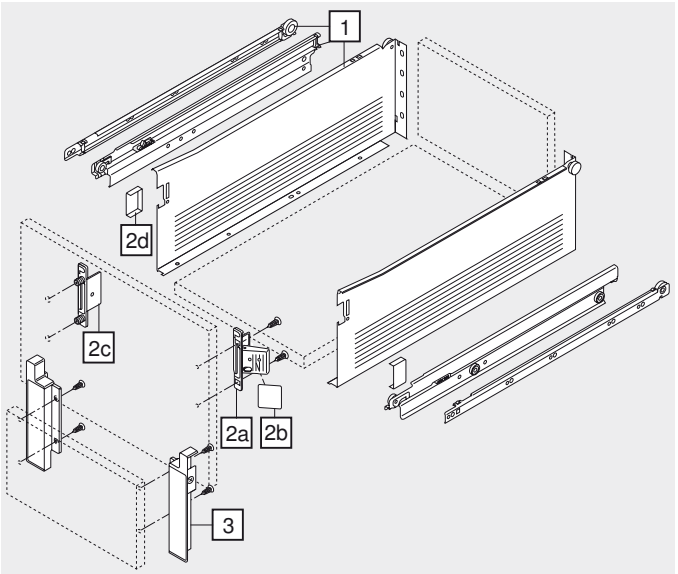

Zásuvka/vnitřní zásuvka – H

Plánování

Potřebný prostor v korpusu

* + 3 mm pro vnitřní zásuvku

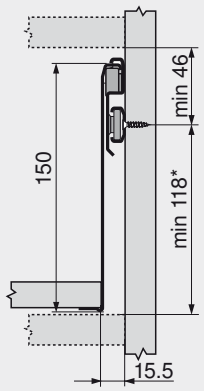

Konstrukční rozměry pro montáž čela vruty

FA Přesah čela

Zásuvka Vnitřní zásuvka

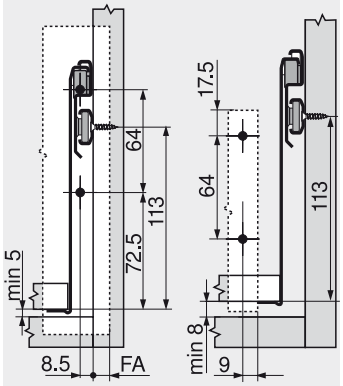

Vyvrtání otvorů do čela pro montáž čela lisováním, nebo EXPANDO

Zásuvka

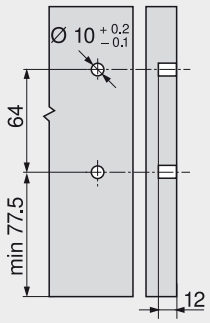

Konstrukční rozměry pro zadní stěnu

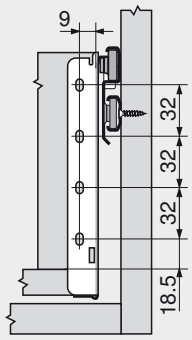

Pozice šroubů u korpusových lišt

Jmenovitá délka NL (mm)

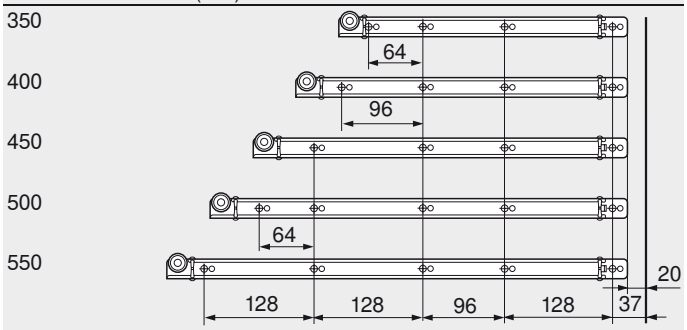

Zásuvka
Min. světlá hloubka korpusu = jmenovitá délka NL + 12 mm
Vnitřní zásuvka
Min. světlá hloubka korpusu = jmenovitá délka NL + 12 mm
Přesah výsuvu = 8 mm

Rozměry přířezů pro sílu dřevotřísky 16 mm

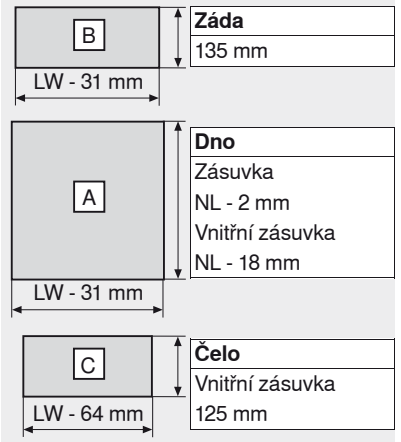

Záda	135 mm
Dno	Zásuvka NL - 2 mm Vnitřní zásuvka NL - 18 mm
Čelo	Vnitřní zásuvka 125 mm

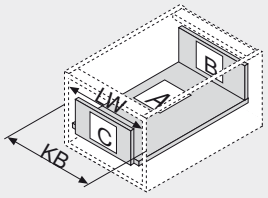

KB Šířka korpusu
LW Světlá šířka korpusu
NL Jmenovitá délka

Zpracování dna u rychlomontážní verze

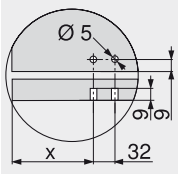

	X (mm)
Zásuvka	69
Vnitřní zásuvka	53

Pokyny k bokům

Přehled – METABOX – základní prvky	525
Příslušenství	556
Upevnění korpusových lišt	564
Montáž, demontáž a seřízení	565
Přehled – pomůcky pro zpracování	705
Další technické informace	804

Infobox

Doporučujeme Vám plánování korpusů s testem pro zjištění případné kolize s DYNAPLAN na přiloženém DVD DYNALOG limited – bezplatně!

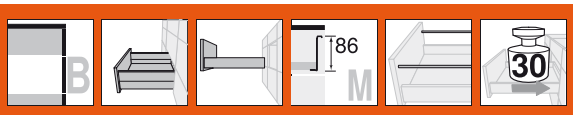

Čelní výsuv – relingy – B



- Plný výsuv s výškou bočnic 86 mm
- Bočnice z oceli, povrchová úprava práškovým lakem
- Bočnice krémově bílý (RAL 9001), na vyžádání šedá (RAL 9006) a bílý
- Vedení s plastovými kolečky
- Dynamická nosnost 30 kg
- Samodovírací technika BLUMATIC
- Nastavení čela ve třech směrech
- Montáž relingu bez nářadí

Potřebný prostor

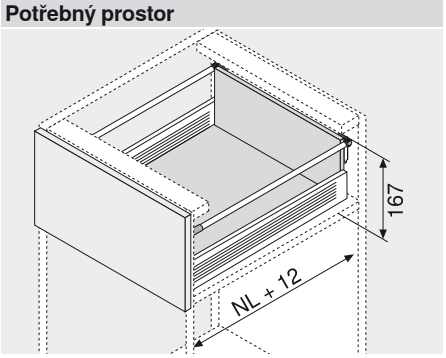

NL Jmenovitá délka

Informace k objednávce

1	Korpusová lišta, střední lišta a bočnice levá/pravá, RAL 9001 krémově bílá	
Jmenovitá délka NL	Verze s vruty	Verze s hroty
350 mm	330M350PC	330M350PC15
400 mm	330M400PC	330M400PC15
450 mm	330M450PC	330M450PC15
500 mm	330M500PC	330M500PC15
550 mm	330M550PC	330M550PC15

4	Podélný reling a držák zadní stěny vlevo/vpravo	
Jmenovitá délka NL	RAL 9001 Krémově bílý	
350 mm	ZRE.321S.ID	
400 mm	ZRE.371S.ID	
450 mm	ZRE.421S.ID	
500 mm	ZRE.471S.ID	
550 mm	ZRE.521S.ID	

Další barvy na vyžádání (bílý nebo šedá)

2a	Čelní kování CLIP	
	Verze s vruty	ZSF.1200
	Verze k nalisování	ZSF.1300
	EXPANDO	ZSF.130E
	Objednávejte pravý/levý díl	

2b	Krytky pro 2a	
	RAL 9001 krémově bílé	ZAA.3700
	Plast	
	Objednávejte pravý/levý díl	

Alternativně vůči 2a

2c	Standardní čelní kování	
	Verze s vruty	ZSF.1700
	Verze k nalisování	ZSF.1800
	Objednávejte pravý/levý díl	

2d	Krytky pro 2c		
	RAL 9001 krémově bílé	2 x	ZAA.3500
	Plast		

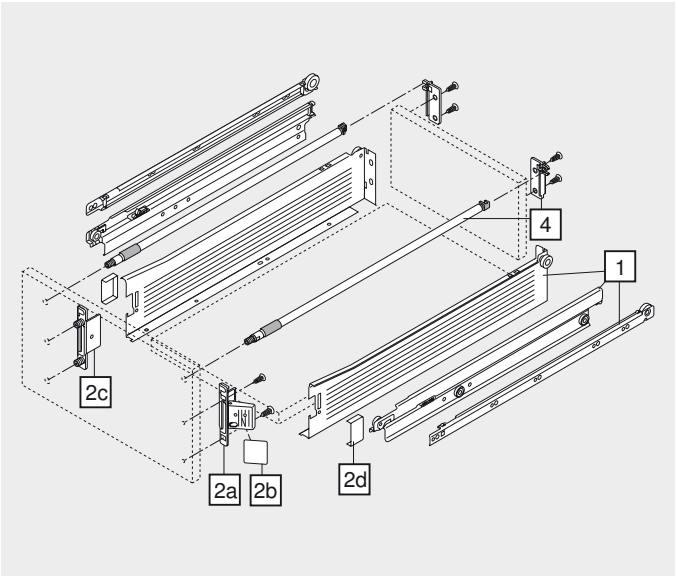

Čelní výsuv – relingy – B

Plánování

Potřebný prostor v korpusu

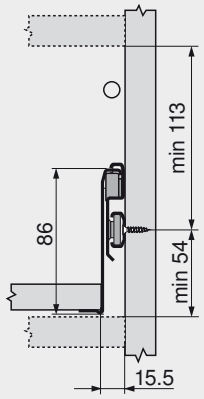

Konstrukční rozměry pro montáž čela vruty

FA Přesah čela

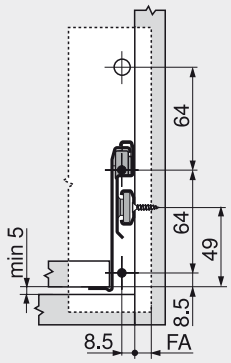

Vyvrtání otvorů do čela pro montáž čela lisováním, nebo EXPANDO

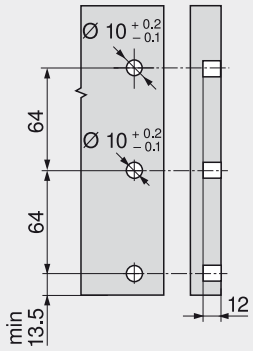

Konstrukční rozměry pro zadní stěnu

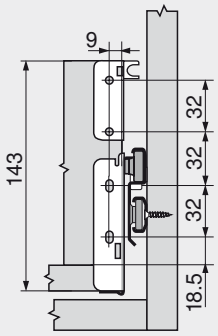

Pozice šroubů u korpusových lišt

Jmenovitá délka NL (mm)

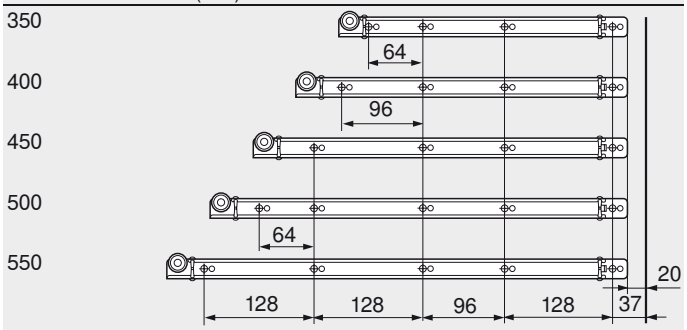

Čelní výsuv
Min. světlá hloubka korpusu = jmenovitá délka NL + 12 mm
Přesah výsuvu = 8 mm

Rozměry přířezů pro sílu dřevotřísky 16 mm

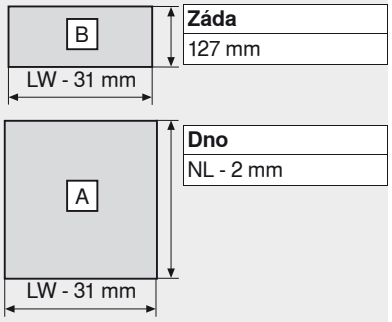

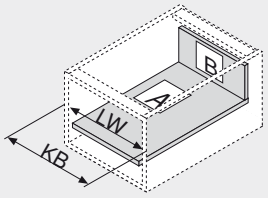

KB Šířka korpusu
LW Světlá šířka korpusu
NL Jmenovitá délka

Zpracování dna u rychlomontážní verze

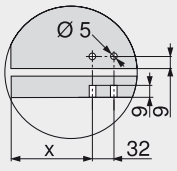

	X (mm)
Čelní výsuv	69

Pokyny k bokům

Přehled – METABOX – základní prvky	525
Příslušenství	556
Příslušenství – ORGA-LINE – relingy	562
Upevnění korpusových lišt	564
Montáž, demontáž a seřízení	565
Přehled – pomůcky pro zpracování	705
Další technické informace	804

Infobox

Doporučujeme Vám plánování korpusů s testem pro zjištění případné kolize s DYNAPLAN na přiloženém DVD DYNALOG limited – bezplatně!

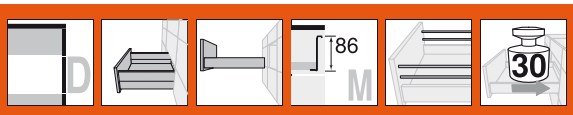

Čelní výsuv – dvojitý reling – D



- Plný výsuv s výškou bočnic 86 mm
- Bočnice z oceli, povrchová úprava práškovým lakem
- Bočnice krémově bílý (RAL 9001), na vyžádání šedá (RAL 9006) a bílý
- Vedení s plastovými kolečky
- Dynamická nosnost 30 kg
- Samodovírací technika BLUMATIC
- Nastavení čela ve třech směrech
- Montáž relingu bez nářadí

Potřebný prostor

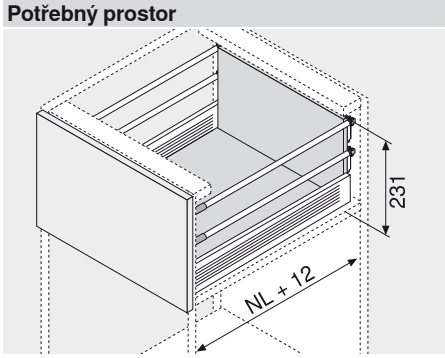

NL Jmenovitá délka

Informace k objednávce

1	Korpusová lišta, střední lišta a bočnice levá/pravá, RAL 9001 krémově bílá	
Jmenovitá délka NL	Verze s vruty	Verze s hroty
350 mm	330M350PC	330M350PC15
400 mm	330M400PC	330M400PC15
450 mm	330M450PC	330M450PC15
500 mm	330M500PC	330M500PC15
550 mm	330M550PC	330M550PC15

4	Podélný reling a držák zadní stěny vlevo/vpravo	
Jmenovitá délka NL		RAL 9001 Krémově bílý
350 mm	2 x	ZRE.321S.ID
400 mm	2 x	ZRE.371S.ID
450 mm	2 x	ZRE.421S.ID
500 mm	2 x	ZRE.471S.ID
550 mm	2 x	ZRE.521S.ID

Další barvy na vyžádání (bílý nebo šedá)

2a	Čelní kování CLIP	
	Verze s vruty	ZSF.1200
	Verze k nalisování	ZSF.1300
	EXPANDO	ZSF.130E
	Objednávejte pravý/levý díl	

2b	Krytky pro 2a	
	RAL 9001 krémově bílé	ZAA.3700
	Plast	
	Objednávejte pravý/levý díl	

Alternativně vůči 2a

2c	Standardní čelní kování	
	Verze s vruty	ZSF.1700
	Verze k nalisování	ZSF.1800
	Objednávejte pravý/levý díl	

2d	Krytky pro 2c		
	RAL 9001 krémově bílé	2 x	ZAA.3500
	Plast		

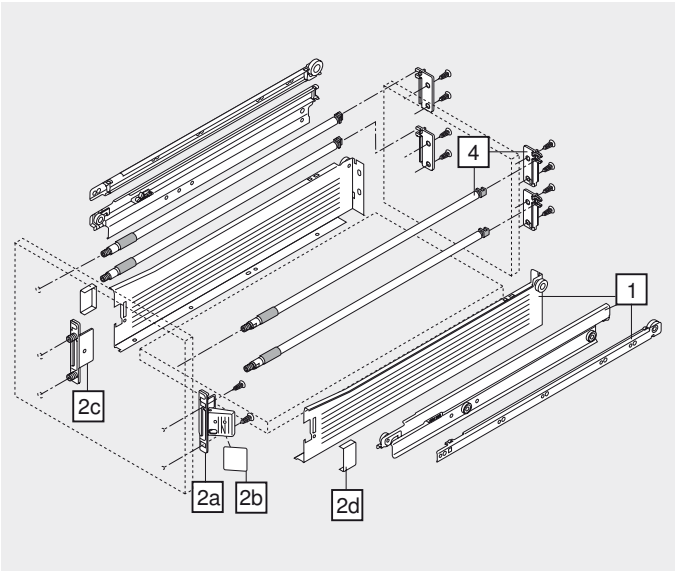

Čelní výsuv – dvojitý reling – D

Plánování

Potřebný prostor v korpusu

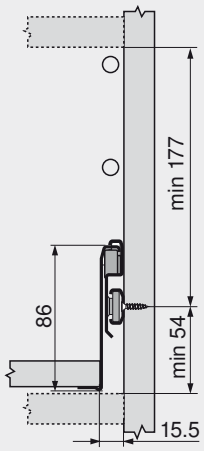

Konstrukční rozměry pro montáž čela vruty

FA Přesah čela

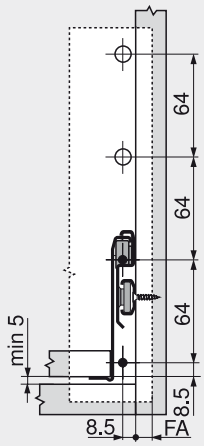

Vyvrtání otvorů do čela pro montáž čela lisováním, nebo EXPANDO

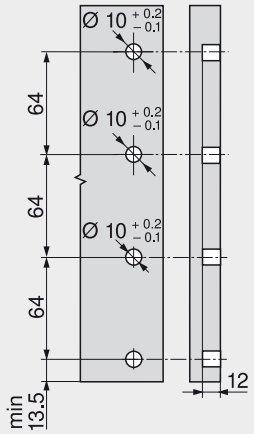

Konstrukční rozměry pro zadní stěnu

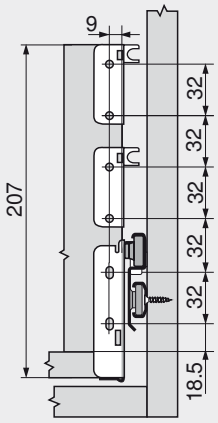

Pozice šroubů u korpusových lišt

Jmenovitá délka NL (mm)

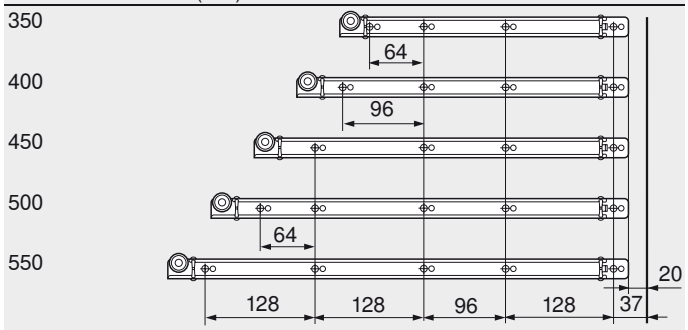

Čelní výsuv
Min. světlá hloubka korpusu = jmenovitá délka NL + 12 mm
Přesah výsuvu = 8 mm

Rozměry přířezů pro sílu dřevotřísky 16 mm

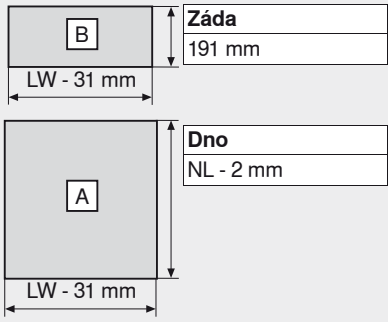

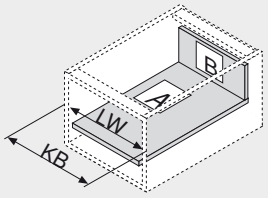

KB Šířka korpusu
LW Světlá šířka korpusu
NL Jmenovitá délka

Zpracování dna u rychlomontážní verze

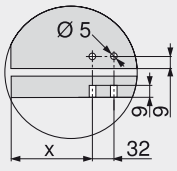

	X (mm)
Čelní výsuv	69

Pokyny k bokům

Přehled – METABOX – základní prvky	525
Příslušenství	556
Příslušenství – ORGA-LINE – relingy	562
Upevnění korpusových lišt	564
Montáž, demontáž a seřízení	565
Přehled – pomůcky pro zpracování	705
Další technické informace	804

Infobox

Doporučujeme Vám plánování korpusů s testem pro zjištění případné kolize s DYNAPLAN na přiloženém DVD DYNALOG limited – bezplatně!

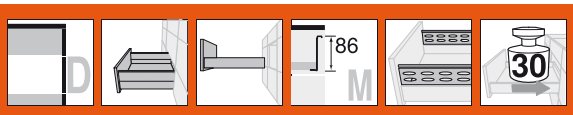

Čelní výsuv – BOXSIDE – D



- Plný výsuv s výškou bočnic 86 mm
- Bočnice z oceli, povrchová úprava práškovým lakem
- Bočnice krémově bílý (RAL 9001), na vyžádání šedá (RAL 9006) a bílý
- Vedení s plastovými kolečky
- Dynamická nosnost 30 kg
- Samodovírací technika BLUMATIC
- Nastavení čela ve třech směrech
- Montáž relingu bez nářadí

Potřebný prostor

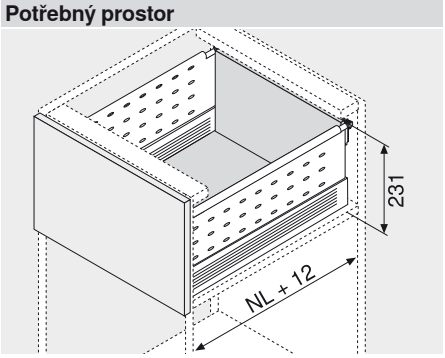

NL Jmenovitá délka

Informace k objednávce

1	Korpusová lišta, střední lišta a bočnice levá/pravá, RAL 9001 krémově bílá	
Jmenovitá délka NL	Verze s vruty	Verze s hroty
400 mm	330M400PC	330M400PC15
450 mm	330M450PC	330M450PC15
500 mm	330M500PC	330M500PC15
550 mm	330M550PC	330M550PC15

4	Podélný reling a držák zadní stěny vlevo/vpravo	
Jmenovitá délka NL	RAL 9001 Krémově bílý	
400 mm	ZRE.371S.ID	
450 mm	ZRE.421S.ID	
500 mm	ZRE.471S.ID	
550 mm	ZRE.521S.ID	

5	Jednoduchý BOXSIDE	
Jmenovitá délka NL		RAL 9001 Krémově bílý
400 mm	2 x	Z36H367SE01
450 mm	2 x	Z36H417SE01
500 mm	2 x	Z36H467SE01
550 mm	2 x	Z36H517SE01

2a	Čelní kování CLIP	
	Verze s vruty	ZSF.1200
	Verze k nalisování	ZSF.1300
	EXPANDO	ZSF.130E
	Objednávejte pravý/levý díl	

2b	Krytky pro 2a	
	RAL 9001 krémově bílé	ZAA.3700
	Plast	
	Objednávejte pravý/levý díl	

Alternativně vůči 2a

2c	Standardní čelní kování	
	Verze s vruty	ZSF.1700
	Verze k nalisování	ZSF.1800
	Objednávejte pravý/levý díl	

2d	Krytky pro 2c		
	RAL 9001 krémově bílé	2 x	ZAA.3500
	Plast		

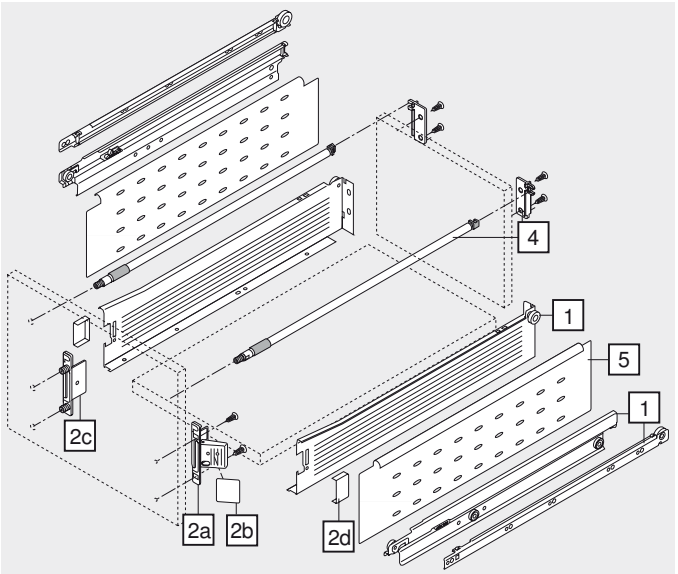

Čelní výsuv – BOXSIDE – D

Plánování

Potřebný prostor v korpusu

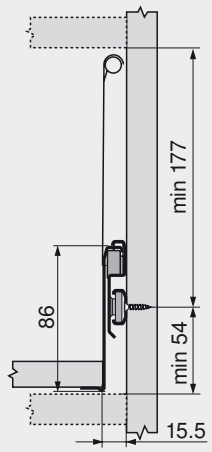

Konstrukční rozměry pro montáž čela vruty

FA Přesah čela

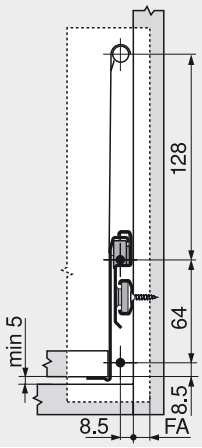

Vyvrtání otvorů do čela pro montáž čela lisováním, nebo EXPANDO

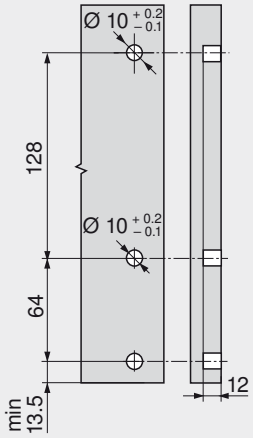

Konstrukční rozměry pro zadní stěnu

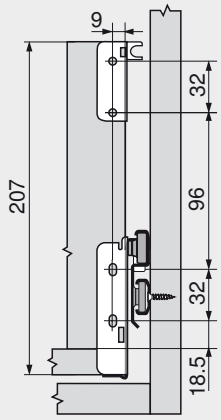

Pozice šroubů u korpusových lišt

Jmenovitá délka NL (mm)

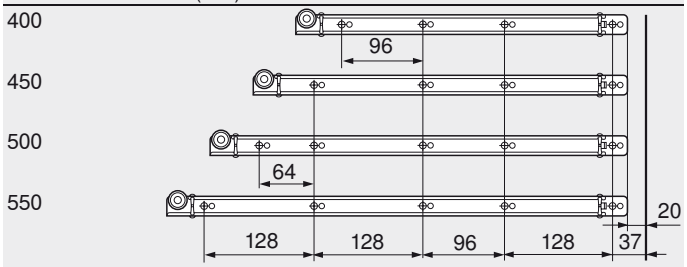

Čelní výsuv
Min. světlá hloubka korpusu = jmenovitá délka NL + 12 mm
Přesah výsuvu = 8 mm

Rozměry přířezů pro sílu dřevotřísky 16 mm

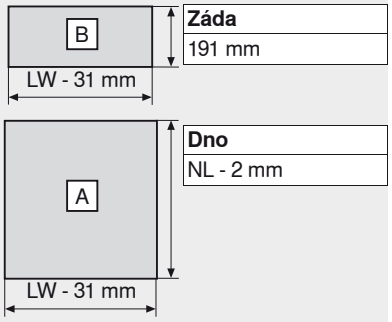

Záda	191 mm
Dno	NL - 2 mm

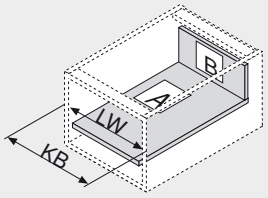

KB Šířka korpusu
LW Světlá šířka korpusu
NL Jmenovitá délka

Zpracování dna u rychlomontážní verze

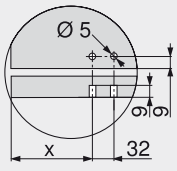

	X (mm)
Čelní výsuv	69

Pokyny k bokům

Přehled – METABOX – základní prvky	525
Příslušenství	556
Příslušenství – ORGA-LINE – BOXSIDE	563
Upevnění korpusových lišt	564
Montáž, demontáž a seřízení	565
Přehled – pomůcky pro zpracování	705
Další technické informace	804

Infobox

Doporučujeme Vám plánování korpusů s testem pro zjištění případné kolize s DYNAPLAN na přiloženém DVD DYNALOG limited – bezplatně!

Stabilizace boků

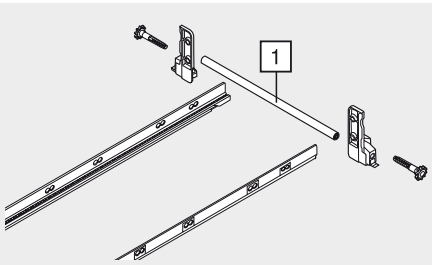

- Pro plný výsuv s dřevěnou zadní stěnou
- Dodatečná stabilizace nadměrně širokých čelních výsuvů
- Doporučení: šířka korpusu KB 900 až 1200 mm

Jmenovitá délka NL	Č. artiklu
450 mm	ZST.450MH
500 mm	ZST.500MH
550 mm	ZST.550MH

1 Přířez

Světlá šířka korpusu LW - 86 mm

Pokyny k bokům

Upevnění korpusových lišt

564

Potřebný prostor v korpusu

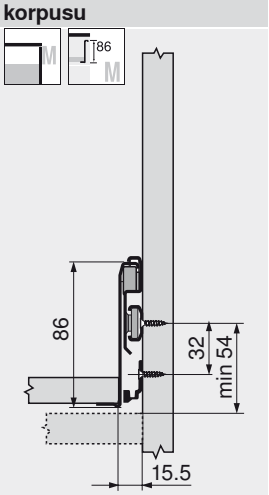

Potřebný prostor v korpusu

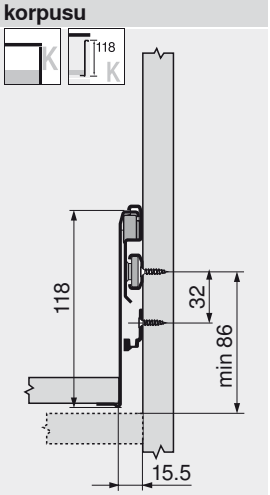

Potřebný prostor v korpusu

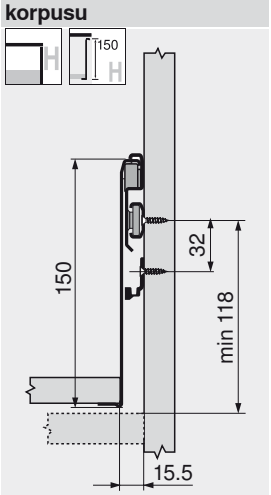

Konstrukční rozměry pro výšku M, K a H

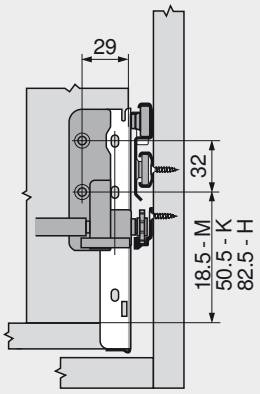

Montáž

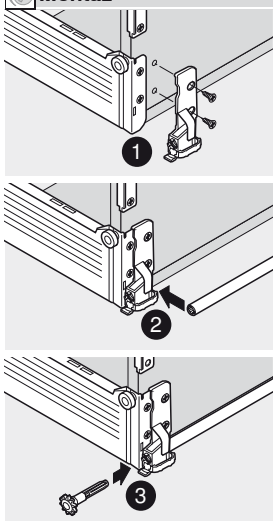

Dětská pojistka

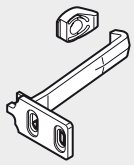

- Pro částečný výsuv (320) a plný výsuv (330)
- Pro zajištění výsuvu před neúmyslným, náhodným otevřením dětmi
- Materiál: plast, přírodní bílý

Plast	Č. artiklu
Přírodní	295.5500

Konstrukční rozměry korpusu 320

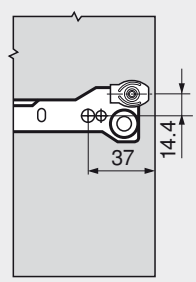

Konstrukční rozměry čela 320

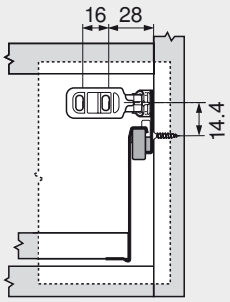

Konstrukční rozměry korpusu 330

[1] Středicí otvor

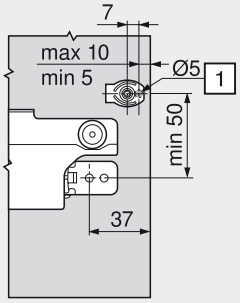

Konstrukční rozměry čela 330

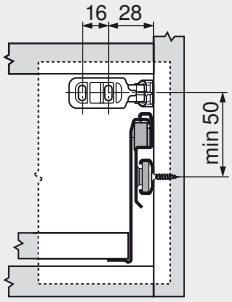

Montáž

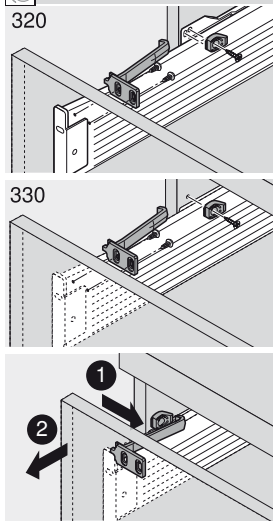

Zámek

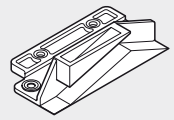

- Pro centrální dovírání částečných výsuvů (320) a plných výsuvů (330)
- S příslušným systémem zámků (systémy tyčí)
- U otevřeného výsuvu jsou zbývající výsuvy uzamčeny (blokování výsuvu)
- Postupovat dle instrukcí výrobce zamykacího systému
- Materiál: plast

Plast	Č. artiklu
RAL 9001 krémově bíl.	295.5300

320

320	A	B
N	56	48.5
M	88	80.5
K	120	112.5
H	152	144.5

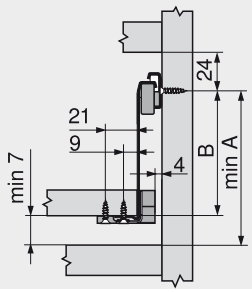

330

330	A	B
M	56	48.5
K	88	80.5
H	120	112.5

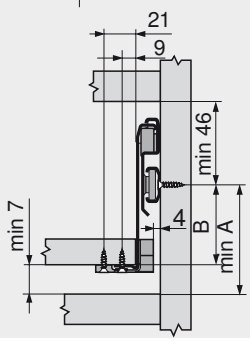

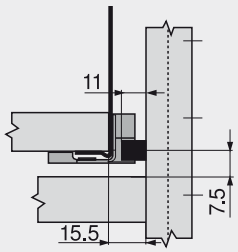

Montáž

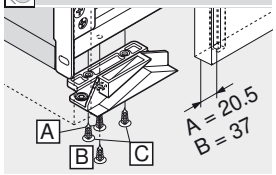

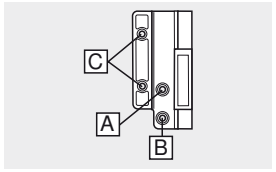

Distanční díly

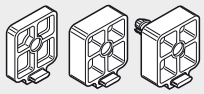

- Pro vnitřní zásuvky s částečným výsuvem
- Pro překonání přesahu dveří
- Skládáním lze vyrovnat přesah dveří až 24 mm
- K našroubování, volitelně pro řadu otvorů
- Z plastu, RAL 9001 krémově bílý

Zvýšení	Č. artiklu
4 mm	320M0048
8 mm	320M0088
8 mm s hmoždin. Ø 5 mm	320M0188

Složení distančních dílů

Počet montážních kroků (distanční pomůcky) záleží na délce korpusových lišt:

Až 450 mm minimálně 2 montážní kroky
Až 550 mm minimálně 3 montážní kroky
Až 650 mm minimálně 4 montážní kroky

Montáž

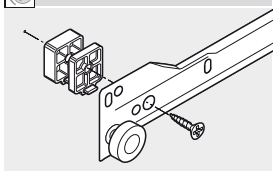

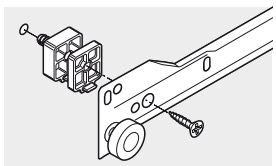

Závěs	Odsazení/montáž	Distanční díly/počet a čísla artiklu				
170°	8 mm				1 x	320M0088
	Ø 4 x 20 mm				1 x	320M0188
100° / 107° / 120°	12 mm	1 x	320M0088	+	1 x	320M0048
	Ø 4 x 25 mm	1 x	320M0188	+	1 x	320M0048
Silná dvířka	16 mm				2 x	320M0088
	Ø 4 x 30 mm	1 x	320M0188	+	1 x	320M0088
Max. zvýšení	24 mm				3 x	320M0088
	Ø 4 x 40 mm	1 x	320M0188	+	2 x	320M0088

METAFILE – závěsná registratura

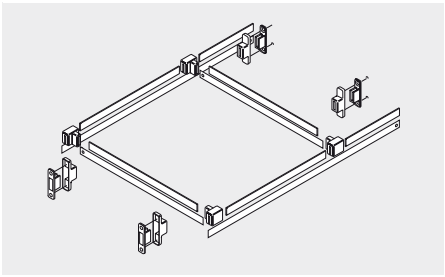

- Pro seřízení sklonu čelního výsuvu nainstalujte na základní prvek s výškou B reling
- Pro jmenovitou délku 450 až 550 mm
- Pro šířku korpusu 275 až 600 mm

Ocel/plast	Č. artiklu
RAL 9001 krémově bíl.	ZRM.5500

Pokyny k bokům	
Základní prvek	
25 kg výška B – částečný výsuv	536
30 kg výška B – plný výsuv	550

Potřebný prostor v korpusu

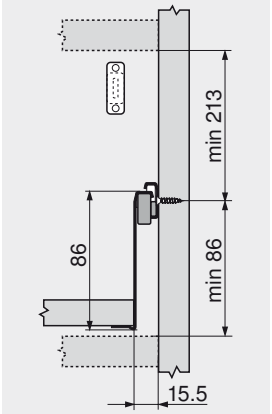

Konstrukční rozměry pro montáž čela vruty

FA Přesah čela

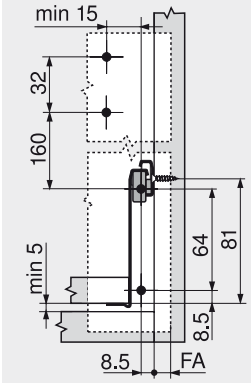

Vyvrtání otvorů do čela

EXPANDO/montáž nalisováním

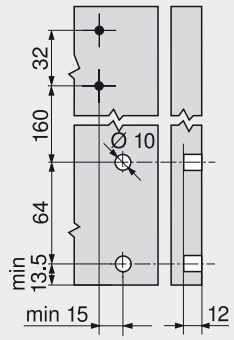

Konstrukční rozměry pro zadní stěnu

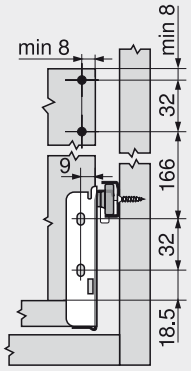

Montáž

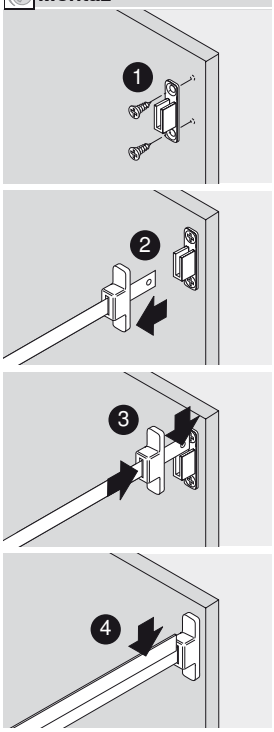

Potřebný prostor v korpusu

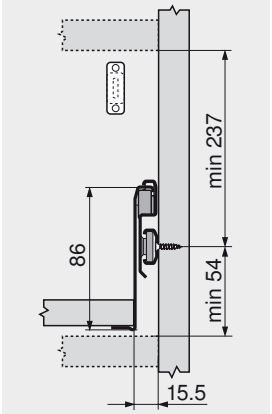

Konstrukční rozměry pro montáž čela vruty

FA Přesah čela

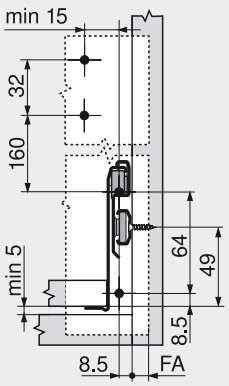

Vyvrtání otvorů do čela

EXPANDO/montáž nalisováním

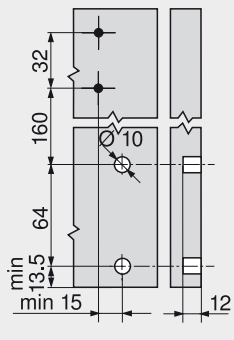

Konstrukční rozměry pro zadní stěnu

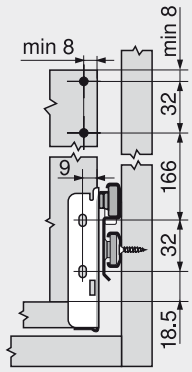

Rozměry přířezů DIN-A4 příčně

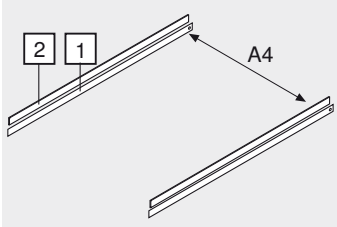

Minimální světlá šířka = 376 mm

[1] Jmenovitá délka - 28 mm
[2] Jmenovitá délka - 53 mm

Rozměry přířezů DIN-A4 podélně

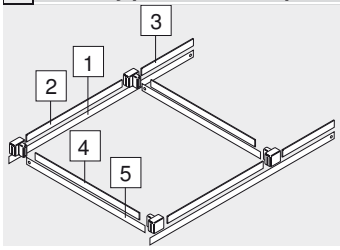

Min. jmenovitá délka = 500 mm

[1] Jmenovitá délka - 28 mm
[2] 305 mm
[3] Jmenovitá délka - 406 mm
[4] Světlá šířka korpusu - 82 mm
[5] Světlá šířka korpusu - 59 mm

BLUMOTION pro METABOX 320

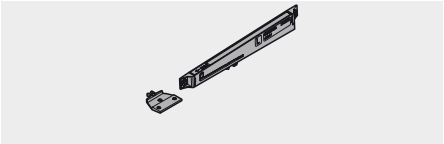

- Pro částečný výsuv
- Dynamická nosnost 25 kg
- Zapotřebí je pouze jeden modul BLUMOTION do šířky korpusu KB 900 mm
- Materiál: plast; BLUMOTION RAL 7046 bílošedý; unašeč RAL 9001 krémově bílý
- Další barvy pro unašeč na vyžádání (bílý nebo šedá)

Plast	Č. artiklu
RAL 9001 krémově bíl.	Z70.0320

Profil pro dno

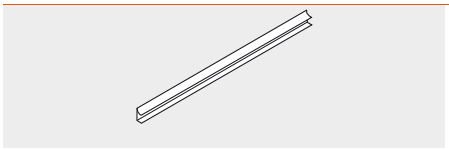

- Verze s vruty
- Pro sílu dna 16 mm
- Plast, RAL 9001 krémově bílý

Ke zkrácení, 1200 mm	Č. artiklu
RAL 9001 krémově bíl.	ZSD.1200S

Přířez pro sílu dřevotřísky 16 mm

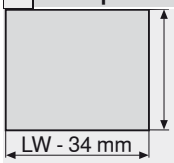

Zásuvka
NL - 2 mm
Vnitřní zásuvka
NL - 18 mm

Pojistka proti vypadnutí 320



- Z bílého plastu
- Jako další zajištění proti vypadnutí zásuvky s příbory nebo výsuvu pro kráječ chleba

Plast	Č. artiklu
Přírodní	320M0009.01

Montáž

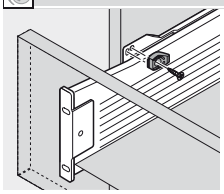

POSISTOP 320

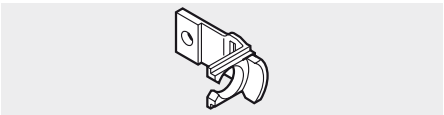

- Pro doraz ve vodicím systému
- Z bílého plastu
- Pro ochranu čela před nárazy
- Použití u částečných výsuvů
- Vytváří mezeru mezi čely 1.5 nebo 3 mm
- Symetrický, použitelný levý nebo pravý

Mezera čela	Č. artiklu
1.5 mm	298.3210.01
3 mm	298.3230.01

Montáž

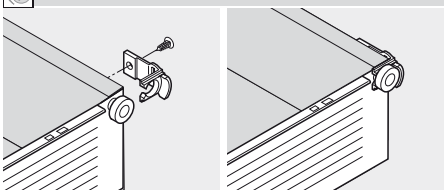

POSISTOP 330



- Pro doraz ve vodicím systému
- Z bílého plastu
- Pro ochranu čela před nárazy
- Použití u plných výsuvů
- Vytváří mezeru mezi čely 1.5 mm

Vlevo/vpravo	Č. artiklu
Přírodní	330.0028

Montáž

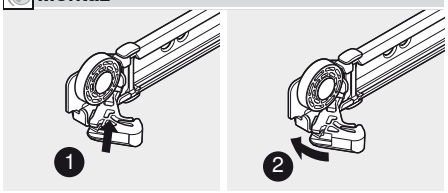

Vruty do dřevotřísky — Ø 3.5 mm

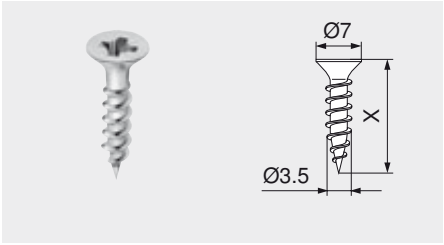

- Poniklované
- Ø 3.5 mm

Délka (X)	Č. artiklu
15 mm	609.1500
17 mm	609.1700

Eurošrouby — Ø 6.0 mm

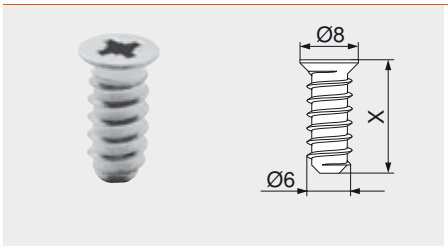

- Poniklované
- Ø 6 mm
- Průměr vyvrtávaných otvorů 5 mm

Délka (X)	Č. artiklu
10 mm	661.1000.HG
11.5 mm	661.1150.HG
13 mm	661.1300.HG
14.5 mm	661.1450.HG
20 mm	661.2000.HG

Speciální eurošrouby — Ø 6.0 mm

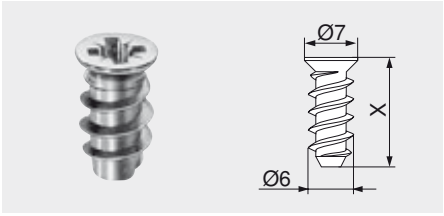

- Poniklované
- Ø 6 mm
- Průměr vyvrtávaných otvorů 5 mm

Délka (X)	Č. artiklu
11.5 mm	662.1150.HG
13 mm	662.1300.HG
14.5 mm	662.1450.HG

Středicí vrták

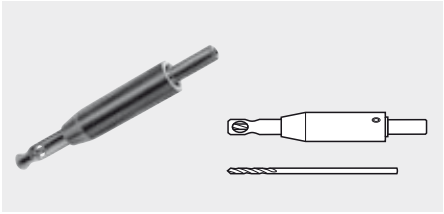

- Tvrzený
- Ø 2.7 mm, délka vrtáku 70 mm
- Pro předvrtání otvorů Ø 3.5 mm
- Hloubka vrtání do 8 mm

	Č. artiklu
Středicí vrták	M01.ZZ03
Spirálový vrták	M01.ZZB3

Tlumicí čočky k nalepení

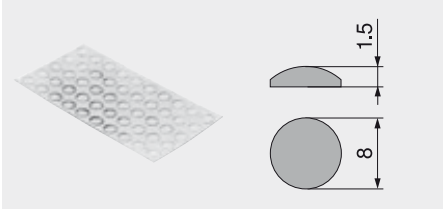

- Pro tlumení nárazů

Plast	Č. artiklu
Přírodní	993.710

Tlumicí čočky k zavrtání

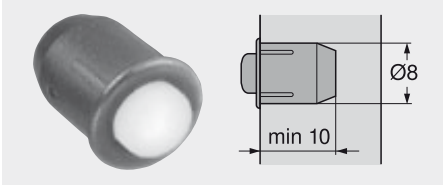

- Pro tlumení nárazů
- Mezera mezi čely 2 mm
- Dvojdílné

Plast	Č. artiklu
RAL 9006 šedý (světlý hliník)	993.706

Křížový šroubovák



- PZ (Pozi) zářezu 2
- Délka pozinkované části 100 mm
- Celková délka 200 mm
- Oranžová rukojeť s potiskem Blum

Plast/ocel	Č. artiklu
Oranžová	303.756.1

Plochý šroubovák

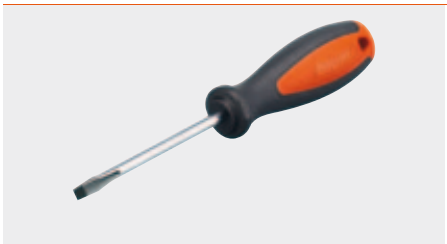

- S velikostí zářezu 1.0 x 5.5 mm
- Délka pozinkované části 125 mm
- Celková délka 225 mm
- Oranžová rukojeť s potiskem Blum

Plast/ocel	Č. artiklu
Oranžová	314.928.1

Tyč příčného relingu ke zkrácení



- Tyč příčného relingu pro zkrácení není nastavitelná
- Materiál: hliník

Přířez

Světlá šířka korpusu LW - 58 mm
Pro šířku korpusu KB 1200 mm již zkráceno!

Ke zkrácení, 1104 mm	Č. artiklu
RAL 9001 krémově bíl.	ZRG.1104U

Držák příčného relingu



- Držák příčného relingu pro dvě relingové tyče
- Spojení relingu s koncovkou relingu nasunutím
- Upevnění vložením a přišroubováním
- Materiál: plast

Plast	Č. artiklu
RAL 9001 krémově bíl.	ZRU.00Z0

Podélné dělení



- Dělicí prvek
- Upevnění nasazením na reling
- Materiál: plast

Plast	Č. artiklu
RAL 9001 krémově bíl.	ZRU.00F0

Tyč příčného relingu ke zkrácení



- Tyč příčného relingu pro zkrácení není nastavitelná
- Materiál: hliník

Ke zkrácení, 1104 mm	Č. artiklu
RAL 9001 krémově bíl.	ZRG.1104U

Přířez

Světlá šířka korpusu LW - 65 mm
Pro šířku korpusu KB 1200 mm již zkráceno!

Pružina (pružinová čepička)



- K nasazení na reling
- Spojení mezi příčným relingem a BOXSIDE
- Materiál: plast/ocel

Plast/ocel	Č. artiklu
RAL 9001 krémově bíl.	ZRU.10B1E

Montáž

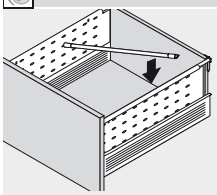

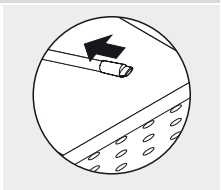

Podélné dělení



- Dělicí prvek
- Upevnění nasazením na reling
- Materiál: plast

Plast	Č. artiklu
RAL 9001 krémově bíl.	ZRU.00F0

Korpusová lišta 320 – 25 kg

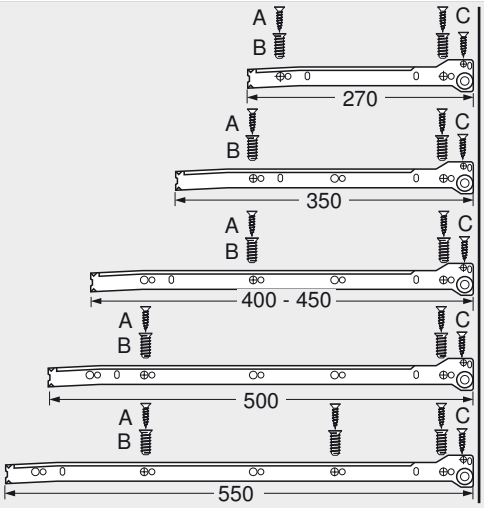

Upevnění na korpus

A Vrut do dřevotřísky Ø 4 x 15 mm

B Eurošroub č. artiklu 661.145

C Vrut do dřevotřísky Ø 3.5 x 15 mm u čelního výsuvu

Korpusová lišta 330 – 30 kg

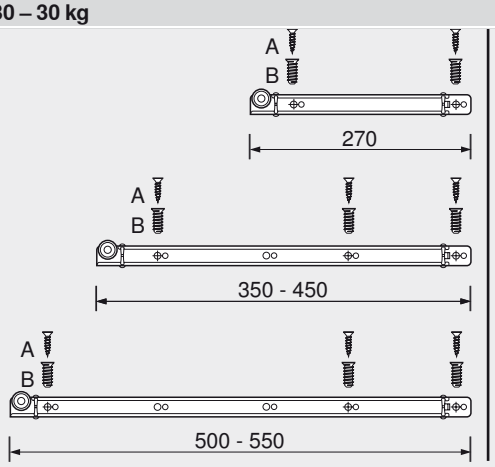

Upevnění na korpus

A Vrut do dřevotřísky Ø 4 x 15 mm

B Eurošroub č. artiklu 661.145

Stabilizace boků – ZST

Jmenovitá délka NL (mm)

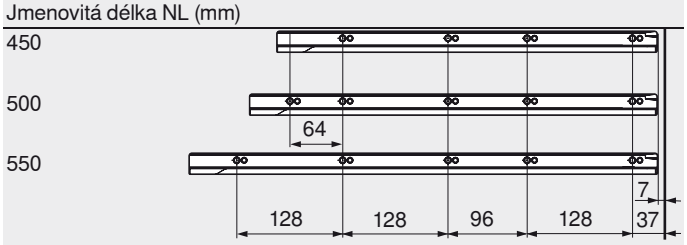

Min. světlá hloubka korpusu = jmenovitá délka NL + 25 mm

Zásuvka 320/330 N

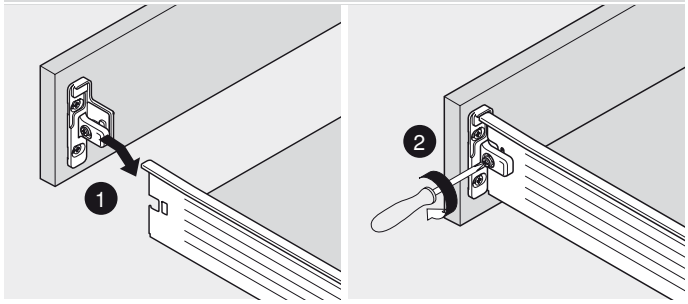

ZSF.1510/1610
Montáž

Vnitřní zásuvka 320/330 N

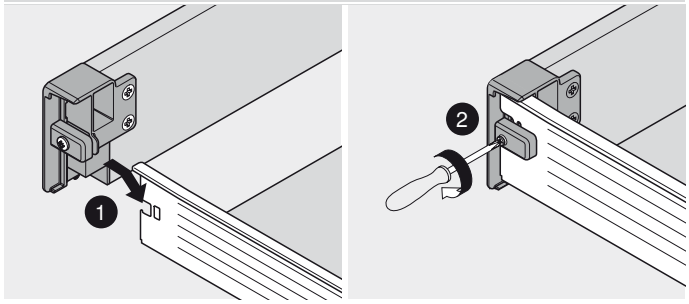

Montáž

Zásuvka 320/330 M/K/H

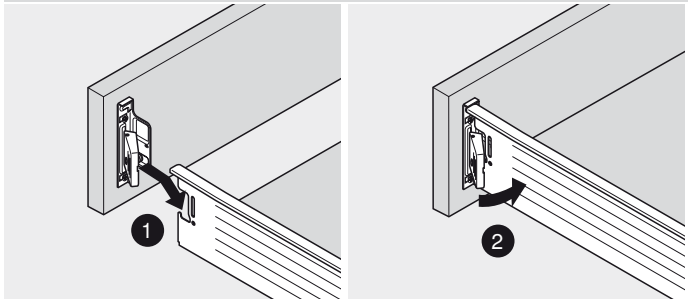

ZSF.1200/1300/130E
Montáž

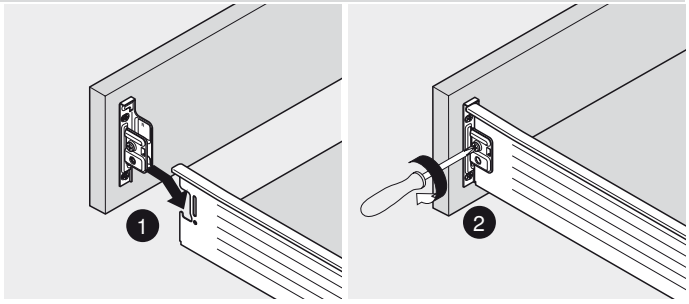

ZSF.1700/1800
Montáž

Vnitřní zásuvka 320/330 M/K/H

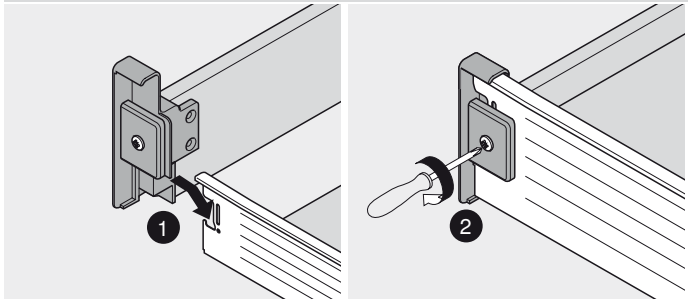

Montáž

Čelní výsuv

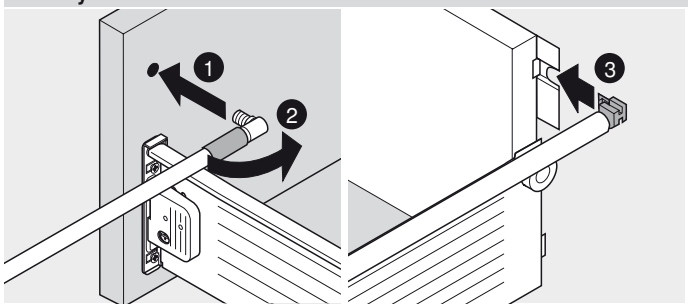

Montáž vpředu

Montáž vzadu

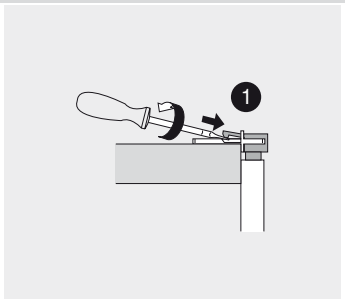

Demontáž vzadu

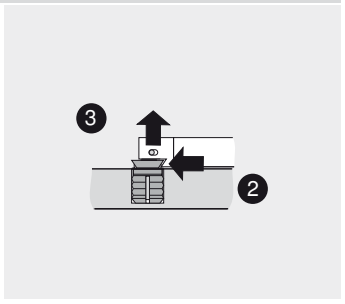

Demontáž vpředu

Zásuvka – dřevěná zadní stěna

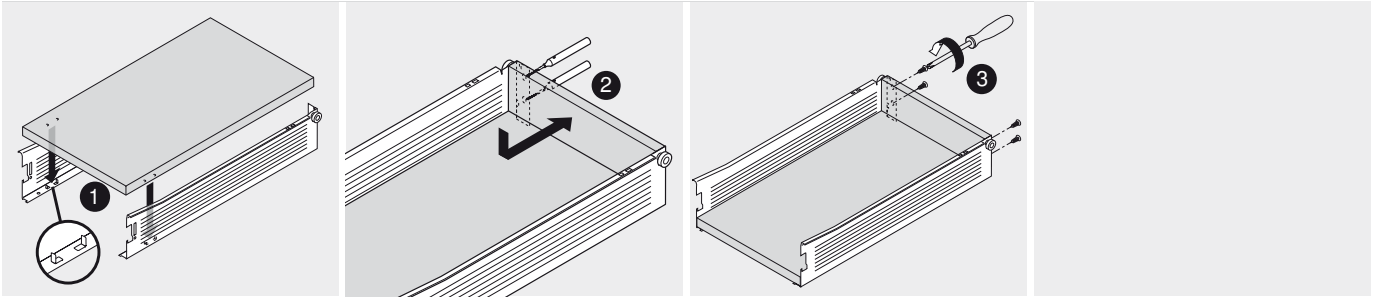

Nasazení a vyjmutí zásuvky

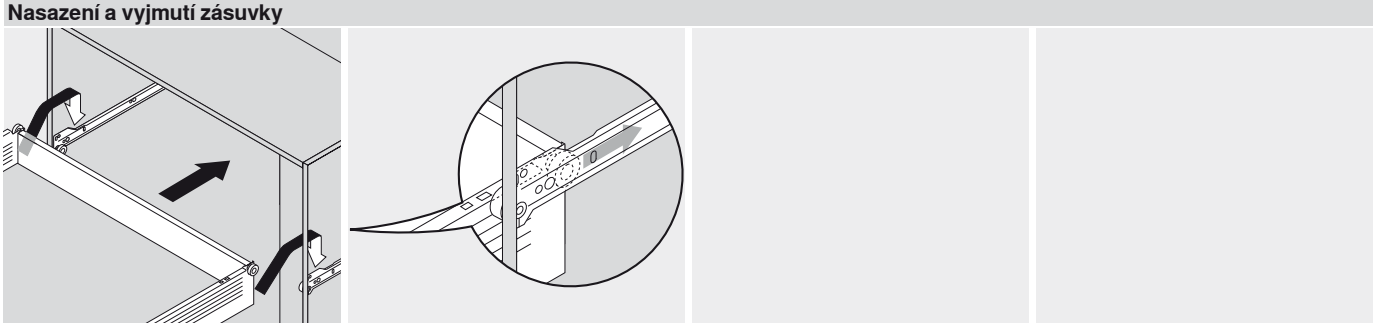

320

Nasazení a vyjmutí zásuvky

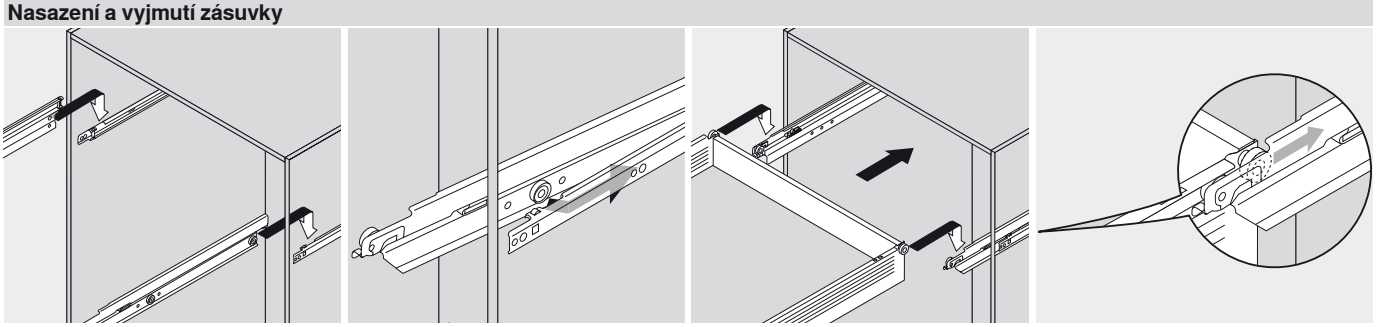

330

BLUMOTION pro METABOX 320

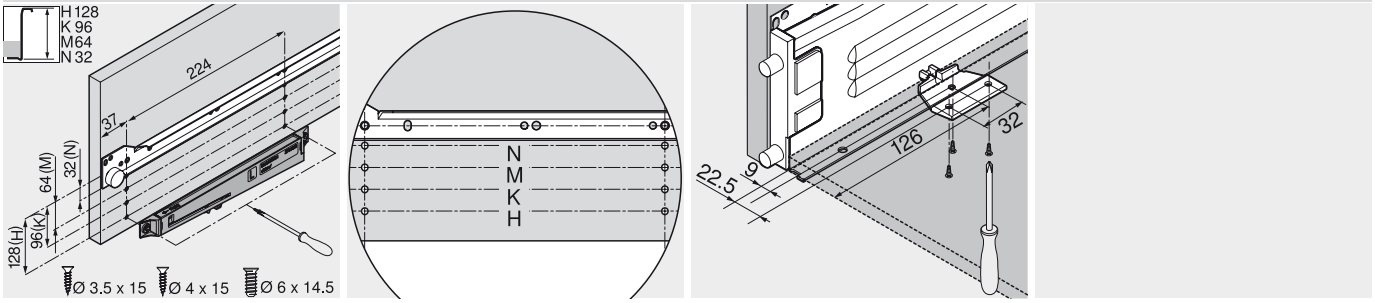

Boční seřízení

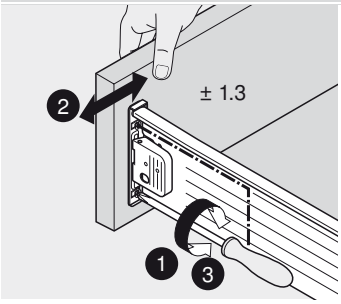

ZSF.1200/1300/130E

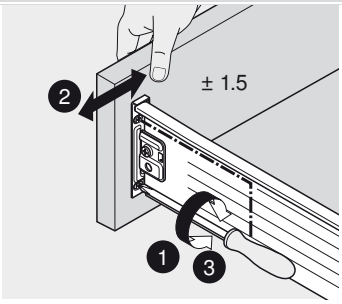

ZSF.1700/1800

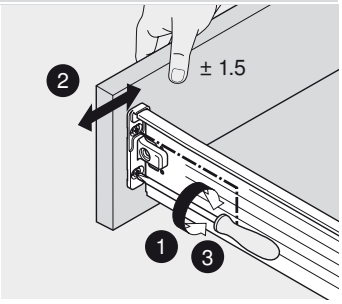

ZSF.1510/1610

Nastavení sklonu čela

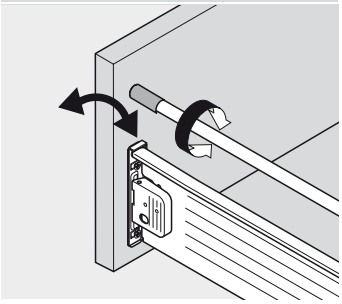

ZSF.1200/1300/130E/1700

Nastavení výšky

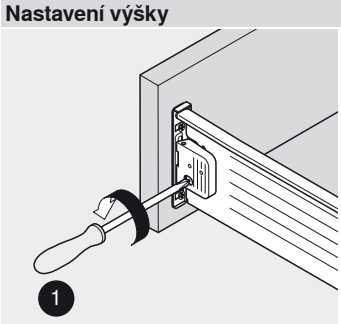

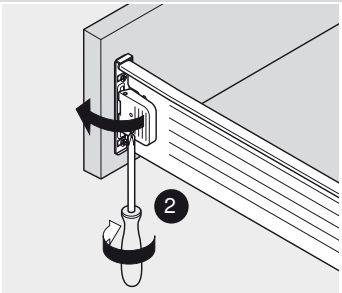

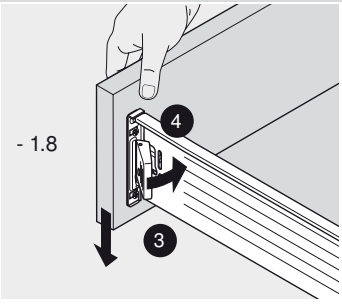

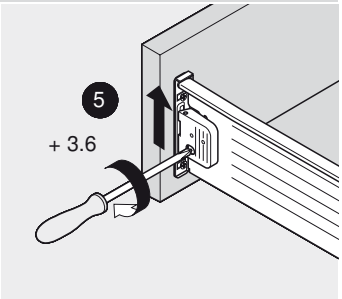

ZSF.1200/1300/130E

Nastavení výšky

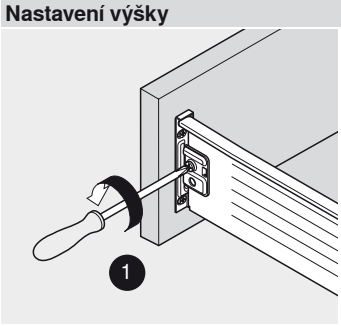

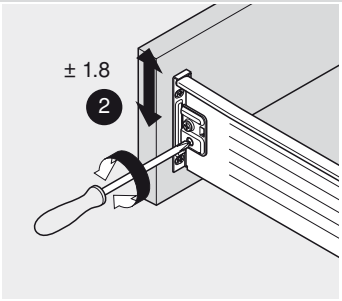

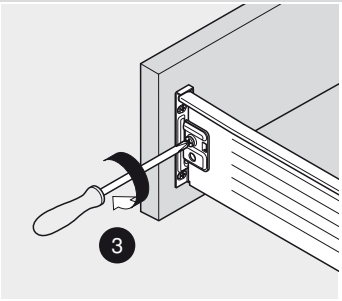

ZSF.1700/1800

Nastavení výšky

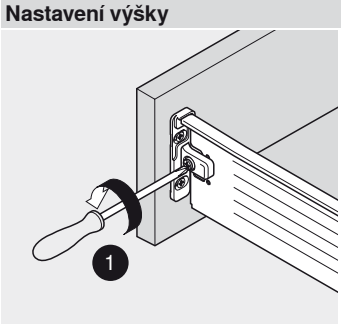

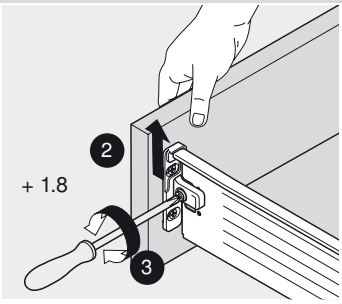

ZSF.1510/1610

TANDEM – vodicí systémy

Nadchněte Vaše zákazníky mnohotvárností a komfortem



TANDEM se dá využít ve všech prostorách bytu a hodnotu nábytku zvýší díky vysokému komfortu obsluhy.

Stačí se jen jednou podívat, abyste uviděli výhody:

- Lehký chod díky vodicímu principu TANDEM
- Dovírání měkce a tiše díky BLUMOTION
- Plný výsuv pro dobrý přehled a přímý přístup
- Dá se kombinovat s TIP-ON, tedy mechanickým způsobem otvírání, stejně jako s elektrickým způsobem otvírání SERVO-DRIVE
- Dlouhá životnost
- Komfortní možnosti seřízení a nastavení



TANDEM plus BLUMOTION
TANDEM se dá využít ve všech místnostech v bytě a hodnotu nábytku zvýší díky vysokému komfortu obsluhy. Komplexní sortiment umožňuje nejrozmanitější způsoby využití



SERVO-DRIVE pro TANDEM
Elektrický způsob otvírání poskytuje všude v celém bytě komfort otvírání, který Vás nadchne



TIP-ON pro TANDEM
Díky mechanickému způsobu otvírání stačí pro otevření výsuvu i obyčejné ťuknutí na bezúchytkové čílko



ORGA-LINE pro TANDEM
Vysoce jakostní dělicí systém z ušlechtilé nerez oceli pro vnitřek zásuvek a čelních výsuvů

TANDEM – vodicí systémy

Přehled

TANDEM – základní prvky


Ilustrační fotografie

TANDEM – základní prvky	570
Přehled – TANDEM – základní prvky	571
Příslušenství	596
Upevnění korpusových lišt	598
Montáž, demontáž a seřízení	600

ORGA-LINE pro TANDEM


Ilustrační fotografie

ORGA-LINE pro TANDEM	604
Přehled – ORGA-LINE pro TANDEM	605
Zásuvka/vnitřní zásuvka	608
Čelní výsuv/vnitřní výsuv	616

SERVO-DRIVE pro TANDEM


Ilustrační fotografie

SERVO-DRIVE pro TANDEM	624
Přehled – SERVO-DRIVE pro TANDEM	625
Montáž, demontáž a seřízení	666

TIP-ON pro TANDEM

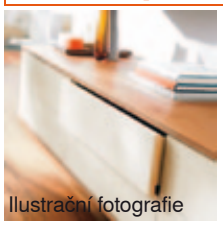
Ilustrační fotografie

TIP-ON pro TANDEM	672
Montáž a nastavení	674

Nadchněte Vaše zákazníky mnohotvárností a komfortem



Vodicí systém TANDEM představuje ideální řešení firmy Blum pro zásuvky a výsuvy ze dřeva. Díky technice skrytě montovaného kování je možná konstrukce nábytku, který dostojí nejvyšším nárokům.

Díky své variabilitě se tak nabízí velké množství využití pro výrobu funkčního a vzhledem i tvarem příjemného, hezkého nábytku ze dřeva.

Znaky kvality jako TANDEM lehký chod, do vodicího systému kompletně integrovaný BLUMOTION, či možnosti nastavení a seřízení bez nářadí, zajišťují perfektní pohyb ve Vašem nábytku – měkce a tiše.



Program
Komplexní sortiment v oblasti jmenovitých délek NL od 250 do 750 mm. Plný i částečný výsuv se dají vzájemně kombinovat



Vysoký komfort nastavení a seřízení
Inovativní seřízení sklonu i výšky umožňuje rychlé a precizní nastavení čel bez nářadí





Technika montáže nasunutím nebo technika nasazení
Obě techniky upevnění usnadňují montáž i demontáž, a tím také čištění výsuvů a zásuvek

Technika, která nadchne

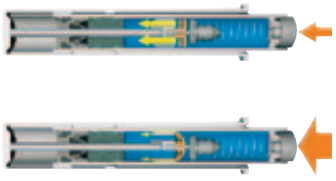

BLUMOTION
Adaptivní systém zajistí měkký a tichý pohyb při zavírání

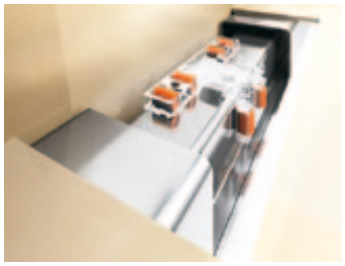

Lehký chod TANDEM
Plastové vodicí válečky, odolné proti opotřebení, představují základ nezaměnitelného lehkého chodu TANDEM



Optimální spuštění a dokonalejší tah při výsuvu
Optimalizovaná vodicí lišta u plného výsuvu zajistí zdokonalené spuštění a tah při výsuvu

TANDEM – základní prvky


Ilustrační fotografie

Přehled – využití	572

Příslušenství


Ilustrační fotografie

Šrouby	596
Středicí vrták	596
Doraz	596
Šroubovák	597

Montáž, demontáž a seřízení


Ilustrační fotografie

Upevnění korpusových lišt	598
Zásuvka/čelní výsuv	600
Nasazení a vyjmutí zásuvky	600
Nastavitelné čelní kování	602
Policový výsuv a výsuv pro multimediální zařízení	602
Aretace výsuvu	602

Piktogramy

- Artikl pouze na dotázání
- Příslušenství
- Všeobecné informace
- Potravinová skříň s dvířky
- Zásuvka
- Vnitřní zásuvka
- Čelní výsuv
- Vnitřní výsuv
- Policový výsuv
- Výsuv pro multimédia
- Plný výsuv
- Částečný výsuv
- Relingy
- Hluboký výsuv
- Montáž technikou nasunutí
- Technika nasazení
- Dynamická nosnost v kg
- Plánování
- Přířez
- Zpracování
- Montáž, demontáž a seřízení

Plný výsuv

Základní prvek	Zásuvka				Vnitřní zásuvka			
	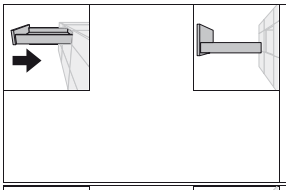	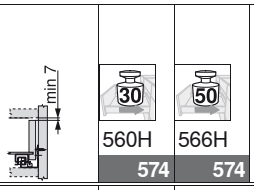	30 560H 574	50 566H 574	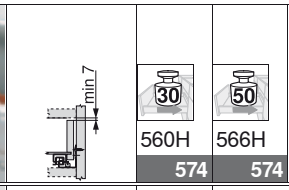	30 560H 574	50 566H 574	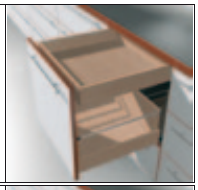
	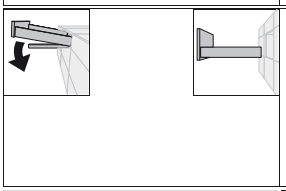	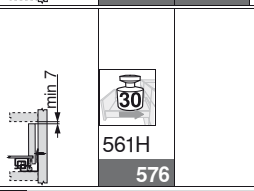	30 561H 576		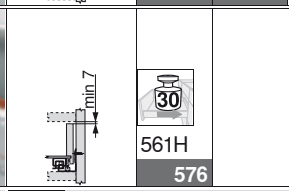	30 561H 576		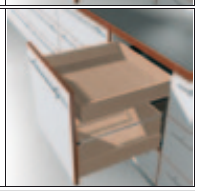

Základní prvek	Čelní výsuv				Vnitřní výsuv			
Relingy	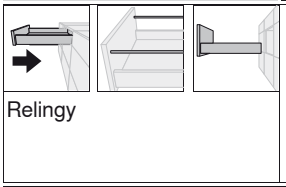	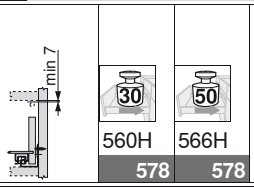	30 560H 578	50 566H 578				
Hluboký výsuv		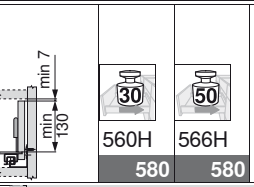	30 560H 580	50 566H 580	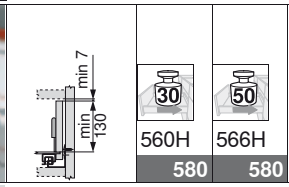	30 560H 580	50 566H 580	

Základní prvek	Policový výsuv			
	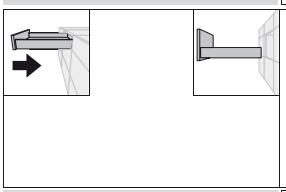	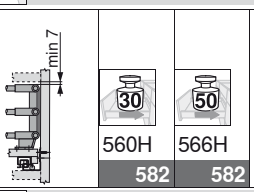	30 560H 582	50 566H 582

Základní prvek	Výsuv pro multimédia Montáž na bok korpusu			Výsuv pro multimédia Montáž na dno korpusu			
	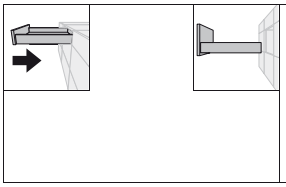	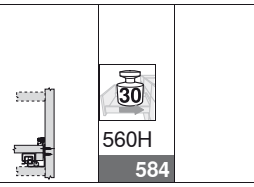	30 560H 584	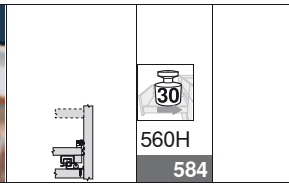	30 560H 584	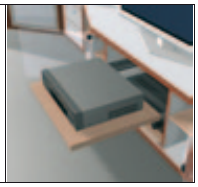	

Částečný výsuv

Základní prvek	Zásuvka	Vnitřní zásuvka
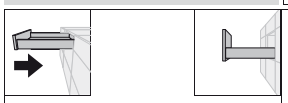	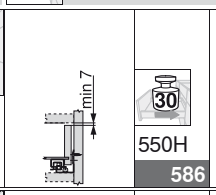 550H 586	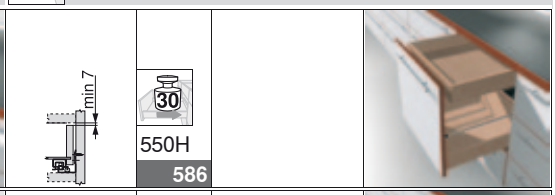 550H 586
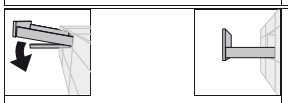	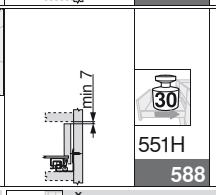 551H 588	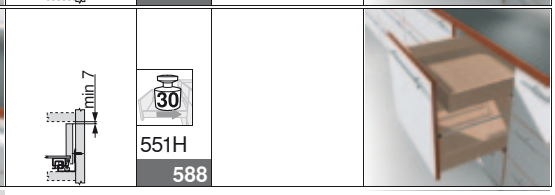 551H 588

Základní prvek	Čelní výsuv
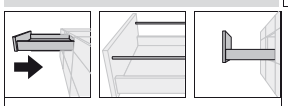 Relingy	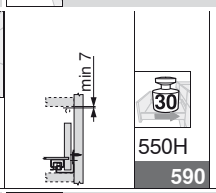 550H 590

Základní prvek	Výsuv pro multimédia Montáž na bok korpusu	Výsuv pro multimédia Montáž na dno korpusu
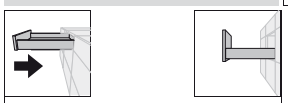	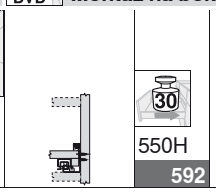 550H 592	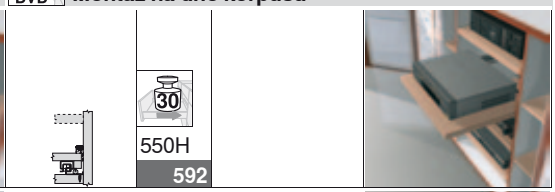 550H 592

Potravinová skříň

Šířka korpusu 400 - 600 mm	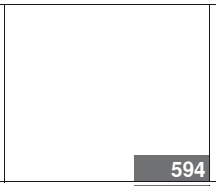 594

Infobox

Využijte bezplatnou službu **DYNALOG limited** na přiloženém DVD!

- DYNAPLAN – plánování korpusů se zkouškou pro zjištění případné kolize vč. výběru kování
- DYNACAT – elektronický katalog výrobků a export CAD dat (dxf, dwg, igs, sat, x_t, jpg)
- DYNASHOP – funkce nákupního koše a objednávání





Zásuvka/vnitřní zásuvka – 560H/566H

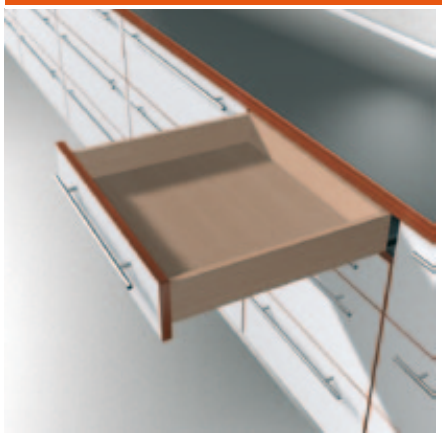

- Skrytý plný výsuv TANDEM s integrovaným **BLUMOTION** pro zavírání měkce a tiše
- TANDEM inside – pro lehký chod po celou dobu životnosti nábytku
- Nastavení výšky bez nářadí ve spojce
- Integrované nastavení a seřízení sklonu čílek bez nářadí
- Vyrovnání tolerancí do stran a do hloubky
- Samodovírací technika BLUMATIC

Potřebný prostor

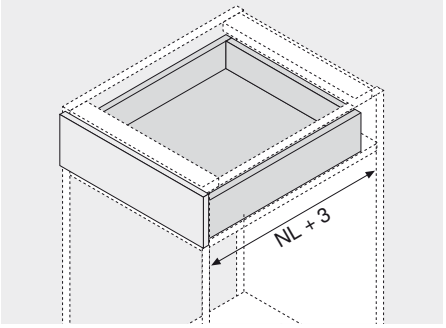

NL Jmenovitá délka

Informace k objednávce

1 Vodicí systémy vlevo/vpravo

Jmenovitá délka NL	TANDEM plus BLUMOTION 30 kg	TANDEM plus BLUMOTION 50 kg	TANDEM plus * 30 kg	TANDEM plus * 50 kg
250 mm	560H2500B		560H2500C	
270 mm	560H2700B		560H2700C	
300 mm	560H3000B		560H3000C	
320 mm	560H3200B		560H3200C	
350 mm	560H3500B		560H3500C	
380 mm	560H3800B		560H3800C	
400 mm	560H4000B		560H4000C	
420 mm	560H4200B		560H4200C	
450 mm	560H4500B	566H4500B01	560H4500C	566H4500C01
480 mm	560H4800B		560H4800C	
500 mm	560H5000B	566H5000B01	560H5000C	566H5000C01
520 mm	560H5200B	566H5200B01	560H5200C	566H5200C01
550 mm	560H5500B	566H5500B01	560H5500C	566H5500C01
580 mm		566H5800B01		566H5800C01
600 mm	560H6000B	566H6000B01	560H6000C	566H6000C01
650 mm		566H6500B01		566H6500C01
700 mm		566H7000B01		566H7000C01
750 mm		566H7500B01		566H7500C01

* Vhodné pro TIP-ON

3 Spojka vlevo/vpravo

Plast/zinek	Oranžová	T51.1700.04
Objednávejte pravý/levý díl		

4 Nastavitelné čelní kování (volitelně)

Plast	Přírodní	295.1000

5 POSISTOP (volitelně)

Plast	RAL 7037 (prachově) šed.	298.5500
Hloubková zarážka bez TIP-ON		

6a TIP-ON vlevo/vpravo (volitelně)

30 kg	T55.7150S
50 kg	T55.9150S
Vhodný pouze pro TANDEM plus	

6b Synchronizace TIP-ON – sada pastorků (volitelně)

Plast	RAL 7037 (prachově) šed.	T55.000R

6c Synchronizace TIP-ON – hřídel (volitelně)

Hliník (alu)	T55.889W
Ke zkrácení, 889 mm, vhodná pro šířku korpusu KB 1200 mm	
Přířez	Světlá šířka korpusu LW - 277 mm

Zásuvka

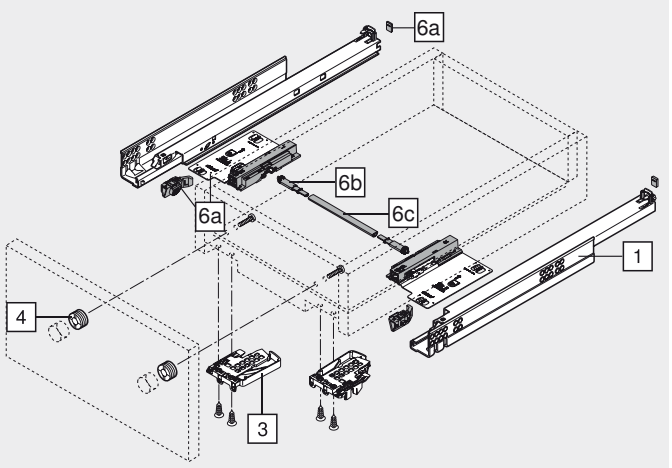

Vnitřní zásuvka

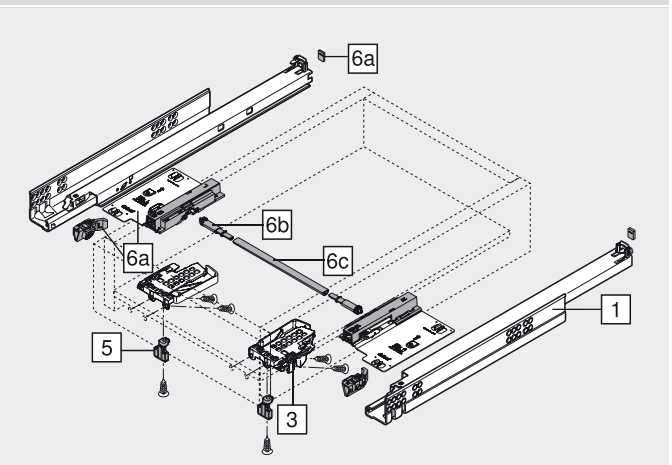

Zásuvka/vnitřní zásuvka – 560H/566H

Plánování

Potřebný prostor v korpusu

* + 1 mm s TIP-ON

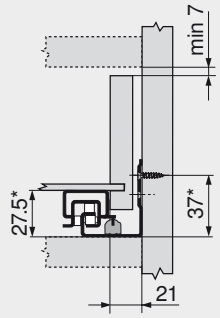

Zásuvka/vnitřní zásuvka

SKW Světlá šířka zásuvky
LW Světlá šířka korpusu

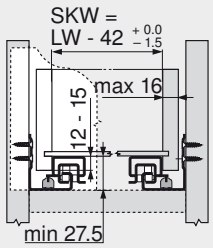

Zásuvka

SKL Délka zásuvky
NL Jmenovitá délka

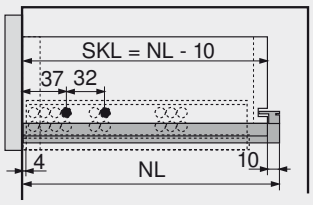

Vnitřní zásuvka

ISKL Délka vnitřní zásuvky
SKL Délka zásuvky
NL Jmenovitá délka
* + 3 mm s TIP-ON
* + 2 mm s POSISTOP

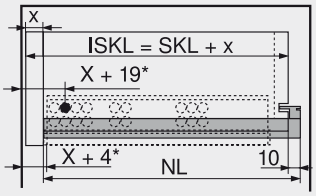

Pozice šroubů u korpusových lišt

Jmenovitá délka NL (mm)

250, 270
300, 320
350, 380
400, 420
450, 480
500, 520, 550
580, 600
650, 700, 750

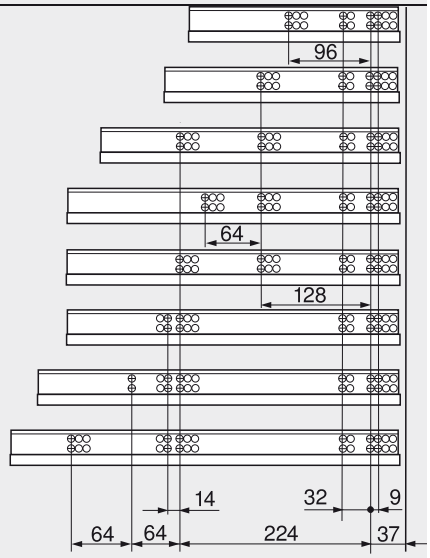

Zpracování zásuvek

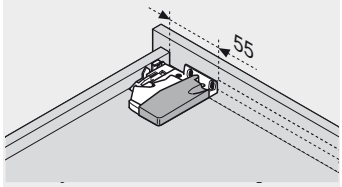

Použijte vrtací šablonu T65.1000.02

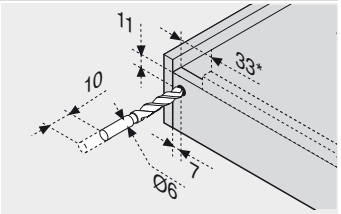

* 85 mm s TIP-ON
Použijte vrtací šablonu T65.1000.02

Min. světlá hloubka korpusu = jmenovitá délka NL + 3 mm

Pokyny k bokům

Přehled – TANDEM – základní prvky	571	Montáž, demontáž a seřízení	600
		Přehled – pomůcky pro zpracování	705
Přehled – ORGA-LINE pro TANDEM	605	Další technické informace	804
Přehled – SERVO-DRIVE pro TANDEM	625		
Přehled – TIP-ON pro TANDEM	673		
Příslušenství	596		
Upevnění korpusových lišt	598		

Infobox

Doporučujeme Vám plánování korpusů s testem pro zjištění případné kolize s DYNAPLAN na přiloženém DVD DYNALOG limited – bezplatně!



Zásuvka/vnitřní zásuvka – 561H



- Skrytý plný výsuv TANDEM s hrotem a integrovaným **BLUMOTION** pro zavírání měkce a tiše
- TANDEM inside – pro lehký chod po celou dobu životnosti nábytku
- Pojistka proti zvednutí či vypadnutí a seřízení výšky integrována ve vodicím systému
- Integrované nastavení a seřízení sklonu čílek bez nářadí
- Samodovírací technika BLUMATIC

Potřebný prostor

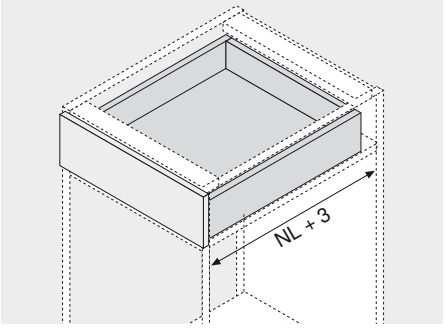

NL Jmenovitá délka

Informace k objednávce

1	Vodicí systémy vlevo/vpravo	
Jmenovitá délka NL	TANDEM plus BLUMOTION 30 kg	TANDEM plus * 30 kg
260 mm	561H2601B	561H2601C
285 mm	561H2851B	561H2851C
310 mm	561H3101B	561H3101C
335 mm	561H3351B	561H3351C
360 mm	561H3601B	561H3601C
385 mm	561H3851B	561H3851C
410 mm	561H4101B	561H4101C
435 mm	561H4351B	561H4351C
460 mm	561H4601B	561H4601C
485 mm	561H4851B	561H4851C
510 mm	561H5101B	561H5101C
535 mm	561H5351B	561H5351C
560 mm	561H5601B	561H5601C

všechny artikly

* Vhodné pro TIP-ON

Zásuvka

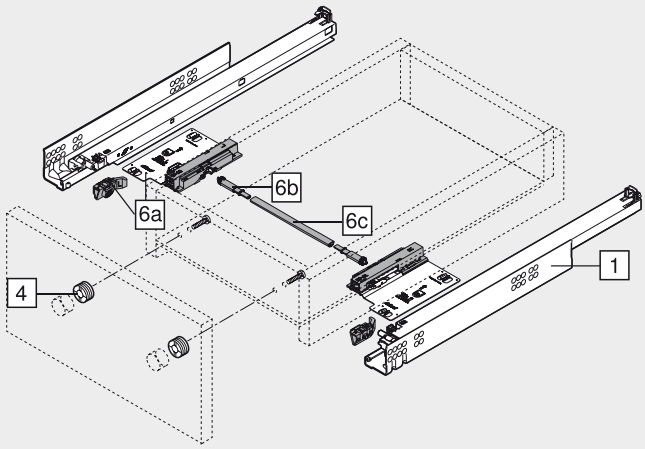

4	Nastavitelné čelní kování (volitelně)		
	Plast	Přírodní	295.1000

6a	TIP-ON vlevo/vpravo (volitelně)	
	30 kg	T55.7150S
	Vhodný pouze pro TANDEM plus	

6b	Synchronizace TIP-ON – sada pastorků (volitelně)		
	Plast	RAL 7037 (prachově) šed.	T55.000R

6c	Synchronizace TIP-ON – hřídel (volitelně)	
	Hliník (alu)	T55.889W
	Ke zkrácení, 889 mm, vhodná pro šířku korpusu KB 1200 mm	
	Přířez	Světlá šířka korpusu LW - 277 mm

Vnitřní zásuvka

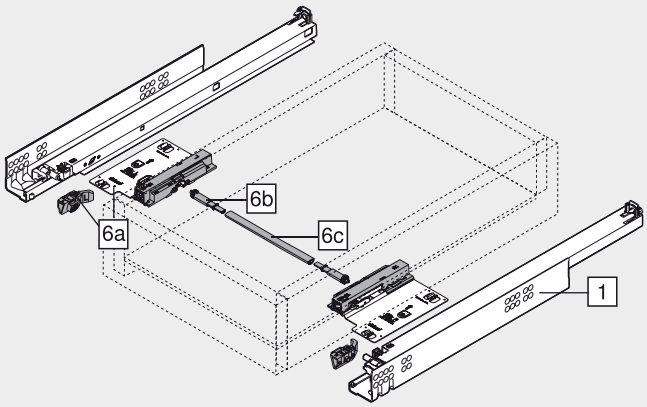

Zásuvka/vnitřní zásuvka – 561H

Plánování

Potřebný prostor v korpusu

* + 1 mm s TIP-ON

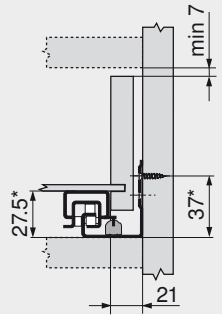

Zásuvka/vnitřní zásuvka

SKW Světlá šířka zásuvky
LW Světlá šířka korpusu

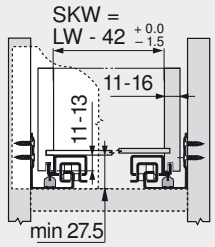

Zásuvka

SKL Délka zásuvky
NL Jmenovitá délka

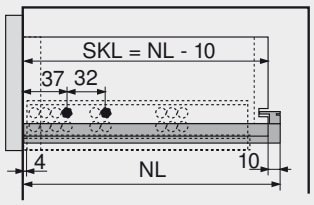

Vnitřní zásuvka

ISKL Délka vnitřní zásuvky
SKL Délka zásuvky
NL Jmenovitá délka
* + 3 mm s TIP-ON

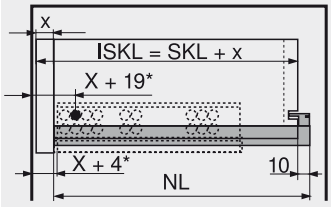

Pozice šroubů u korpusových lišt

Jmenovitá délka NL (mm)

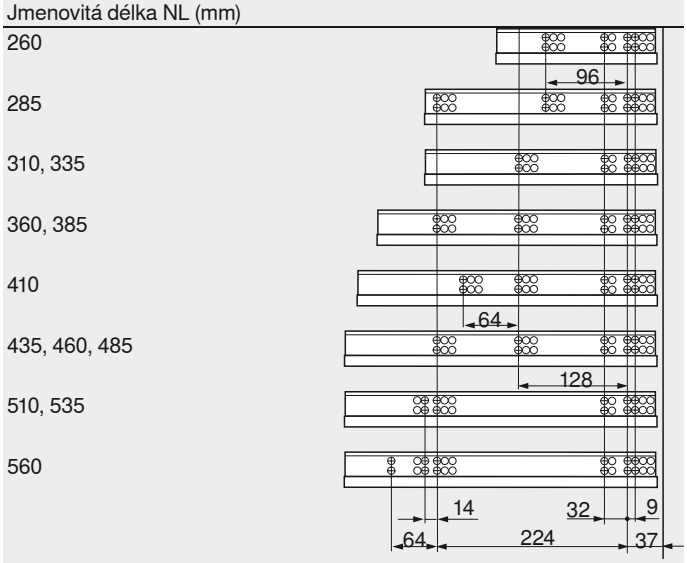

Min. světlá hloubka korpusu = jmenovitá délka NL + 3 mm

Zpracování zásuvek

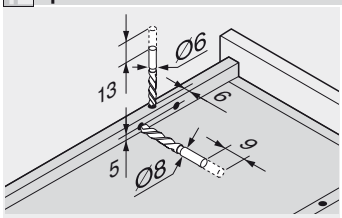

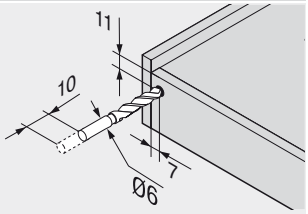

Použijte vrtací šablonu T65.1000.02

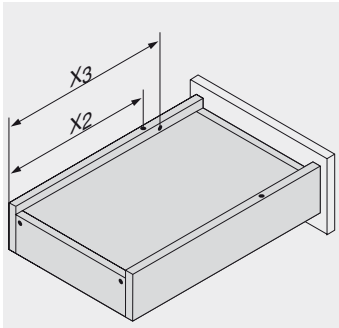

Jmenovitá délka NL (mm)	Hrot X2 (mm)	Pojistka proti zvednutí či vypadnutí X3 (mm)
260	205	185
285	220	200
310	230	242
335	245	257
360	275	287
385	285	297
410	300	344
435	310	354
460	335	379
485	350	394
510	360	436
535	375	451
560	405	481

Pokyny k bokům

Přehled – TANDEM – základní prvky	571	Montáž, demontáž a seřízení	600
		Přehled – pomůcky pro zpracování	705
Přehled – ORGA-LINE pro TANDEM	605	Další technické informace	804
Přehled – SERVO-DRIVE pro TANDEM	625		
Přehled – TIP-ON pro TANDEM	673		
Příslušenství	596		
Upevnění korpusových lišt	598		

Infobox

Doporučujeme Vám plánování korpusů s testem pro zjištění případné kolize s DYNAPLAN na přiloženém DVD DYNALOG limited – bezplatně!

Čelní výsuv – 560H/566H – relingy



- Skrytý plný výsuv TANDEM s integrovaným **BLUMOTION** pro zavírání měkce a tiše
- TANDEM inside – pro lehký chod po celou dobu životnosti nábytku
- Nastavení výšky bez nářadí pomocí spojky
- Integrované nastavení a seřízení sklonu čílek bez nářadí
- Vyrovnání tolerancí do stran a do hloubky
- Samodovírací technika BLUMATIC

Potřebný prostor

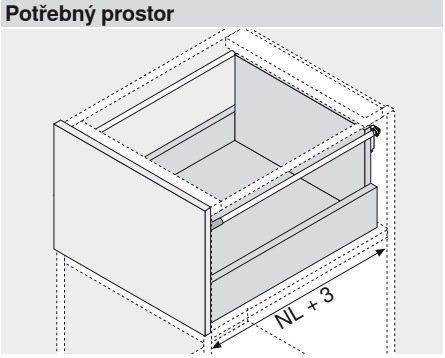

NL Jmenovitá délka

Informace k objednávce

1 Vodicí systémy vlevo/vpravo

Jmenovitá délka NL	TANDEM plus BLUMOTION 30 kg	TANDEM plus BLUMOTION 50 kg	TANDEM plus * 30 kg	TANDEM plus * 50 kg
400 mm	560H4000B		560H4000C	
450 mm	560H4500B	566H4500B01	560H4500C	566H4500C01
480 mm	560H4800B		560H4800C	
500 mm	560H5000B	566H5000B01	560H5000C	566H5000C01
520 mm	560H5200B	566H5200B01	560H5200C	566H5200C01
550 mm	560H5500B	566H5500B01	560H5500C	566H5500C01
580 mm		566H5800B01		566H5800C01
600 mm	560H6000B	566H6000B01	560H6000C	566H6000C01
650 mm		566H6500B01		566H6500C01

* Vhodné pro TIP-ON

3 Spojka vlevo/vpravo

Plast/zinek	Oranžová	T51.1700.04
Objednávejte pravý/levý díl		

4 Nastavitelné čelní kování (volitelně)

Plast	Přírodní	295.1000

6a TIP-ON vlevo/vpravo (volitelně)

30 kg	T55.7150S
50 kg	T55.9150S
Vhodný pouze pro TANDEM plus	

6b Synchronizace TIP-ON – sada pastorků (volitelně)

Plast	RAL 7037 (prachově) šed.	T55.000R

6c Synchronizace TIP-ON – hřídel (volitelně)

Hliník (alu)	T55.889W
Ke zkrácení, 889 mm, vhodná pro šířku korpusu KB 1200 mm	
Přířez	Světlá šířka korpusu LW - 277 mm

7 Podélný reling a držák zadní stěny vlevo/vpravo

Jmenovitá délka NL	Chrom. leskl.
400 mm	ZRE.363A.ID
450 mm	ZRE.413A.ID
480 mm	ZRE.443A.ID
500 mm	ZRE.463A.ID
520 mm	ZRE.483A.ID
550 mm	ZRE.513A.ID
580 mm	ZRE.543A.ID
600 mm	ZRE.563A.ID
650 mm	ZRE.613A.ID

Čelní výsuv

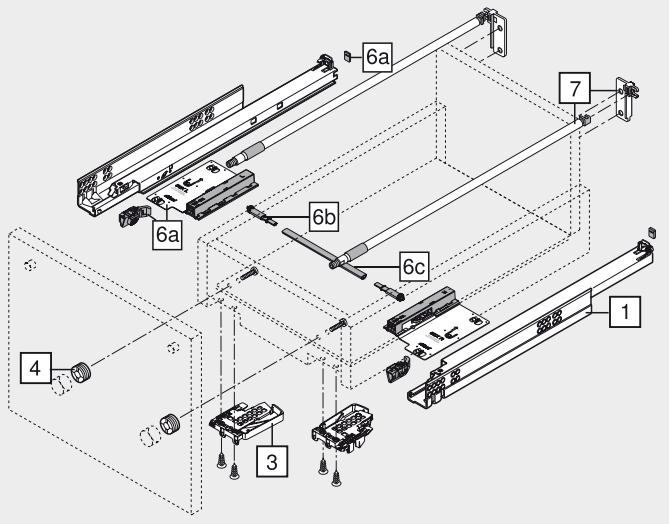

Čelní výsuv – 560H/566H – relingy

Plánování

Potřebný prostor v korpusu

* + 1 mm s TIP-ON

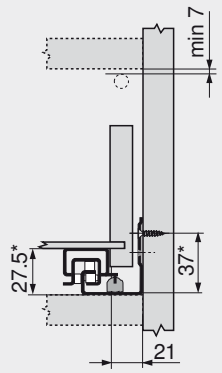

* + 1 mm s TIP-ON

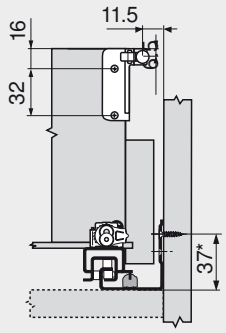

Čelní výsuv

SKW Světlá šířka zásuvky
LW Světlá šířka korpusu

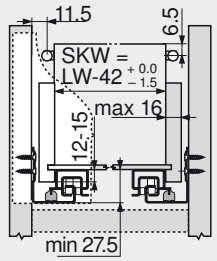

Čelní výsuv

SKL Délka zásuvky
NL Jmenovitá délka

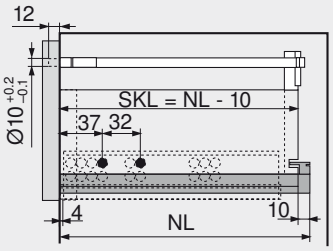

Pozice šroubů u korpusových lišt

Jmenovitá délka NL (mm)

400
450, 480
500, 520, 550
600
650

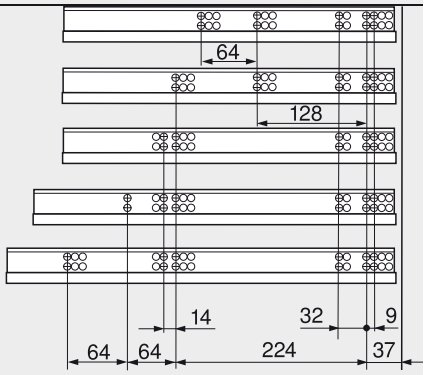

Zpracování zásuvek

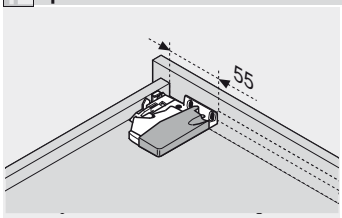

Použijte vrtací šablonu T65.1000.02

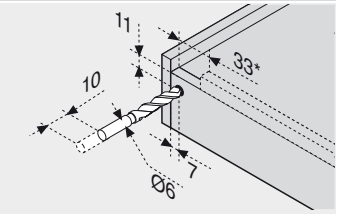

* 85 mm s TIP-ON
Použijte vrtací šablonu T65.1000.02

Min. světlá hloubka korpusu = jmenovitá délka NL + 3 mm

Pokyny k bokům

Přehled – TANDEM – základní prvky	571	Přehled – pomůcky pro zpracování	705
		Další technické informace	804
Přehled – SERVO-DRIVE pro TANDEM	625		
Přehled – TIP-ON pro TANDEM	673		
Příslušenství	596		
Příslušenství – ORGA-LINE	621		
Upevnění korpusových lišt	598		
Montáž, demontáž a seřízení	600		

Infobox

Doporučujeme Vám plánování korpusů s testem pro zjištění případné kolize s DYNAPLAN na přiloženém DVD DYNALOG limited – bezplatně!

Čelní výsuv/vnitřní výsuv – 560H/566H – hluboký výsuv



- Skrytý plný výsuv TANDEM s integrovaným **BLUMOTION** pro zavírání měkce a tiše
- S bočním dělením ORGA-LINE
- TANDEM inside – pro lehký chod, po celou dobu životnosti nábytku
- Nastavení výšky bez nářadí pomocí spojky
- Integrované nastavení sklonu čela bez nářadí
- Vyrovnání tolerancí do stran a do hloubky
- Samodovírací technika BLUMATIC

Potřebný prostor

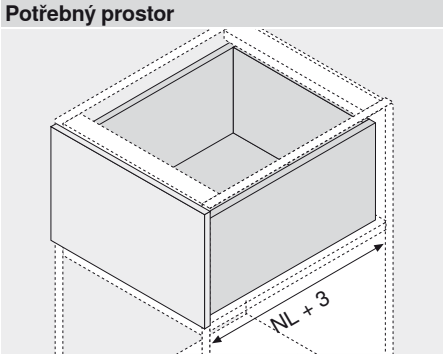

NL Jmenovitá délka

Informace k objednávce

1 Vodicí systémy vlevo/vpravo

Jmenovitá délka NL	TANDEM plus BLUMOTION 30 kg	TANDEM plus BLUMOTION 50 kg	TANDEM plus * 30 kg	TANDEM plus * 50 kg
450 mm	560H4500B	566H4500B01	560H4500C	566H4500C01
500 mm	560H5000B	566H5000B01	560H5000C	566H5000C01
550 mm	560H5500B	566H5500B01	560H5500C	566H5500C01

* Vhodné pro TIP-ON

8 Boční díly

Jmenovitá délka NL	Šed. Ocel	Ušlechtilá ocel (nerez)
450 mm	ZHI.450SS65	ZHI.450SI65
500 mm	ZHI.500SS65	ZHI.500SI65
550 mm	ZHI.550SS65	ZHI.550SI65

3 Spojka vlevo/vpravo

Plast/zinek	Oranžová	T51.1700.04
Objednávejte pravý/levý díl		

4 Nastavitelné čelní kování (volitelně)

Plast	Přírodní	295.1000

5 POSISTOP (volitelně)

Plast	RAL 7037 (prachově) šed.	298.5500
Hloubková zarážka bez TIP-ON		

6a TIP-ON vlevo/vpravo (volitelně)

30 kg	T55.7150S
50 kg	T55.9150S
Vhodný pouze pro TANDEM plus	

6b Synchronizace TIP-ON – sada pastorků (volitelně)

Plast	RAL 7037 (prachově) šed.	T55.000R

6c Synchronizace TIP-ON – hřídel (volitelně)

Hliník (alu)	T55.889W
Ke zkrácení, 889 mm, vhodná pro šířku korpusu KB 1200 mm	
Přířez	Světlá šířka korpusu LW - 277 mm

Čelní výsuv

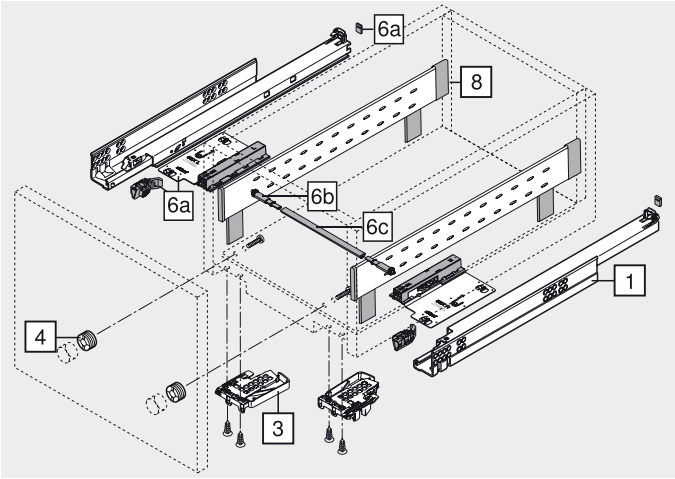

Vnitřní výsuv

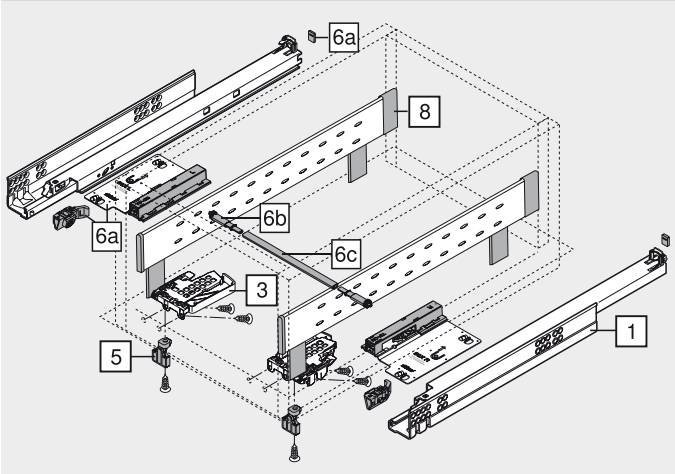

Čelní výsuv/vnitřní výsuv – 560H/566H – hluboký výsuv

Plánování

Potřebný prostor v korpusu

* + 1 mm s TIP-ON

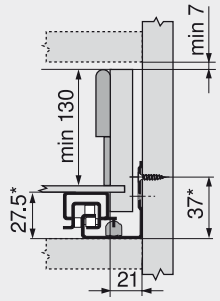

Čelní výsuv/vnitřní výsuv

SKW Světlá šířka zásuvky
LW Světlá šířka korpusu

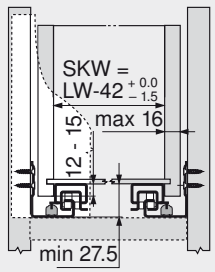

Čelní výsuv

SKL Délka zásuvky
NL Jmenovitá délka

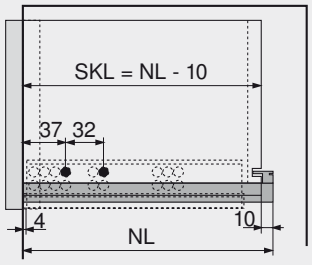

Vnitřní výsuv

ISKL Délka vnitřní zásuvky
SKL Délka zásuvky
NL Jmenovitá délka
* + 3 mm s TIP-ON
* + 2 mm s POSISTOP

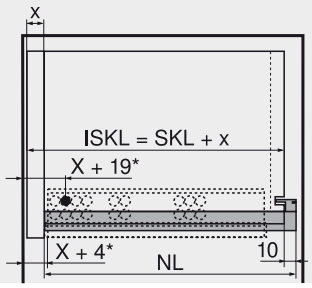

Pozice šroubů u korpusových lišt

Jmenovitá délka NL (mm)

450

500, 550

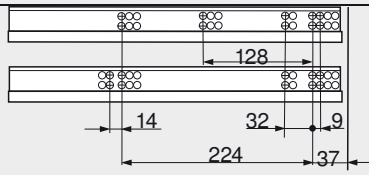

Zpracování zásuvek

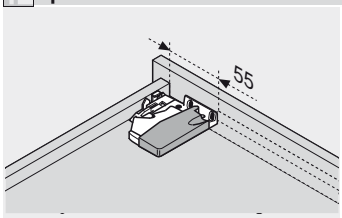

Použijte vrtací šablonu T65.1000.02

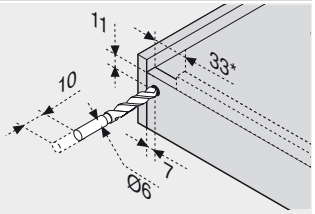

* 85 mm s TIP-ON
Použijte vrtací šablonu T65.1000.02

Min. světlá hloubka korpusu = jmenovitá délka NL + 3 mm

Pokyny k bokům

Přehled – TANDEM – základní prvky	571	Montáž, demontáž a seřízení	600
		Přehled – pomůcky pro zpracování	705
Přehled – ORGA-LINE pro TANDEM	605	Další technické informace	804
Přehled – SERVO-DRIVE pro TANDEM	625		
Přehled – TIP-ON pro TANDEM	673		
Příslušenství	596		
Upevnění korpusových lišt	598		

Infobox

Doporučujeme Vám plánování korpusů s testem pro zjištění případné kolize s DYNAPLAN na přiloženém DVD DYNALOG limited – bezplatně!

Policový výsuv – 560H/566H



- Skrytý plný výsuv TANDEM s integrovaným **BLUMOTION** pro zavírání měkce a tiše
- TANDEM inside – pro lehký chod po celou dobu životnosti nábytku
- Nastavení výšky bez nářadí pomocí spojky
- Vyrovnání tolerancí do stran a do hloubky
- Integrované nastavení a seřízení sklonu čílek bez nářadí
- Samodovírací technika BLUMATIC

Potřebný prostor

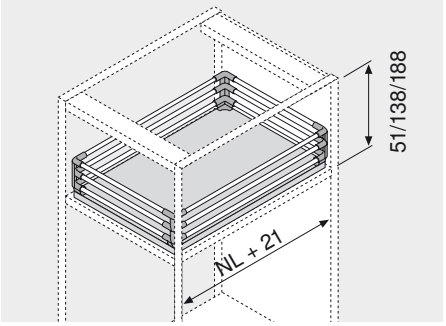

NL Jmenovitá délka

Informace k objednávce

1 Vodicí systémy vlevo/vpravo

Jmenovitá délka NL	TANDEM plus BLUMOTION 30 kg	TANDEM plus BLUMOTION 50 kg	TANDEM plus * 30 kg	TANDEM plus * 50 kg
250 mm	560H2500B		560H2500C	
270 mm	560H2700B		560H2700C	
300 mm	560H3000B		560H3000C	
320 mm	560H3200B		560H3200C	
350 mm	560H3500B		560H3500C	
380 mm	560H3800B		560H3800C	
400 mm	560H4000B		560H4000C	
420 mm	560H4200B		560H4200C	
450 mm	560H4500B	566H4500B01	560H4500C	566H4500C01
480 mm	560H4800B		560H4800C	
500 mm	560H5000B	566H5000B01	560H5000C	566H5000C01
520 mm	560H5200B	566H5200B01	560H5200C	566H5200C01
550 mm	560H5500B	566H5500B01	560H5500C	566H5500C01
580 mm		566H5800B01		566H5800C01
600 mm	560H6000B	566H6000B01	560H6000C	566H6000C01
650 mm		566H6500B01		566H6500C01
700 mm		566H7000B01		566H7000C01
750 mm		566H7500B01		566H7500C01

* Vhodné pro TIP-ON

3 Spojka vlevo/vpravo

Plast/zinek	Oranžová	T51.1700.04
Objednávejte pravý/levý díl		

4 Nasouvací držák (volitelně)

Plast	Přírodní	T51.7000

5 POSISTOP (volitelně)

Plast	RAL 7037 (prachově) šed.	298.5500
Hloubková zarážka bez TIP-ON		

6a TIP-ON vlevo/vpravo (volitelně)

30 kg	T55.7150S
50 kg	T55.9150S
Vhodný pouze pro TANDEM plus	

6b Synchronizace TIP-ON – sada pastorků (volitelně)

Plast	RAL 7037 (prachově) šed.	T55.000R

6c Synchronizace TIP-ON – hřídel (volitelně)

Hliník (alu)	T55.889W
Ke zkrácení, 889 mm, vhodná pro šířku korpusu KB 1200 mm	
Přířez	Světlá šířka korpusu LW - 277 mm

9 Rohové spojky police

Dvojit.	ZTU.00Z0
Trojitá	ZTU.00D0
RAL 7037 (prachově) šed.	

10 Relingová tyč

Chrom. leskl.	ZRG.1094U
Ke zkrácení, 1094 mm	
Přířez	Šířka korpusu KB - 106 mm
Jmenovitá délka NL - 64 mm	

Trojitý reling

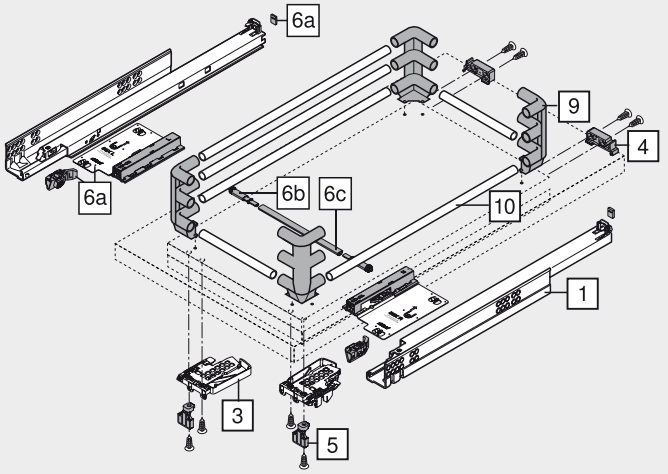

Policový výsuv – 560H/566H

Plánování

Potřebný prostor v korpusu Bez relingu

* + 1 mm s TIP-ON

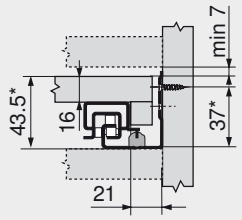

Potřebný prostor v korpusu Výsuv s dvojitým relingem

* + 1 mm s TIP-ON

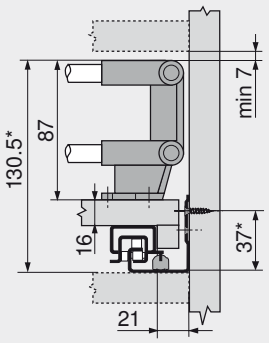

Potřebný prostor v korpusu Výsuv s trojitým relingem

* + 1 mm s TIP-ON

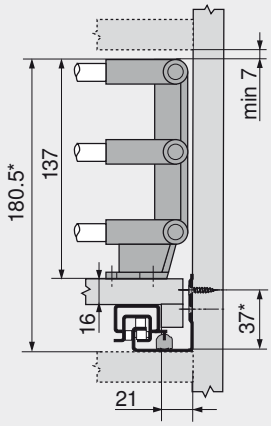

Konstrukční rozměry pro rohové spojky

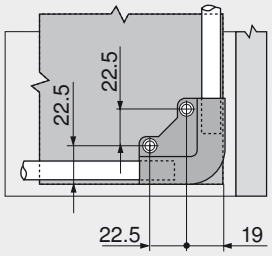

Pozice šroubů u korpusových lišt

Jmenovitá délka NL (mm)

250, 270
300, 320
350, 380
400, 420
450, 480
500, 520, 550
580, 600
650, 700, 750

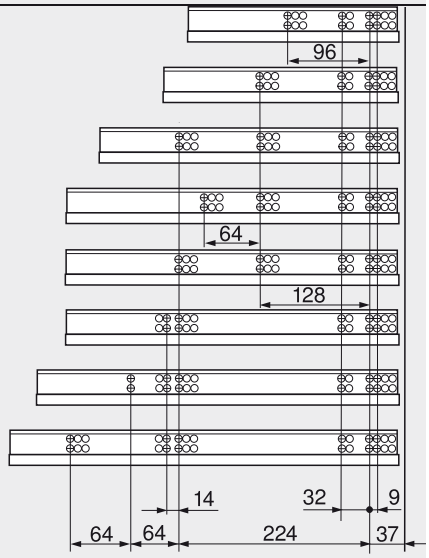

Policový výsuv

TB Světlá šířka police
LW Světlá šířka korpusu

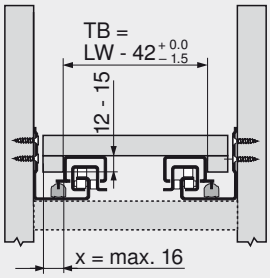

Policový výsuv

TL Délka police
NL Jmenovitá délka
[1] Nasouvací držák
* + 3 mm s TIP-ON
* + 2 mm s POSISTOP

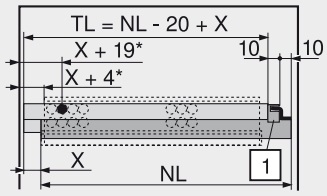

Min. světlá hloubka korpusu = jmenovitá délka NL + 3 mm

Pokyny k bokům

Přehled – TANDEM – základní prvky	571
Přehled – TIP-ON pro TANDEM	673
Příslušenství	596
Upevnění korpusových lišt	598
Montáž, demontáž a seřízení	600
Přehled – pomůcky pro zpracování	705
Další technické informace	804

Infobox

Doporučujeme Vám plánování korpusů s testem pro zjištění případné kolize s DYNAPLAN na přiloženém DVD DYNALOG limited – bezplatně!

Výsuv pro multimédia – 560H



- Skrytý plný výsuv TANDEM s integrovaným **BLUMOTION** pro zavírání měkce a tiše
- TANDEM inside – pro lehký chod po celou dobu životnosti nábytku
- Nastavení výšky bez nářadí pomocí spojky
- Vyrovnání tolerancí do stran a do hloubky
- Integrované nastavení a seřízení sklonu čílek bez nářadí
- Samodovírací technika BLUMATIC
- Pro montáž na korpus a montáž na dno

Potřebný prostor

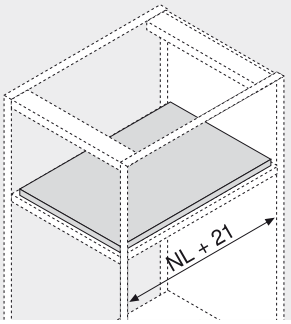

NL Jmenovitá délka

Informace k objednávce

1 **Vodicí systémy pro montáž na korpus vlevo/vpravo**

Jmenovitá délka NL	TANDEM plus BLUMOTION
350 mm	560H3500B
400 mm	560H4000B

2 **Vodicí systémy pro montáž na dno vlevo/vpravo**

Jmenovitá délka NL	TANDEM plus BLUMOTION
350 mm	560H3500BU
400 mm	560H4000BU

3 **Spojka vlevo/vpravo**

Plast/zinek	Oranžová	T51.1700.04
Objednávejte pravý/levý díl		

4 **Nasouvací držák (volitelně)**

Plast	Přírodní	T51.7000

5 **POSISTOP (volitelně)**

Plast	RAL 7037 (prachově šed.)	298.5500
Hloubková zarážka bez TIP-ON		

11 **Aretace výsuvu (volitelně)**

Přírodní	295.5600
Plast	

Montáž na korpus

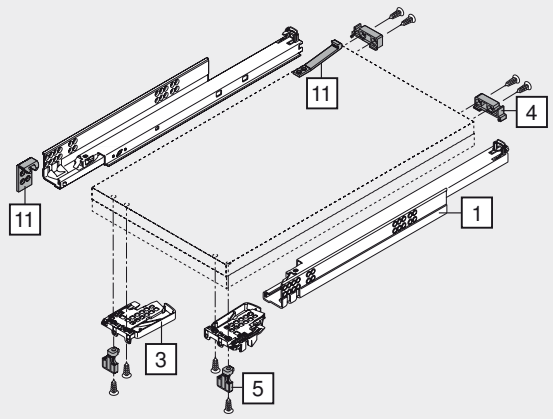

Montáž na dno

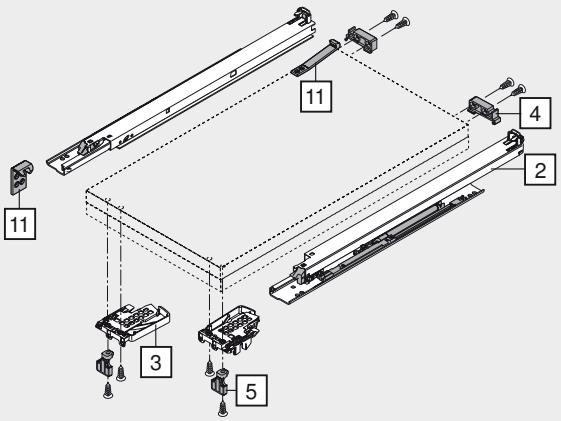

Výsuv pro multimédia – 560H

Plánování

Potřebný prostor v korpusu – montáž na korpus

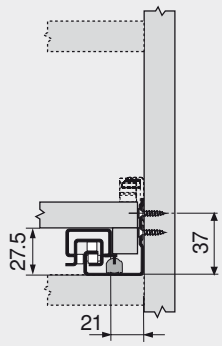

Potřebný prostor v korpusu – montáž na dno

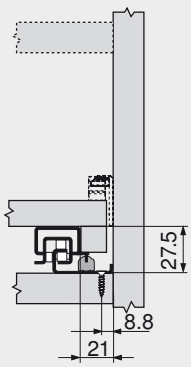

Výsuv pro multimédia

TB Světlá šířka police
LW Světlá šířka korpusu

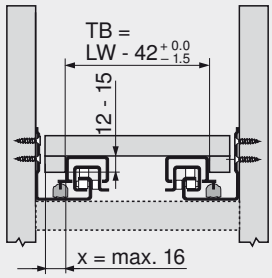

Výsuv pro multimédia

TL Délka police
NL Jmenovitá délka
[1] Nasouvací držák

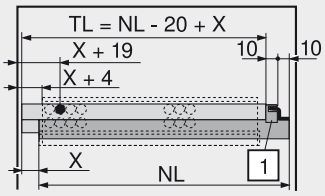

Pozice šroubů u korpusových lišt

Montáž na korpus

Jmenovitá délka NL (mm)

350

400

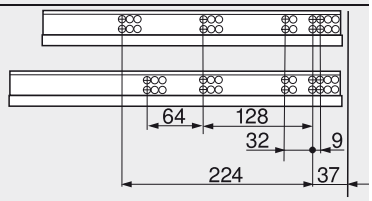

Montáž na dno

Jmenovitá délka NL (mm)

350

400

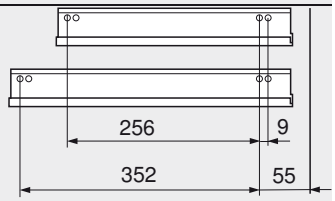

Min. světlá hloubka korpusu = jmenovitá délka NL + 3 mm

Pokyny k bokům

Přehled – TANDEM – základní prvky	571
Příslušenství	596
Upevnění korpusových lišt	598
Montáž, demontáž a seřízení	600
Montáž – aretace výsuvu	602
Přehled – pomůcky pro zpracování	705
Další technické informace	804

Infobox

Doporučujeme Vám plánování korpusů s testem pro zjištění případné kolize s DYNAPLAN na přiloženém DVD DYNALOG limited – bezplatně!



Zásuvka/vnitřní zásuvka – 550H



- Skrytý částečný výsuv TANDEM s integrovaným **BLUMOTION** pro zavírání měkce a tiše
- TANDEM inside – pro lehký chod po celou dobu životnosti nábytku
- Nastavení výšky bez nářadí ve spojce
- Vyrovnání tolerancí do stran a do hloubky
- Samodovírací technika BLUMATIC

Potřebný prostor

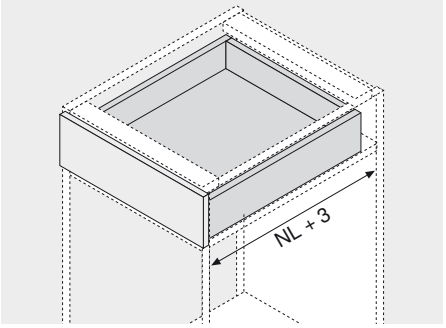

NL Jmenovitá délka

Informace k objednávce

1	Vodicí systémy vlevo/vpravo	
	TANDEM BLUMOTION	TANDEM *
Jmenovitá délka NL	30 kg	30 kg
270 mm	550H2700B	550H2700.03
300 mm	550H3000B	550H3000.03
350 mm	550H3500B	550H3500.03
400 mm	550H4000B	550H4000.03
450 mm	550H4500B	550H4500.03
500 mm	550H5000B	550H5000.03
550 mm	550H5500B	550H5500.03
600 mm	550H6000B	550H6000.03
650 mm	550H6500B	550H6500.03

* Vhodné pro TIP-ON

3	Spojka vlevo/vpravo		
	Plast/zinek	Oranžová	T51.1700.04
	Objednávejte pravý/levý díl		

4	Nastavitelné čelní kování (volitelně)		
	Plast	Přírodní	295.1000

5	POSISTOP (volitelně)		
	Plast	RAL 7037 (prachově) šed.	298.5500
	Hloubková zarážka bez TIP-ON		

6a	TIP-ON vlevo/vpravo (volitelně)	
	30 kg	T55.1150S
	Vhodný pouze pro TANDEM	

6b	Synchronizace TIP-ON – sada pastorků (volitelně)		
	Plast	RAL 7037 (prachově) šed.	T55.000R

6c	Synchronizace TIP-ON – hřídel (volitelně)	
	Hliník (alu)	T55.889W
	Ke zkrácení, 889 mm, vhodná pro šířku korpusu KB 1200 mm	
	Přířez	Světlá šířka korpusu LW - 277 mm

Zásuvka

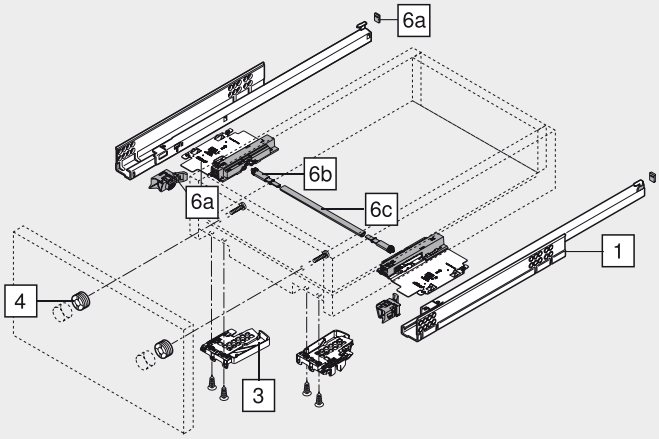

Vnitřní zásuvka

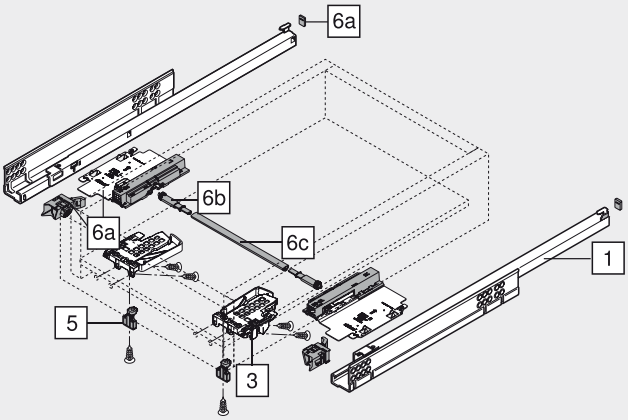

Zásuvka/vnitřní zásuvka – 550H

Plánování

Potřebný prostor v korpusu

A 3 mm prostor pro možnost výměny za plný výsuv

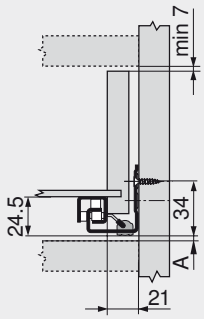

Zásuvka/vnitřní zásuvka

SKW Světlá šířka zásuvky
LW Světlá šířka korpusu

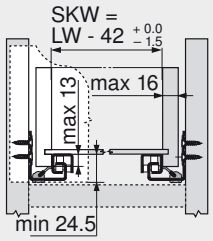

Zásuvka

SKL Délka zásuvky
NL Jmenovitá délka

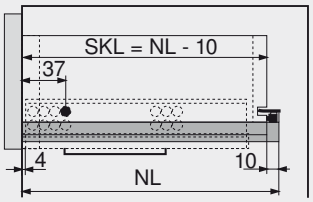

Vnitřní zásuvka

ISKL Délka vnitřní zásuvky
SKL Délka zásuvky
NL Jmenovitá délka
* + 3 mm s TIP-ON
* + 2 mm s POSISTOP

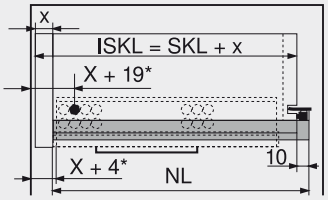

Pozice šroubů u korpusových lišt

Jmenovitá délka NL (mm)

270
300, 350, 400, 450
500, 550
600
650

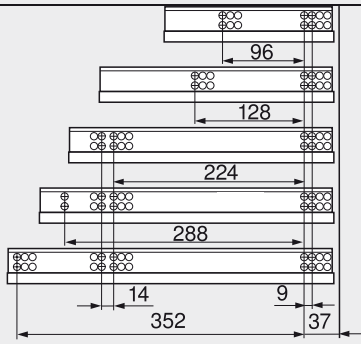

Zpracování zásuvek

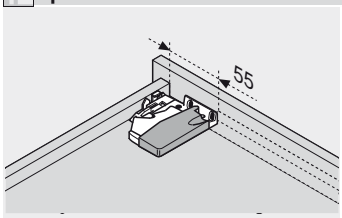

Použijte vrtací šablonu T65.1000.02

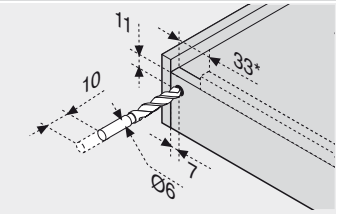

* 85 mm s TIP-ON
Použijte vrtací šablonu T65.1000.02

Min. světlá hloubka korpusu = jmenovitá délka NL + 3 mm

Pokyny k bokům

Přehled – TANDEM – základní prvky	571	Montáž, demontáž a seřízení	600
		Přehled – pomůcky pro zpracování	705
Přehled – ORGA-LINE pro TANDEM	605	Další technické informace	804
Přehled – SERVO-DRIVE pro TANDEM	625		
Přehled – TIP-ON pro TANDEM	673		
Příslušenství	596		
Upevnění korpusových lišt	598		

Infobox

Doporučujeme Vám plánování korpusů s testem pro zjištění případné kolize s DYNAPLAN na přiloženém DVD DYNALOG limited – bezplatně!



Zásuvka/vnitřní zásuvka – 551H



- Skrytý částečný výsuv TANDEM s hrotem a integrovaným **BLUMOTION** pro zavírání měkce a tiše
- TANDEM inside – pro lehký chod po celou dobu životnosti nábytku
- Pojistka proti zvednutí či vypadnutí a seřízení výšky integrována ve vodicím systému
- Samodovírací technika BLUMATIC

Potřebný prostor

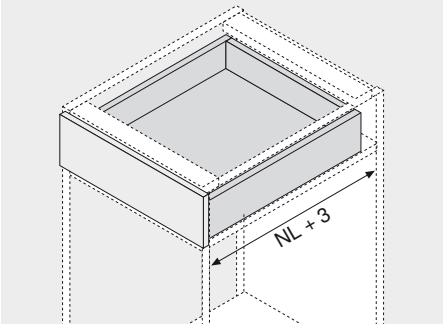

NL Jmenovitá délka

Informace k objednávce

1	Vodicí systémy vlevo/vpravo	
Jmenovitá délka NL	TANDEM BLUMOTION 30 kg	TANDEM * 30 kg
260 mm	551H2601B	551H2601
285 mm	551H2851B	551H2851
310 mm	551H3101B	551H3101
335 mm	551H3351B	551H3351
360 mm	551H3601B	551H3601
385 mm	551H3851B	551H3851
410 mm	551H4101B	551H4101
435 mm	551H4351B	551H4351
460 mm	551H4601B	551H4601
485 mm	551H4851B	551H4851
510 mm	551H5101B	551H5101
535 mm	551H5351B	551H5351
560 mm	551H5601B	551H5601

Všechny artikly

* Vhodné pro TIP-ON

Zásuvka

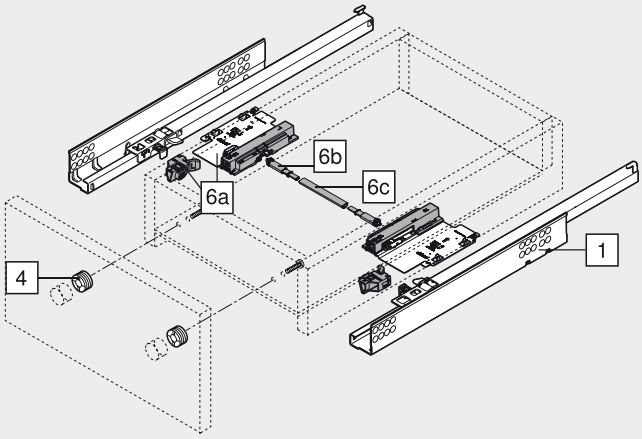

4	Nastavitelné čelní kování (volitelně)		
	Plast	Přírodní	295.1000

6a	TIP-ON vlevo/vpravo (volitelně)	
	30 kg	T55.3150S
	Vhodný pouze pro TANDEM	

6b	Synchronizace TIP-ON – sada pastorků (volitelně)		
	Plast	RAL 7037 (prachově) šed.	T55.000R

6c	Synchronizace TIP-ON – hřídel (volitelně)	
	Hliník (alu)	T55.889W
	Ke zkrácení, 889 mm, vhodná pro šířku korpusu KB 1200 mm	
	Přířez	Světlá šířka korpusu LW - 277 mm

Vnitřní zásuvka

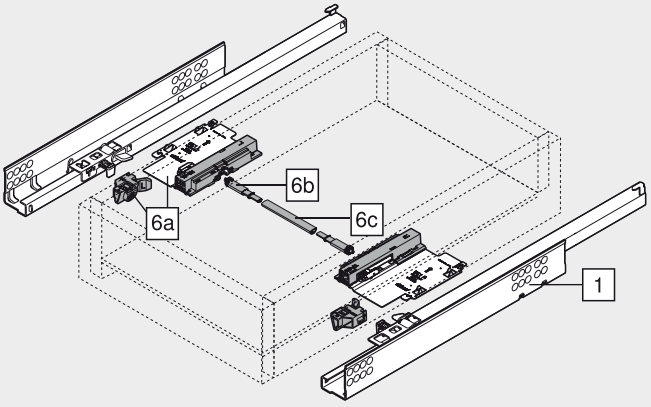

Zásuvka/vnitřní zásuvka – 551H

Plánování

Potřebný prostor v korpusu

A 3 mm prostor pro možnost výměny za plný výsuv

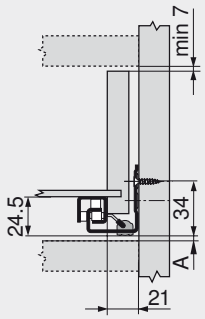

Zásuvka/vnitřní zásuvka

SKW Světlá šířka zásuvky
LW Světlá šířka korpusu

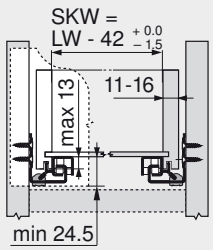

Zásuvka

SKL Délka zásuvky
NL Jmenovitá délka

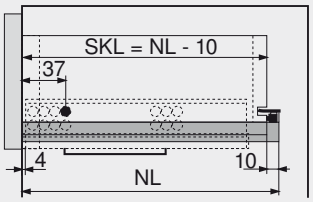

Vnitřní zásuvka

ISKL Délka vnitřní zásuvky
SKL Délka zásuvky
NL Jmenovitá délka
* + 3 mm s TIP-ON

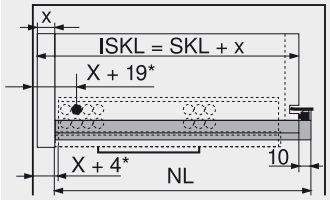

Pozice šroubů u korpusových lišt

Jmenovitá délka NL (mm)

260, 285

310, 335, 360, 385, 410, 435

460, 485

510, 535

560

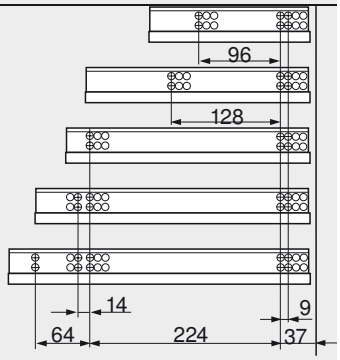

Min. světlá hloubka korpusu = jmenovitá délka NL + 3 mm

Zpracování zásuvek

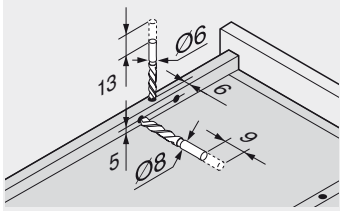

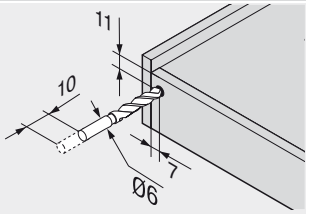

Použijte vrtací šablonu T65.1000.02

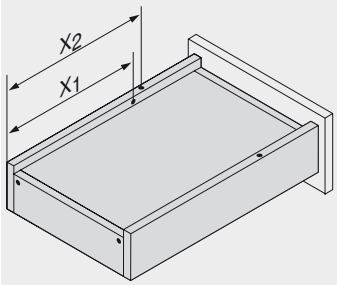

Jmenovitá délka NL (mm)	Hrot X2 (mm)	Pojistka proti zvednutí či vypadnutí X1 (mm)
260	205	185
285	220	200
310	230	210
335	245	225
360	275	255
385	285	265
410	300	280
435	310	290
460	335	315
485	350	330
510	360	340
535	375	355
560	405	385

Pokyny k bokům

Přehled – TANDEM – základní prvky 571
Přehled – ORGA-LINE pro TANDEM 605
Přehled – SERVO-DRIVE pro TANDEM 625
Přehled – TIP-ON pro TANDEM 673
Příslušenství 596
Upevnění korpusových lišt 598
Montáž, demontáž a seřízení 600
Přehled – pomůcky pro zpracování 705
Další technické informace 804

Infobox

Doporučujeme Vám plánování korpusů s testem pro zjištění případné kolize s DYNAPLAN na přiloženém DVD DYNALOG limited – bezplatně!



Čelní výsuv – 550H – relingy



- Skrytý částečný výsuv TANDEM s integrovaným **BLUMOTION** pro zavírání měkce a tiše
- TANDEM inside – pro lehký chod po celou dobu životnosti nábytku
- Nastavení výšky bez nářadí pomocí spojky
- Vyrovnání tolerancí do stran a do hloubky
- Samodovírací technika BLUMATIC

Potřebný prostor

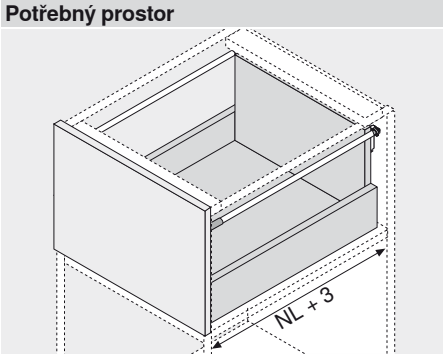

NL Jmenovitá délka

Informace k objednávce

1	Vodicí systémy vlevo/vpravo	
	TANDEM BLUMOTION	TANDEM *
Jmenovitá délka NL	30 kg	30 kg
400 mm	550H4000B	550H4000.03
450 mm	550H4500B	550H4500.03
500 mm	550H5000B	550H5000.03
550 mm	550H5500B	550H5500.03
600 mm	550H6000B	550H6000.03
650 mm	550H6500B	550H6500.03

* Vhodné pro TIP-ON

7	Podélný reling a držák zadní stěny vlevo/vpravo
Jmenovitá délka NL	Chrom. leskl.
400 mm	ZRE.363A.ID
450 mm	ZRE.413A.ID
500 mm	ZRE.463A.ID
550 mm	ZRE.513A.ID
600 mm	ZRE.563A.ID
650 mm	ZRE.613A.ID

3	Spojka vlevo/vpravo		
	Plast/zinek	Oranžová	T51.1700.04
	Objednávejte pravý/levý díl		

4	Nastavitelné čelní kování (volitelně)		
	Plast	Přírodní	295.1000

6a	TIP-ON vlevo/vpravo (volitelně)	
	30 kg	T55.1150S
	Vhodný pouze pro TANDEM	

6b	Synchronizace TIP-ON – sada pastorků (volitelně)		
	Plast	RAL 7037 (prachově) šed.	T55.000R

6c	Synchronizace TIP-ON – hřídel (volitelně)	
	Hliník (alu)	T55.889W
	Ke zkrácení, 889 mm, vhodná pro šířku korpusu KB 1200 mm	
	Přířez	Světlá šířka korpusu LW - 277 mm

Čelní výsuv

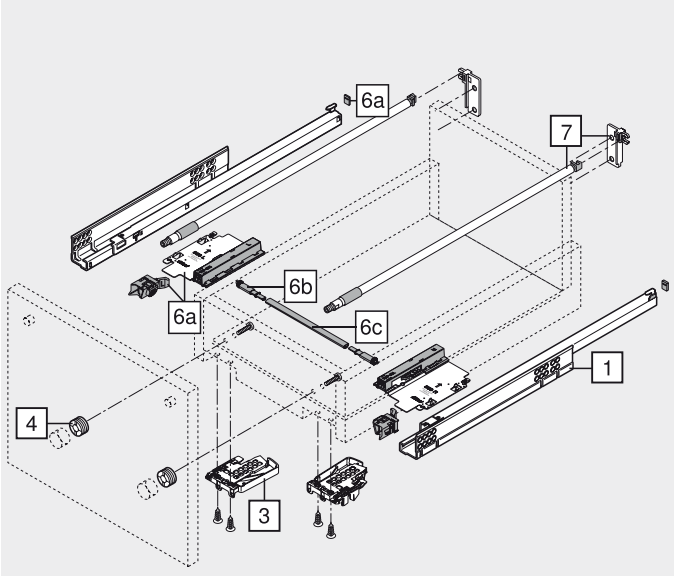

Čelní výsuv – 550H – relingy

Plánování

Potřebný prostor v korpusu

A 3 mm prostor pro možnost výměny za plný výsuv

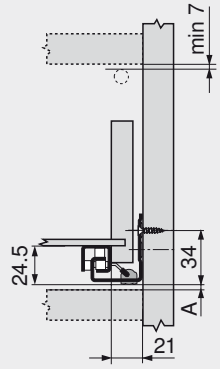

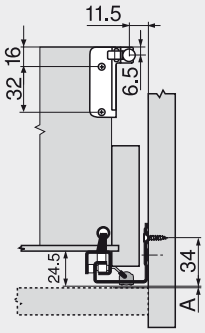

Čelní výsuv

SKW Světlá šířka zásuvky
LW Světlá šířka korpusu

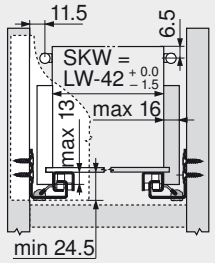

Čelní výsuv

SKL Délka zásuvky
NL Jmenovitá délka

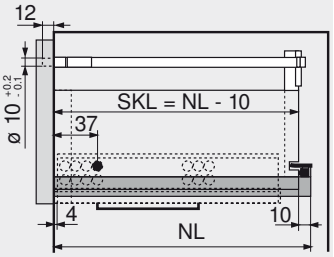

Pozice šroubů u korpusových lišt

Jmenovitá délka NL (mm)

400, 450
500, 550
600
650

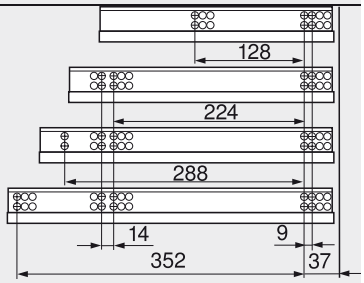

Zpracování zásuvek

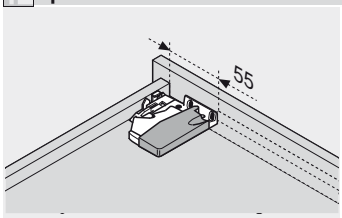

Použijte vrtací šablonu T65.1000.02

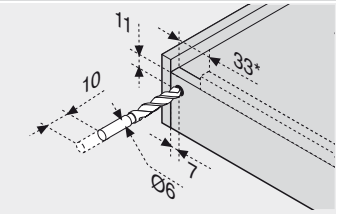

* 85 mm s TIP-ON
Použijte vrtací šablonu T65.1000.02

Min. světlá hloubka korpusu = jmenovitá délka NL + 3 mm

Pokyny k bokům

Přehled – TANDEM – základní prvky	571	Přehled – pomůcky pro zpracování	705
Přehled – SERVO-DRIVE pro TANDEM	625	Další technické informace	804
Přehled – TIP-ON pro TANDEM	673		
Příslušenství	596		
Příslušenství – ORGA-LINE	621		
Upevnění korpusových lišt	598		
Montáž, demontáž a seřízení	600		

Infobox

Doporučujeme Vám plánování korpusů s testem pro zjištění případné kolize s DYNAPLAN na přiloženém DVD DYNALOG limited – bezplatně!

Výsuv pro multimédia – 550H



- Skrytý částečný výsuv TANDEM s integrovaným **BLUMOTION** pro zavírání měkce a tiše
- TANDEM inside – pro lehký chod po celou dobu životnosti nábytku
- Nastavení výšky bez nářadí ve spojce
- Vyrovnání tolerancí do stran a do hloubky
- Samodovírací technika BLUMATIC
- Pro montáž na korpus a montáž na dno

Potřebný prostor

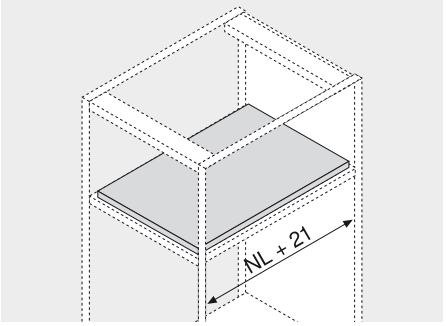

NL Jmenovitá délka

Informace k objednávce

1 Vodicí systémy pro montáž na korpus vlevo/vpravo

Jmenovitá délka NL	TANDEM BLUMOTION
350 mm	550H3500B
400 mm	550H4000B

2 Vodicí systémy pro montáž na dno vlevo/vpravo

Jmenovitá délka NL	TANDEM BLUMOTION
350 mm	550H3500BU
400 mm	550H4000BU

3 Spojka vlevo/vpravo

Plast/zinek	Oranžová	T51.1700.04
Objednávejte pravý/levý díl		

4 Nasouvací držák (volitelně)

Plast	Přírodní	T51.7000

5 POSISTOP (volitelně)

Plast	RAL 7037 (prachově) šed.	298.5500
Hloubková zarážka bez TIP-ON		

11 Aretace výsuvu (volitelně)

Přírodní	295.5600
Plast	

Montáž na korpus

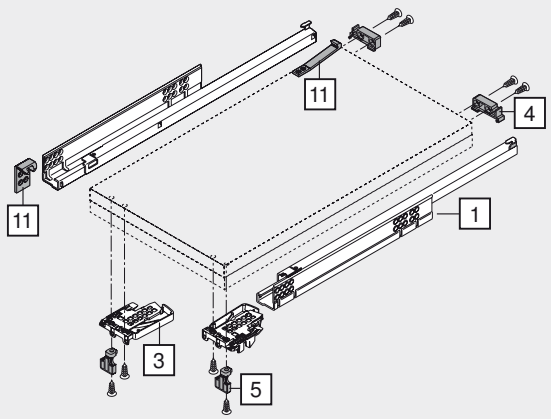

Montáž na dno

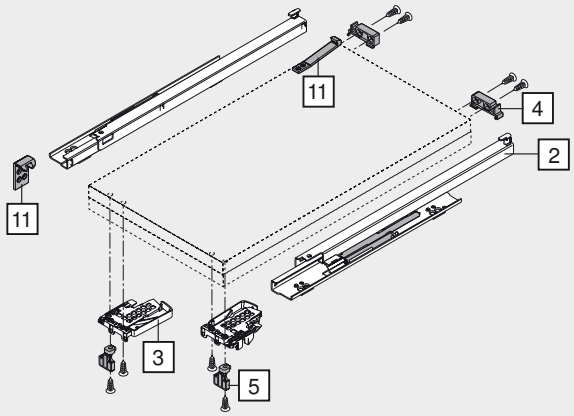

Výsuv pro multimédia – 550H

Plánování

Potřebný prostor v korpusu – montáž na korpus

A 3 mm prostor pro možnost výměny za plný výsuv

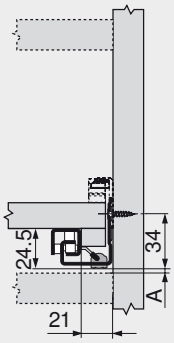

Potřebný prostor v korpusu – montáž na dno

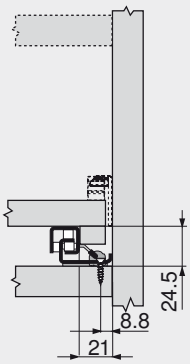

Výsuv pro multimédia

TB Světlá šířka police
LW Světlá šířka korpusu

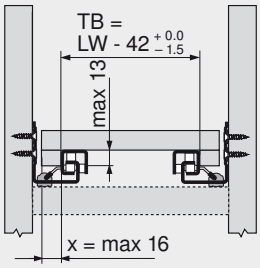

Výsuv pro multimédia

TL Délka police
NL Jmenovitá délka
[1] Nasouvací držák

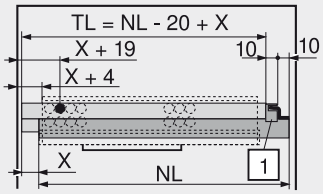

Pozice šroubů u korpusových lišt

Montáž na korpus

Jmenovitá délka NL (mm)	
350	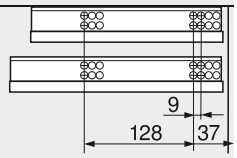
400	

Montáž na dno

Jmenovitá délka NL (mm)	
350	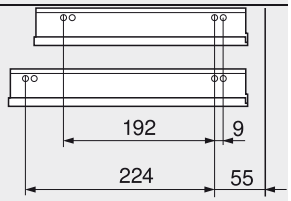
400	

Min. světlá hloubka korpusu = jmenovitá délka NL + 3 mm

Pokyny k bokům

Přehled – TANDEM – základní prvky	571
Příslušenství	596
Upevnění korpusových lišt	598
Montáž, demontáž a seřízení	600
Montáž – aretace výsuvu	602
Přehled – pomůcky pro zpracování	705
Další technické informace	804

Infobox

Doporučujeme Vám plánování korpusů s testem pro zjištění případné kolize s DYNAPLAN na přiloženém DVD DYNALOG limited – bezplatně!

Potravinová skříň s dvířky



- Široká potravinová skříň je vybavena vnitřními výsuvy; v horní oblasti policemi
- Dostatek prostoru a stability, rovněž pro velké a neskladné předměty
- Vnitřní dělení ORGA-LINE zajistí ve výsuvu pořádek a přehled
- Až o 55 % více úložného místa díky vyšším zadním a bočním stěnám
- Přístup možný ze všech stran
- S **BLUMOTION** pro dovírání měkce a tiše



Informace k objednávce

	Základní prvek
Vnitřní výsuv **Doporučení k použití**	
Vnitřní výsuv	580
Zásoby	616
Dveře	
Závěsy CLIP top 155°	168

Doporučené šířky korpusu: 450 - 600 mm

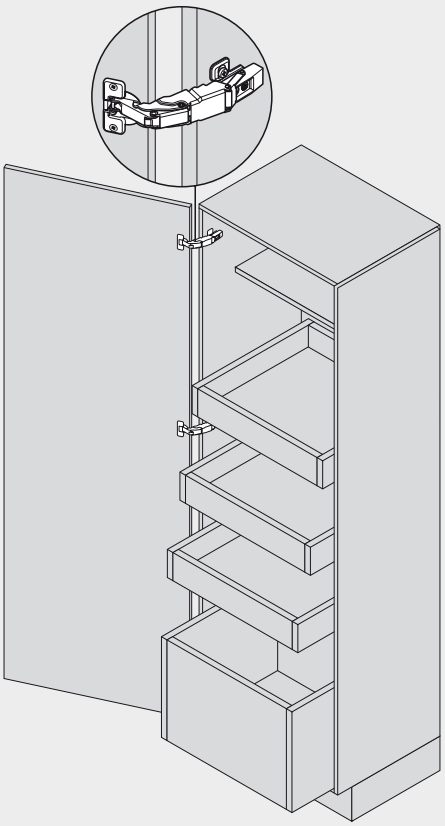

Pokyny k bokům

Přehled – TANDEM – základní prvky	571
Závěsy CLIP top 155°	168
BLUMOTION pro dvířka	153
Příslušenství	596
Montáž, demontáž a seřízení	600
Přehled – pomůcky pro zpracování	705
Další technické informace	804

Infobox

Doporučujeme Vám plánování korpusů s testem pro zjištění případné kolize s DYNAPLAN na přiloženém DVD DYNALOG limited – bezplatně!

Potravinová skříň s dvířky

Plánování

Potřebný prostor v korpusu

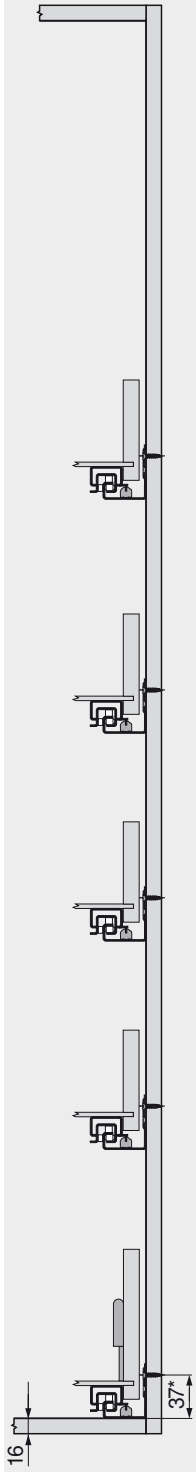

Vyvrtání otvorů do čela

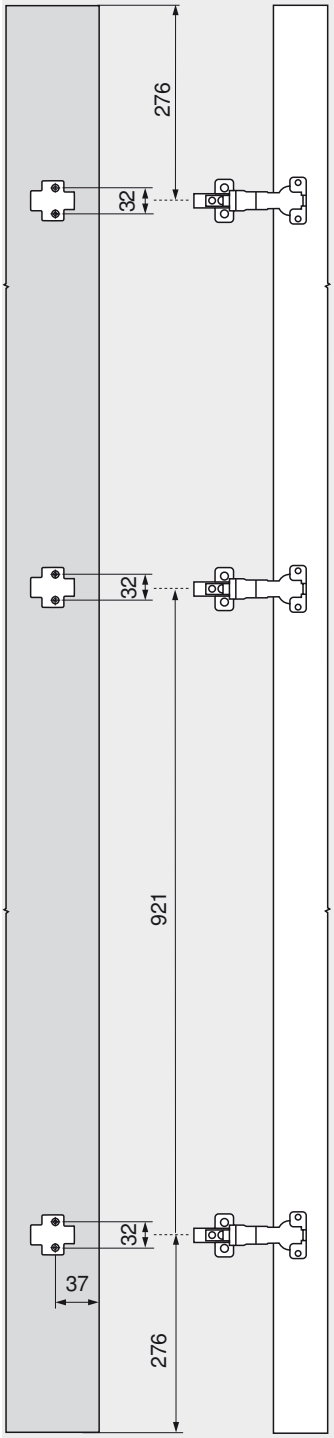

Všechny rozměry jsou rozvrženy v souladu s rastrem 32 mm.

* + 1 mm s TIP-ON

Pokyny k bokům

Počet závěsů 812

Vruty do dřevotřísky — Ø 3.5 mm

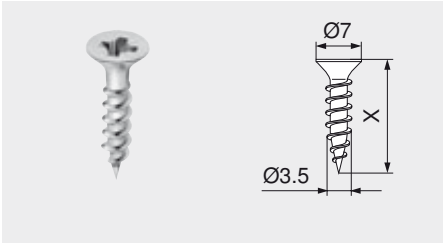

- Poniklované
- Ø 3.5 mm

Délka (X)	Č. artiklu
15 mm	609.1500
17 mm	609.1700

Eurošrouby — Ø 6.0 mm

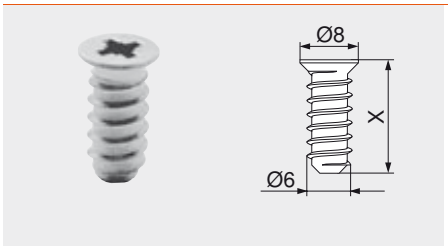

- Poniklované
- Ø 6 mm
- Průměr vyvrtávaných otvorů 5 mm

Délka (X)	Č. artiklu
10 mm	661.1000.HG
11.5 mm	661.1150.HG
13 mm	661.1300.HG
14.5 mm	661.1450.HG
20 mm	661.2000.HG

Speciální eurošrouby — Ø 6.0 mm

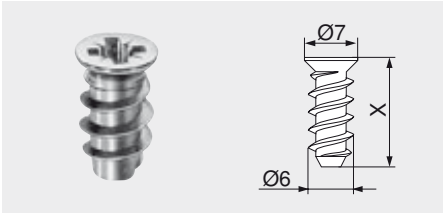

- Poniklované
- Ø 6 mm
- Průměr vyvrtávaných otvorů 5 mm

Délka (X)	Č. artiklu
11.5 mm	662.1150.HG
13 mm	662.1300.HG
14.5 mm	662.1450.HG

Středicí vrták

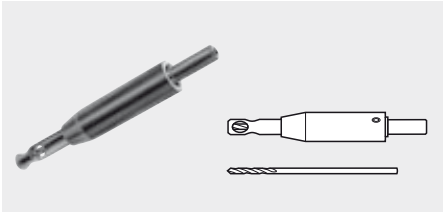

- Tvrzený
- Ø 2.7 mm, délka vrtáku 70 mm
- Pro předvrtání otvorů Ø 3.5 mm
- Hloubka vrtání do 8 mm

	Č. artiklu
Středicí vrták	M01.ZZ03
Spirálový vrták	M01.ZZB3

Tlumicí čočky k nalepení

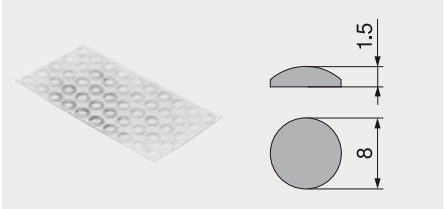

- Pro tlumení nárazů

Plast	Č. artiklu
Přírodní	993.710

Tlumicí čočky k zavrtání

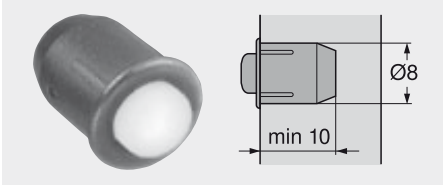

- Pro tlumení nárazů
- Mezera mezi čely 2 mm
- Dvojdílné

Plast	Č. artiklu
RAL 9006 šedý (světlý hliník)	993.706

Křížový šroubovák



- PZ (Pozi) zářezu 2
- Délka pozinkované části 100 mm
- Celková délka 200 mm
- Oranžová rukojeť s potiskem Blum

Plast/ocel	Č. artiklu
Oranžová	303.756.1

Plochý šroubovák

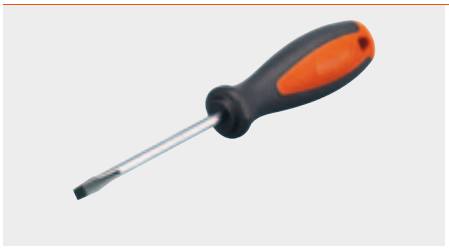

- S velikostí zářezu 1.0 x 5.5 mm
- Délka pozinkované části 125 mm
- Celková délka 225 mm
- Oranžová rukojeť s potiskem Blum

Plast/ocel	Č. artiklu
Oranžová	314.928.1

Korpusová lišta 560H – 30 kg

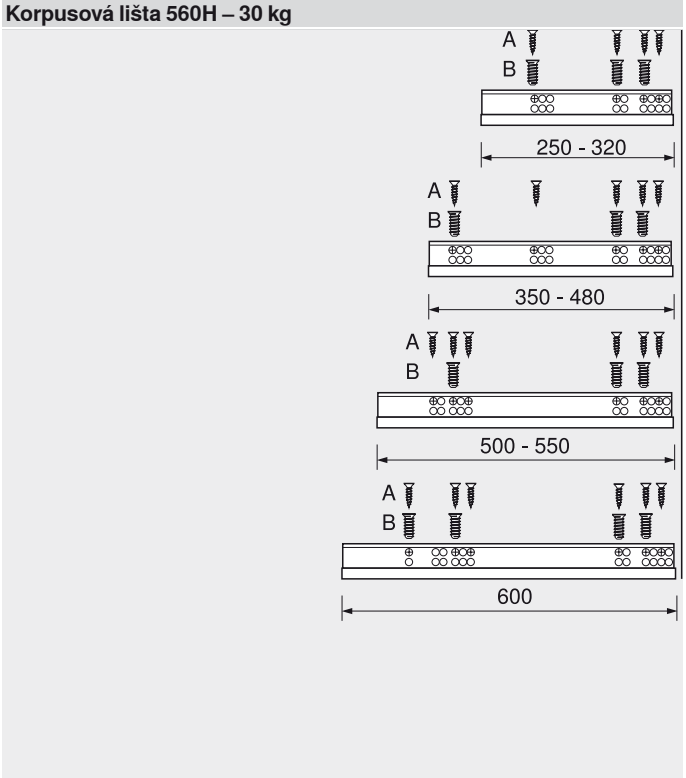

Upevnění na korpus
A Vrut do dřevotřísky Ø 4 x 15 mm
B Eurošroub č. artiklu 661.145

Korpusová lišta 560H – 30 kg – montáž na dno

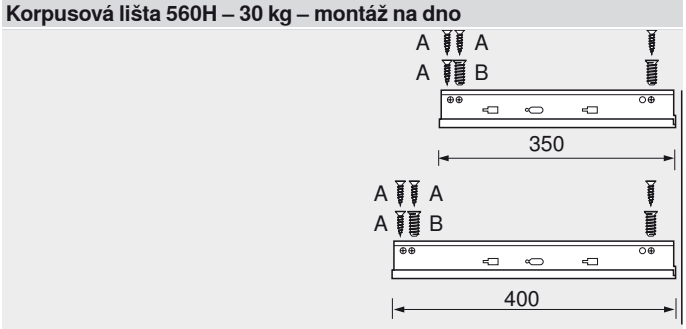

Upevnění na korpus
A Vrut do dřevotřísky Ø 4 x 15 mm
B Eurošroub č. artiklu 661.145

Korpusová lišta 566H – 50 kg

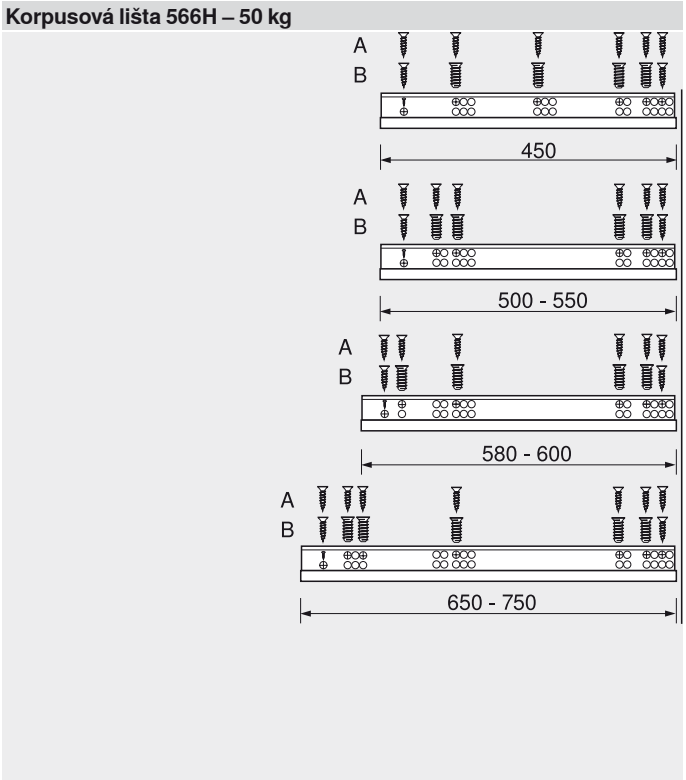

Upevnění na korpus
A Vrut do dřevotřísky Ø 4 x 15 mm
B Eurošroub č. artiklu 661.145
Pozice pro našroubování co nejvíc vzadu zajistí optimální stabilitu

Korpusová lišta 561H – 30 kg

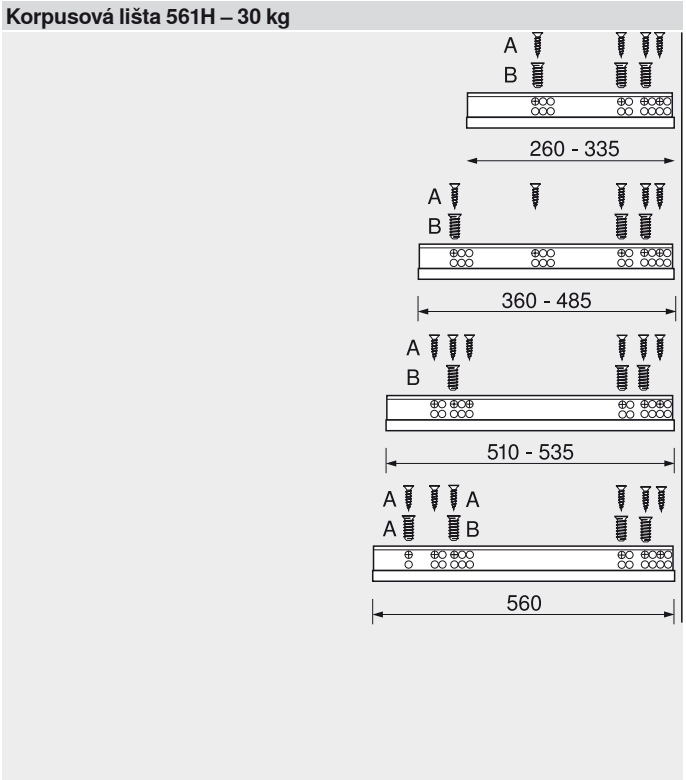

Upevnění na korpus
A Vrut do dřevotřísky Ø 4 x 15 mm
B Eurošroub č. artiklu 661.145

Korpusová lišta 550H – 30 kg

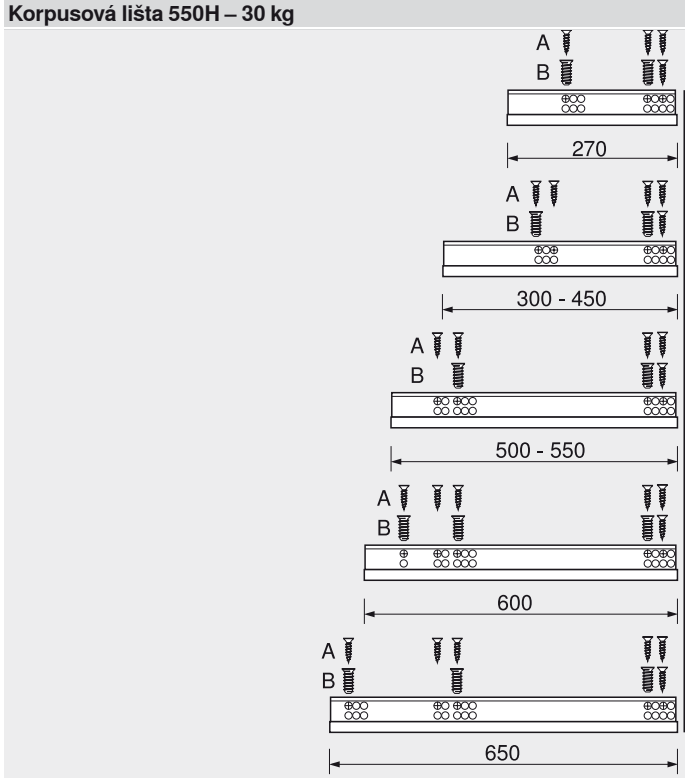

Upevnění na korpus
A Vrut do dřevotřísky Ø 4 x 15 mm
B Eurošroub č. artiklu 661.145

Korpusová lišta 550H – 30 kg – montáž na dno

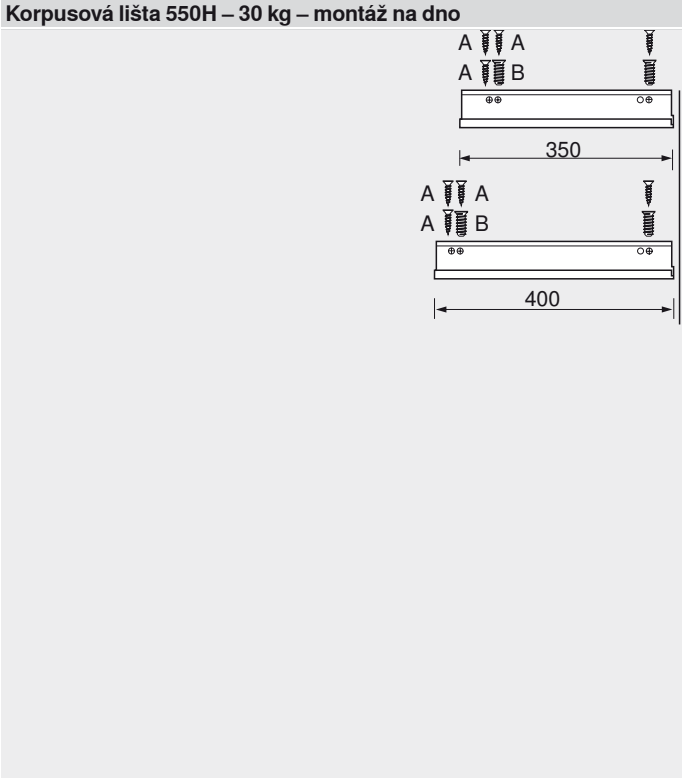

Upevnění na korpus
A Vrut do dřevotřísky Ø 4 x 15 mm
B Eurošroub č. artiklu 661.145

Korpusová lišta 551H – 30 kg

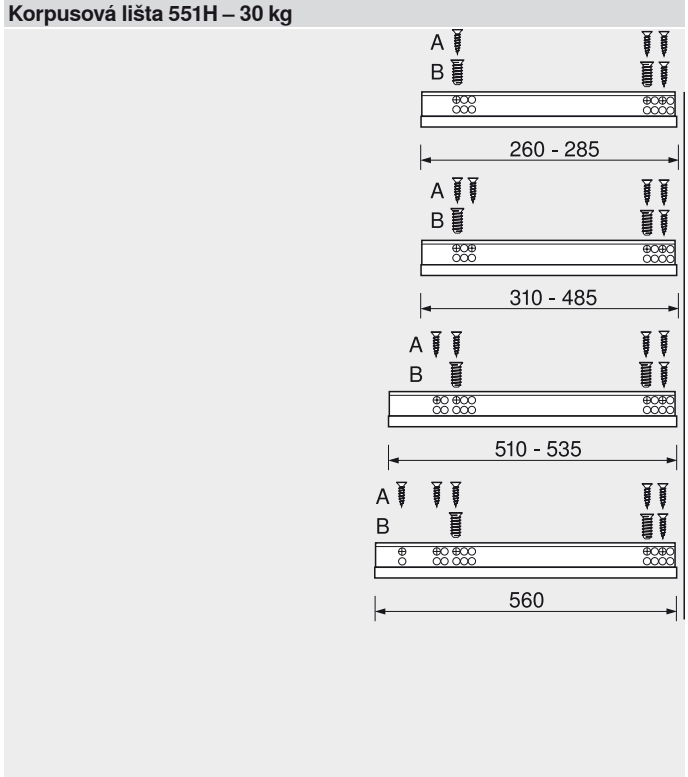

Upevnění na korpus
A Vrut do dřevotřísky Ø 4 x 15 mm
B Eurošroub č. artiklu 661.145

Spojka

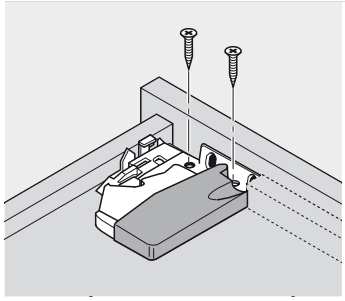

Čtyřboká zásuvka

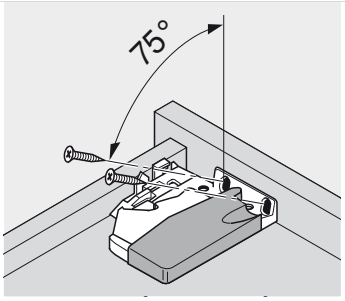

Tříboká zásuvka

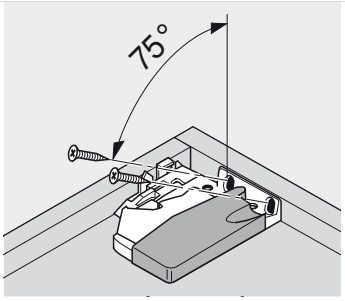

Vnitřní zásuvka

Seřízení a nastavení

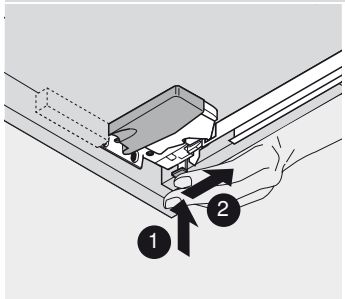

Seřízení výšky: + 3 mm

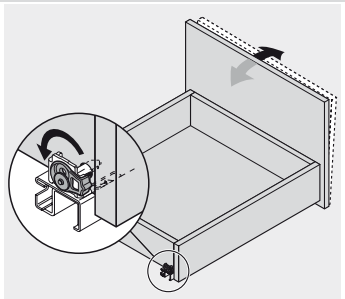

560/566/561: sklon s pomocí vedení

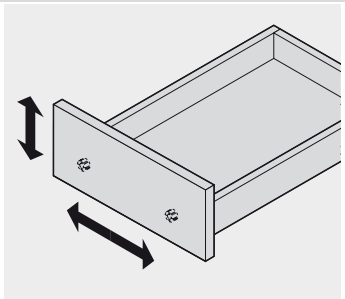

Seřízení výška/bok nad nastavitelným čelním kováním ± 2 mm

Čelní výsuv

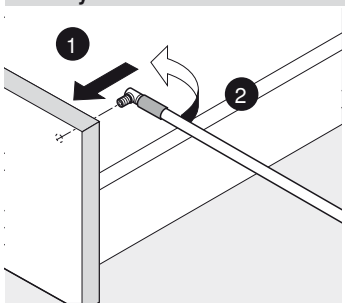

Montáž vpředu

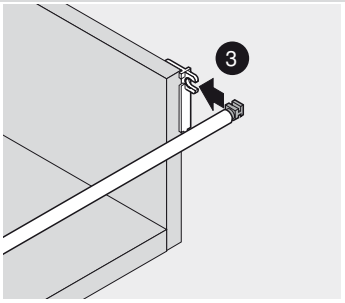

Montáž vzadu

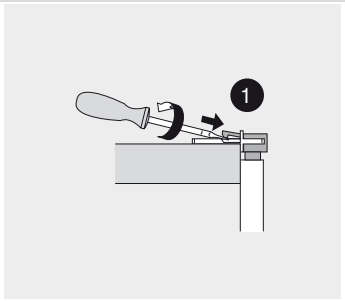

Demontáž vzadu

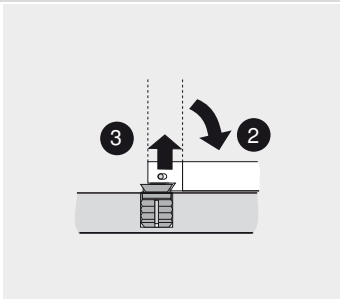

Demontáž vpředu

Nasazení a vyjmutí zásuvky (560H/566H/550H)

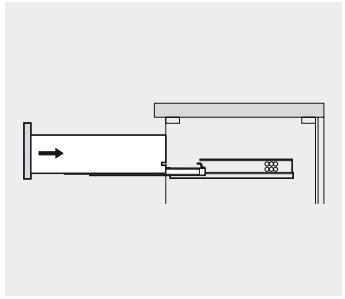

Nasazení

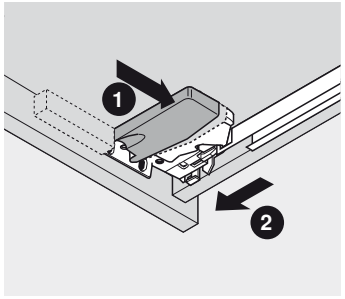

Vyjmutí

Nasazení zásuvky (561/551H)

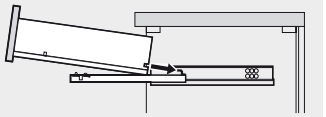

Nasazení

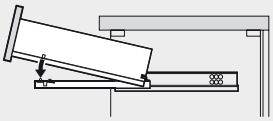

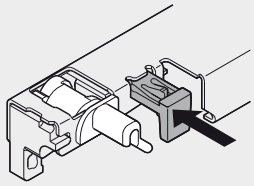

Zajištění 561H

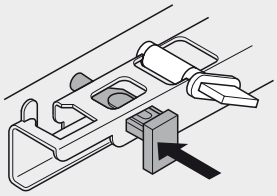

Zajištění 551H

Vyjmutí zásuvky (561/551H)

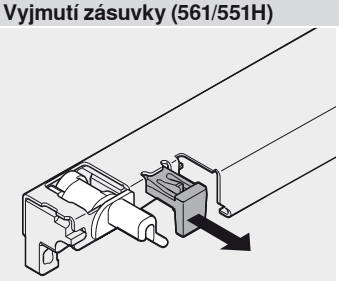

Odjištění 561H

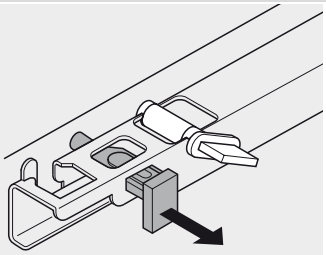

Odjištění 551H

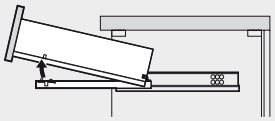

Vyjmutí

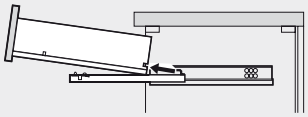

Nastavení výšky (561H/551H)

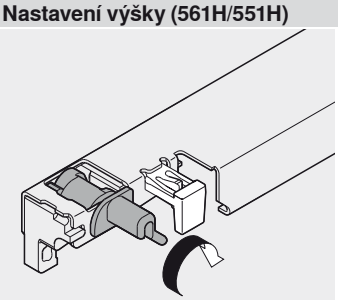

561H: + 2.5 mm

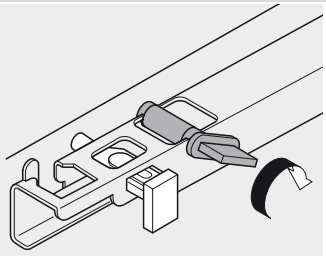

551H: + 2.5 mm

Nastavitelné čelní kování

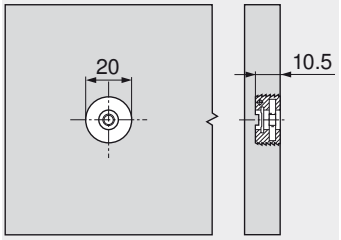

Matrice pro MINIPRESS + PRO-CENTER MZM.0095

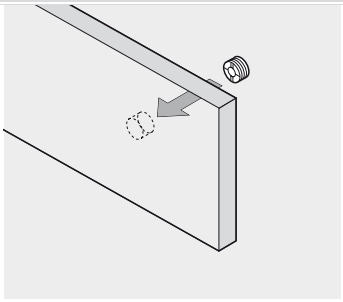

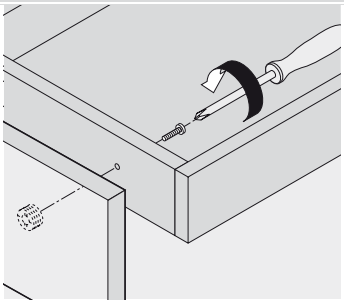

Použijte šroub M4x20

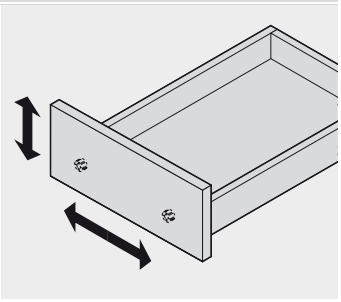

Seřízení výška/bok nad nastavitelným čelním kováním ± 2 mm

Policový výsuv a výsuv pro multimediální zařízení

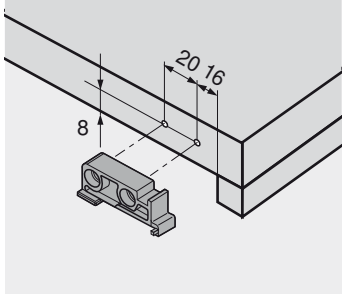

Montáž nasunovacího držáku

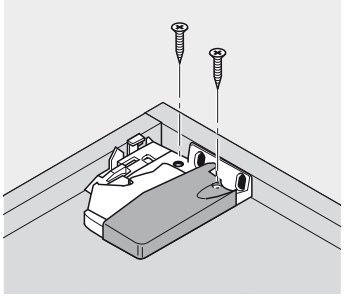

Montáž spojky

POSISTOP – hloubková zarážka

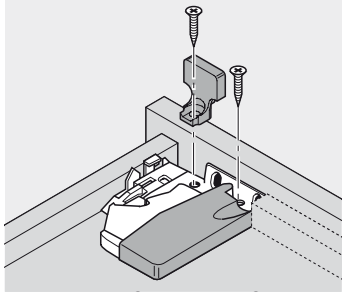

Čtyřboká zásuvka

Aretace výsuvu

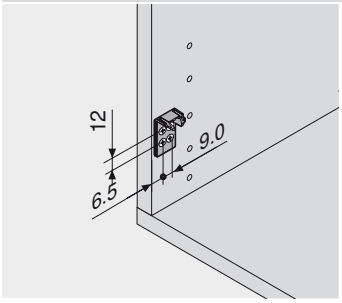

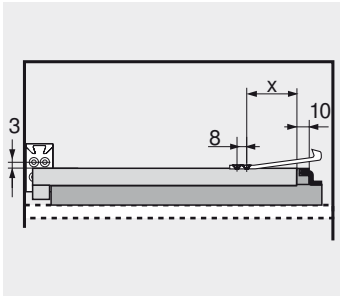

NL	X 560H	X 566H	X 550H
250	79	-	-
270	74	-	134
300	74	-	134
320	70	-	-
350	80	-	134
380	82	-	-
400	60	-	154
420	80	-	-
450	60	80	154
480	70	-	-
500	60	80	176

NL	X 560H	X 566H	X 550H
520	80	80	-
550	60	80	176
580	-	80	-
600	80	80	219
650	-	80	219
700	-	80	-
750	-	73	-

NL Jmenovitá délka

V zorném poli všechno, co potřebujete

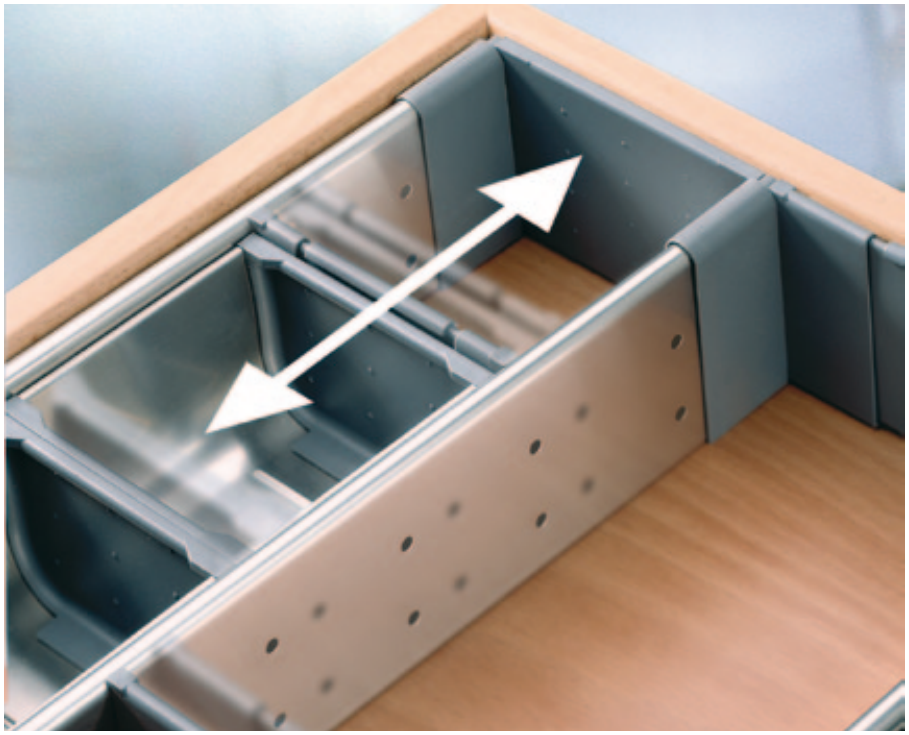

Systémy vnitřního členění ORGA-LINE pro TANDEM jsou flexibilní a přizpůsobují se rozměrům zásuvek a výsuvů. Využívají úložný prostor v zásuvce optimálně a jsou naprosto přesně přizpůsobeny nejrozmanitějším uloženým předmětům. Pro ty vysoké v čelním výsuvu používáme podélná a příčná dělení a pro nízké misky a rozdělovníky.

Navíc Vám praktické ORGA-LINE pomůcky do kuchyně zjednoduší spoustu pracovních úkonů v kuchyni a nenápadně zajistí pořádek.



Vyrovná rozdíly v délce a přinese do zásuvek přehled



Umožní rychlý přístup ke všem uloženým předmětům



S ORGA-LINE je konec věčnému hledání. Pořádek zajišťují příčná, podélná, a boční dělení



Láhve jakékoli velikosti se dají obzvlášť dobře uložit ve vysokém čelním výsuvu



Řezačka potravinové fólie
- S držákem na fólie se fólie nemačká a nekrčí
- Jednoduché a precizní řezání
- Fólie jsou řádně uloženy v zásuvce



Držák nožů
- Praktické uložení nožů
- Bezpečné uložení v šuplíku
- Najde své místo v sadách ORGA-LINE



Držák talířů
- Ergonomické řešení pro uložení talířů ve výsuvu
- Optimální komfort nošení



Stojánek na kořenky
- Koření přehledně na očích
- Pro všechny nádobky na koření
- Dá se kompletně vyndat z výsuvu

ORGA-LINE pro TANDEM


Ilustrační fotografie

Přehled – využití	606
Jídelní příbory	608
Drobné předměty	608
Pracovní příbory/nože/drobné elektrické spotřebiče	608
Pracovní příbory na vaření	608
Zásoby	616
Talíře	616
Plastové misky	616
Otevřené zásoby	616
Koření	616
Láhve	616
Hrnce/poklice/pánve/pracovní příbory na vaření	618
Přísady na pečení	618

Příslušenství


Ilustrační fotografie

Zásuvka/vnitřní zásuvka	612
Sada pomůcek do kuchyně	612
Čelní výsuv/vnitřní výsuv	620
Relingy	621

Montáž, demontáž a seřízení


Ilustrační fotografie

Zásuvka/vnitřní zásuvka	614
Řezačka potravinové fólie	615
Držák nožů	615
Hluboký výsuv	622
Držák talířů	622
Stojánek na kořenky	622

TANDEM

Piktogramy

- Artikl pouze na dotázání
- Příslušenství
- Všeobecné informace
- Potravinová skříň s dvířky
- Zásuvka
- Vnitřní zásuvka
- Čelní výsuv
- Vnitřní výsuv
- Relingy
- Dvojitý reling
- Hluboký výsuv
- Zóna DYNAMIC SPACE – zásoby
- Zóna DYNAMIC SPACE – ukládání
- Zóna DYNAMIC SPACE – mytí
- Zóna DYNAMIC SPACE – příprava
- Zóna DYNAMIC SPACE – vaření/pečení
- Přířez
- Montáž, demontáž a seřízení
- Vhodný pro mytí v myčce na nádobí při teplotě do 65°C

Přehled zón DYNAMIC SPACE

V každé zóně optimální organizace pro používané ukládané předměty.

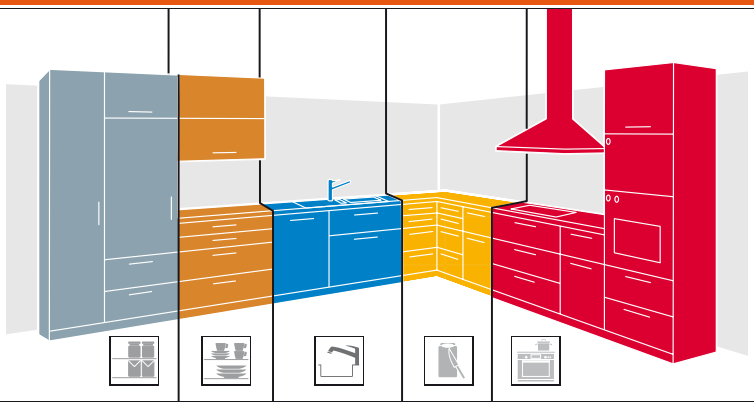

DYNAMIC SPACE®

Zásuvka/vnitřní zásuvka

Využití – jídelní příbory Využití zásuvka 608	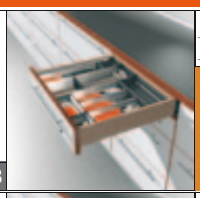	Využití – drobné předměty Využití zásuvka 608	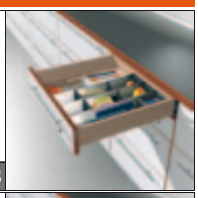
Využití – pracovní příbory Využití zásuvka 608	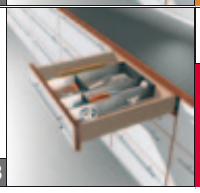	Využití – pracovní příbory na vaření Využití zásuvka 608	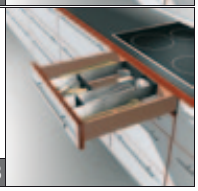

Příslušenství

Řezačka potravinové fólie 612	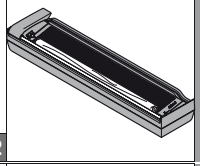	Řezačka alobalové fólie 612	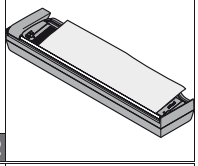
Držák nožů 612	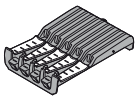	Jednotlivé díly Misky 612 Přizpůsobivé příčné dělicí prvky 612	
Sada pomůcek do kuchyně 612			

Čelní výsuv/vnitřní výsuv

Využití – zásoby Využití čelní výsuv 616		Využití – talíře Využití čelní výsuv 616	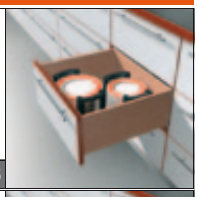
Využití – plastové misky Využití čelní výsuv 616	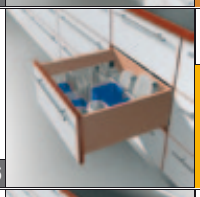	Využití – otevřené zásoby Využití čelní výsuv 616	
Využití – koření Využití čelní výsuv 616	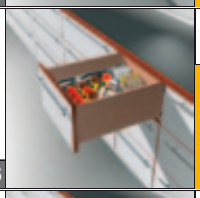	Využití – láhve Využití čelní výsuv 616	
Využití – hrnce/poklice/pánve/pracovní příbory na vaření Využití čelní výsuv 618		Využití – přísady na pečení Využití čelní výsuv 618	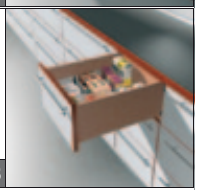

Příslušenství

Držák talířů 620	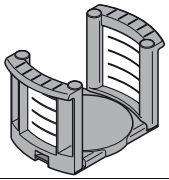	Stojánek na kořenky 620	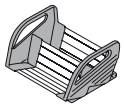
Sada pomůcek do kuchyně 620			

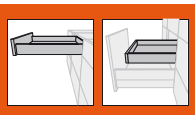

Využití zásuvka



- Vyjímatelné misky – vhodné pro mytí v myčce na nádobí
- Misky a podélné příčky z vysoce jakostní ušlechtilé oceli, kombinované s odolnými plastovými díly v RAL 7037 (šedé barvě)
- Pro dřevěné zásuvky s TANDEM plnými výsuvy
- Pro jmenovité délky 450 až 550 mm
- Doporučení: šířka korpusu 275 až 1200 mm

Základní prvek

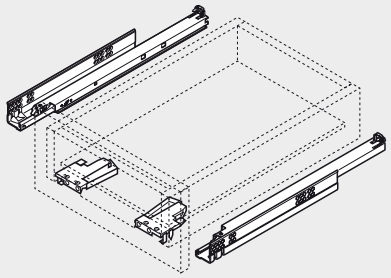

Využití

Ukládání



Jídelní příbory

Ukládání



Drobné předměty

Příprava

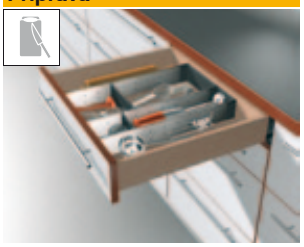

Pracovní příbor

Vaření/pečení



Pracovní příbory na vaření

Pokyny k bokům

Základní prvek		
560/566H	574	574
561H	576	576
Přehled – ORGA-LINE pro TANDEM		605
Informace k objednávce		610
Příslušenství		612
Plánovací rozměry		611
Montáž, demontáž a seřízení		614
Další technické informace		804

Doporučení k objednávce

Jídelní příbory

Šířka korpusu KB (mm)	Soupravy, sady ZHI.xxxBI1	ZHI.xxxBI3	ZHI.xxxFI3	ZHI.xxxKI2	ZHI.xxxMI3	ZHI.xxxKI4	ZHI.xxxTI5	
275 - 299	1 x							
300 - 399	2 x							
400 - 549		1 x						
550 - 699						1 x		
600							1 x	
700 - 899		1 x		1 x				
900 - 1199					1 x	1 x		
≥ 1200		2 x	1 x					

Při objednávání nahraďte xxx vždy požadovanou jmenovitou délkou NL - 63 (NL 450 - 63 = **387**; NL 500 - 63 = **437**; NL 550 - 63 = **487**)!

Využití zásuvka

Doporučení k objednávce

Drobné předměty

Šířka korpusu KB (mm)	Soupravy, sady							
	 ZHI.xxxBI1	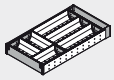 ZHI.xxxBI3	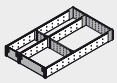 ZHI.xxxFI3	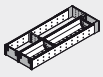 ZHI.xxxKI2	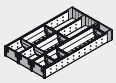 ZHI.xxxMI3			
275 - 349	1 x							
350 - 449				1 x				
450 - 699					1 x			
700 - 899			1 x	1 x				
900 - 1199			1 x		1 x			
≥ 1200		1 x	1 x		1 x			

Při objednávání nahraďte xxx vždy požadovanou jmenovitou délkou NL - 63 (NL 450 - 63 = **387**; NL 500 - 63 = **437**; NL 550 - 63 = **487**)!

Pracovní příbor

Šířka korpusu KB (mm)	Soupravy, sady							
	 ZHI.xxxBI1	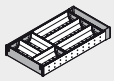 ZHI.xxxBI3	 ZHI.xxxFI1	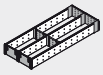 ZHI.xxxFI2	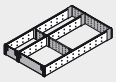 ZHI.xxxFI3	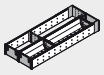 ZHI.xxxKI2	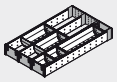 ZHI.xxxMI3	
275 - 349	1 x							
350 - 449			1 x					
450 - 599				1 x				
600 - 699					1 x			
700 - 899					1 x	1 x		
900 - 1199					1 x		1 x	
≥ 1200		1 x	1 x		1 x		1 x	

Při objednávání nahraďte xxx vždy požadovanou jmenovitou délkou NL - 63 (NL 450 - 63 = **387**; NL 500 - 63 = **437**; NL 550 - 63 = **487**)!

Pracovní příbory na vaření

Šířka korpusu KB (mm)	Soupravy, sady							
	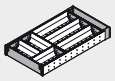 ZHI.xxxBI3	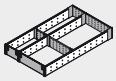 ZHI.xxxFI3	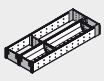 ZHI.xxxKI2	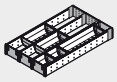 ZHI.xxxMI3				
600 - 699		1 x						
700 - 899		1 x	1 x					
900 - 1199		1 x		1 x				
≥ 1200	1 x	1 x		1 x				

Při objednávání nahraďte xxx vždy požadovanou jmenovitou délkou NL - 63 (NL 450 - 63 = **387**; NL 500 - 63 = **437**; NL 550 - 63 = **487**)!

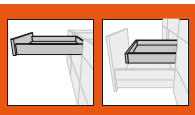

Využití zásuvka

Informace k objednávce

Příborník

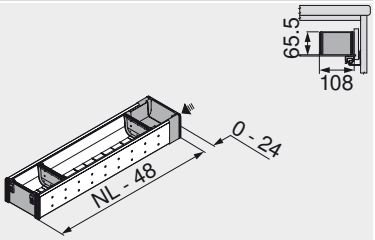

Ilustrační fotografie, NL 500 mm

Jmenovitá délka NL	Č. artiklu
450 mm	ZHI.387BI1
500 mm	ZHI.437BI1
550 mm	ZHI.487BI1

Příborník

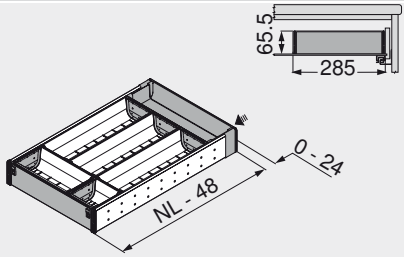

Ilustrační fotografie, NL 500 mm

Jmenovitá délka NL	Č. artiklu
450 mm	ZHI.387BI3
500 mm	ZHI.437BI3
550 mm	ZHI.487BI3

Rozdělovník

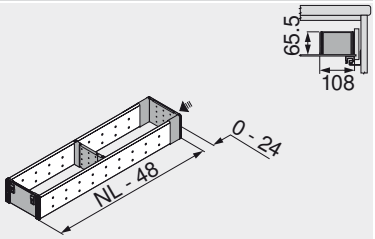

Ilustrační fotografie, NL 500 mm

Jmenovitá délka NL	Č. artiklu
450 mm	ZHI.387FI1
500 mm	ZHI.437FI1
550 mm	ZHI.487FI1

Rozdělovník

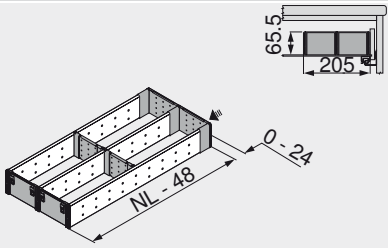

Ilustrační fotografie, NL 500 mm

Jmenovitá délka NL	Č. artiklu
450 mm	ZHI.387FI2
500 mm	ZHI.437FI2
550 mm	ZHI.487FI2

Rozdělovník

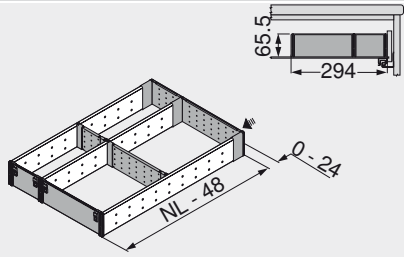

Ilustrační fotografie, NL 500 mm

Jmenovitá délka NL	Č. artiklu
450 mm	ZHI.387FI3
500 mm	ZHI.437FI3
550 mm	ZHI.487FI3

Příborník a rozdělovník

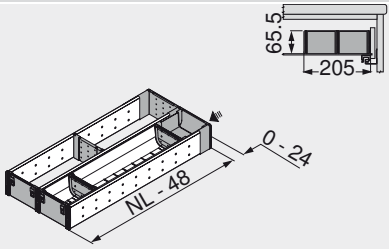

Ilustrační fotografie, NL 500 mm

Jmenovitá délka NL	Č. artiklu
450 mm	ZHI.387KI2
500 mm	ZHI.437KI2
550 mm	ZHI.487KI2

Příborník a rozdělovník

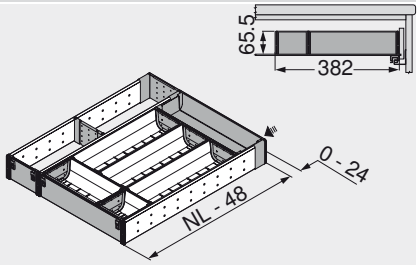

Ilustrační fotografie, NL 500 mm

Jmenovitá délka NL	Č. artiklu
450 mm	ZHI.387KI4
500 mm	ZHI.437KI4
550 mm	ZHI.487KI4

Příborník a rozdělovník

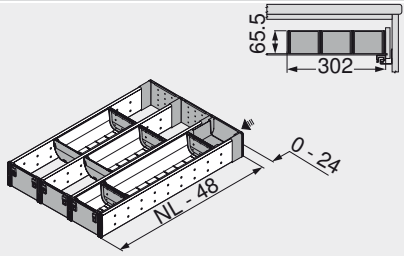

Ilustrační fotografie, NL 500 mm

Jmenovitá délka NL	Č. artiklu
450 mm	ZHI.387MI3
500 mm	ZHI.437MI3
550 mm	ZHI.487MI3

Příborník a rozdělovník

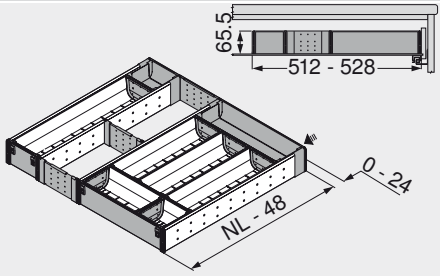

Ilustrační fotografie, NL 500 mm

Jmenovitá délka NL	Č. artiklu
450 mm	ZHI.387TI5
500 mm	ZHI.437TI5
550 mm	ZHI.487TI5

Využití zásuvka

Informace k objednávce

Příslušenství

Řezačka potravinové fólie

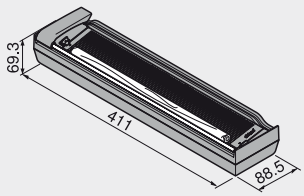

	Č. artiklu
RAL 7037 (prachově) šed.	ZSZ.01F0
Včetně potravinové fólie	
Vhodná pro jmenovité délky NL 500 a 550 mm	

Řezačka alobalové fólie

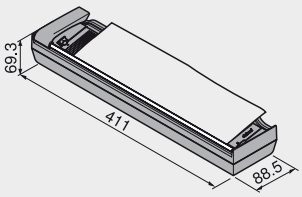

	Č. artiklu
RAL 7037 (prachově) šed.	ZSZ.02F0
Včetně alobalové fólie	
Vhodná pro jmenovité délky NL 500 a 550 mm	

Držák nožů

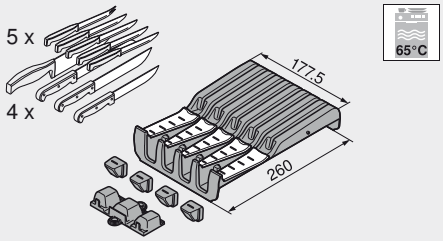

	Č. artiklu
RAL 7037 šedá	ZSZ.02M0

Plánování

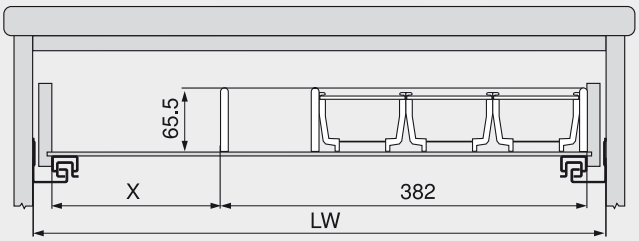

Pro další vložené prvky:
Např. dřevěný blok na nože

Příklad:
Šířka korpusu 600 mm
Příborník s rozdělovníkem ZHI.437KI4

X = světlá šířka korpusu LW - 382 mm - 42 mm

Pokyny k bokům

Přehled – ORGA-LINE pro TANDEM

	605
Doporučení k objednávce	608
Příslušenství	612
Montáž, demontáž a seřízení	614
Další technické informace	804

Řezačka potravinové fólie

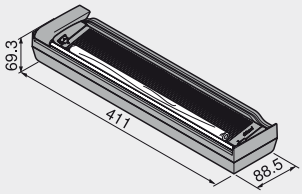

- Řezačka fólie na ukládání čerstvých potravin
- Včetně fólie
- Tenhle držák zajistí, aby se fólie při vytahování nemačkala a neřasila
- Fólie řádně uložená
- Vyjímatelná díky flexibilní instalaci na dno
- Materiál: plast, ocel, hliník

	Č. artiklu
RAL 7037 (prachově) šed.	ZSZ.01F0
Vhodná pro jmenovité délky NL 500 a 550 mm	

Řezačka alobalové fólie

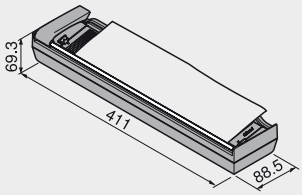

- Řezačka alobalové fólie
- Včetně fólie
- Fólie řádně uložená
- Vyjímatelná díky flexibilní instalaci na dno
- Materiál: plast, ocel

	Č. artiklu
RAL 7037 (prachově) šed.	ZSZ.02F0
Vhodná pro jmenovité délky NL 500 a 550 mm	

Držák nožů

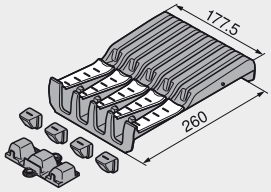

- Držák nožů
- Pro 4 velké nože a 5 malých nožů
- Včetně podložky pod rukojetí
- Protiskluzová pojistka díky instalaci na dno
- Vhodný do myčky na nádobí až do teploty +65°C
- Materiál: plast/ušlechtilá ocel (nerez)

	Č. artiklu
RAL 7037 (prachově) šed.	ZSZ.02M0

Misky

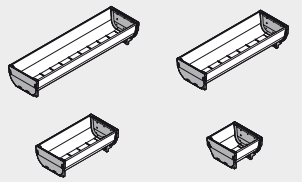

- Miska
- Vhodné do myčky na nádobí až do teploty +65°C
- Materiál: plast/ušlechtilá ocel (nerez)

	Č. artiklu
88 x 88 mm	ZSI.010SI
88 x 176 mm	ZSI.020SI
88 x 264 mm	ZSI.030SI
88 x 352 mm	ZSI.040SI

Přizpůsobivé příčné dělicí prvky

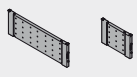

- Přizpůsobivé příčné dělení
- Materiál: plast

	Č. artiklu
88 mm	ZSI.010Q
176 mm	ZSI.020Q

Sada pomůcek do kuchyně



Sada pomůcek do kuchyně, složení:
- 1 x řezačka fólie na ukládání čerstvých potravin
- 1 x řezačka alobalové fólie
- 1 x držák nožů
- 2 x držák talířů
- 2 x držák na kořenky pro šířky korpusu KB 300 mm

	Č. artiklu
Sada pomůcek do kuchyně	ZOU.30U1I



Využití zásuvka

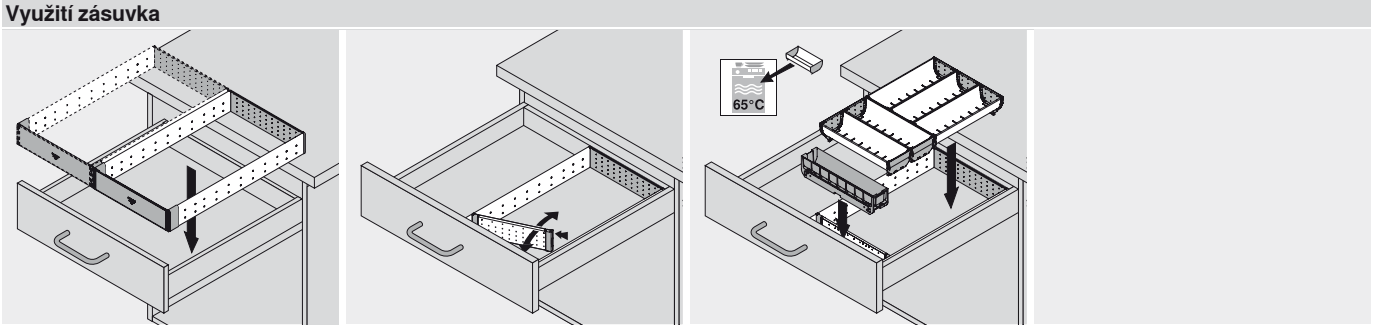

Využití zásuvka

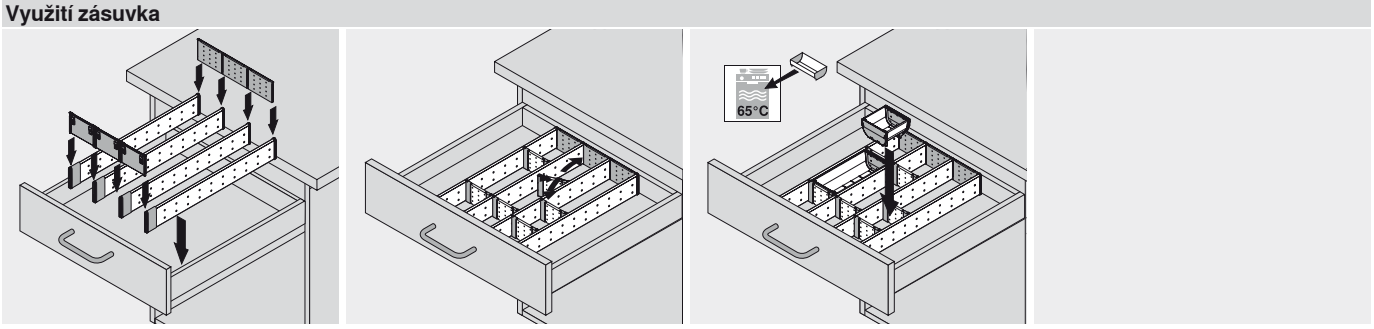

Řezačka potravinové fólie – ZSZ.0xF0 s rozdělovníkem

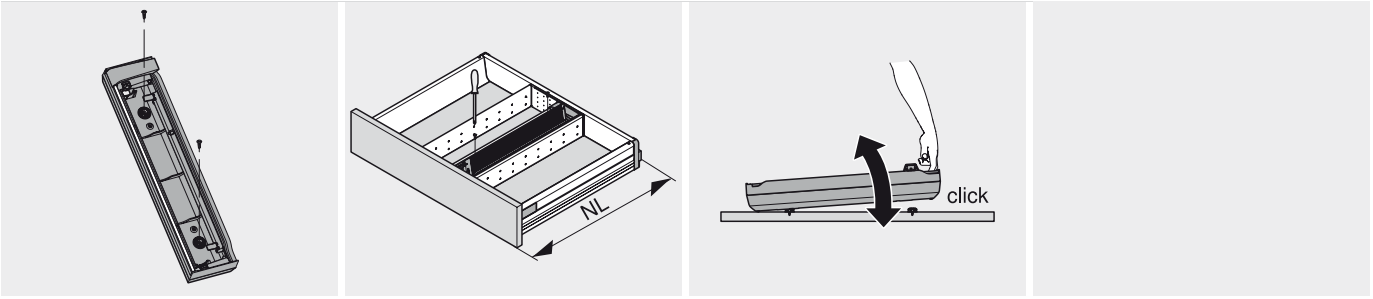

Montáž

Řezačka potravinové fólie – ZSZ.0xF0 bez rozdělovníku

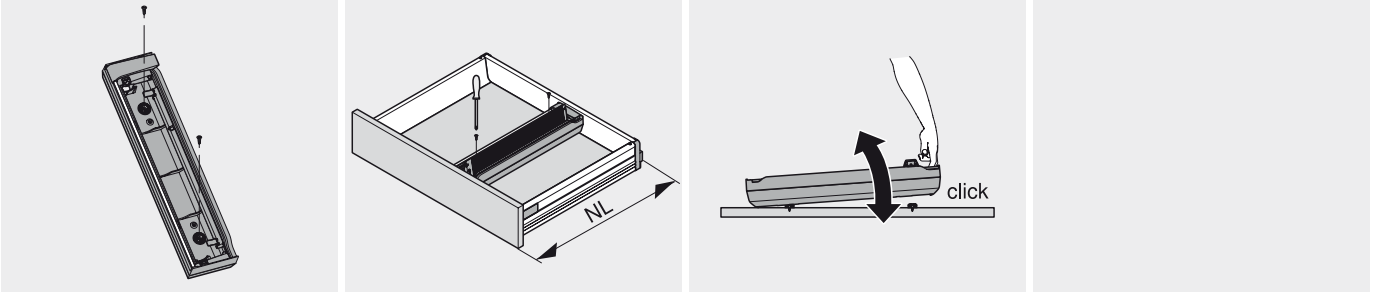

Montáž

Držák na nože – ZSZ.02M0 s rozdělovníkem

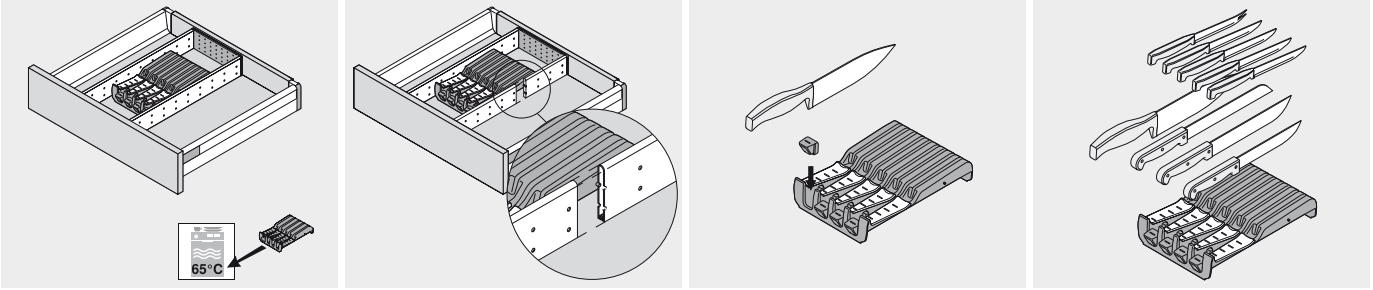

Montáž

Držák na nože – ZSZ.02M0 bez rozdělovníku

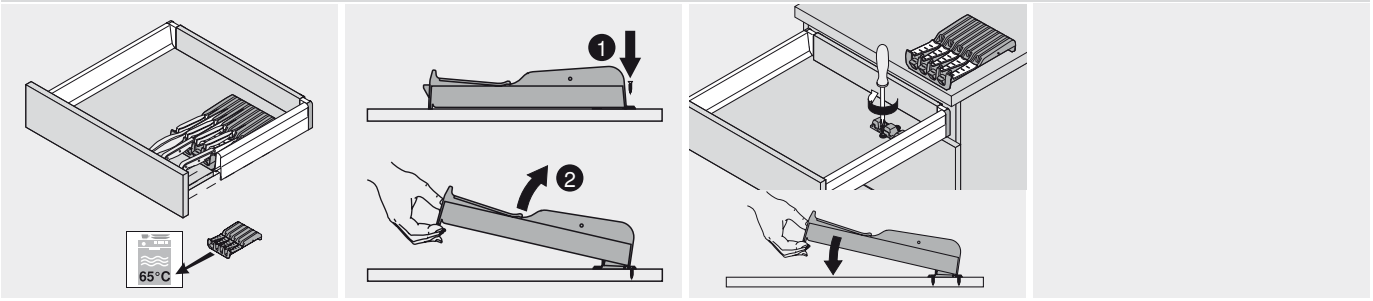

Montáž

Využití čelní výsuv



- Flexibilní systém vnitřního dělení ORGA-LINE
- S bočním dělením ORGA-LINE
- S příčkou ke zkrácení
- Montáž bez nářadí
- Pro čelní výsuv TANDEM, základní prvek, hluboký výsuv
- Pro jmenovité délky 450 až 650 mm
- Doporučení: šířka korpusu 300 až 1200 mm

Základní prvek

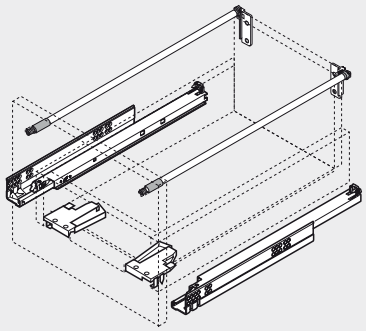

Využití

Zásoby



Zásoby

Ukládání



Talíře

Ukládání



Plastové misky

Příprava

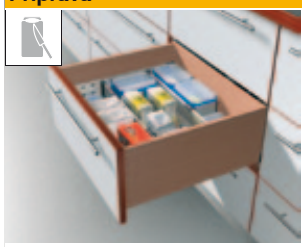

Otevřené zásoby

Příprava

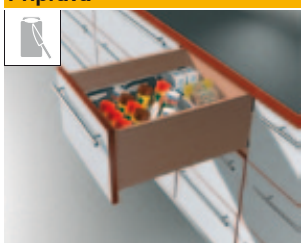

Koření

Příprava



Láhve

Pokyny k bokům

Základní prvek		
560/566H	580	578

Přehled – ORGA-LINE pro TANDEM 605
Doporučení k objednávce 618
Informace k objednávce 619
Příslušenství 620
Montáž, demontáž a seřízení 622
Další technické informace 804

Doporučení k objednávce

Zásoby

Jmenovitá délka NL (mm)	Šířka korpusu KB (mm)	Nezbytné komponenty Z40H1077A	Z40H000A	Z43H100X				
450	300 - 449	1 x	2 x					
450	450 - 799	1 x	2 x	2 x				
450	800 - 1200	1 x	2 x	3 x				
500, 550	300 - 449	2 x	4 x					
500, 550	450 - 799	2 x	4 x	3 x				
500, 550	800 - 1200	2 x	4 x	6 x				

Využití čelní výsuv

Doporučení k objednávce

Talíře

Jmenovitá délka NL (mm)	Šířka korpusu KB (mm)	Nezbytné komponenty						
		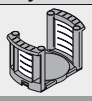 ZTH.0350						
450, 500, 550	Od 400	2 x						
450, 500, 550	Od 800	4 x						
450, 500, 550	Od 1000	6 x						

Plastové misky

Jmenovitá délka NL (mm)	Šířka korpusu KB (mm)	Nezbytné komponenty						
		 Z40H1077A	 Z40H000A	 Z43H100X				
450, 500, 550	300 - 449	1 x	2 x					
450, 500, 550	450 - 799	1 x	2 x	2 x				
450, 500, 550	800 - 1200	1 x	2 x	3 x				

Otevřené zásoby

Jmenovitá délka NL (mm)	Šířka korpusu KB (mm)	Nezbytné komponenty						
		 Z40H1077A	 Z40H000A	 Z43H100X				
450	300 - 449	1 x	2 x					
450	450 - 799	1 x	2 x	2 x				
450	800 - 1200	1 x	2 x	3 x				
500, 550	300 - 449	2 x	4 x					
500, 550	450 - 799	2 x	4 x	3 x				
500, 550	800 - 1200	2 x	4 x	6 x				

Koření

Jmenovitá délka NL (mm)	Šířka korpusu KB (mm)	Nezbytné komponenty						
		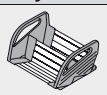 ZFZ.XXG0I	 Z40H1077A	 Z40H000A	 Z43H100X			
450, 500, 550	300	2 x	1 x	2 x				
450, 500, 550	400	2 x	1 x	2 x				
450, 500, 550	450	2 x	1 x	2 x	2 x			

Láhve

Jmenovitá délka NL (mm)	Šířka korpusu KB (mm)	Nezbytné komponenty						
		 Z40H1077A	 Z40H000A					
450	275 - 300	3 x	6 x					
500, 550	275 - 300	4 x	8 x					



Využití čelní výsuv

Využití

Vaření/pečení



Hrnce/poklice/pánve/pracovní příbory na vaření

Vaření/pečení



Přísady na pečení

Pokyny k bokům

Základní prvek		
560/566H	580	578
Přehled – ORGA-LINE pro TANDEM		605
Doporučení k objednávce		616
Informace k objednávce		619
Příslušenství		620
Montáž, demontáž a seřízení		622
Další technické informace		804

Doporučení k objednávce

Hrnce/poklice/pánve/pracovní příbory na vaření

Jmenovitá délka NL (mm)	Šířka korpusu KB (mm)	Nezbytné komponenty						
		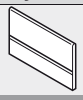 Z40H1077A	 Z40H000A	 Z43H100X				
450	600 - 799	1 x	2 x	2 x				
450	800 - 1200	1 x	2 x	3 x				
500, 550	600 - 799	2 x	4 x	3 x				
500, 550	800 - 1200	2 x	4 x	6 x				

Přísady na pečení

Jmenovitá délka NL (mm)	Šířka korpusu KB (mm)	Nezbytné komponenty						
		 Z40H1077A	 Z40H000A	 Z43H100X				
450	300 - 449	1 x	2 x					
450	450 - 799	1 x	2 x	2 x				
450	800 - 1200	1 x	2 x	3 x				
500, 550	300 - 449	2 x	4 x					
500, 550	450 - 799	2 x	4 x	3 x				
500, 550	800 - 1200	2 x	4 x	6 x				

Využití čelní výsuv

Informace k objednávce

Příčka ke zkrácení



Přířez

Světlá šířka korpusu LW - 104 mm Vhodné pro šířku korpusu KB 1200 mm	
Ke zkrácení, 1077 mm	Č. artiklu
Hliník	Z40H1077A
Šedá, poniklovaná	

Koncovka pro příčku



Plast	Č. artiklu
RAL 7037 (prachově) šed.	Z40H000A
Objednejte ke každé příčce 2 x	

Podélné dělení



Délka	Šed. Ocel	Inox Ušlechtilá ocel
100 mm	Z43H100S.01	Z43H100I.01

TANDEM

Pokyny k bokům	
Doporučení k objednávce	616
Přehled – ORGA-LINE pro TANDEM	605
Příslušenství	620
Montáž, demontáž a seřízení	622
Další technické informace	804

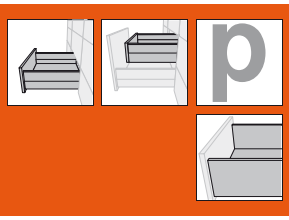

Držák talířů

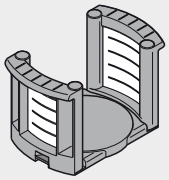

- Držák talířů
- Možnost přizpůsobení se velikosti talířů s nastavením průměru
- Vyjímatelný
- Materiál: plast/ušlechtilá ocel (nerez)

	Č. artiklu
RAL 7037 (prachově) šed.	ZTH.0350
Průměr talířů	180 - 320 mm
Výška všech uložených talířů	144 mm
Celková výška	171 mm

Stojánek na kořenky

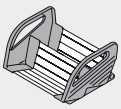

- Stojánek na kořenky
- Protiskluzová pojistka díky flexibilní instalaci na dno
- Vyjímatelný
- Pro všechny velikosti nádobek na koření
- Materiál: plast/ušlechtilá ocel (nerez)

Šířka korpusu KB	Šířka	Č. artiklu
300 mm	212 mm	ZFZ.30G0I
400 mm	312 mm	ZFZ.40G0I
450 mm	362 mm	ZFZ.45G0I
Ušlechtilá ocel (nerez)		

Sada pomůcek do kuchyně



Sada pomůcek do kuchyně, složení:
- 1 x řezačka fólie na ukládání čerstvých potravin
- 1 x řezačka alobalové fólie
- 1 x držák nožů
- 2 x držák talířů
- 2 x držák na kořenky pro šířky korpusu KB 300 mm

	Č. artiklu
Sada pomůcek do kuchyně	ZOU.30U1I

Tyč příčného relingu ke zkrácení

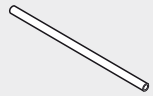

- Tyč příčného relingu pro zkrácení není nastavitelná
- Materiál: hliník

Ke zkrácení, 1094 mm	Č. artiklu
Šedá, chrom.	ZRG.1094U

Přířez

Světlá šířka korpusu LW - 60 mm

Držák příčného relingu



- Držák příčného relingu pro dvě relingové tyče
- Spojení relingu s koncovkou relingu nasunutím
- Upevnění vložením a přišroubováním
- Materiál: plast

	Č. artiklu
RAL 7037 (prachově) šed.	ZRU.00Z0

Podélné dělení



- Dělicí prvek
- Upevnění nasazením na reling
- Materiál: plast

	Č. artiklu
RAL 7037 (prachově) šed.	ZRU.00F0

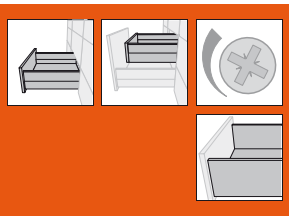

Zásoby/plastové misky/hrnce/pomůcky pro pečení

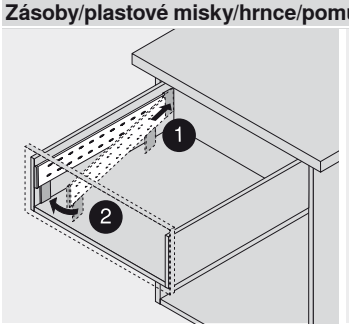

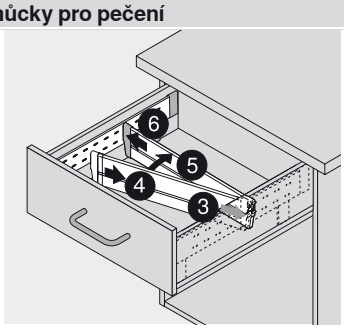

Držák talířů – ZTH.0350

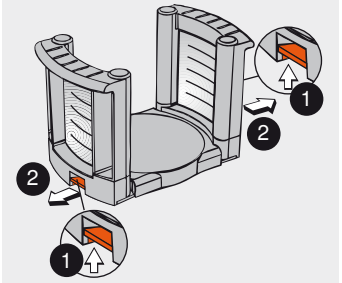

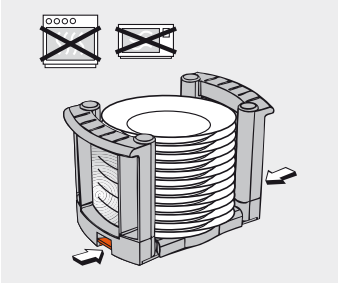

Stojánek na kořenky – ZFZ.xxG01

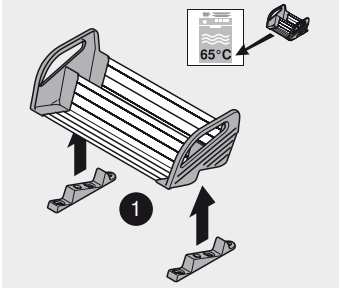

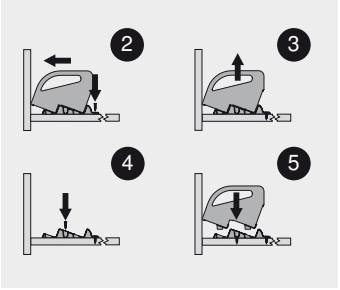

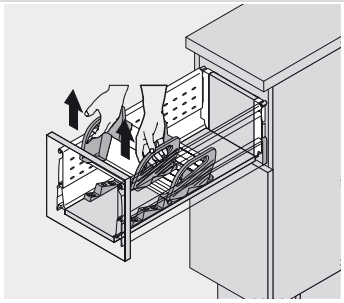

Vysoký komfort otvírání do každé místnosti v bytě



SERVO-DRIVE, elektrický způsob otvírání, nyní existuje i pro zásuvky a čelní výsuvy ze dřeva. Vaši zákazníci tak mohou prožívat a vychutnávat si komfort otvírání ve všech místnostech v bytě. BLUMOTION, který zajišťuje měkké a tiché zavírání, tak činí pomyslnou tečku za dokonale kvalitním pohybem.

Stačí krátce ťuknout na bezúchytkové čílko nebo lehce zatáhnout za úchytku, a zásuvky či výsuvy se jako mávnutím kouzelného proutku otevřou samy od sebe. Jak a na jakém místě se čílka dotknete, přitom nehraje žádnou roli. Zda těžké nebo lehké, zda široké nebo úzké výsuvy – jemné servo otvírání je stále stejné.

Tak snadné je otvírání



Stačí krátce ťuknout na čílko, a zásuvky se jako mávnutím kouzelného proutku otevřou samy od sebe

Snadné vestavění vysoce funkční a dokonalé techniky



Elektrickou pohonnou servo jednotku montujeme za výsuv



Při využití SERVO-DRIVE není třeba provádět u systémů výsuvů TANDEM žádné změny



Nejdůležitější konstrukční díly SERVO-DRIVE se dají instalovat bez nářadí

SERVO-DRIVE pro TANDEM


Ilustrační fotografie

Standardní korpus	626
Dřezová skříňka	634
Dvě zásuvky s průběžným čelem	640
Korpus s rozdílnými hloubkami zásuvek	646
Korpus s jednotlivými zásuvkami	654
Korpus s vloženými čely	660

Příslušenství


Ilustrační fotografie

Synchronizační kabel	627
Držák kabelu	627

Montáž, demontáž a seřízení


Ilustrační fotografie

Konstrukce nosníku naležato	630
Konstrukce nosníku nastojato	633
Dřezová skříňka	638
Dvě zásuvky s průběžným čelem	644
Korpus s rozdílnými hloubkami zásuvek	652
Korpus s jednotlivými zásuvkami	658
Korpus s vloženými čely	664
Montáž – napájecí zdroj firmy Blum 72 W	666
Rozvod kabelů	667
Montáž a nastavení	669
Montáž – distanční doraz firmy Blum	669
Demontáž	670

Infobox

Využijte bezplatnou službu **DYNALOG limited** na přiloženém DVD!

- DYNAPLAN – plánování korpusů se zkouškou pro zjištění případné kolize vč. výběru kování
- DYNACAT – elektronický katalog výrobků a export CAD dat (dxf, dwg, igs, sat, x_t, jpg)
- DYNASHOP – funkce nákupního koše a objednávání



Piktogramy

- Artikl pouze na dotázání
- Všeobecné informace
- Příslušenství
- SERVO-DRIVE
- Dřezová skříňka
- Plánování
- Přířez
- Zpracování
- Montáž, demontáž a seřízení

Standardní korpus

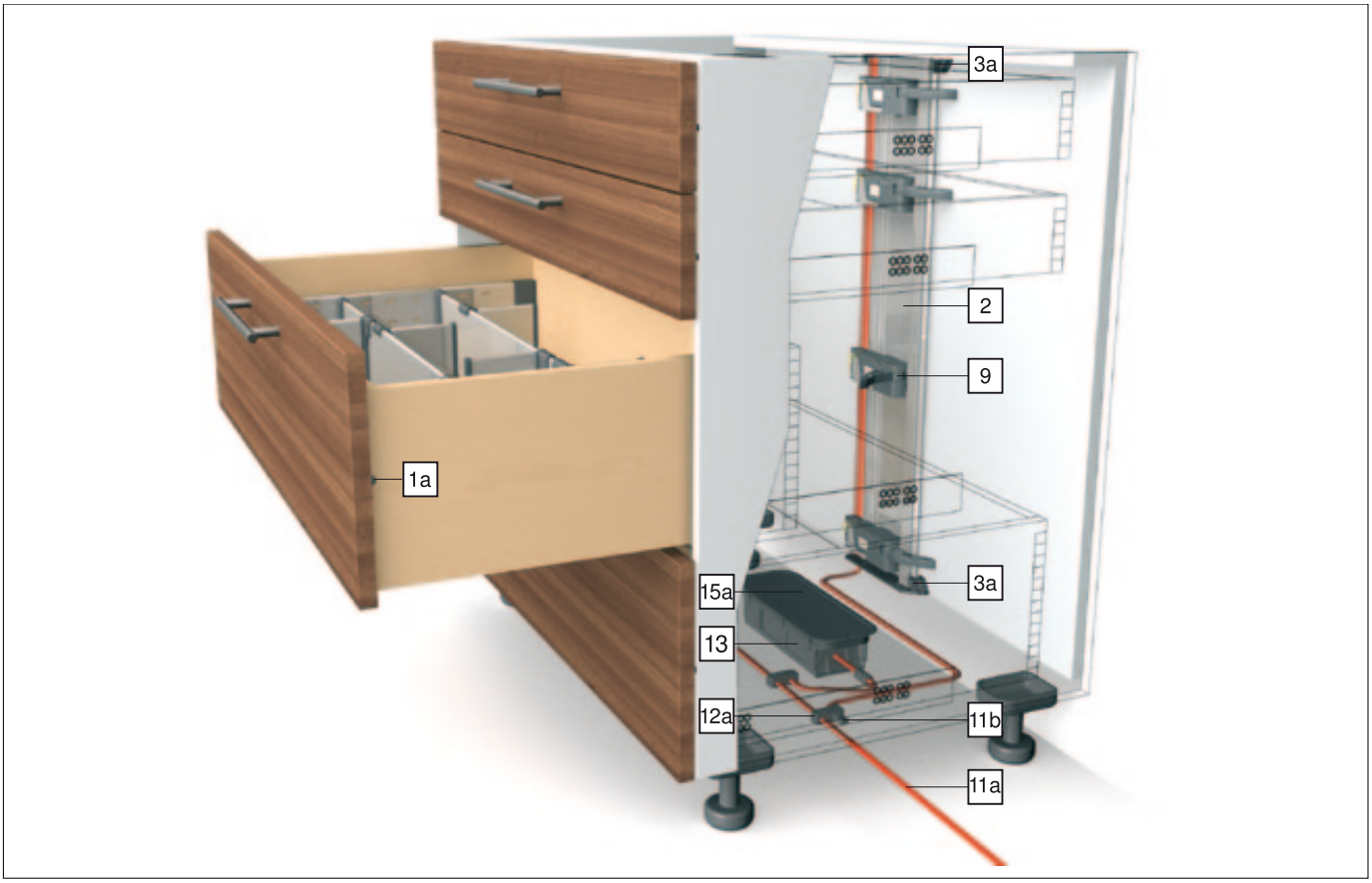

Informace k objednávce

1a	**Distanční doraz Blum**	
	Ø 8 mm	993.0830.01
	Ø 5 mm	993.0530
	Od výšky čela 300 mm použijte 2 kusy	
	Od výšky čela 300 mm použijte 4 kusy	

1b	**Distanční doraz firmy Blum – vnitřní zásuvka**	
	Ø 10 mm	993.2000
	Nastavitelný distanční doraz Blum pro vnitřní zásuvky a vložená čela	

2	**Nosník**	
	Hliník (alu)	
	Délka 650 mm, s kabelem	Z10T650AA
	Délka 700 mm, s kabelem	Z10T700AA
	Délka 710 mm, s kabelem	☎ Z10T710AA
	Délka 750 mm, s kabelem	Z10T750AA
	Délka 800 mm, s kabelem	Z10T800AA
	Ke zkrácení, 1170 mm, bez kabelu	Z10T1170A

Konstrukce nosníku naležato		
3a	**Držák nosníku nahoře/dole**	
	RAL 7037 (prachově) šed.	Z10D01E0
	Plast	

Vlys nastojato – alternativa vůči 3a		
3b	**Držák nosníku dole/vzadu**	
	RAL 7037 (prachově) šed.	Z10D01EA
	Plast	
	Včetně krytky nosníku	

9	**Pohonná servo jednotka**	
	RAL 7037 šedá	Z10A3000.01

11	**Rozvodný kabel a ochranná koncová krytka na kabel**	
	Ke zkrácení, 8 m	Z10K800AE
	Použitelný jako rozvodný kabel, kabel nosníku i komunikační kabel	
	Složení:	
11a	Rozvodný kabel	1 x
11b	Ochranná koncová krytka na kabel	5 x

12	**Svorka a ochranná koncová krytka na kabel**	
	Černá.	Z10V100E
	Složení:	
12a	Svorka	1 x
11b	Ochranná koncová krytka na kabel	2 x

Standardní korpus

Informace k objednávce

13 Napájecí zdroj Blum

72 W

Včetně návodu k obsluze, montážního návodu



Jazyk	Č. artiklu
DE, EN, FR, IT, NL	Z10NE020A
DA, EN, FI, NO, SV	Z10NE020B
EN, EL, HR, SR, SL, TR	Z10NE020C
EN, FR, IT, ES, PT	Z10NE020D
PL, SK, CS, HU	Z10NE020E
BG, ET, LV, LT, RO, RU	Z10NE020F
EN (US, CA), FR, ES	Z10NE020G
ZH, EN	Z10NE020H

Označení jazyků ve smyslu ISO-639

14 Kabel napájecího zdroje



Země	
Evropa	Z10M200E
CH	Z10M200C
US, CA	Z10M200U
JP	Z10M200J
BR	Z10M200S
BR	Z10M200S.01
UK	Z10M200B
DK	Z10M200D
IL	Z10M200I
AU	Z10M200K
CN	Z10M200N
AR	Z10M200A
IN	Z10M200H
CL	Z10M200L
TW	Z10M200T
ZA	Z10M200Z
Evropa, bez konektoru	Z10M200E.OS
US, CA, bez konektoru	Z10M200U.OS

Montáž na dno

15a Držák napájecího zdroje



RAL 7037 (prachově) šed.	Z10NG000
S krytem	
Pro napájecí zdroj firmy Blum 72 W	

Montáž na stěnu – alternativa vůči 15a

15b Držák napájecího zdroje



Bílošedý	Z10NG120
Pro napájecí zdroj firmy Blum 72 W	

p Příslušenství

17 Synchronizační kabel



Délka	
160 cm	Z10K160S
120 cm	Z10K120S
50 cm	Z10K050S
8 cm	Z10K008S
Dvě pohonné servo jednotky, které se mají otevírat současně, musí být propojeny synchronizačním kabelem	

18 Držák kabelu



Bílý	Z10K0009
Například pro zafixování rozvodného kabelu	

Pokyny k bokům

Přehled – SERVO-DRIVE pro TANDEM	625	Montáž – vlys naležato	630
		Montáž – vlys nastojato	633
Přehled – TANDEM – základní prvky	571	Montáž – napájecí zdroj firmy Blum 72 W	666
		Rozvod kabelů	667
Přehled – TIP-ON pro TANDEM	673	Seřízení a nastavení	669
		Montáž – distanční doraz firmy Blum	669
Přehled – ORGA-LINE pro TANDEM	605	Demontáž	670
		Přehled – pomůcky pro zpracování	705
Plánování – vlys naležato	628	Další technické informace	804
Plánování – vlys nastojato	631		

i Infobox

Doporučujeme Vám plánování korpusů s testem pro zjištění případné kolize s DYNAPLAN na přiloženém DVD DYNALOG limited – bezplatně!



Standardní korpus

Plánování – vlys naležato

Rozměry korpusu

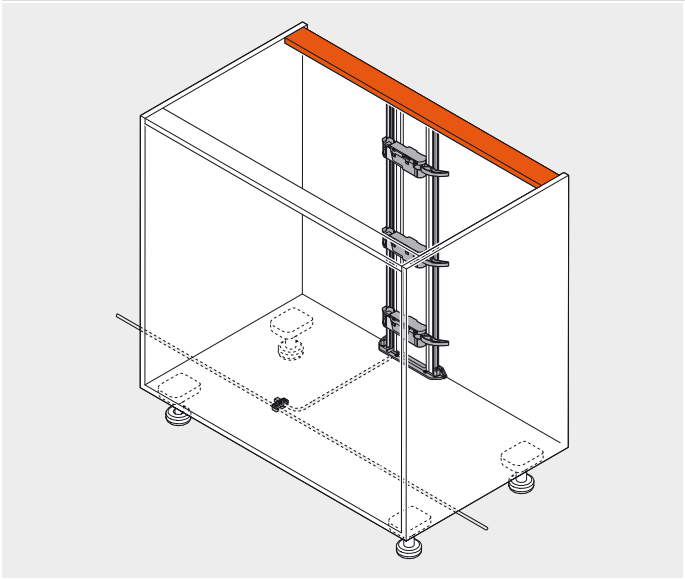

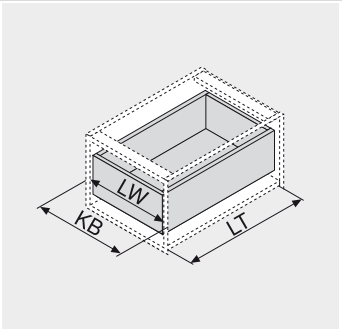

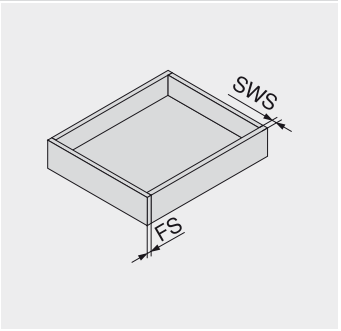

KB	Šířka korpusu	SWS	Síla boční stěny
LW	Světlá šířka korpusu	FS	Síla čela
LT	Světlá hloubka korpusu		
NL	Jmenovitá délka		

Rozměry pro vyvrtání otvorů dno/vlys

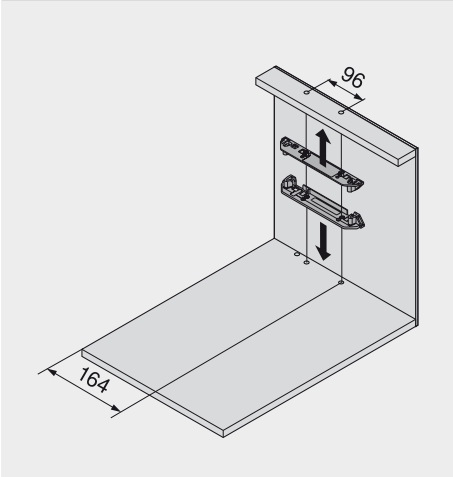

Světlá šířka korpusu LW 225 - 245 mm

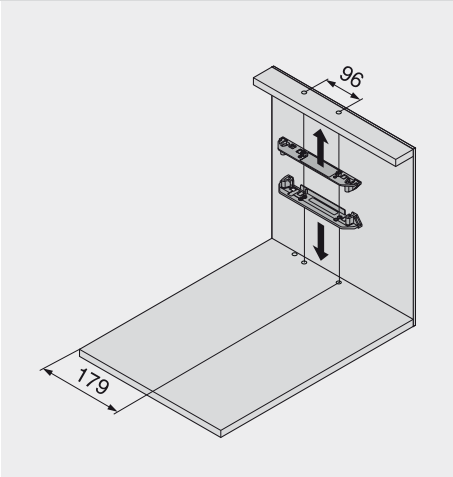

Světlá šířka korpusu LW 246 - 340 mm

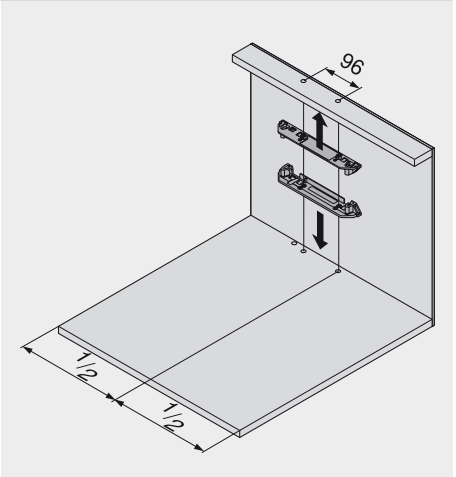

Světlá šířka korpusu LW > 340 mm

Zásuvka s naloženým čelem



X Pozice pro vyvrtání otvorů
Y Minimální potřebný prostor
Z Vzdálenost od přední hrany korpusu k vyvrtanému otvoru

X NL + 16 mm
Y min. LT = NL + 30 mm
Z 37 mm

Vnitřní zásuvka

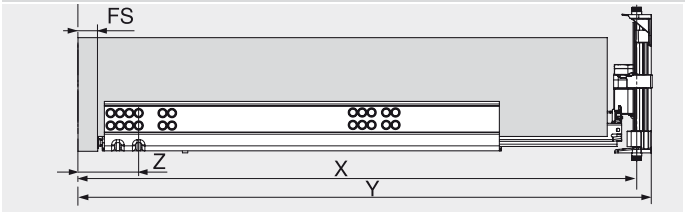

X NL + Z - 21 mm
Y min. LT = FS + NL + 33 mm
Z FS + 39.5 mm

Standardní korpus

Plánování – vlys naležato

Schéma vyvrtání otvorů pro dno

Rozvod kabelů spodem

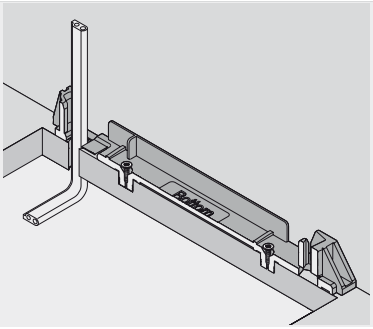

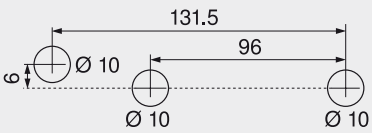

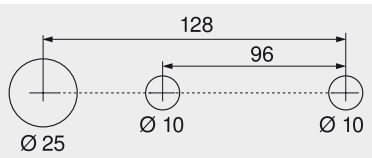

Alternativní schéma vyvrtání otvorů pro PRO-CENTER a MINIPRESS

Rozvod kabelů zadem

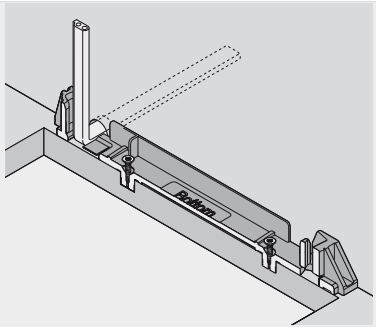

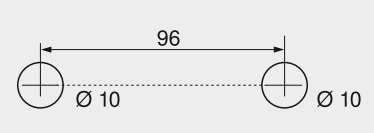

Zpracování čela – pozice distančního dorazu Blum

Zásuvka s naloženým čelem

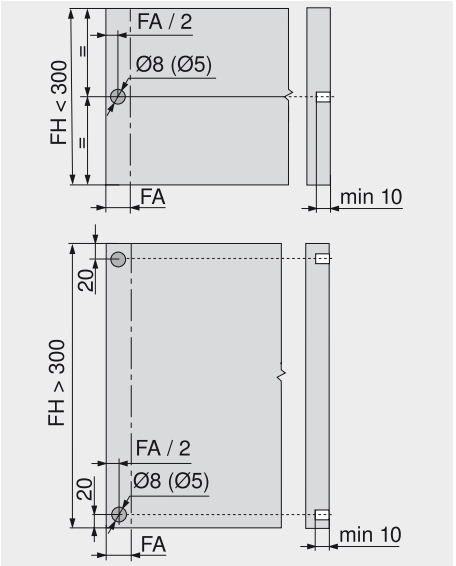

Distanční doraz firmy Blum zajišťuje potřebný prostor pro spuštění v hodnotě 2 mm

FA Přesah čela

FH Výška čela

Pokyny k bokům

Montáž – vlys naležato	630	Rozvod kabelů	667
Montáž – napájecí zdroj firmy Blum 72 W	666	Montáž – distanční doraz firmy Blum	669

Přířez nosníku

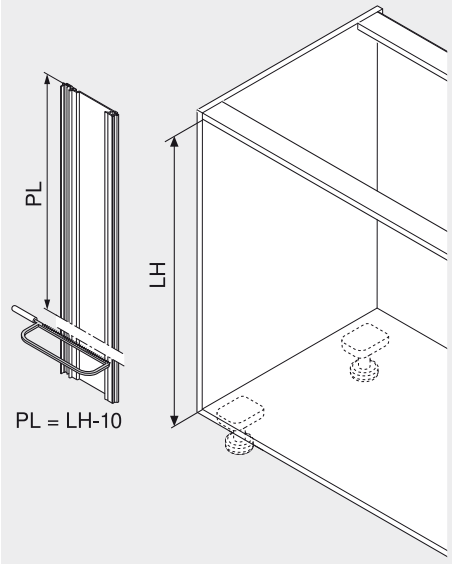

LH Světlá výška korpusu

PL Délka nosníku

Pozice – servo pohonu

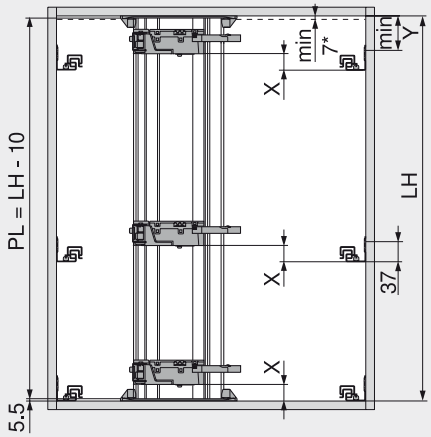

* Vzdálenost od zásuvky po horní desku korpusu

Světlá šířka korpusu LW	X (mm)	Y (mm)
≤ 420 mm	50	71
> 420 mm	35	68

Vnitřní zásuvka

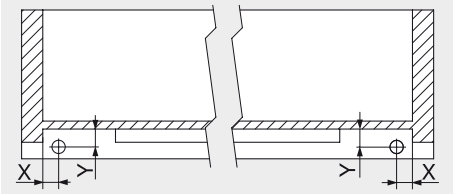

Vodicí lišta	X (mm)	Y (mm)
56XH	16.5 ± 1	18.5 ± 0.5
55XH	12.0 ± 1	13.5 ± 0.5

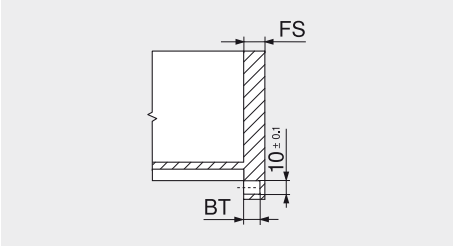

Síla čela FS	Hloubka zavrtání BT	Dráha seřízení
13.0 mm	10.0 mm	+1.75/-0.25
Od 14.5 mm	11.5 mm	±1.75

Vyvrtání otvorů do čela byste měli provést ještě před kompletací zásuvky

Standardní korpus

Kabel nosníku

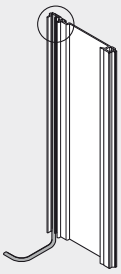

Osazení nosníku

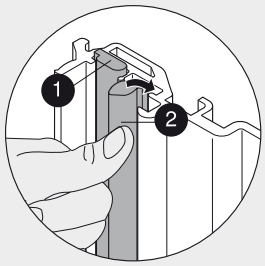

1 Kabel nosníku
2 Komunikační kabel

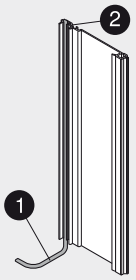

Nosník s oběma kabely

Pohonná servo jednotka

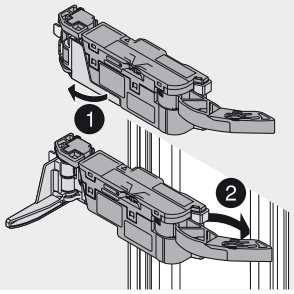

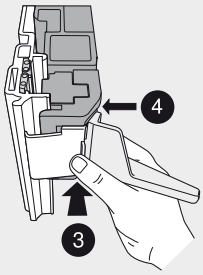

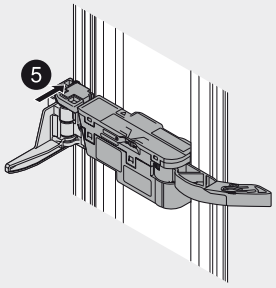

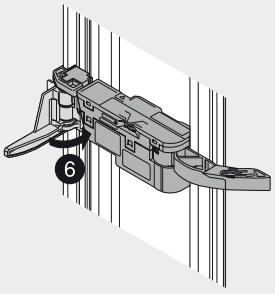

Montáž

Nosník



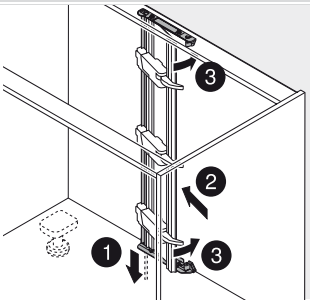

Montáž

Standardní korpus

Plánování – vlys nastojato

Rozměry korpusu

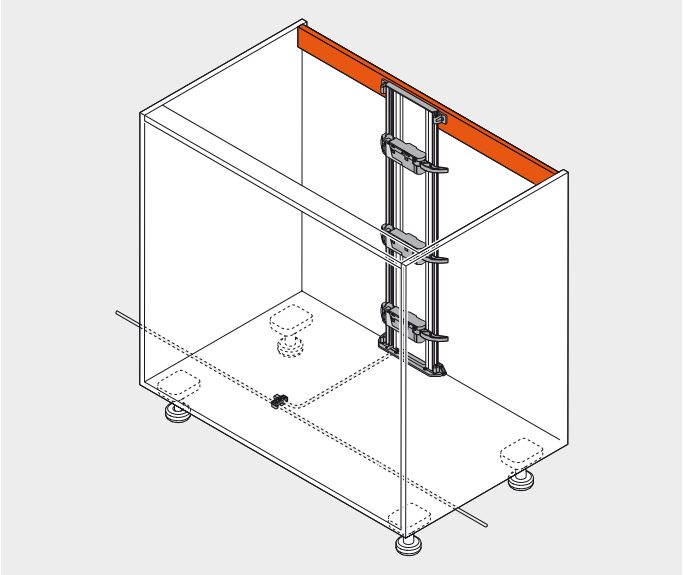

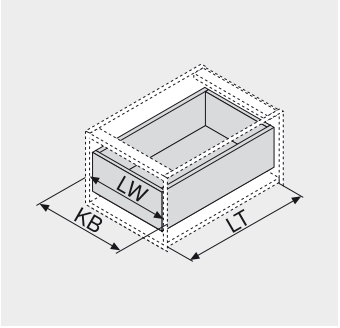

KB Šířka korpusu
LW Světlá šířka korpusu
LT Světlá hloubka korpusu
NL Jmenovitá délka

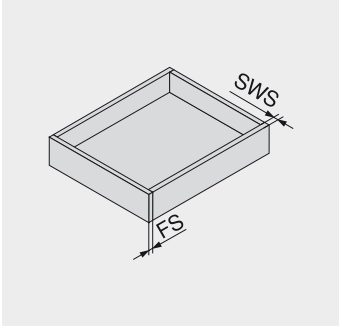

SWS Síla boční stěny
FS Síla čela

Rozměry pro vyvrtání otvorů dno/vlys

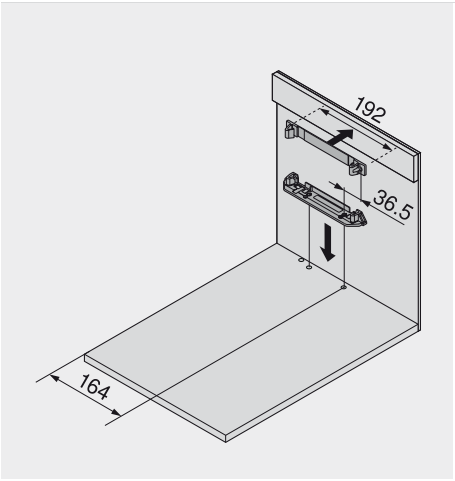

Světlá šířka korpusu LW 225 - 245 mm

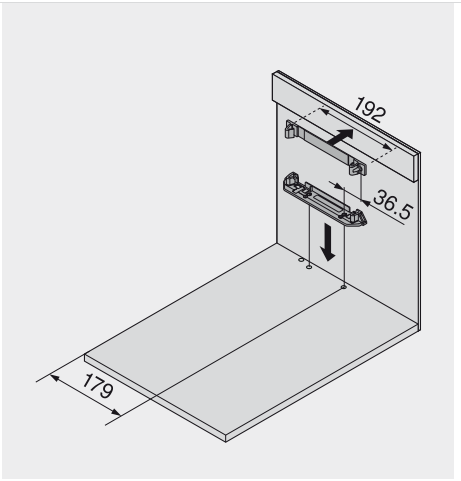

Světlá šířka korpusu LW 246 - 340 mm

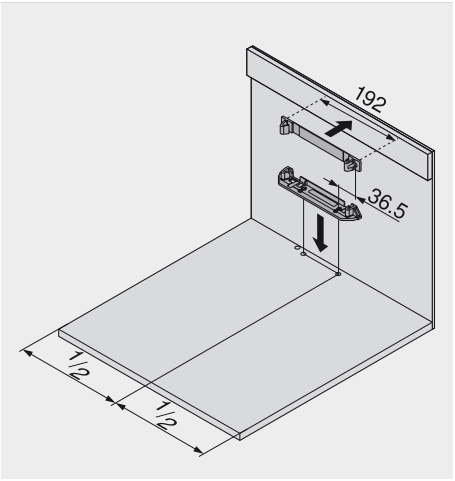

Světlá šířka korpusu LW > 340 mm

Zásuvka s naloženým čelem

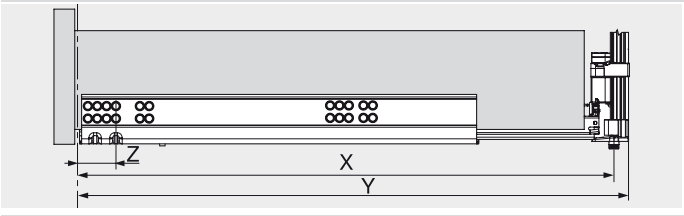

X Pozice pro vyvrtání otvorů
Y Minimální potřebný prostor
Z Vzdálenost od přední hrany korpusu k vyvrtanému otvoru

X NL + 16 mm
Y LT = NL + 31 mm
Z 37 mm

Vnitřní zásuvka

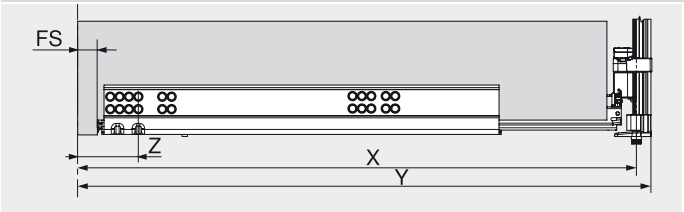

X NL + Z - 21 mm
Y LT = FS + NL + 33.5 mm
Z FS + 39.5 mm

Standardní korpus

Plánování – vlys nastojato

Schéma vyvrtání otvorů pro dno

Rozvod kabelů spodem

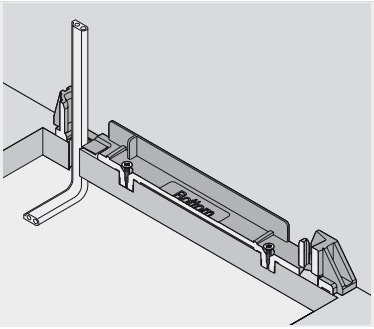

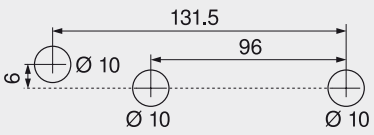

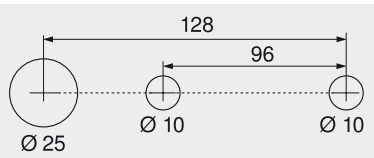

Alternativní schéma vyvrtání otvorů pro PRO-CENTER a MINIPRESS

Rozvod kabelů zadem

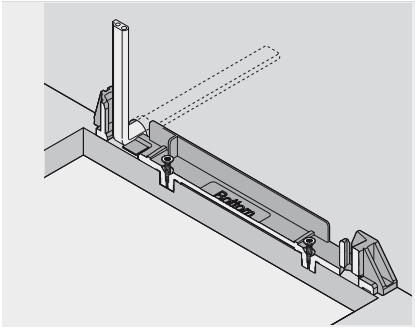

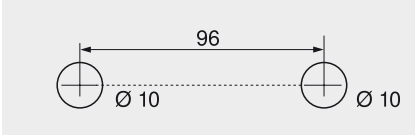

Zpracování čela – pozice distančního dorazu Blum

Zásuvka s naloženým čelem

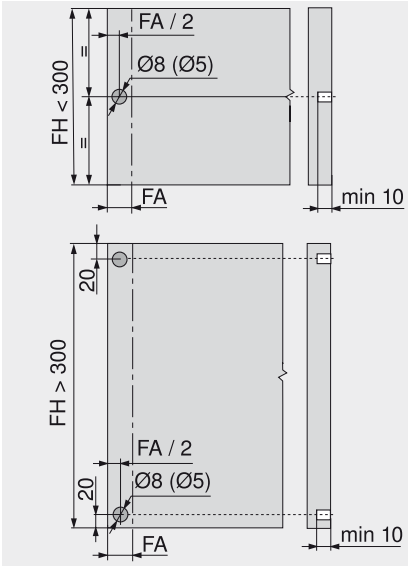

Distanční doraz firmy Blum zajišťuje potřebný prostor pro spuštění v hodnotě 2 mm

FA Přesah čela

FH Výška čela

Pokyny k bokům

Montáž – vlys nastojato	633	Rozvod kabelů	667
Montáž – napájecí zdroj firmy Blum 72 W	666	Montáž – distanční doraz firmy Blum	669

Přířez nosníku

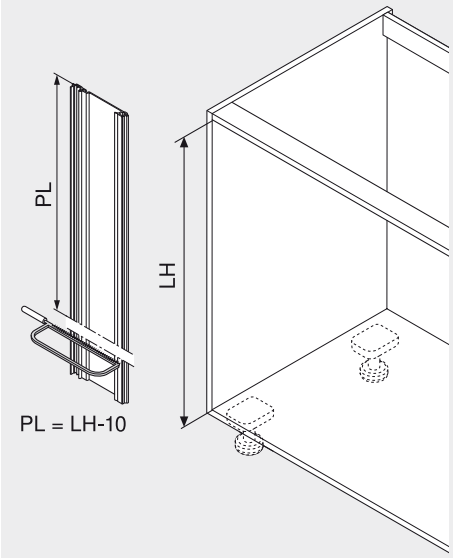

LH Světlá výška korpusu

PL Délka nosníku

Pozice – servo pohonu

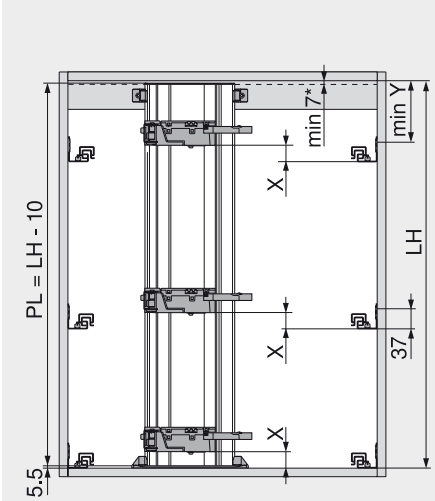

* Vzdálenost od zásuvky po horní desku korpusu

Světlá šířka korpusu LW	X (mm)	Y (mm)
< 420 mm	50	91
> 420 mm	35	76

Vnitřní zásuvka

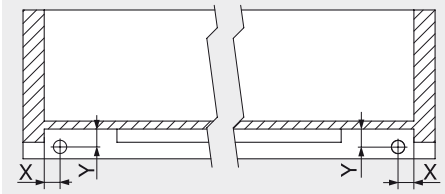

Vodicí lišta	X (mm)	Y (mm)
56XH	16.5 ± 1	18.5 ± 0.5
55XH	12.0 ± 1	13.5 ± 0.5

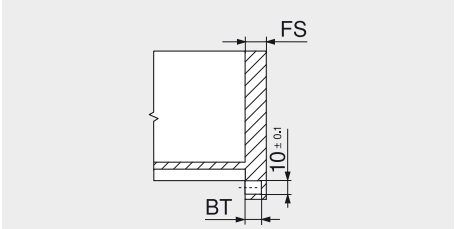

Síla čela FS	Hloubka zavrtání BT	Dráha seřízení
13.0 mm	10.0 mm	+1.75/-0.25
Od 14.5 mm	11.5 mm	±1.75

Vyvrtání otvorů do čela byste měli provést ještě před kompletací zásuvky

Standardní korpus

Kabel nosníku

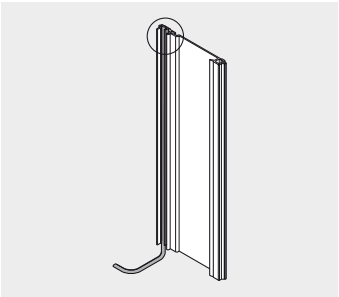

Osazení nosníku

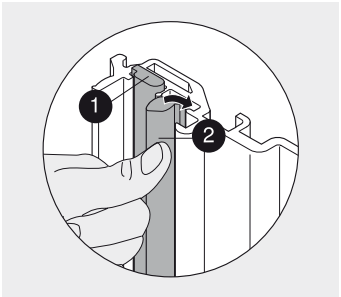

1 Kabel nosníku
2 Komunikační kabel

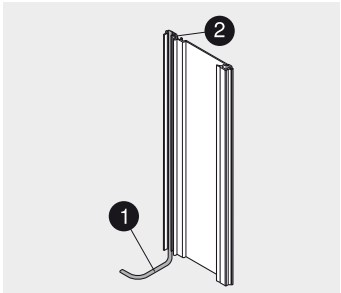

Nosník s oběma kabely

Pohonná servo jednotka

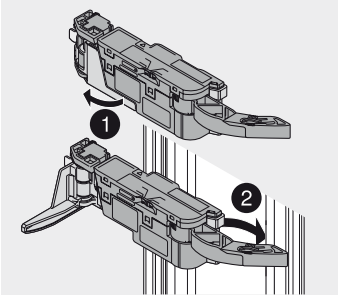

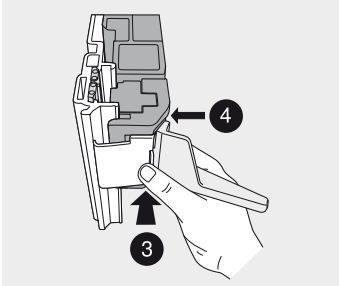

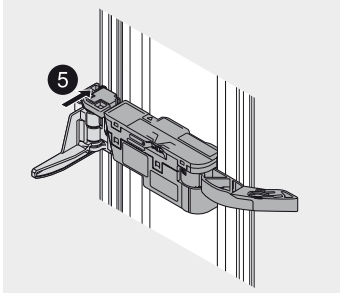

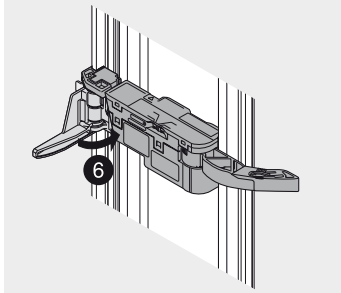

Montáž

Nosník

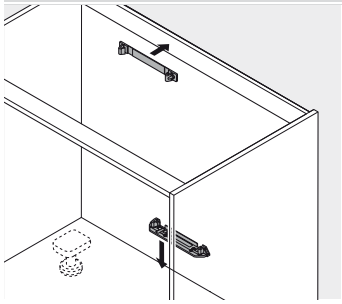

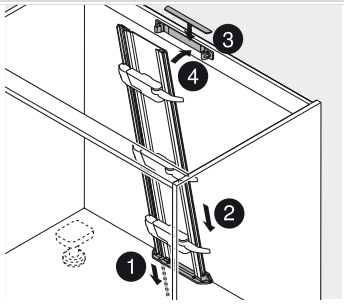

Montáž

Dřezová skříňka

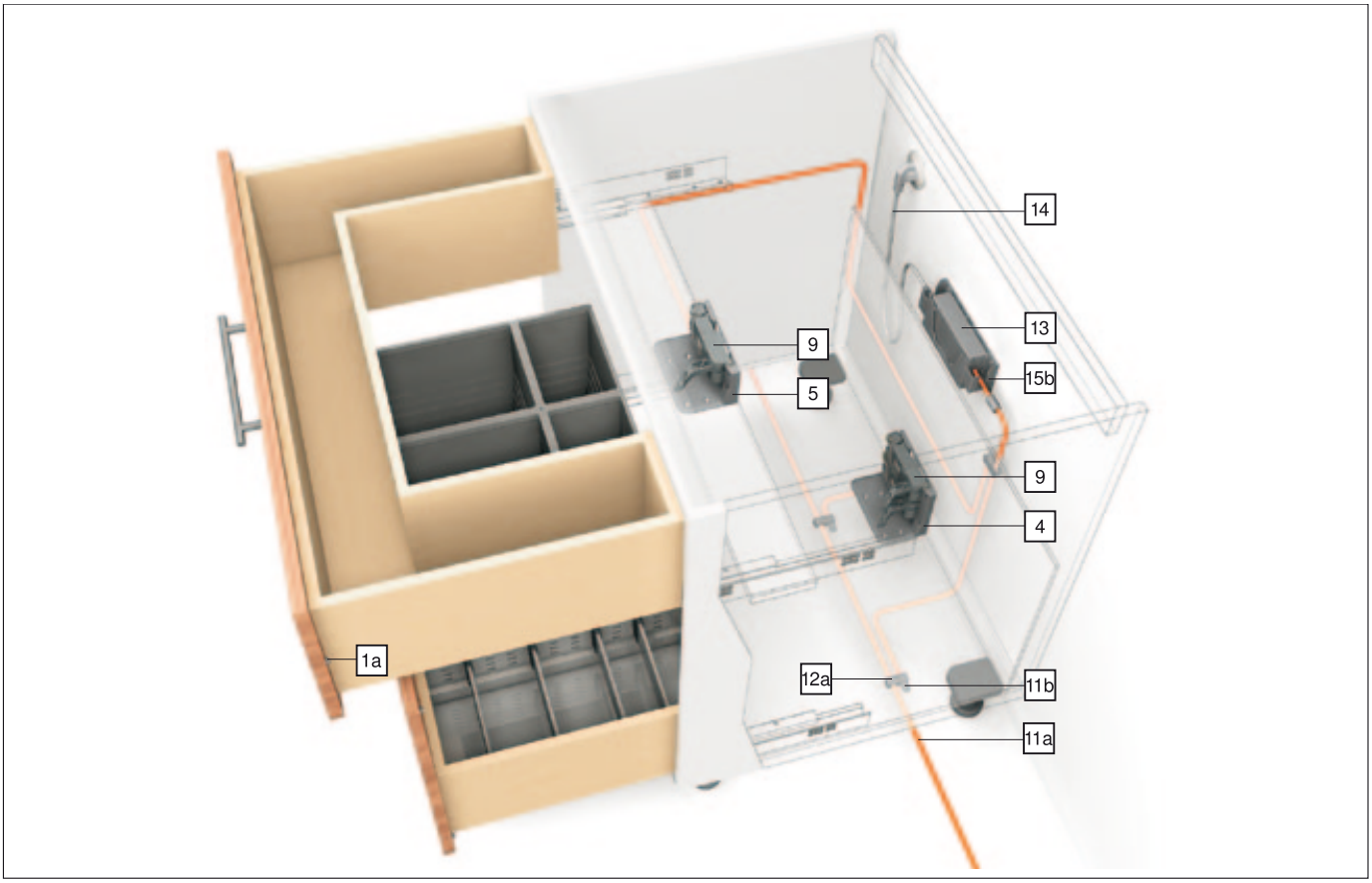

Informace k objednávce

1a	**Distanční doraz Blum**	
	Ø 8 mm	993.0830.01
	Ø 5 mm	993.0530
	Od výšky čela 300 mm použijte 2 kusy	
	Od výšky čela 300 mm použijte 4 kusy	

4	**Držák servo jednotky zdvojený**	
	RAL 7037 (prachově) šedý/pozinkovaný	Z10D7201
	Plast	

5	**Držák servo jednotky jednoduchý**	
	RAL 7037 (prachově) šedý/pozinkovaný	Z10D7101
	Plast	

9	**Pohonná servo jednotka**	
	RAL 7037 šedá	Z10A3000.01

11	**Rozvodný kabel a ochranná koncová krytka na kabel**	
	Ke zkrácení, 8 m	Z10K800AE
	Použitelný jako rozvodný kabel, kabel nosníku i komunikační kabel	

Složení:		
11a	Rozvodný kabel	1 x
11b	Ochranná koncová krytka na kabel	5 x

12	**Svorka a ochranná koncová krytka na kabel**	
	Černá.	Z10V100E

Složení:		
12a	Svorka	1 x
11b	Ochranná koncová krytka na kabel	2 x

Dřezová skříňka

Informace k objednávce

13 Napájecí zdroj Blum

72 W

Včetně návodu k obsluze, montážního návodu

Jazyk	Č. artiklu
DE, EN, FR, IT, NL	Z10NE020A
DA, EN, FI, NO, SV	Z10NE020B
EN, EL, HR, SR, SL, TR	Z10NE020C
EN, FR, IT, ES, PT	Z10NE020D
PL, SK, CS, HU	Z10NE020E
BG, ET, LV, LT, RO, RU	Z10NE020F
EN (US, CA), FR, ES	Z10NE020G
ZH, EN	Z10NE020H

Označení jazyků ve smyslu ISO-639

14 Kabel napájecího zdroje

Země	
Evropa	Z10M200E
CH	Z10M200C
US, CA	Z10M200U
JP	Z10M200J
BR	Z10M200S
BR	Z10M200S.01
UK	Z10M200B
DK	Z10M200D
IL	Z10M200I
AU	Z10M200K
CN	Z10M200N
AR	Z10M200A
IN	Z10M200H
CL	Z10M200L
TW	Z10M200T
ZA	Z10M200Z
Evropa, bez konektoru	Z10M200E.OS
US, CA, bez konektoru	Z10M200U.OS

Montáž na dno

15a Držák napájecího zdroje

RAL 7037 (prachově) šed.	Z10NG000
S krytem	
Pro napájecí zdroj firmy Blum 72 W	

Montáž na stěnu – alternativa vůči 15a

15b Držák napájecího zdroje

Bílošedý	Z10NG120
Pro napájecí zdroj firmy Blum 72 W	

p Příslušenství

18 Držák kabelu

Bílý	Z10K0009
Například pro zafixování rozvodného kabelu	

TANDEM

Pokyny k bokům

Přehled – SERVO-DRIVE pro TANDEM 625
Přehled – TANDEM – základní prvky 571
Přehled – TIP-ON pro TANDEM 673
Přehled – ORGA-LINE pro TANDEM 605
Plánování 636
Montáž 638
Montáž – napájecí zdroj firmy Blum 72 W 666
Rozvod kabelů 667
Seřízení a nastavení 669
Montáž – distanční doraz firmy Blum 669
Demontáž 670
Přehled – pomůcky pro zpracování 705
Další technické informace 804

i Infobox

Doporučujeme Vám plánování korpusů s testem pro zjištění případné kolize s DYNAPLAN na přiloženém DVD DYNALOG limited – bezplatně!

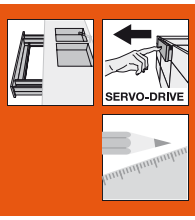

Dřezová skříňka

Plánování

Rozměry korpusu

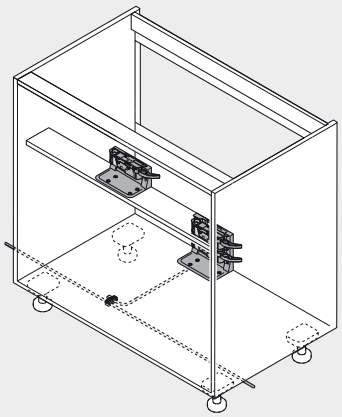

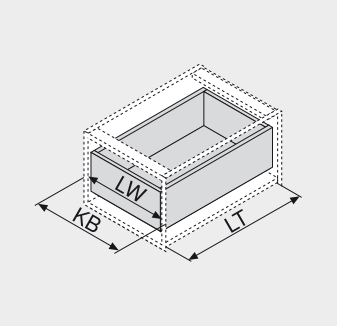

KB Šířka korpusu
LW Světlá šířka korpusu
LT Světlá hloubka korpusu
NL Jmenovitá délka

Rozměry pro vrtání dna

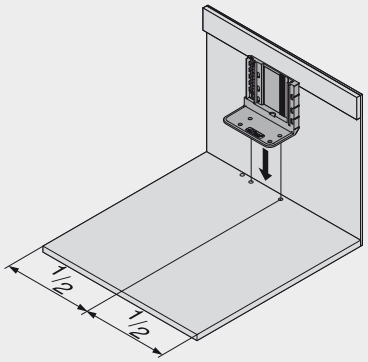

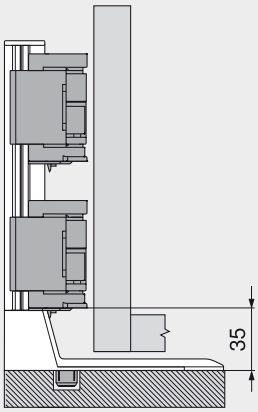

Šířka korpusu KB od 900 mm

Zásuvka s naloženým čelem

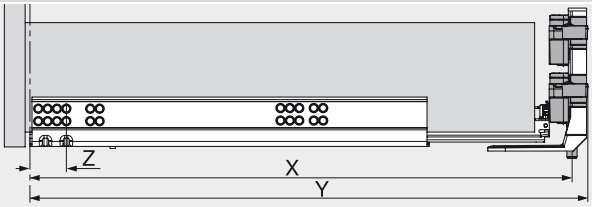

X Pozice pro vyvrtání otvorů
Y Minimální potřebný prostor
Z Vzdálenost od přední hrany korpusu k vyvrtanému otvoru

X NL + 16 mm
Y min. LT = NL + 30 mm
Z 37 mm

Dřezová skříňka

Plánování

Schéma vyvrtání otvorů pro dno

Rozvod kabelů spodem

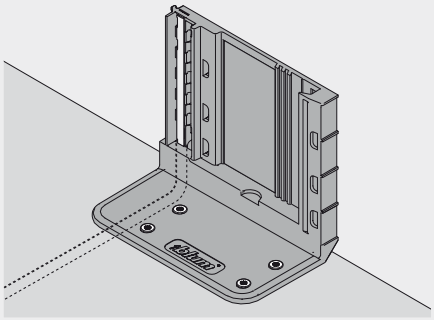

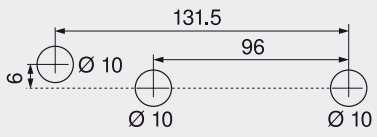

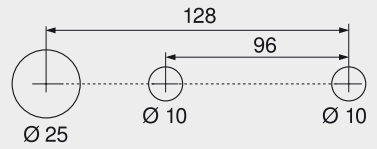

Alternativní schéma vyvrtání otvorů pro PRO-CENTER a MINIPRESS

Zpracování čela – pozice distančního dorazu Blum

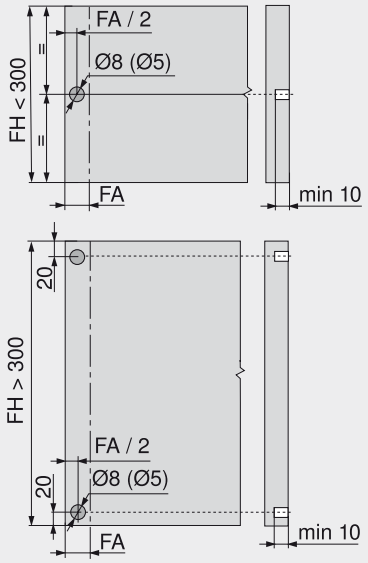

Distanční doraz firmy Blum zajišťuje potřebný prostor pro spuštění v hodnotě 2 mm

FA Přesah čela

FH Výška čela

Pokyny k bokům

Montáž	638	Rozvod kabelů	667
Montáž – napájecí zdroj firmy Blum 72 W	666	Montáž – distanční doraz firmy Blum	669

Vlys napříč – držák servo jednotky jednoduchý

Pozice

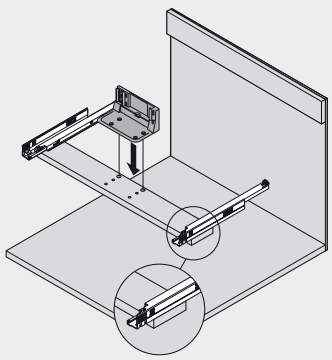

Šířka korpusu KB od 900 mm

Schéma vrtání – pohled shora

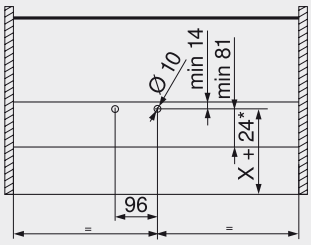

Hloubka vrtání 8 mm

* Měřeno od přední hrany korpusu

Pozice pro vyvrtání otvorů v korpusu

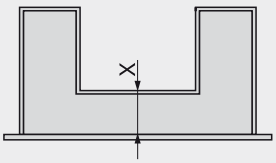

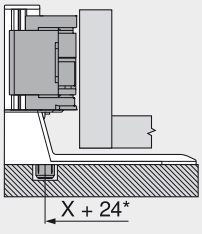

* Měřeno od přední hrany korpusu



Dřezová skříňka

Držák servo jednotky zdvojený

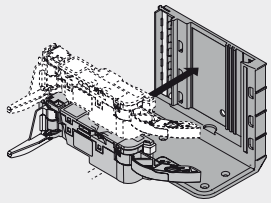

Volitelně je možné namontovat 2. pohonnou servou jednotku

Držák servo jednotky jednoduchý

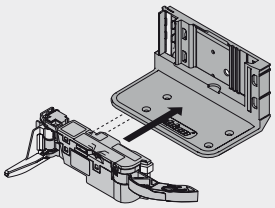

Pohonná servo jednotka

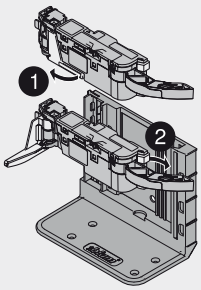

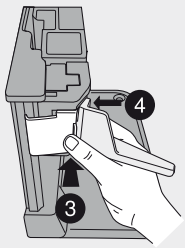

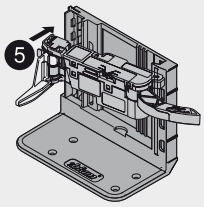

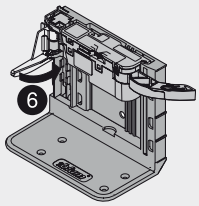

Montáž

Dvě zásuvky s průběžným čelem

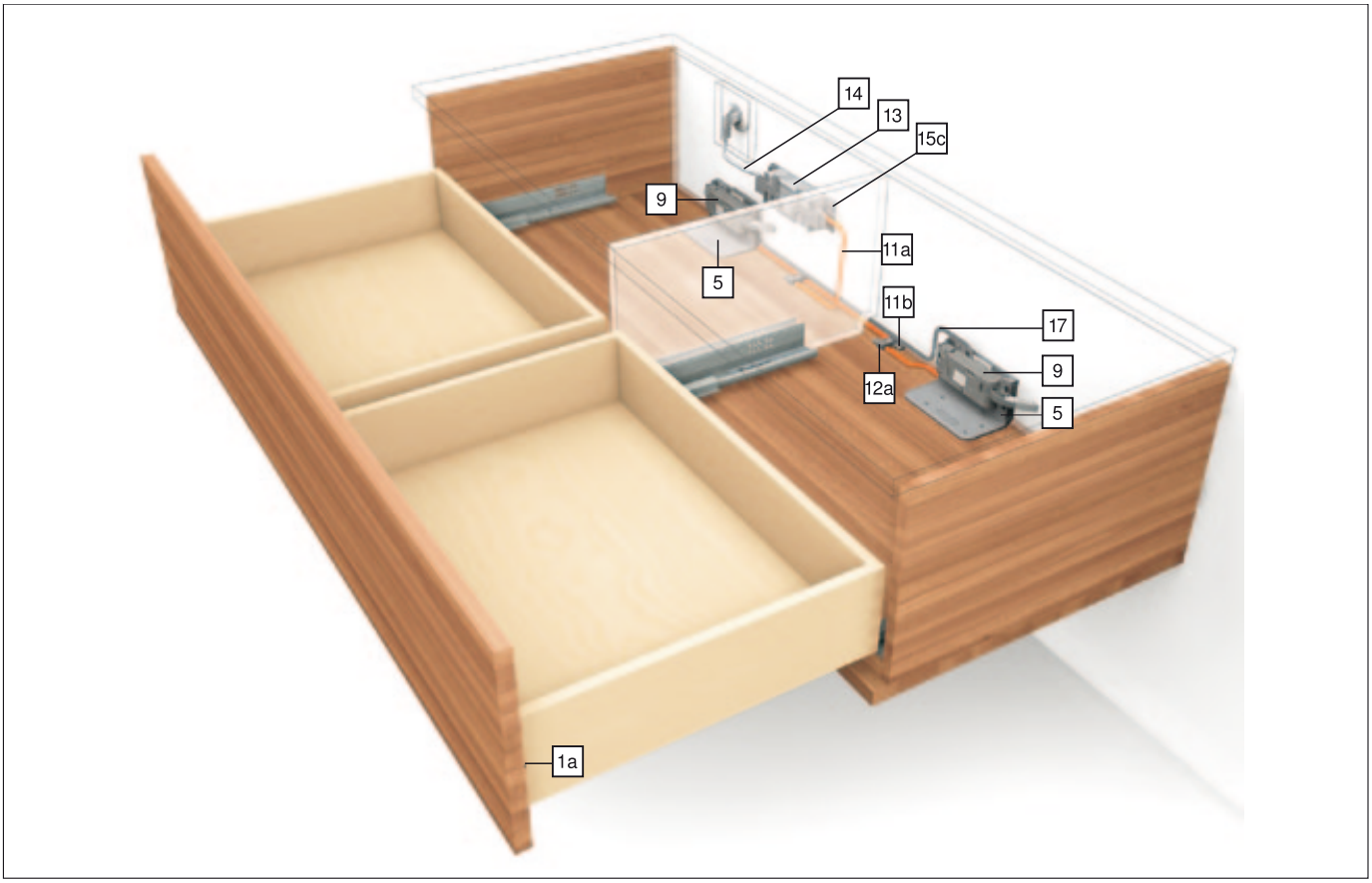

Informace k objednávce

1a	**Distanční doraz Blum**	
	Ø 8 mm	993.0830.01
	Ø 5 mm	993.0530
	Od výšky čela 300 mm použijte 2 kusy	
	Od výšky čela 300 mm použijte 4 kusy	

5	**Držák servo jednotky jednoduchý**	
	RAL 7037 (prachově) šedý/pozinkovaný	Z10D7101
	Plast	

9	**Pohonná servo jednotka**	
	RAL 7037 šedá	Z10A3000.01

11	**Rozvodný kabel a ochranná koncová krytka na kabel**	
	Ke zkrácení, 8 m	Z10K800AE
	Použitelný jako rozvodný kabel, kabel nosníku i komunikační kabel	
	Složení:	
11a	Rozvodný kabel	1 x
11b	Ochranná koncová krytka na kabel	5 x

12	**Svorka a ochranná koncová krytka na kabel**	
	Černá.	Z10V100E
	Složení:	
12a	Svorka	1 x
11b	Ochranná koncová krytka na kabel	2 x

Dvě zásuvky s průběžným čelem

Informace k objednávce

13 Napájecí zdroj Blum

72 W

Včetně návodu k obsluze, montážního návodu



Jazyk	Č. artiklu
DE, EN, FR, IT, NL	Z10NE020A
DA, EN, FI, NO, SV	Z10NE020B
EN, EL, HR, SR, SL, TR	Z10NE020C
EN, FR, IT, ES, PT	Z10NE020D
PL, SK, CS, HU	Z10NE020E
BG, ET, LV, LT, RO, RU	Z10NE020F
EN (US, CA), FR, ES	Z10NE020G
ZH, EN	Z10NE020H

Označení jazyků ve smyslu ISO-639

14 Kabel napájecího zdroje



Země	
Evropa	Z10M200E
CH	Z10M200C
US, CA	Z10M200U
JP	Z10M200J
BR	Z10M200S
BR	Z10M200S.01
UK	Z10M200B
DK	Z10M200D
IL	Z10M200I
AU	Z10M200K
CN	Z10M200N
AR	Z10M200A
IN	Z10M200H
CL	Z10M200L
TW	Z10M200T
ZA	Z10M200Z
Evropa, bez konektoru	Z10M200E.OS
US, CA, bez konektoru	Z10M200U.OS

Montáž na dno

15a Držák napájecího zdroje



RAL 7037 (prachově) šed.	Z10NG000
S krytem	
Pro napájecí zdroj firmy Blum 72 W	

Montáž na stěnu – alternativa vůči 15a

15b Držák napájecího zdroje



Bílošedý	Z10NG120
Pro napájecí zdroj firmy Blum 72 W	

p Příslušenství

17 Synchronizační kabel



Délka	
160 cm	Z10K160S
120 cm	Z10K120S
50 cm	Z10K050S
8 cm	Z10K008S
Dvě pohonné servo jednotky, které se mají otevírat současně, musí být propojeny synchronizačním kabelem	

18 Držák kabelu



Bílý	Z10K0009
Například pro zafixování rozvodného kabelu	

Pokyny k bokům

Přehled – SERVO-DRIVE pro TANDEM	625	Montáž – napájecí zdroj firmy Blum 72 W	666
		Rozvod kabelů	667
Přehled – TANDEM – základní prvky	571	Seřízení a nastavení	669
		Montáž – distanční doraz firmy Blum	669
Přehled – TIP-ON pro TANDEM	673	Demontáž	670
		Přehled – pomůcky pro zpracování	705
Přehled – ORGA-LINE pro TANDEM	605	Další technické informace	804
Plánování	642		
Montáž	644		

i Infobox

Doporučujeme Vám plánování korpusů s testem pro zjištění případné kolize s DYNAPLAN na přiloženém DVD DYNALOG limited – bezplatně!



Dvě zásuvky s průběžným čelem

Plánování

Rozměry korpusu

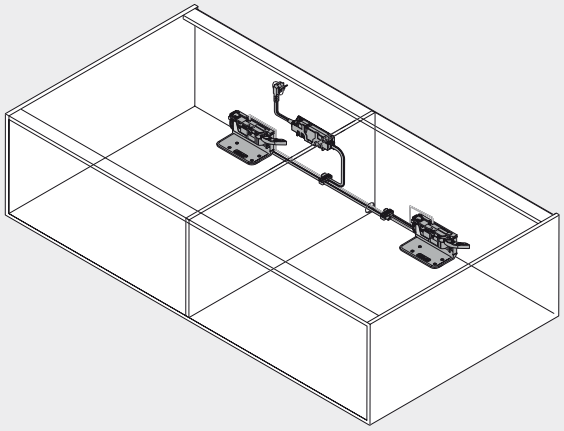

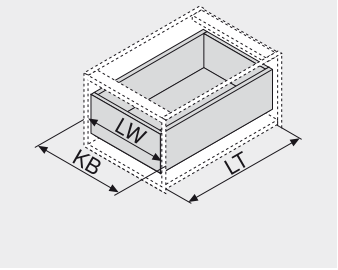

KB Šířka korpusu
LW Světlá šířka korpusu
LT Světlá hloubka korpusu
NL Jmenovitá délka

Rozměry pro vyvrtání otvorů dno/vlys

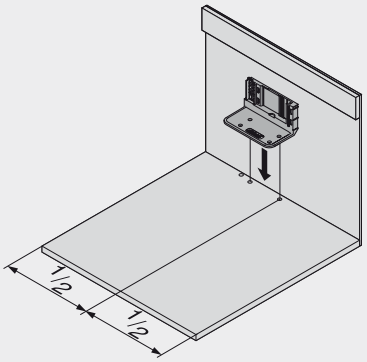

Světlá šířka korpusu LW > 340 mm

Zásuvka s naloženým čelem

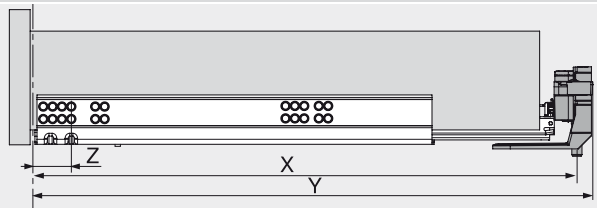

X Pozice pro vyvrtání otvorů
Y Minimální potřebný prostor
Z Vzdálenost od přední hrany korpusu k vyvrtanému otvoru

X NL + 16 mm
Y min. LT = NL + 30 mm
Z 37 mm

Dvě zásuvky s průběžným čelem

Plánování

Rozvod kabelů v korpusu



Zpracování čela – pozice distančního dorazu Blum

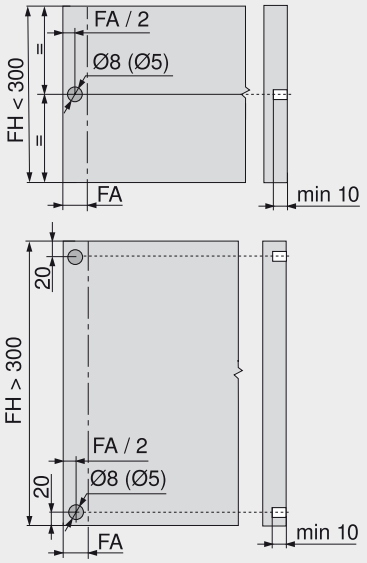

Distanční doraz firmy Blum zajišťuje potřebný prostor pro spuštění v hodnotě 2 mm

FA Přesah čela

FH Výška čela

Pokyny k bokům

Montáž	644	Montáž – distanční doraz firmy Blum	669
Rozvod kabelů	667		

Dvě zásuvky s průběžným čelem

Pohonná servo jednotka

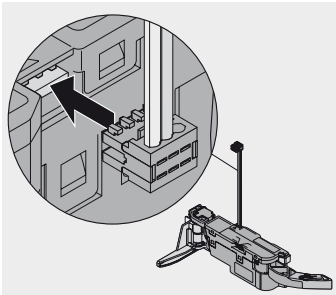

Nasaďte synchronizační kabel

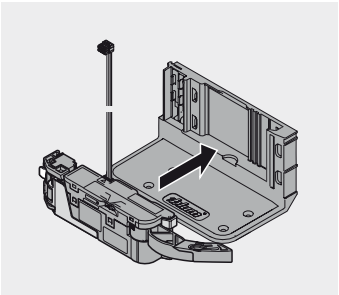

Montáž pohonné servo jednotky

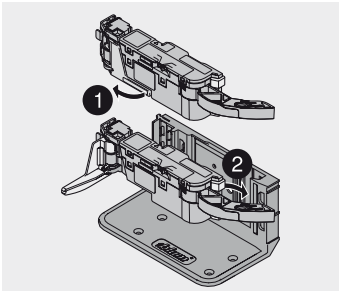

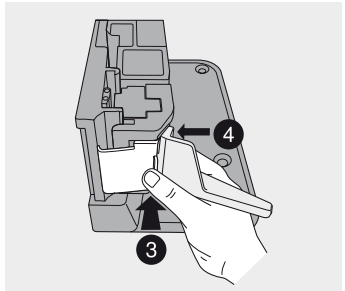

Pohonná servo jednotka

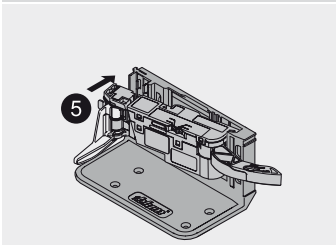

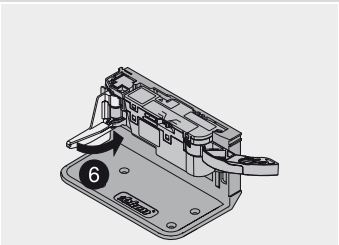

Držák servo jednotky jednoduchý

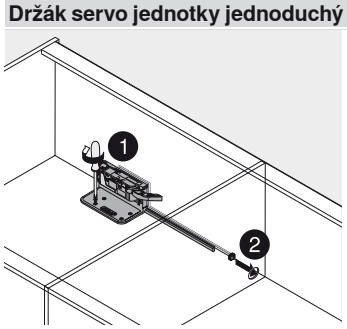

Montáž

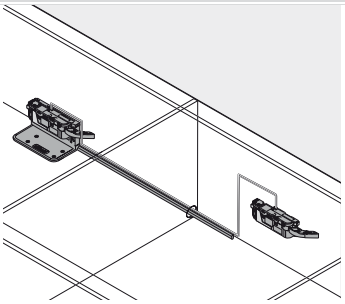

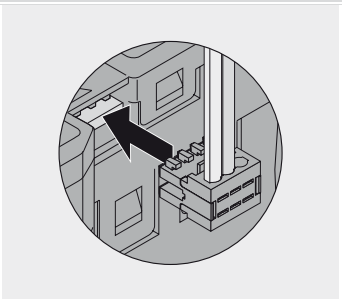

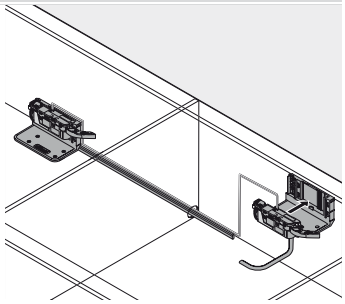

Držák servo jednotky jednoduchý

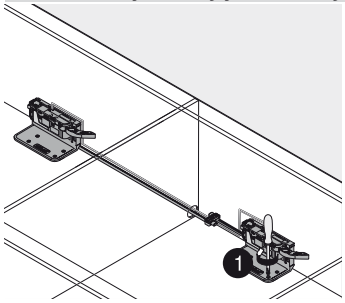

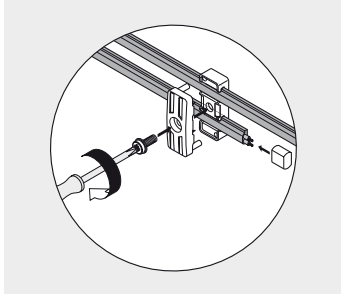

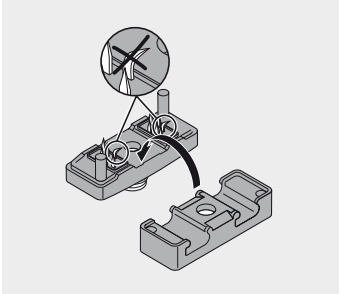

Nepoškoďte špičky hrotů

Korpus s rozdílnými hloubkami zásuvek

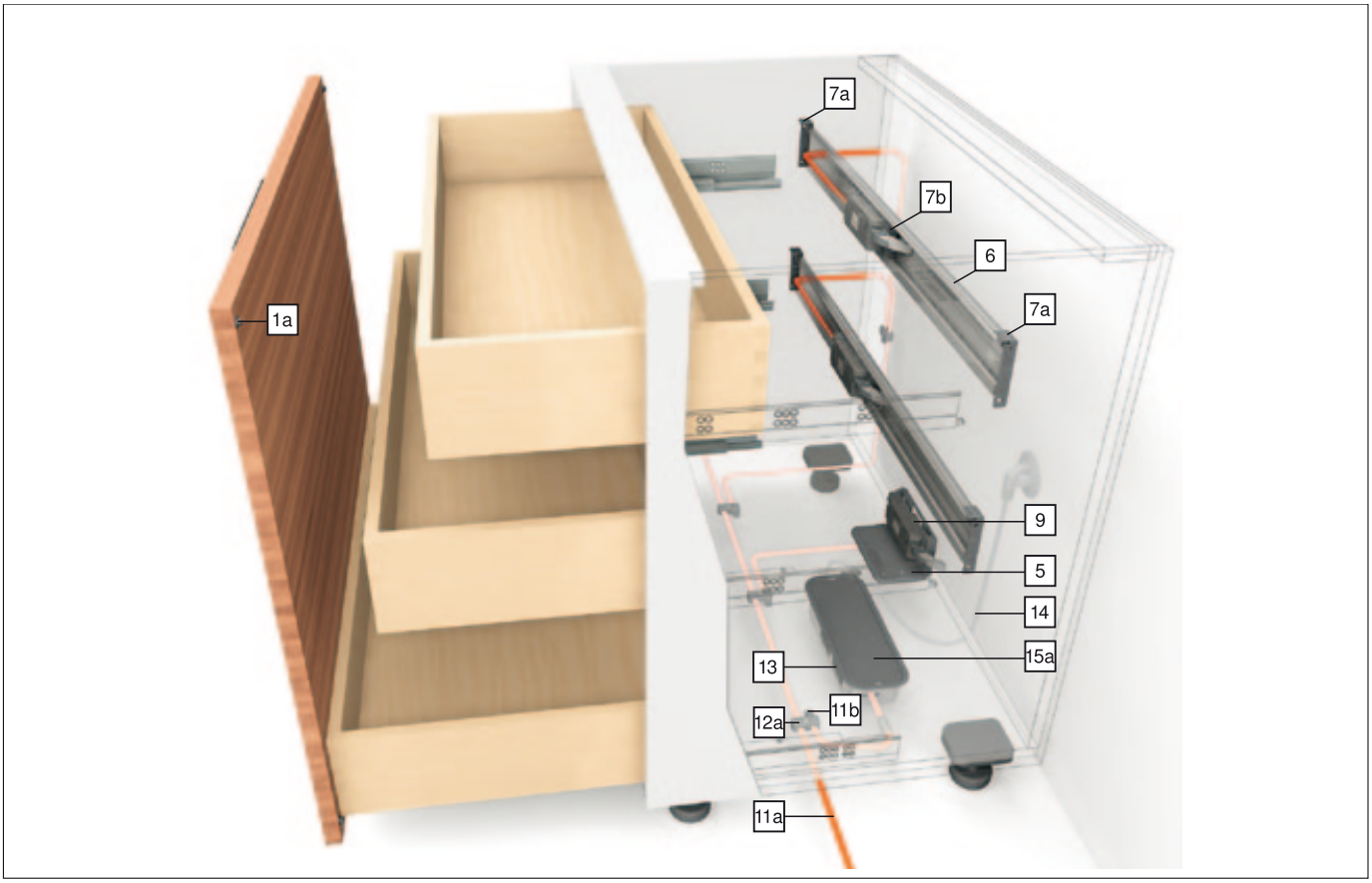

Informace k objednávce

1a	**Distanční doraz Blum**	
	Ø 8 mm	993.0830.01
	Ø 5 mm	993.0530
	Od výšky čela 300 mm použijte 2 kusy	
	Od výšky čela 300 mm použijte 4 kusy	

1b	**Distanční doraz firmy Blum – vnitřní zásuvka**	
	Ø 10 mm	993.2000
	Nastavitelný distanční doraz Blum pro vnitřní zásuvky a vložená čela	

4	**Držák servo jednotky zdvojený**	
	RAL 7037 (prachově) šedý/pozinkovaný	Z10D7201
	Plast	

5	**Držák servo jednotky jednoduchý**	
	RAL 7037 (prachově) šedý/pozinkovaný	Z10D7101
	Plast	

6	**Horizontální nosník**	
	Alu, ke zkrácení, 1143 mm	Z10T1143B
	Pro šířku korpusu KB 275 - 1200 mm	

7	**Držák nosníku vlevo/vpravo**	
	RAL 7037 (prachově) šed.	Z10D5210
	Je možné využít vruty do dřevotřísky a eurošrouby	
	Složení:	
7a	Držák nosníku vlevo/vpravo	1 x
7b	Adaptér k nosníku pro horizontální nosník	1 x

9	**Pohonná servo jednotka**	
	RAL 7037 šedá	Z10A3000.01

11	**Rozvodný kabel a ochranná koncová krytka na kabel**	
	Ke zkrácení, 8 m	Z10K800AE
	Použitelný jako rozvodný kabel, kabel nosníku i komunikační kabel	
	Složení:	
11a	Rozvodný kabel	1 x
11b	Ochranná koncová krytka na kabel	5 x

Korpus s rozdílnými hloubkami zásuvek

Informace k objednávce

12	Svorka a ochranná koncová krytka na kabel	
	Černý.	Z10V100E

Složení:

12a	Svorka	1 x
11b	Ochranná koncová krytka na kabel	2 x

13	Napájecí zdroj Blum	
	72 W	
	Včetně návodu k obsluze, montážního návodu	
	**Jazyk**	**Č. artiklu**
	DE, EN, FR, IT, NL	Z10NE020A
	DA, EN, FI, NO, SV	Z10NE020B
	EN, EL, HR, SR, SL, TR	Z10NE020C
	EN, FR, IT, ES, PT	Z10NE020D
	PL, SK, CS, HU	Z10NE020E
	BG, ET, LV, LT, RO, RU	Z10NE020F
	EN (US, CA), FR, ES	Z10NE020G
	ZH, EN	Z10NE020H

Označení jazyků ve smyslu ISO-639

14	Kabel napájecího zdroje	
	Země	
	Evropa	Z10M200E
	CH	Z10M200C
	US, CA	Z10M200U
	JP	Z10M200J
	BR	Z10M200S
	BR	Z10M200S.01
	UK	Z10M200B
	DK	Z10M200D
	IL	Z10M200I
	AU	Z10M200K
	CN	Z10M200N
	AR	Z10M200A
	IN	Z10M200H
	CL	Z10M200L
	TW	Z10M200T
	ZA	Z10M200Z
	Evropa, bez konektoru	Z10M200E.OS
	US, CA, bez konektoru	Z10M200U.OS

Montáž na dno		
15a	**Držák napájecího zdroje**	
	RAL 7037 (prachově) šed.	Z10NG000
	S krytem	
	Pro napájecí zdroj firmy Blum 72 W	

Montáž na stěnu – alternativa vůči 15a		
15b	**Držák napájecího zdroje**	
	Bílošedý	Z10NG120
	Pro napájecí zdroj firmy Blum 72 W	

p Příslušenství

18	Držák kabelu	
	Bílý	Z10K0009
	Například pro zafixování rozvodného kabelu	

Pokyny k bokům

Přehled – SERVO-DRIVE pro TANDEM	625	Montáž – napájecí zdroj firmy Blum 72 W	666
		Rozvod kabelů	667
Přehled – TANDEM – základní prvky	571	Seřízení a nastavení	669
		Montáž – distanční doraz firmy Blum	669
Přehled – TIP-ON pro TANDEM	673	Demontáž	670
		Přehled – pomůcky pro zpracování	705
Přehled – ORGA-LINE pro TANDEM	605	Další technické informace	804
Plánování	648		
Montáž	652		

i Infobox

Doporučujeme Vám plánování korpusů s testem pro zjištění případné kolize s DYNAPLAN na přiloženém DVD DYNALOG limited – bezplatně!



Korpus s rozdílnými hloubkami zásuvek

Plánování – držák servo jednotky jednoduchý nebo zdvojený

Rozměry korpusu

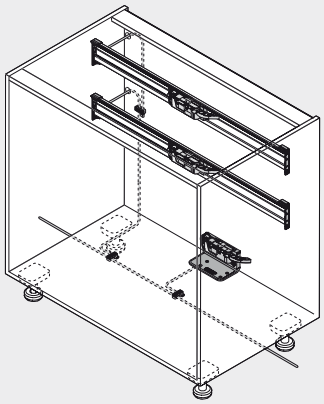

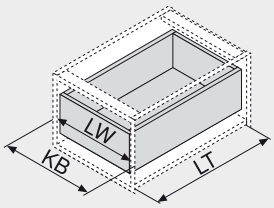

KB Šířka korpusu
LW Světlá šířka korpusu
LT Světlá hloubka korpusu
NL Jmenovitá délka

Rozměry pro vyvrtání otvorů dno/vlys

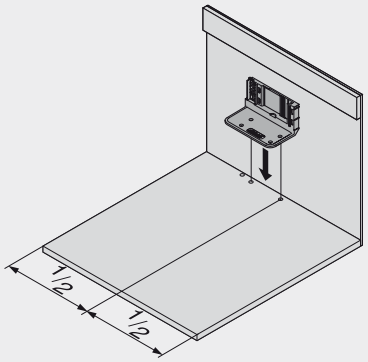

Světlá šířka korpusu LW > 340 mm

Zásuvka s naloženým čelem

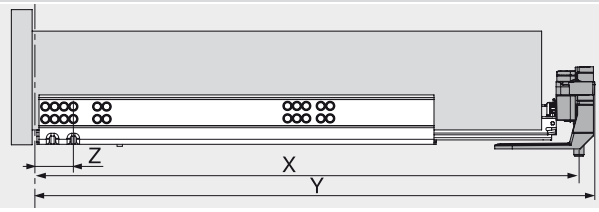

X Pozice pro vyvrtání otvorů
Y Minimální potřebný prostor
Z Vzdálenost od přední hrany korpusu k vyvrtanému otvoru

X NL + 16 mm
Y min. LT = NL + 30 mm
Z 37 mm

Korpus s rozdílnými hloubkami zásuvek

Plánování – držák servo jednotky jednoduchý nebo zdvojený

Schéma vyvrtání otvorů pro dno

Rozvod kabelů spodem

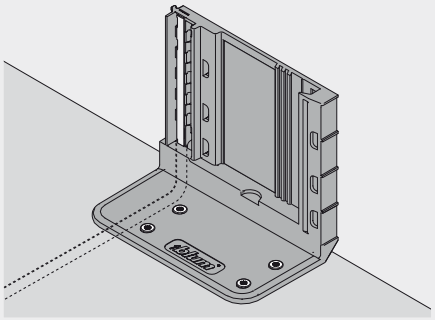

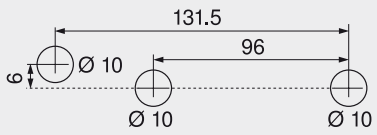

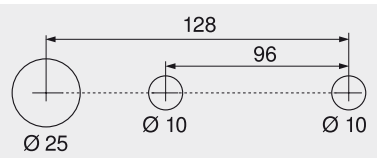

Alternativní schéma vyvrtání otvorů pro PRO-CENTER a MINIPRESS

Rozvod kabelů zadem

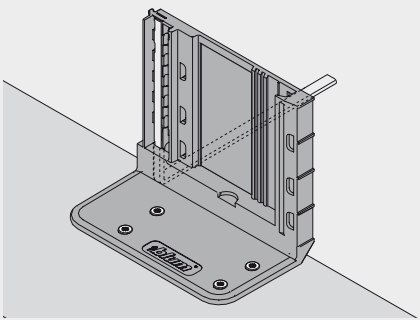

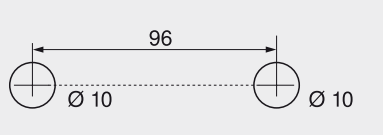

Zpracování čela – pozice distančního dorazu Blum

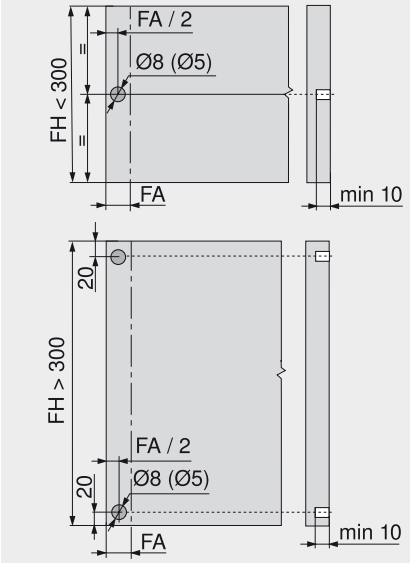

Distanční doraz firmy Blum zajišťuje potřebný prostor pro spuštění v hodnotě 2 mm

FA Přesah čela

FH Výška čela

Pokyny k bokům

Montáž	652	Rozvod kabelů	667
Montáž – napájecí zdroj firmy Blum 72 W	666	Montáž – distanční doraz firmy Blum	669

Pozice – servo pohonu

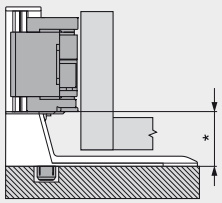

Světlá šířka korpusu LW	Držák servo jednotky	* (mm)
≤ 420 mm	Dvojit.	50
> 420 mm	Jednoduchý	35



Korpus s rozdílnými hloubkami zásuvek

Plánování – horizontální nosník

Rozměry korpusu

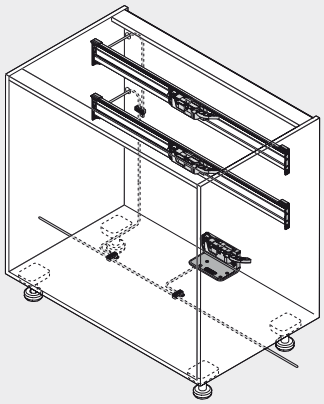

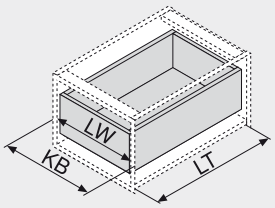

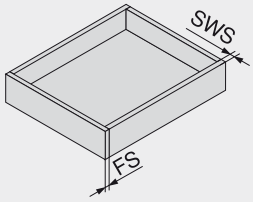

KB	Šířka korpusu	SWS	Síla boční stěny
LW	Světlá šířka korpusu	FS	Síla čela
LT	Světlá hloubka korpusu		
NL	Jmenovitá délka		

Vnitřní zásuvka

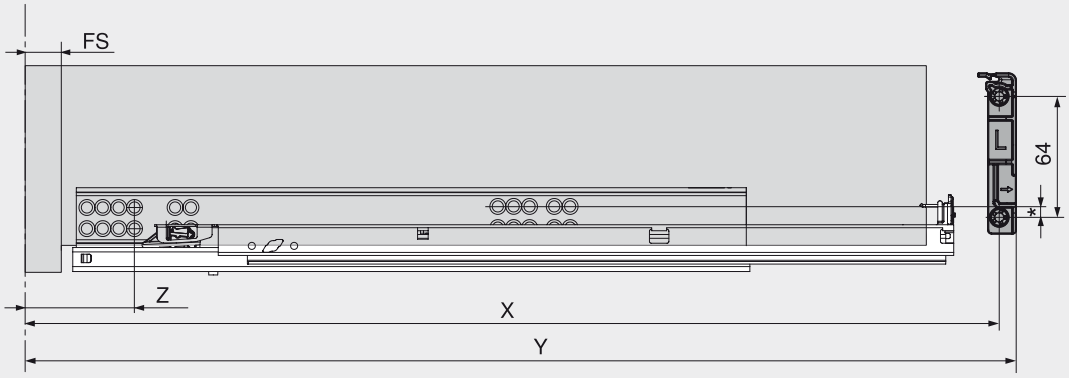

X Pozice pro vyvrtání otvorů
Y Minimální potřebný prostor
Z Vzdálenost od přední hrany korpusu k vyvrtanému otvoru

X NL + Z - 13 mm
Y min. LT = FS + NL + 36 mm
Z FS + 39.5 mm

Světlá šířka korpusu LW	* (mm)
≤ 420 mm	4
> 420 mm	19

Korpus s rozdílnými hloubkami zásuvek

Plánování – horizontální nosník

Zpracování čela – pozice distančního dorazu Blum

Vnitřní zásuvka

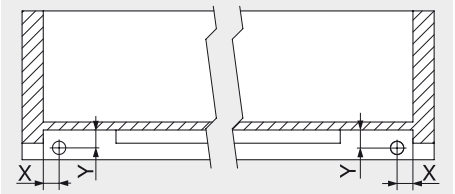

Vodicí lišta	X (mm)	Y (mm)
56XH	16.5 ± 1	18.5 ± 0.5
55XH	12.0 ± 1	13.5 ± 0.5

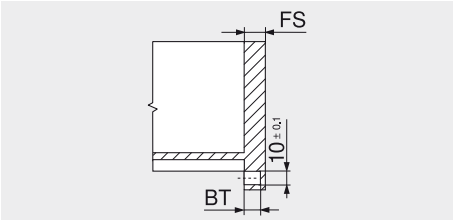

Síla čela FS	Hloubka zavrtání BT	Dráha seřízení
13.0 mm	10.0 mm	+1.75/-0.25
Od 14.5 mm	11.5 mm	±1.75

Vyvrtání otvorů do čela byste měli provést ještě před kompletací zásuvky

Přířez nosníku

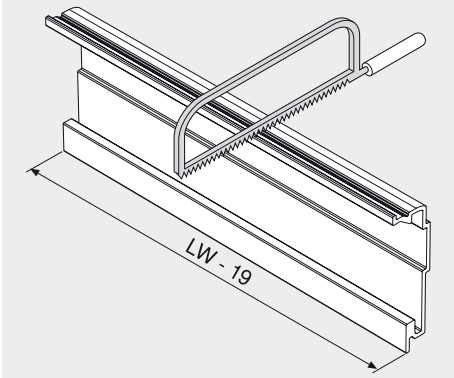

LW Světlá šířka korpusu

Pokyny k bokům

Montáž	652	Rozvod kabelů	667
Montáž – napájecí zdroj firmy Blum 72 W	666	Montáž – distanční doraz firmy Blum	669

Pozice – servo pohonu

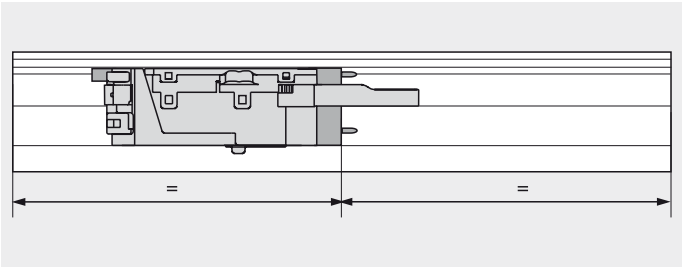

Světlá šířka korpusu LW > 390 mm

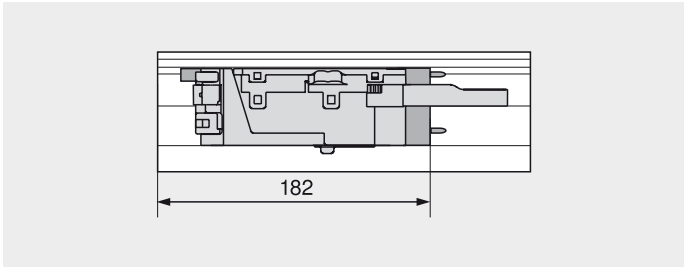

Světlá šířka korpusu LW < 390 mm

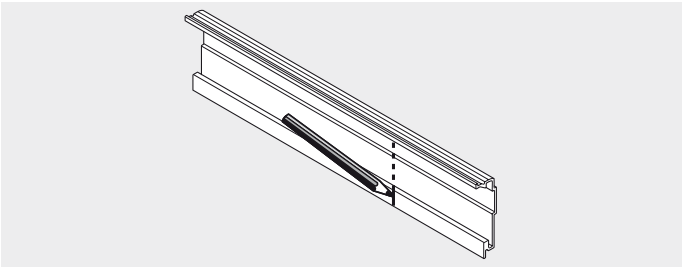

Korpus s rozdílnými hloubkami zásuvek

Držák servo jednotky zdvojený

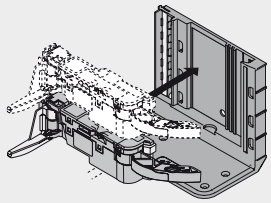

Volitelně je možné namontovat 2. pohonnou servou jednotku

Držák servo jednotky jednoduchý

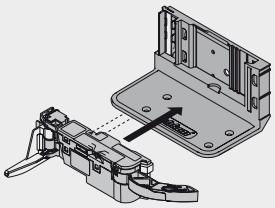

Pohonná servo jednotka

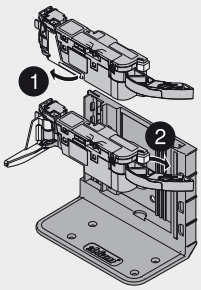

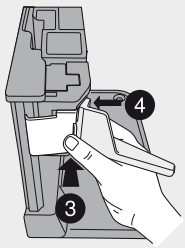

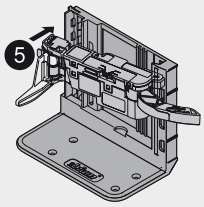

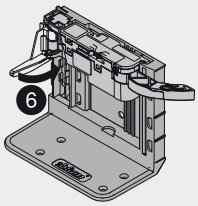

Montáž

Korpus s rozdílnými hloubkami zásuvek

Kabel nosníku

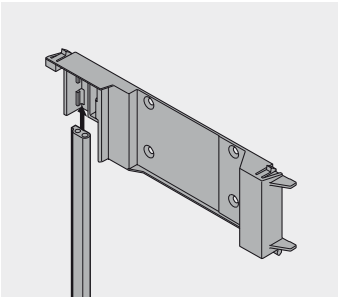

Osazení adaptéru pro nosník

Pohonná servo jednotka

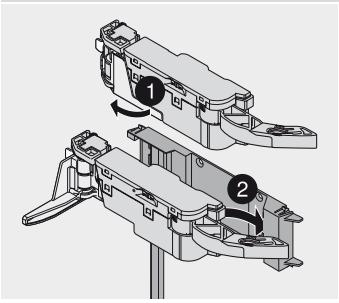

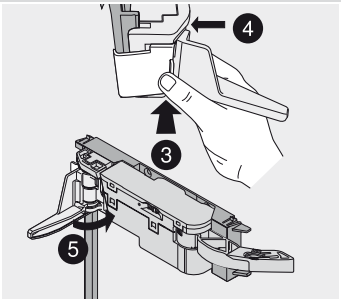

Montáž

Adaptér k nosníku

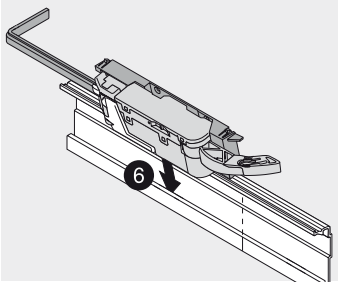

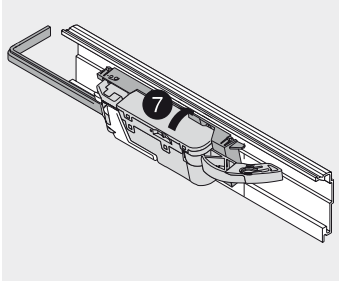

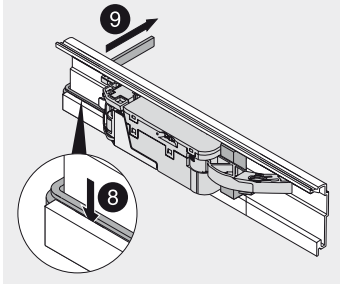

Montáž

Nosník

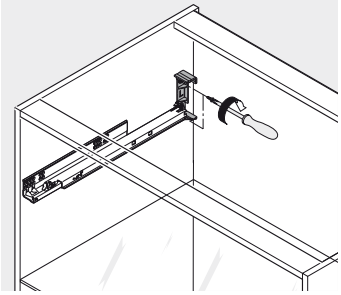

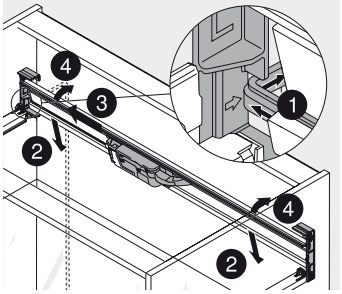

Je možné využít vruty do dřevotříšky a eurošrouby

Korpus s jednotlivými zásuvkami



Informace k objednávce

1a	**Distanční doraz Blum**	
	Ø 8 mm	993.0830.01
	Ø 5 mm	993.0530
	Od výšky čela 300 mm použijte 2 kusy	
	Od výšky čela 300 mm použijte 4 kusy	

1b	**Distanční doraz firmy Blum – vnitřní zásuvka**	
	Ø 10 mm	993.2000
	Nastavitelný distanční doraz Blum pro vnitřní zásuvky a vložená čela	

8	**Držák servo jednotky nahoře**	
	RAL 7037 (prachově) šedý/pozinkovaný	Z10D6252
	S předmontovaným adaptérem pro pohonnou servo jednotku	

9	**Pohonná servo jednotka**	
	RAL 7037 šedá	Z10A3000.01

11	**Rozvodný kabel a ochranná koncová krytka na kabel**	
	Ke zkrácení, 8 m	Z10K800AE
	Použitelný jako rozvodný kabel, kabel nosníku i komunikační kabel	
	Složení:	
11a	Rozvodný kabel	1 x
11b	Ochranná koncová krytka na kabel	5 x

12	**Svorka a ochranná koncová krytka na kabel**	
	Černá.	Z10V100E
	Složení:	
12a	Svorka	1 x
11b	Ochranná koncová krytka na kabel	2 x

Korpus s jednotlivými zásuvkami

Informace k objednávce

13 Napájecí zdroj Blum

72 W

Včetně návodu k obsluze, montážního návodu



Jazyk	Č. artiklu
DE, EN, FR, IT, NL	Z10NE020A
DA, EN, FI, NO, SV	Z10NE020B
EN, EL, HR, SR, SL, TR	Z10NE020C
EN, FR, IT, ES, PT	Z10NE020D
PL, SK, CS, HU	Z10NE020E
BG, ET, LV, LT, RO, RU	Z10NE020F
EN (US, CA), FR, ES	Z10NE020G
ZH, EN	Z10NE020H

Označení jazyků ve smyslu ISO-639

14 Kabel napájecího zdroje



Země	
Evropa	Z10M200E
CH	Z10M200C
US, CA	Z10M200U
JP	Z10M200J
BR	Z10M200S
BR	Z10M200S.01
UK	Z10M200B
DK	Z10M200D
IL	Z10M200I
AU	Z10M200K
CN	Z10M200N
AR	Z10M200A
IN	Z10M200H
CL	Z10M200L
TW	Z10M200T
ZA	Z10M200Z
Evropa, bez konektoru	Z10M200E.OS
US, CA, bez konektoru	Z10M200U.OS

Montáž na dno

15a Držák napájecího zdroje



RAL 7037 (prachově) šed.	Z10NG000
S krytem	
Pro napájecí zdroj firmy Blum 72 W	

Montáž na stěnu – alternativa vůči 15a

15b Držák napájecího zdroje



Bílošedý	Z10NG120
Pro napájecí zdroj firmy Blum 72 W	

p Příslušenství

18 Držák kabelu



Bílý	Z10K0009
Například pro zafixování rozvodného kabelu	

Pokyny k bokům

Přehled – SERVO-DRIVE pro TANDEM	625	Montáž – napájecí zdroj firmy Blum 72 W	666
		Rozvod kabelů	667
Přehled – TANDEM – základní prvky	571	Seřízení a nastavení	669
		Montáž – distanční doraz firmy Blum	669
Přehled – TIP-ON pro TANDEM	673	Demontáž	670
		Přehled – pomůcky pro zpracování	705
Přehled – ORGA-LINE pro TANDEM	605	Další technické informace	804
Plánování	656		
Montáž	658		

i Infobox

Doporučujeme Vám plánování korpusů s testem pro zjištění případné kolize s DYNAPLAN na přiloženém DVD DYNALOG limited – bezplatně!



Korpus s jednotlivými zásuvkami

Plánování

Rozměry korpusu

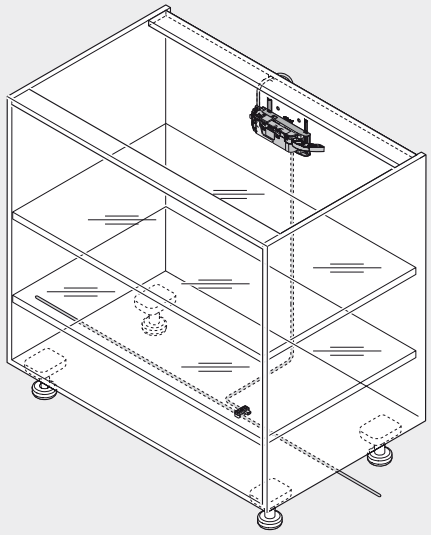

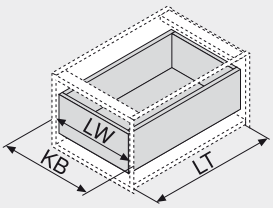

KB Šířka korpusu
LW Světlá šířka korpusu
LT Světlá hloubka korpusu
NL Jmenovitá délka

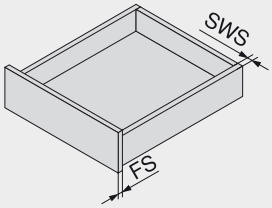

SWS Síla boční stěny
FS Síla čela

Rozměry pro vyvrtání otvorů dno/vlys

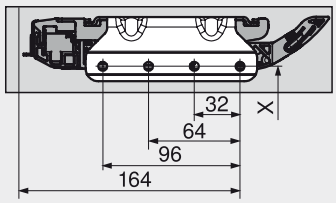

Světlá šířka korpusu LW 245 - 340 mm

Kvůli pevnosti je nutné spojit vlys s pracovní deskou či krytem

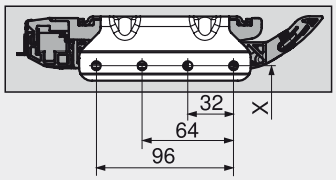

Světlá šířka korpusu LW > 340 mm

Kvůli pevnosti je nutné spojit vlys s pracovní deskou či krytem

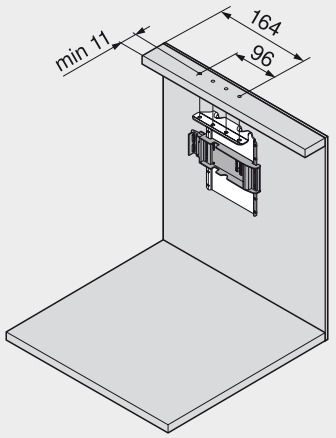

Světlá šířka korpusu LW 245 - 340 mm

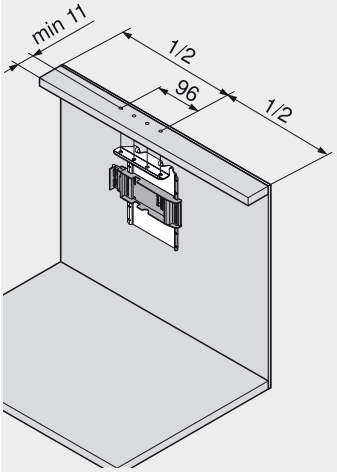

Světlá šířka korpusu LW > 340 mm

Zásuvka s naloženým čelem

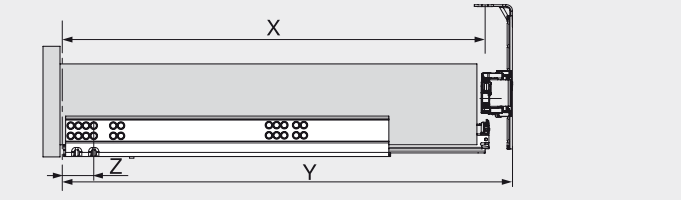

X Pozice pro vyvrtání otvorů
Y Minimální potřebný prostor
Z Vzdálenost od přední hrany korpusu k vyvrtanému otvoru

X NL - 5 mm
Y min. LT = NL + 30 mm
Z 37 mm

Vnitřní zásuvka

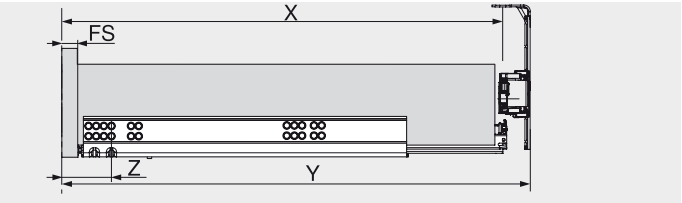

X NL + Z - 42 mm
Y min. LT = FS + NL + 31 mm
Z FS + 39.5 mm

Korpus s jednotlivými zásuvkami

Plánování

Zpracování čela – pozice distančního dorazu Blum

Zásuvka s naloženým čelem

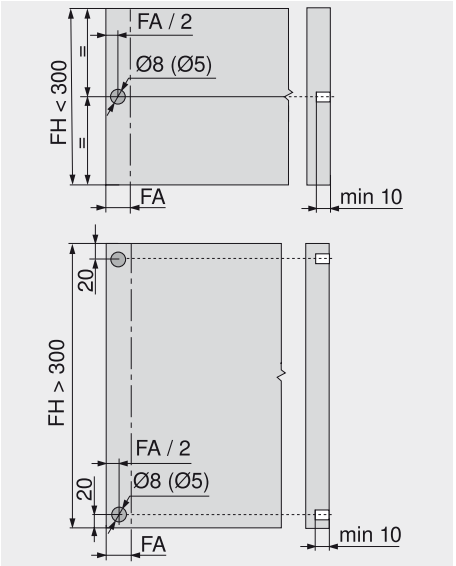

Distanční doraz firmy Blum zajišťuje potřebný prostor pro spuštění v hodnotě 2 mm

FA Přesah čela

FH Výška čela

Pokyny k bokům

Montáž	658	Rozvod kabelů	667
Montáž – napájecí zdroj firmy Blum 72 W	666	Montáž – distanční doraz firmy Blum	669

Pozice – servo pohonu

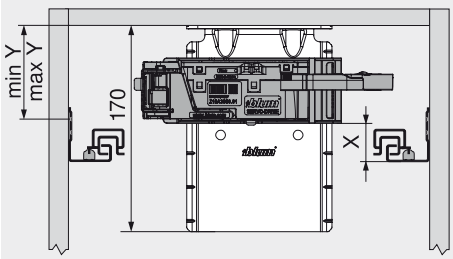

* Vzdálenost od zásuvky po horní desku korpusu

Světlá šířka korpusu LW	X (mm)	min. Y (mm)	max. Y (mm)
≤ 420 mm	50	91	181
> 420 mm	35	76	166

Vnitřní zásuvka

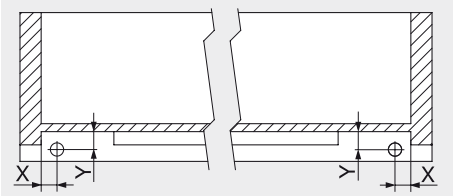

Vodicí lišta	X (mm)	Y (mm)
56XH	16.5 ± 1	18.5 ± 0.5
55XH	12.0 ± 1	13.5 ± 0.5

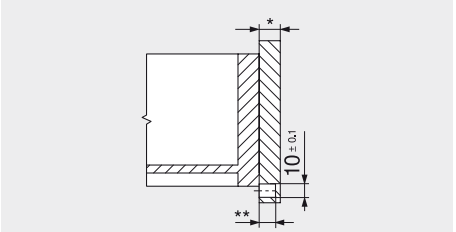

Síla čela FS	Hloubka zavrtání BT	Dráha seřízení
13.0 mm	10.0 mm	+1.75/-0.25
Od 14.5 mm	11.5 mm	±1.75

Korpus s jednotlivými zásuvkami

Držák servo jednotky nahoře

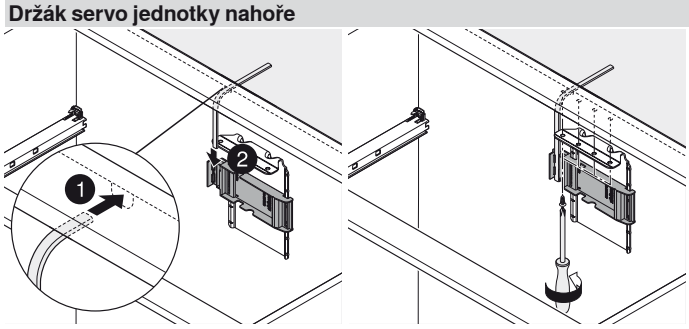

Montáž

Pohonná servo jednotka

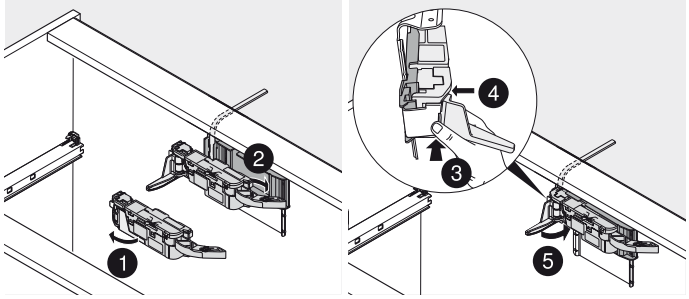

Montáž

Korpus s vloženými čely

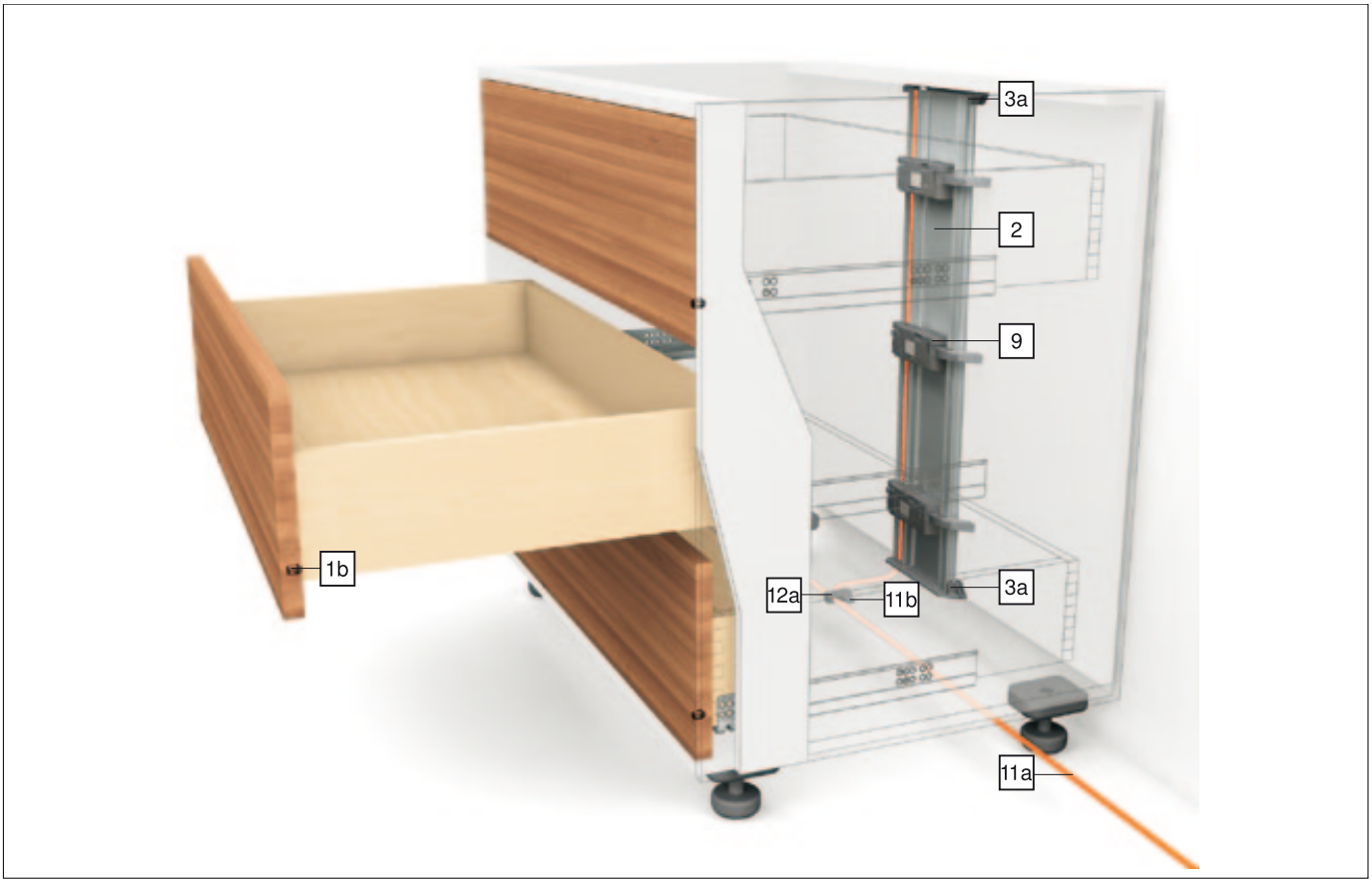

Informace k objednávce

1b	**Distanční doraz firmy Blum – vnitřní zásuvka**	
	Ø 10 mm	993.2000
	Nastavitelný distanční doraz Blum pro vnitřní zásuvky a vložená čela	

9	**Pohonná servo jednotka**	
	RAL 7037 šedá	Z10A3000.01

2	**Nosník**	
	Hliník (alu)	
	Délka 650 mm, s kabelem	Z10T650AA
	Délka 700 mm, s kabelem	Z10T700AA
	Délka 710 mm, s kabelem	☎ Z10T710AA
	Délka 750 mm, s kabelem	Z10T750AA
	Délka 800 mm, s kabelem	Z10T800AA
	Ke zkrácení, 1170 mm, bez kabelu	Z10T1170A

11	**Rozvodný kabel a ochranná koncová krytka na kabel**	
	Ke zkrácení, 8 m	Z10K800AE
	Použitelný jako rozvodný kabel, kabel nosníku i komunikační kabel	
	Složení:	
11a	Rozvodný kabel	1 x
11b	Ochranná koncová krytka na kabel	5 x

	Konstrukce nosníku naležato	
3a	**Držák nosníku nahoře/dole**	
	RAL 7037 (prachově) šed.	Z10D01E0
	Plast	

12	**Svorka a ochranná koncová krytka na kabel**	
	Čern.	Z10V100E
	Složení:	
12a	Svorka	1 x
11b	Ochranná koncová krytka na kabel	2 x

	Vlys nastojato – alternativa vůči 3a	
3b	**Držák nosníku dole/vzadu**	
	RAL 7037 (prachově) šed.	Z10D01EA
	Plast	
	Včetně krytky nosníku	

Korpus s vloženými čely

Informace k objednávce

13 Napájecí zdroj Blum

72 W

Včetně návodu k obsluze, montážního návodu



Jazyk	Č. artiklu
DE, EN, FR, IT, NL	Z10NE020A
DA, EN, FI, NO, SV	Z10NE020B
EN, EL, HR, SR, SL, TR	Z10NE020C
EN, FR, IT, ES, PT	Z10NE020D
PL, SK, CS, HU	Z10NE020E
BG, ET, LV, LT, RO, RU	Z10NE020F
EN (US, CA), FR, ES	Z10NE020G
ZH, EN	Z10NE020H

Označení jazyků ve smyslu ISO-639

14 Kabel napájecího zdroje



Země	
Evropa	Z10M200E
CH	Z10M200C
US, CA	Z10M200U
JP	Z10M200J
BR	Z10M200S
BR	Z10M200S.01
UK	Z10M200B
DK	Z10M200D
IL	Z10M200I
AU	Z10M200K
CN	Z10M200N
AR	Z10M200A
IN	Z10M200H
CL	Z10M200L
TW	Z10M200T
ZA	Z10M200Z
Evropa, bez konektoru	Z10M200E.OS
US, CA, bez konektoru	Z10M200U.OS

Montáž na dno

15a Držák napájecího zdroje



RAL 7037 (prachově) šed.	Z10NG000
S krytem	
Pro napájecí zdroj firmy Blum 72 W	

Montáž na stěnu – alternativa vůči 15a

15b Držák napájecího zdroje



Bílošedý	Z10NG120
Pro napájecí zdroj firmy Blum 72 W	

p Příslušenství

18 Držák kabelu



Bílý	Z10K0009
Například pro zafixování rozvodného kabelu	

Pokyny k bokům

Přehled – SERVO-DRIVE pro TANDEM 625
Přehled – TANDEM – základní prvky 571
Přehled – TIP-ON pro TANDEM 673
Přehled – ORGA-LINE pro TANDEM 605
Plánování 662
Montáž 664
Montáž – napájecí zdroj firmy Blum 72 W 666
Rozvod kabelů 667
Seřízení a nastavení 669
Montáž – distanční doraz firmy Blum 669
Demontáž 670
Přehled – pomůcky pro zpracování 705
Další technické informace 804

i Infobox

Doporučujeme Vám plánování korpusů s testem pro zjištění případné kolize s DYNAPLAN na přiloženém DVD DYNALOG limited – bezplatně!



Korpus s vloženými čely

Plánování

Rozměry korpusu

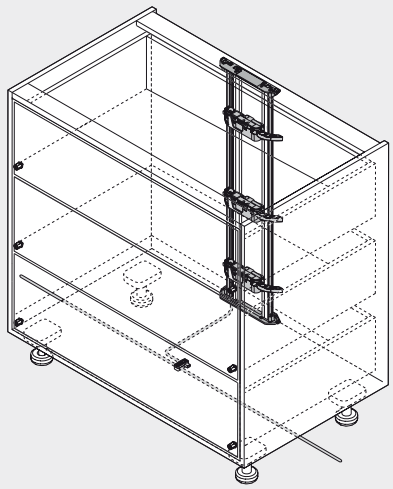

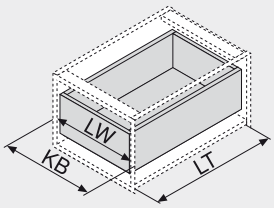

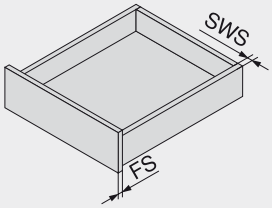

KB	Šířka korpusu	SWS	Síla boční stěny
LW	Světlá šířka korpusu	FS	Síla čela
LT	Světlá hloubka korpusu		
NL	Jmenovitá délka		

Rozměry pro vyvrtání otvorů dno/vlys

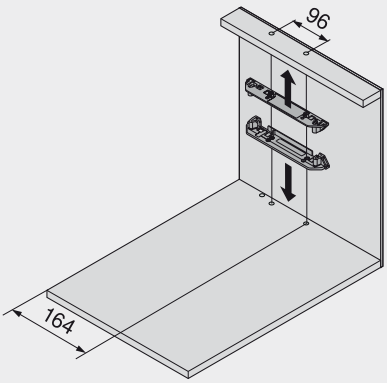

Světlá šířka korpusu LW 225 - 245 mm

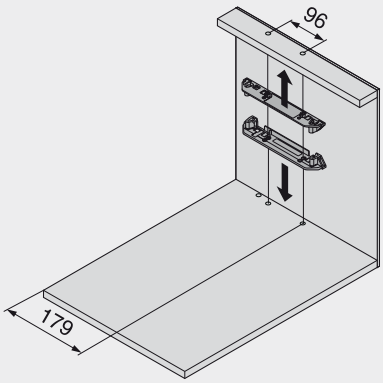

Světlá šířka korpusu LW 246 - 340 mm

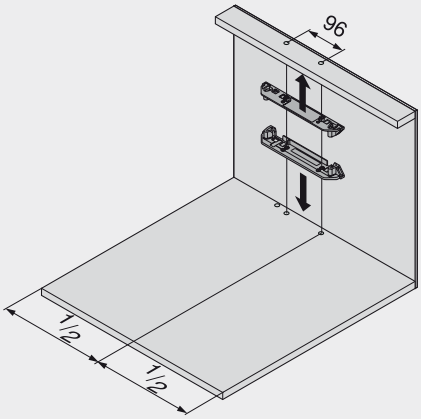

Světlá šířka korpusu LW > 340 mm

Vnitřní zásuvka

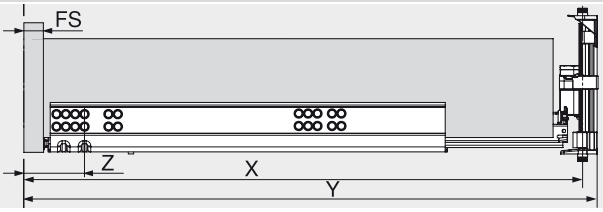

X Pozice pro vyvrtání otvorů
Y Minimální potřebný prostor
Z Vzdálenost od přední hrany korpusu k vyvrtanému otvoru

X NL + Z - 21 mm
Y min. LT = FS + NL + 33 mm
Z FS + 39.5 mm

Korpus s vloženými čely

Plánování

Schéma vyvrtání otvorů pro dno

Rozvod kabelů spodem

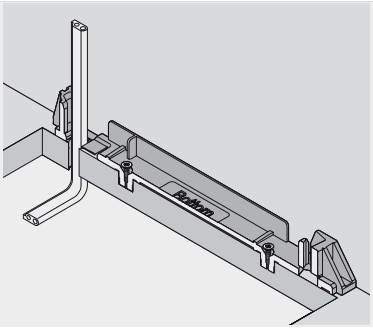

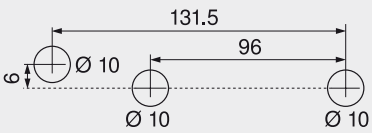

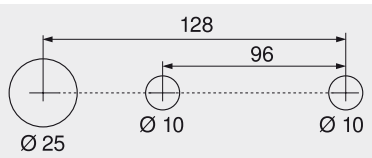

Alternativní schéma vyvrtání otvorů pro PRO-CENTER a MINIPRESS

Rozvod kabelů zadem

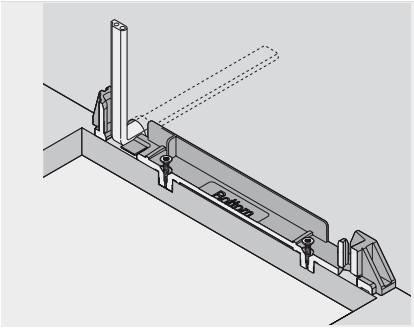

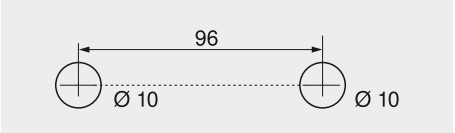

Zpracování čela – pozice distančního dorazu Blum

Distanční doraz firmy Blum zajišťuje potřebný prostor pro spuštění v hodnotě 2 mm

Pokyny k bokům

Montáž	664	Rozvod kabelů	667
Montáž – napájecí zdroj firmy Blum 72 W	666	Montáž – distanční doraz firmy Blum	669

Přířez nosníku

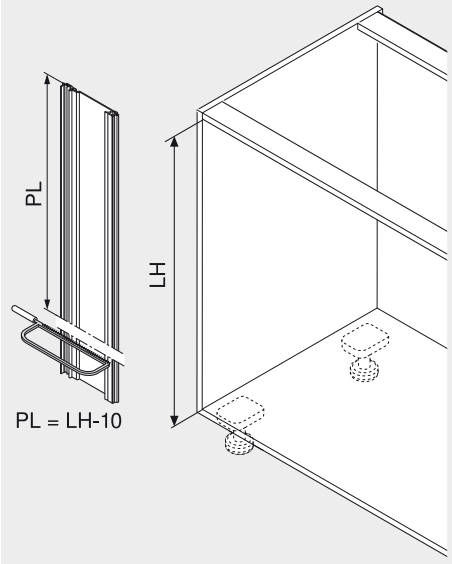

LH Světlá výška korpusu
PL Délka nosníku

Pozice – servo pohonu

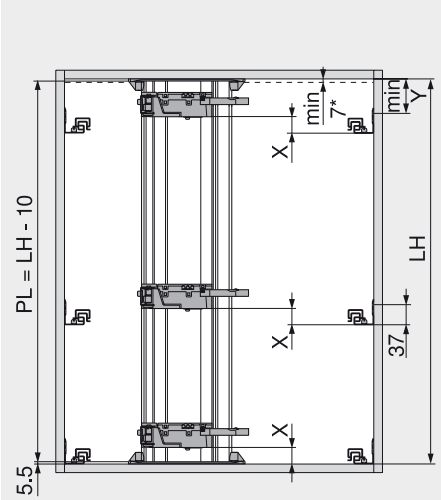

* Vzdálenost od zásuvky po horní desku korpusu

Světlá šířka korpusu LW	X (mm)	Y (mm)
≤ 420 mm	50	71
> 420 mm	35	68

Vnitřní zásuvka

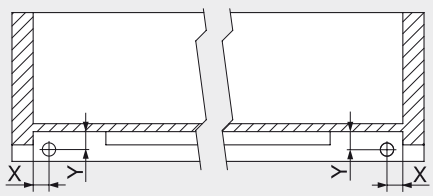

Vodicí lišta	X (mm)	Y (mm)
56XH	16.5 ± 1	18.5 ± 0.5
55XH	12.0 ± 1	13.5 ± 0.5

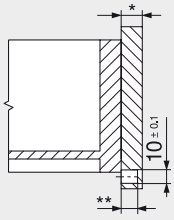

Síla čela FS	Hloubka zavrtání BT	Dráha seřízení
13.0 mm	10.0 mm	+1.75/-0.25
Od 14.5 mm	11.5 mm	±1.75

Korpus s vloženými čely

Kabel nosníku

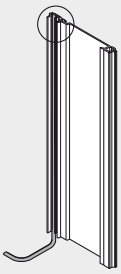

Osazení nosníku

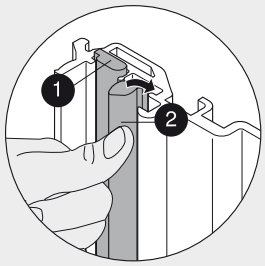

1 Kabel nosníku
2 Komunikační kabel

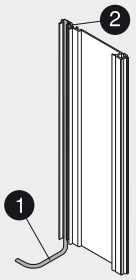

Nosník s oběma kabely

Pohonná servo jednotka

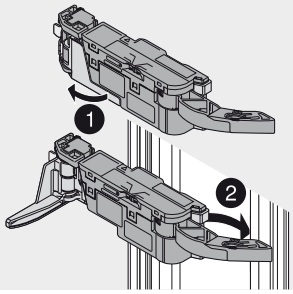

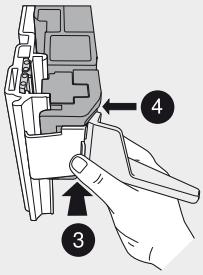

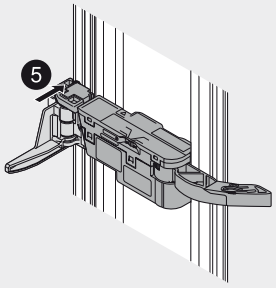

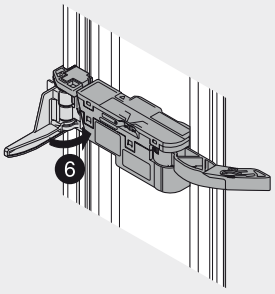

Montáž

Nosník



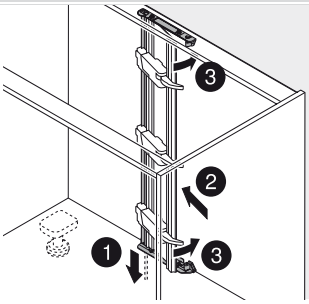

Montáž


SERVO-DRIVE

Napájecí zdroj Blum, 72 W

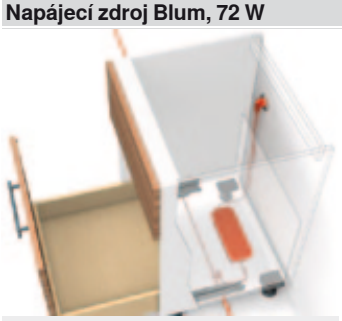

Montáž na dno

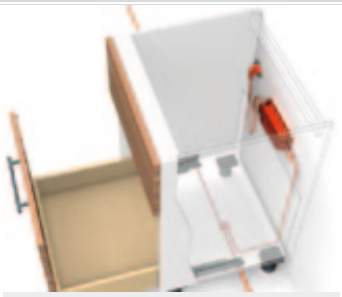

Montáž na stěnu

Potřebný prostor a bezpečný odstup

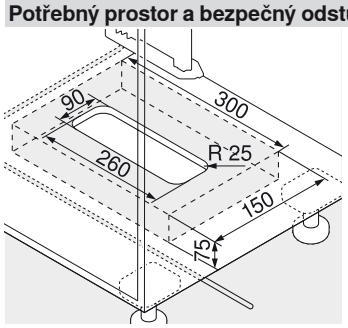

Montáž na dno

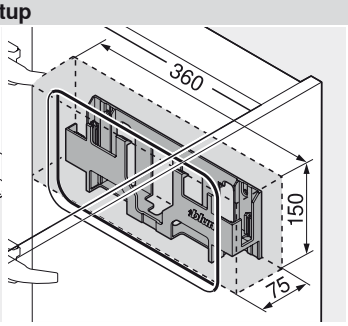

Montáž na stěnu

Dodržujte bezpečný odstup ve vzdálenosti 30 mm od spodní hrany (montáž na dno) či přední hrany (montáž na stěnu) a okrajů držáku napájecího zdroje k sousedním prvkům

Umožněte cirkulaci vzduchu, jinak hrozí přehřátí napájecího zdroje firmy Blum

Montáž na dno

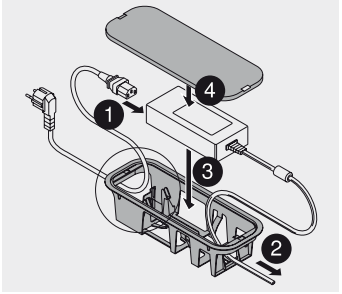

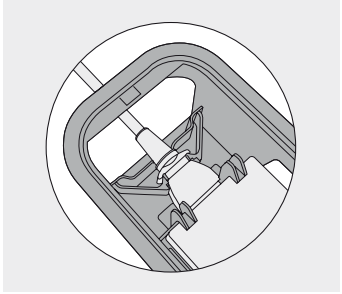

Pojistka proti vypadnutí

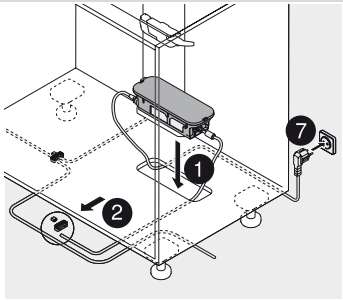

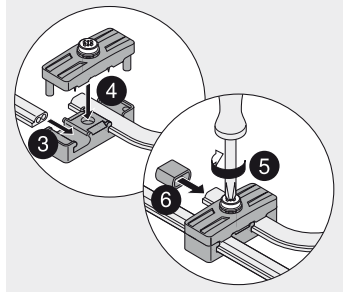

Montáž na stěnu

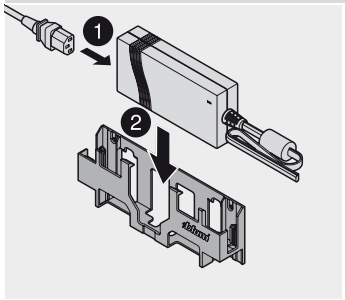

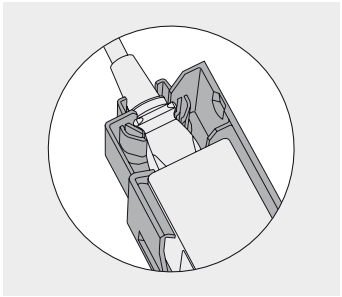

Pojistka proti vypadnutí

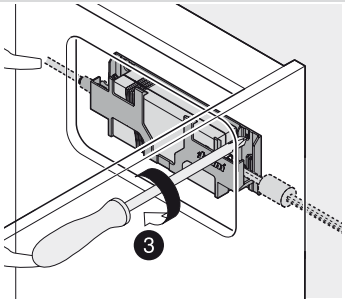

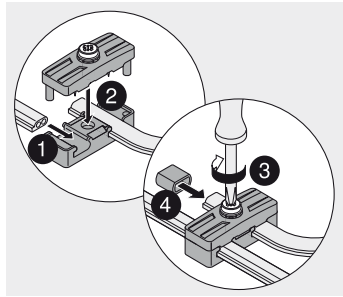

Standardní korpus – rozvod kabelů spodem

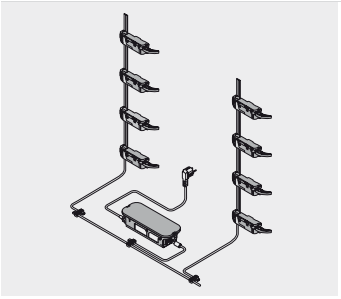

Montáž na dno

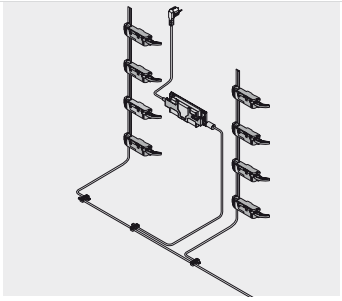

Montáž na stěnu

Ke každému rozvodnému kabelu smí být připojen pouze jeden napájecí zdroj firmy Blum!

Standardní korpus – rozvod kabelů zadem

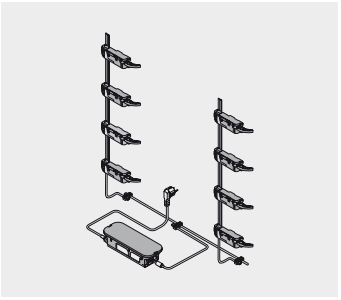

Montáž na dno

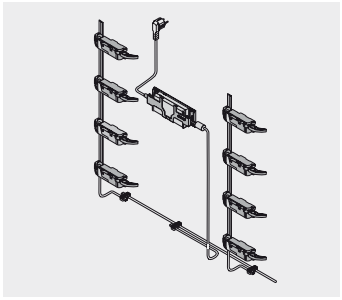

Montáž na stěnu

Dřezová skříňka

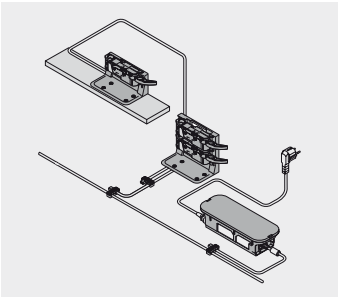

Montáž na dno

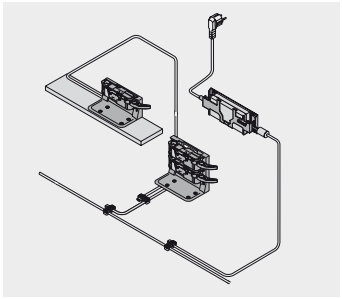

Montáž na stěnu

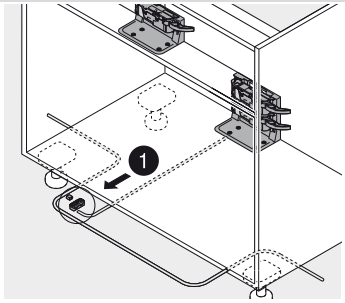

Rozvod kabelů spodem

Rozvod kabelů

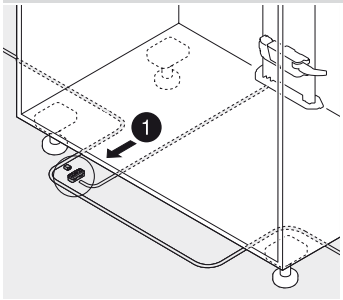

Rozvod kabelů spodem

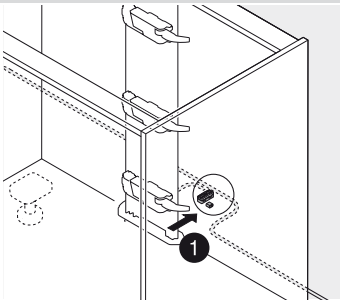

Rozvod kabelů zadem

Svorka

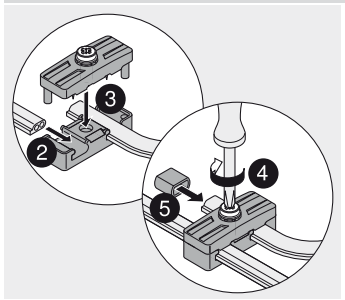

Montáž

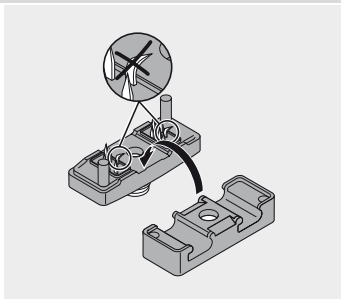

Nepoškoďte špičky hrotů

TANDEM – vodicí systémy

► SERVO-DRIVE pro TANDEM

►► Montáž – rozvod kabelů pro napájecí zdroj firmy Blum, 72 W

Horizontální nosník

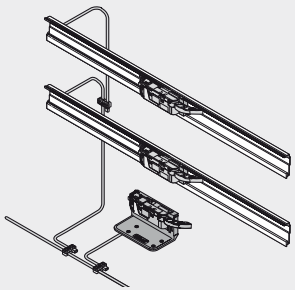

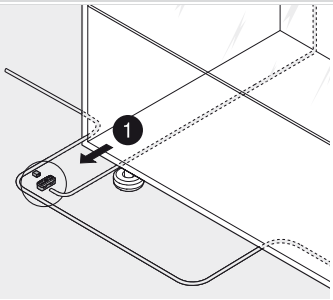

Rozvod kabelů spodem

Ke každému rozvodnému kabelu smí být připojen pouze jeden napájecí zdroj firmy Blum!

Držák servo jednotky nahoře

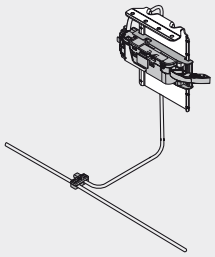

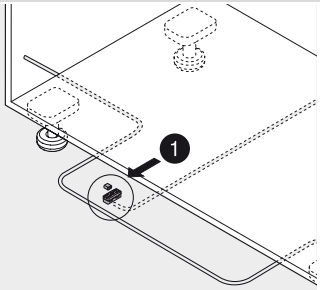

Rozvod kabelů spodem

Svorka

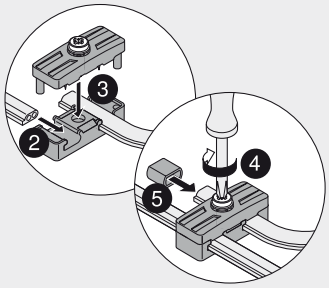

Montáž

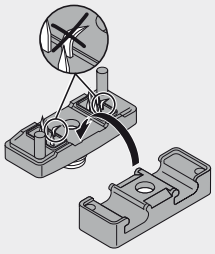

Nepoškoďte špičky hrotů

Pohonná servo jednotka

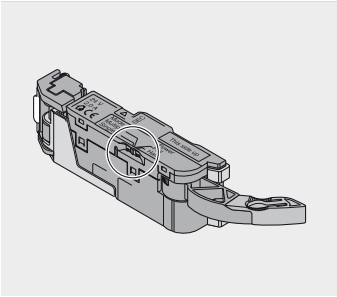

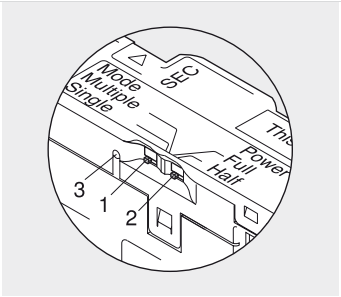

Volicí spínač

Přepínač Mode (1)
Single: Vyjíždí pouze jeden servo pohon (standardní nastavení)
Multiple: Servo pohony, nastavené na „Multiple“, vyjíždí společně

Přepínač Power (2)
Full: Standardní nastavení
Half: Pro krátké jmenovité délky – výsuv vyjíždí ven jen nakrátko

Provozní kontrolka (LED) (3)

Nástavec servo pohonu

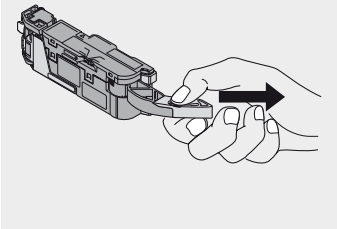

Demontáž

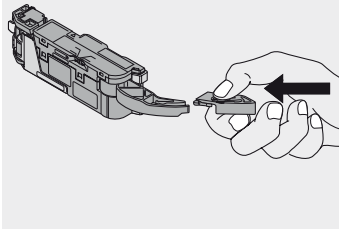

Montáž

Pohonná jednotka se dodává s nástavcem servo pohonu. Až po světlou šířku korpusu v hodnotě 234 mm je nutné demontovat nástavec servo pohonu

Synchronizační kabel

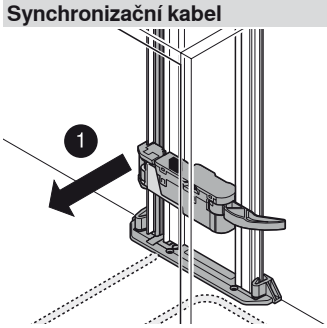

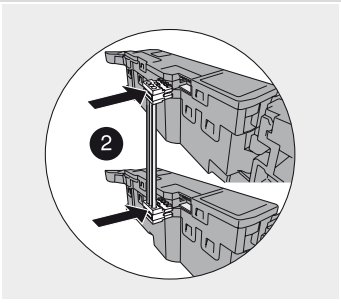

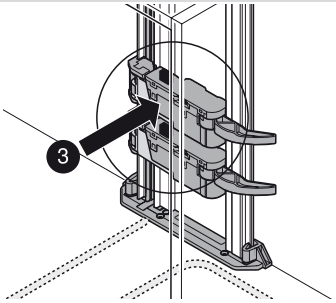

Dvě pohonné servo jednotky, které se mají otevírat současně, musí být propojeny synchronizačním kabelem

Distanční doraz Blum

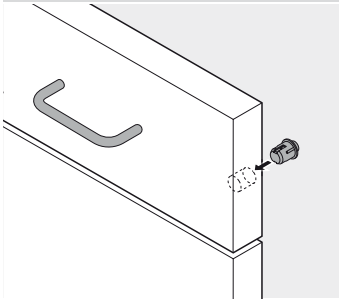

Využití distančního dorazu firmy Blum (bez klížení či lepení)

Nosník

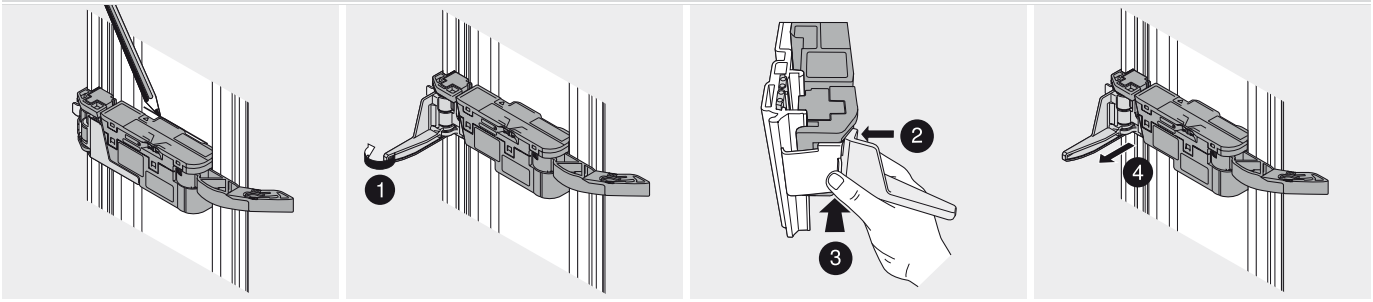

Demontáž

Držák servo jednotky zdvojený

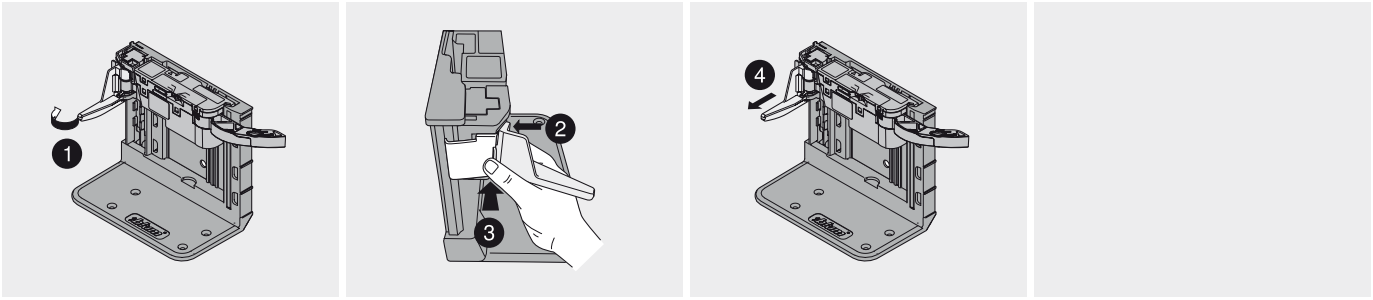

Demontáž

Horizontální nosník

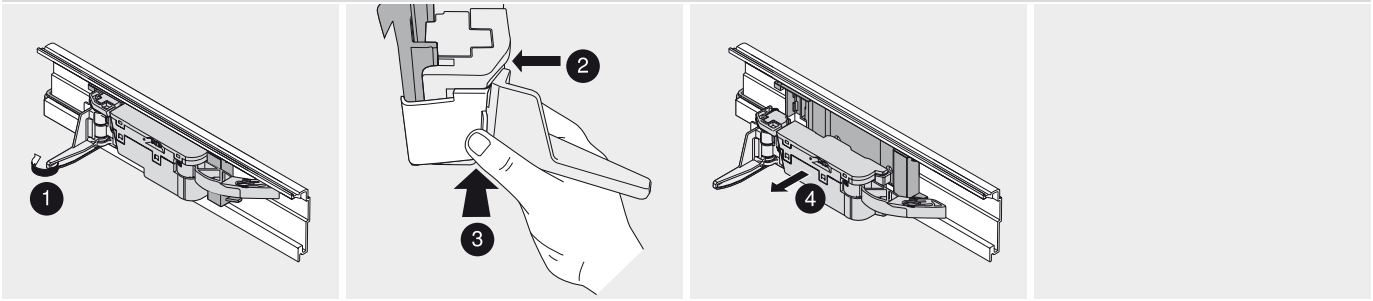

Demontáž

Držák servo jednotky nahoře

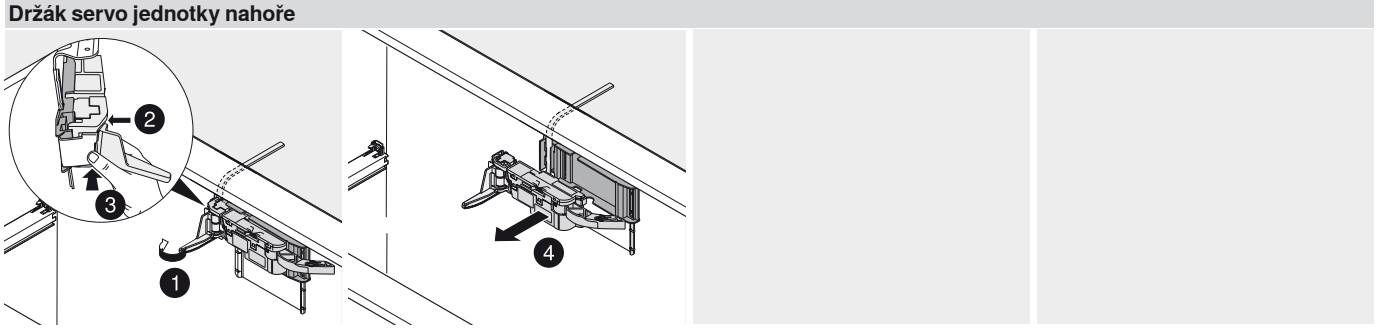

Demontáž

Nosník

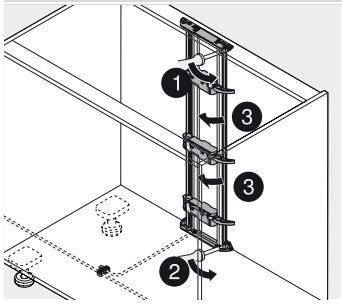

Vlys naležato

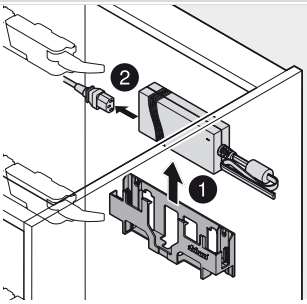

Vlys nastojato

Horizontální nosník

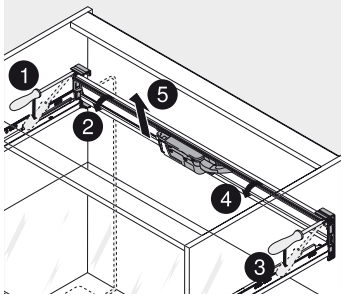

Demontáž

Napájecí zdroj Blum, 72 W

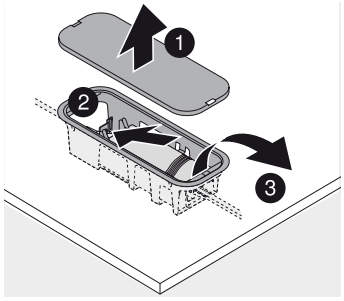

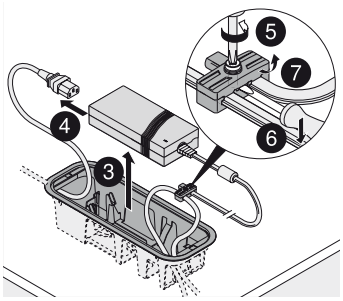

Montáž na dno

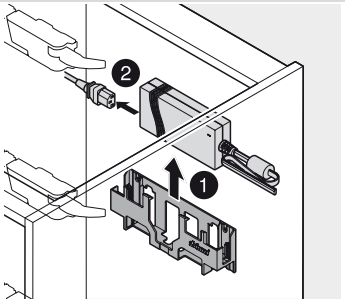

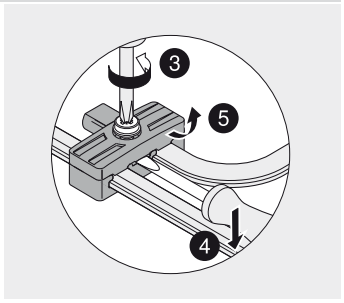

Montáž na stěnu



Komfort otvírání pro bezúchytková čílka



Nábytek bez úchytek je stále více oblíbený ve všech obývacích místnostech.
Prostřednictvím TIP-ON Vám představujeme mechanický způsob otvírání čílek bez úchytek.
Vaši zákazníci tudíž mohou bez námahy otvírat i bezúchytkové výsuvy.
Nová synchronizace pro TIP-ON pro TANDEM zajistí bezpečné otvírání rovněž u širokých čel. Jednoduše ťukněte; je úplně jedno, na které straně na bezúchytkové čílko zatlačíte.



Stačí krátce ťuknout a výsuv se otevře bez sebemenší námahy



Výsuv se otevře v takovém rozsahu, jaký je pro uživatele nábytku příjemný



Pro zavření výsuvu stačí na něj zlehka přitlačit a nebo jej zavřít s jemným švihem



TIP-ON se dá s plnými a částečnými výsuvy TANDEM bez BLUMOTION kombinovat i montovat bez nářadí



Synchronizace (volitelně)
Pro spolehlivé otvírání širokých čel.
Montáž je možná bez nářadí a my ji doporučujeme od šířky korpusu 600 mm

TIP-ON



- Dynamická nosnost 30 či 50 kg
- TANDEM inside – pro lehký chod, po celou dobu životnosti nábytku
- Nastavení výšky bez nářadí pomocí spojky
- Integrované nastavení sklonu čela bez nářadí
- Vyrovnání tolerancí do stran a do hloubky
- Synchronizace volitelně od šířky korpusu KB 600 mm

Informace k objednávce

Plný výsuv – 560H/561H		
6a	**TIP-ON vlevo/vpravo**	
	30 kg	T55.7150S
	Vhodný pouze pro TANDEM plus	
Plný výsuv – 566H		
6a	**TIP-ON vlevo/vpravo**	
	50 kg	T55.9150S
	Vhodný pouze pro TANDEM plus	
Částečný výsuv – 550H		
6a	**TIP-ON vlevo/vpravo**	
	30 kg	T55.1150S
	Vhodný pouze pro TANDEM	
Částečný výsuv – 551H		
6a	**TIP-ON vlevo/vpravo**	
	30 kg	T55.3150S
	Vhodný pouze pro TANDEM	
6b	**Synchronizace TIP-ON – sada pastorků (volitelně)**	
	Plast, RAL 7037 (prachově) šed.	T55.000R
6c	**Synchronizace TIP-ON – hřídel (volitelně)**	
	Hliník (alu)	T55.889W
	Ke zkrácení, 889 mm, vhodná pro šířku korpusu KB 1200 mm	
	Přířez Světlá šířka korpusu LW - 277 mm	

Rozsah spuštění

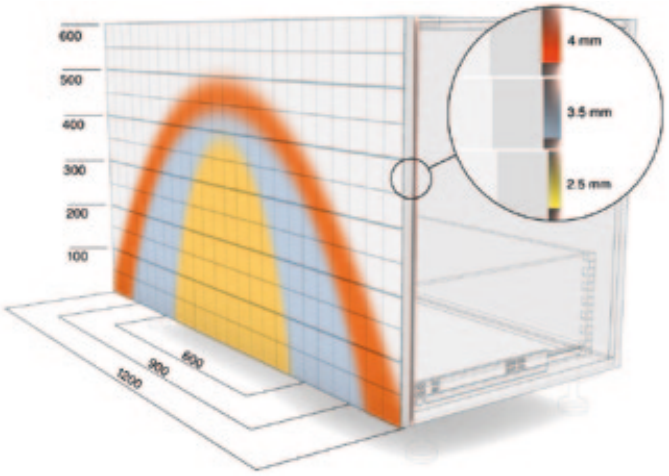

Příklad pro 560H, jmenovitá délka NL 500 mm, čtyřboká zásuvka
Na základě výrobních tolerancí se vysunutí může při zatížení či při seřizování měnit!

Plánování

Plný výsuv – 560H/566H/561H

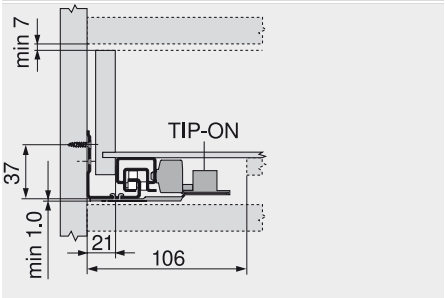

Částečný výsuv – 550H/551H

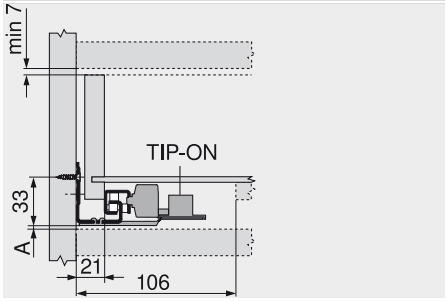

A Prostor 5 mm pro možnost výměny za plný výsuv

Pokyny k bokům

Zásuvka 560H/566H	574
Zásuvka 561H	576
Čelní výsuv 560H/566H	578
Zásuvka 550H	586
Zásuvka 551H	588
Čelní výsuv 550H	590
Montáž a nastavení	674



TIP-ON – 56XH

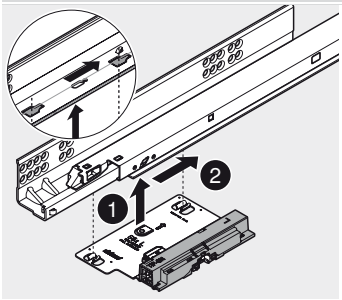

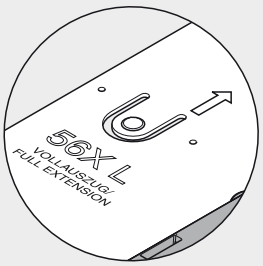

Montáž

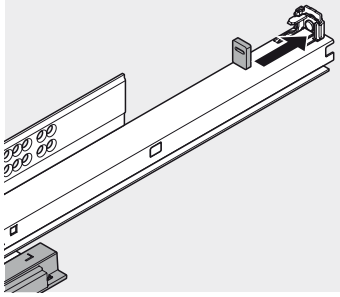

Pouze pro 560H/566H

TIP-ON – 56XH

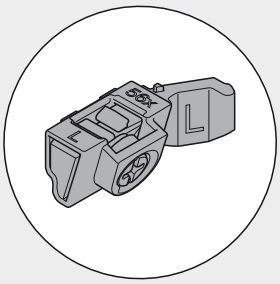

Unašeč

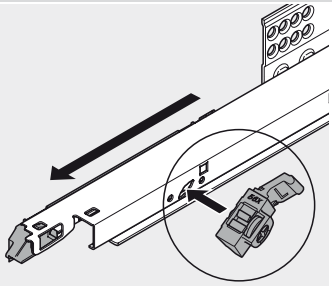

Montáž

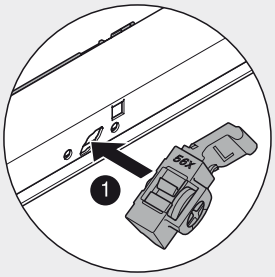

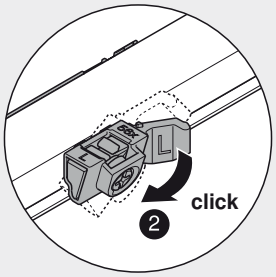

TIP-ON – 550H

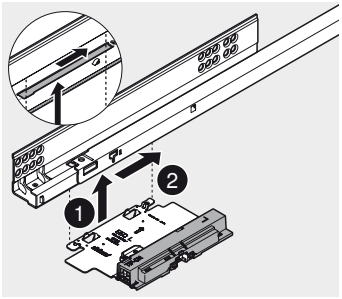



Montáž

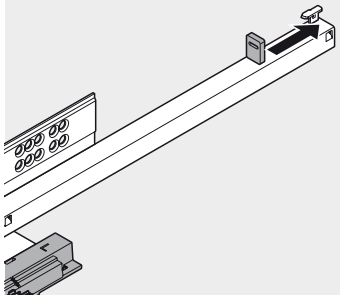

Pouze pro 550H

TIP-ON – 550H

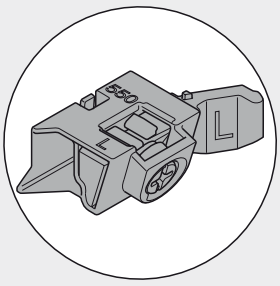

Unašeč

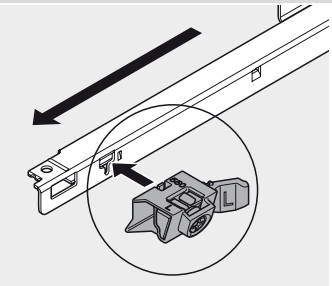

Montáž

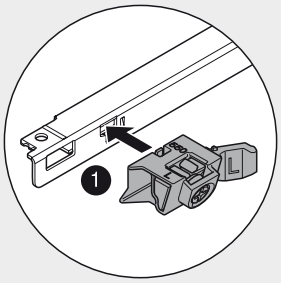

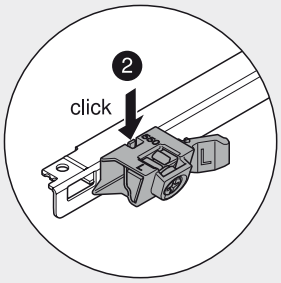

TIP-ON – 551H

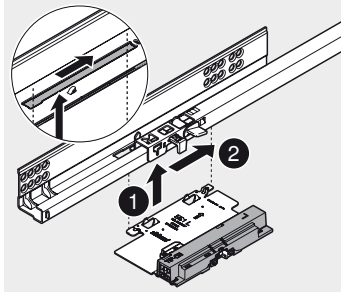



Montáž

TIP-ON – 551H

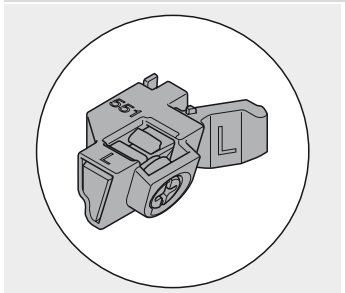

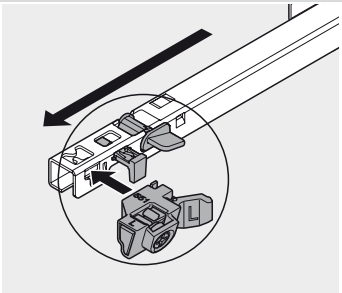

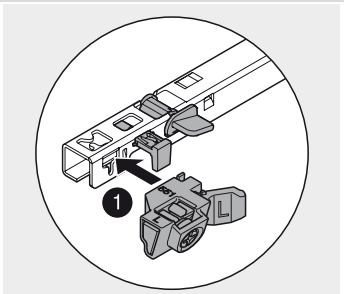

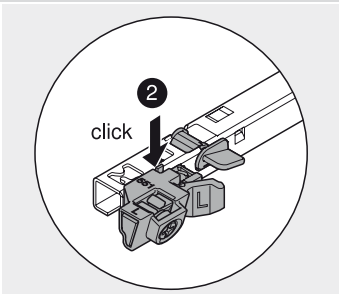

Unašeč

Montáž

Synchronizace

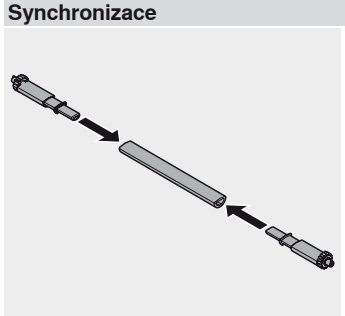

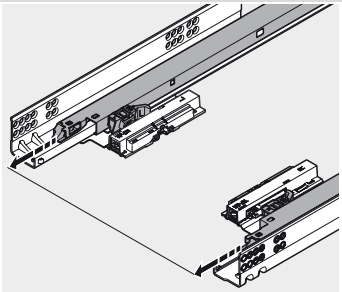

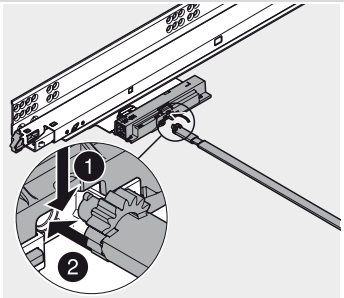

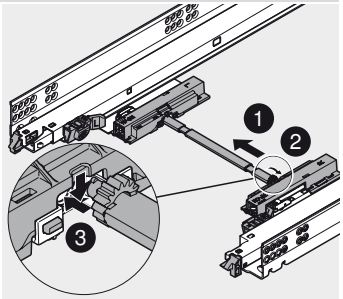

Montáž

Seřízení a nastavení

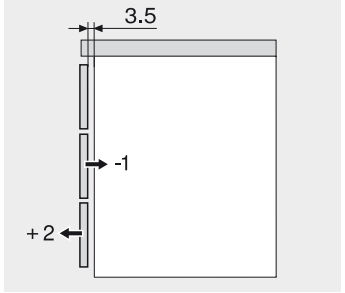

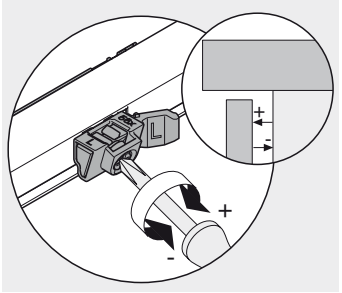

Nastavení hloubky – TIP-ON
56XH/550H/551H

STANDARD – vodicí systémy



Po desetiletí osvědčená technika vedení STANDARD. Je to optimální úvodní výrobek pro zahájení funkční výroby dřevěného nábytku.

Základem úspěchu systému STANDARD je jednoduchý koncept. Zásadní charakteristiky zde představují:

- Dobré vlastnosti chodu
- Vysoká stabilita boků
- Plný a částečný výsuv

Kvalita – po celou dobu životnosti nábytku
Stejně jako všechny produkty firmy Blum splňuje také systém STANDARD požadavky na stálou a neměnnou, perfektní funkci, a to po celou dobu životnosti nábytku.

Plný výsuv 430E – 30 kg

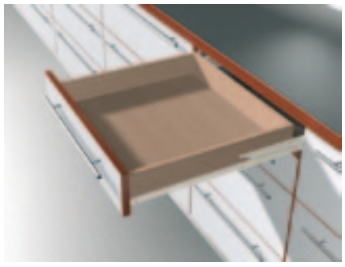

Zásuvka



Policový výsuv

Částečný výsuv 230M/E – 25 kg

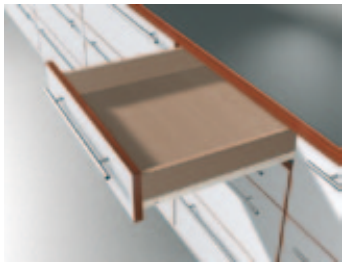

Zásuvka



Policový výsuv

STANDARD – základní prvky


Ilustrační fotografie

Plný výsuv

Zásuvka 430E	678
Policový výsuv 430E	680

Částečný výsuv

Zásuvka 230M/E	682
Policový výsuv 230M/E	684

Příslušenství


Ilustrační fotografie

Šrouby	686
Středicí vrták	686
Doraz	686
Šroubovák	687

Montáž, demontáž a seřízení


Ilustrační fotografie

Upevnění korpusových lišt	688
Plný výsuv 430E – 30 kg	689
Částečný výsuv 230M/E – 25 kg	689
Nastavitelné čelní kování	689
Adaptér pro nastavení čela	690
Chránič dveří	690

Infobox

Využijte bezplatnou službu **DYNALOG limited** na přiloženém DVD!

- DYNAPLAN – plánování korpusů se zkouškou pro zjištění případné kolize vč. výběru kování
- DYNACAT – elektronický katalog výrobků a export CAD dat (dxf, dwg, igs, sat, x_t, jpg)
- DYNASHOP – funkce nákupního koše a objednávání



Piktogramy

- Artikl pouze na dotázání
- Všeobecné informace
- Příslušenství
- Zásuvka
- Policový výsuv
- Plný výsuv
- Částečný výsuv
- Dynamická nosnost v kg
- Plánování
- Přířez
- Montáž, demontáž a seřízení

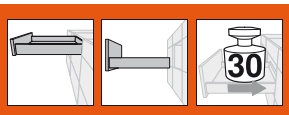

Zásuvka 430E



- Samodovírací technika BLUMATIC se zadním držákem
- Povrchová úprava práškovým lakem, krémově bílý (RAL 9001) nebo hnědá
- Dynamická nosnost plného výsuvu 30 kg
- Integrovaná aretace pro vložení zásuvky
- Integrovaná pojistka proti vypadnutí od délky 300 mm
- Oboustranné nucené vedení

Potřebný prostor

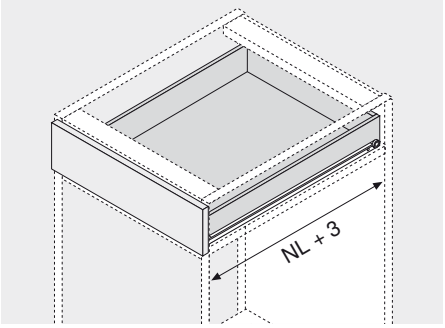

NL Jmenovitá délka

Informace k objednávce

1 

Korpusová, střední a výsuvná lišta vlevo/vpravo

Jmenovitá délka NL	RAL 9001 Ocel	Hnědá Ocel
250 mm	430E2500	430E2500
300 mm	430E3000V	430E3000V
350 mm	430E3500V	430E3500V
400 mm	430E4000V	430E4000V
450 mm	430E4500V	430E4500V
500 mm	430E5000V	430E5000V
550 mm	430E5500V	430E5500V
600 mm	430E6000V	430E6000V
650 mm	430E6500V	
700 mm	430E7000V	
750 mm	430E7500V	
800 mm	430E8000V	

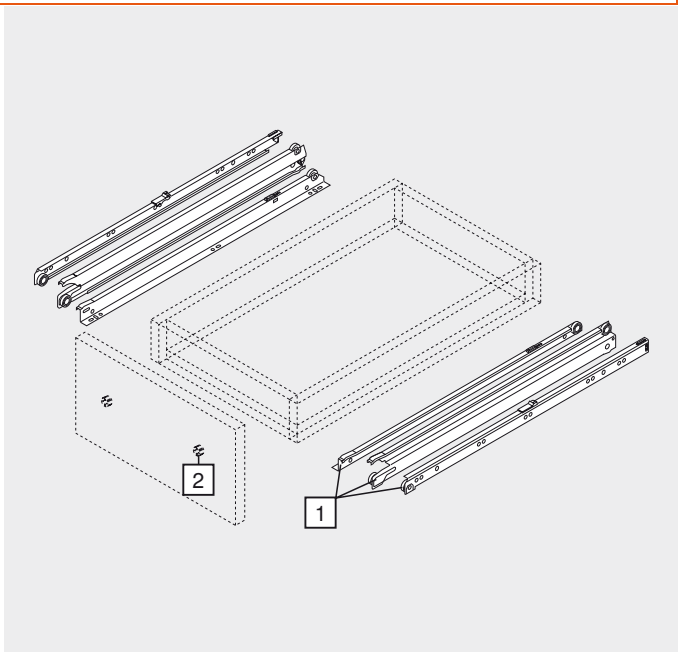

2 

Nastavitelné čelní kování

Přírodní	295.1000
Plast	

STANDARD

Zásuvka 430E

Plánování

Potřebný prostor v korpusu

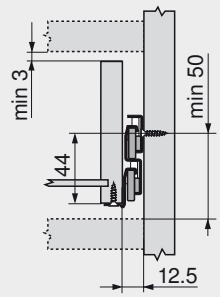

Pozice šroubů u korpusových lišt

Jmenovitá délka NL (mm)

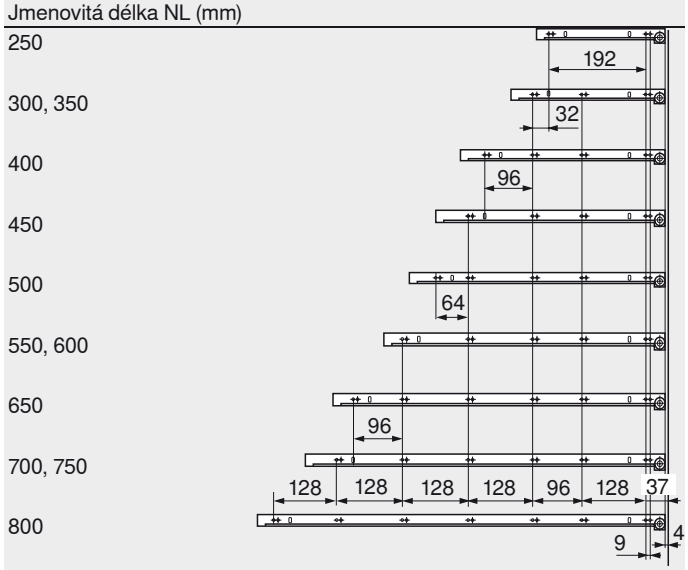

Min. světlá hloubka korpusu = jmenovitá délka NL + 3 mm

Rozměry přířezů pro sílu dřevotřísky 16 mm

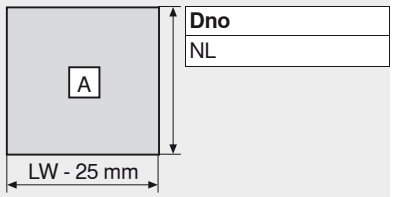

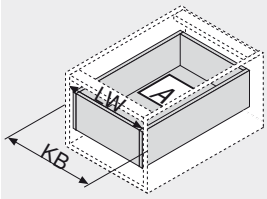

KB Šířka korpusu
LW Světlá šířka korpusu
NL Jmenovitá délka

Pokyny k bokům

Přehled – STANDARD – základní prvky	677
Příslušenství	686
Upevnění korpusových lišt	688
Montáž, demontáž a seřízení	689
Přehled – pomůcky pro zpracování	705
Další technické informace	804

Infobox

Doporučujeme Vám plánování korpusů s testem pro zjištění případné kolize s DYNAPLAN na přiloženém DVD DYNALOG limited – bezplatně!

Policový výsuv 430E



- Samodovírací technika BLUMATIC se zadním držákem
- Povrchová úprava práškovým lakem, krémově bílý (RAL 9001) nebo hnědá
- Dynamická nosnost plného výsuvu 30 kg
- Integrovaná aretace pro vložení zásuvky
- Integrovaná pojistka proti vypadnutí od délky 300 mm
- Oboustranné nucené vedení
- Systém relingů pro policový výsuv

Potřebný prostor

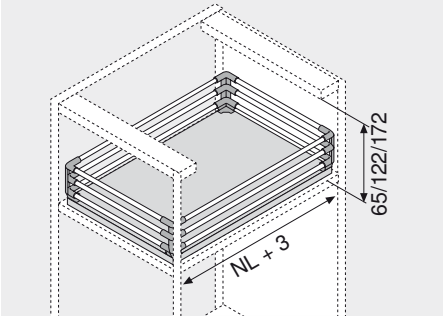

NL Jmenovitá délka

Informace k objednávce

1 Korpusová, střední a výsuvná lišta vlevo/vpravo

Jmenovitá délka NL	RAL 9001 Ocel	Hnědá Ocel
250 mm	430E2500	430E2500
300 mm	430E3000V	430E3000V
350 mm	430E3500V	430E3500V
400 mm	430E4000V	430E4000V
450 mm	430E4500V	430E4500V
500 mm	430E5000V	430E5000V
550 mm	430E5500V	430E5500V
600 mm	430E6000V	430E6000V
650 mm	430E6500V	
700 mm	430E7000V	
750 mm	430E7500V	
800 mm	430E8000V	

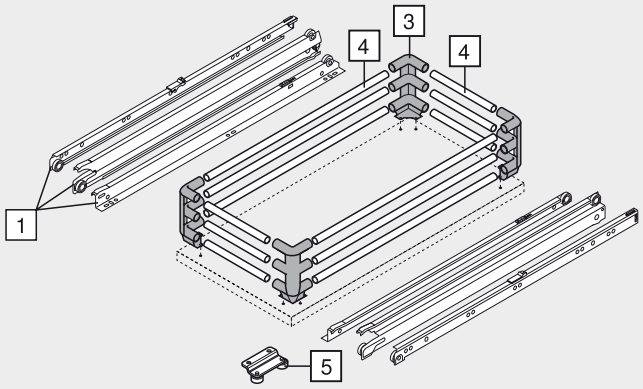

3 Rohové spojky police

Dvojit.	ZTU.00Z0
Trojitá	ZTU.00D0
RAL 7037 (prachově) šedá, RAL 9001 krémově bílý	

4 Relingová tyč

Ke zkrácení, 1094 mm	
Chrom. leskl.	ZRG.1094U
Ke zkrácení, 1104 mm	
RAL 9001 krémově bíl.	ZRG.1104U

Přířez

- Tyč podélného relingu: jmenovitá délka NL - 60 mm
- Tyč příčného relingu: světlá šířka korpusu LW - 58 mm

5 Chránič dveří (volitelně)

RAL 9001 krémově bílé	298.2200
Ocel	

6 Adaptér pro nastavení čela vlevo/vpravo

RAL 9001 krémově bílé	296.4500
Ocel	

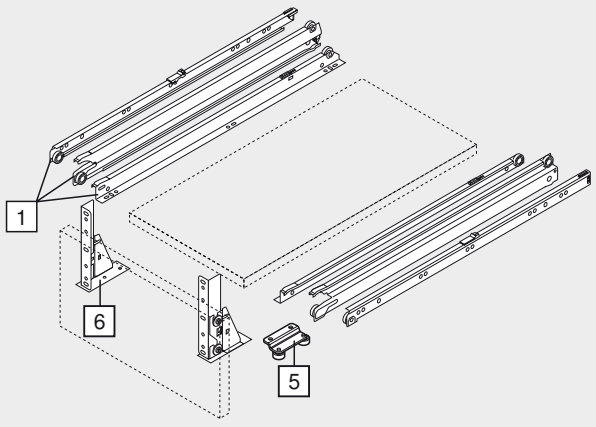

Policový výsuv 430E

Plánování

Potřebný prostor v korpusu

* + 15 mm chrániče dveří 298.2200

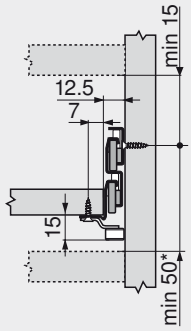

Potřebný prostor v korpusu
Výsuv s dvojitým relingem

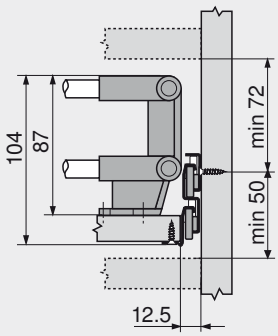

Potřebný prostor v korpusu
Výsuv s trojitým relingem

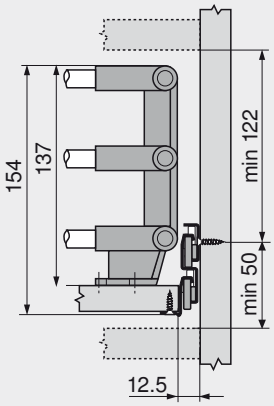

Konstrukční rozměry adaptér pro nastavení čela

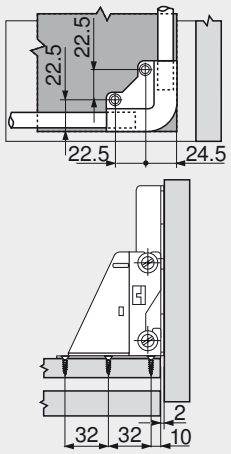

Pozice šroubů u korpusových lišt

Jmenovitá délka NL (mm)

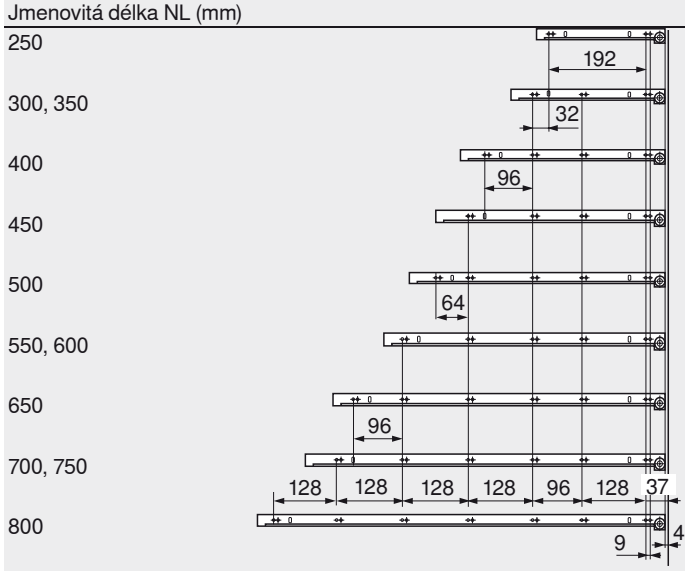

Min. světlá hloubka korpusu = jmenovitá délka NL + 3 mm

Potřebný prostor v korpusu

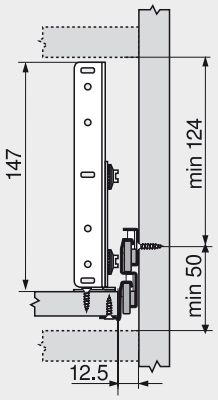

Konstrukční rozměry čela

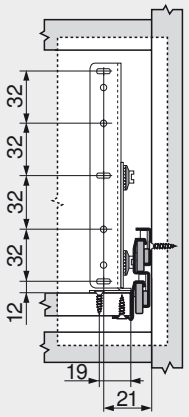

Rozměry přířezů pro sílu dřevotřísky 16 mm

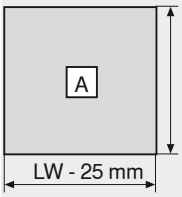

Dno
NL

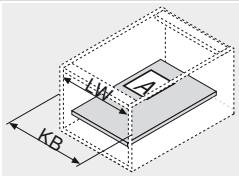

KB Šířka korpusu
LW Světlá šířka korpusu
NL Jmenovitá délka

Pokyny k bokům

Přehled – STANDARD – základní prvky	677
Příslušenství	686
Upevnění korpusových lišt	688
Montáž, demontáž a seřízení	689
Přehled – pomůcky pro zpracování	705
Další technické informace	804

Infobox

Doporučujeme Vám plánování korpusů s testem pro zjištění případné kolize s DYNAPLAN na přiloženém DVD DYNALOG limited – bezplatně!

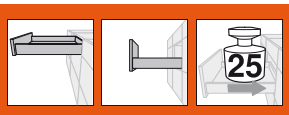

Zásuvka 230M/E



- Samodovírací technika BLUMATIC (230M), a/ nebo zadní držák (230E)
- Povrchová úprava práškovým lakem, krémově bílý (RAL 9001) nebo hnědá
- Dynamická nosnost částečného výsuvu 25 kg
- Aretace výsuvu
- Nucené vedení na jedné straně

Potřebný prostor

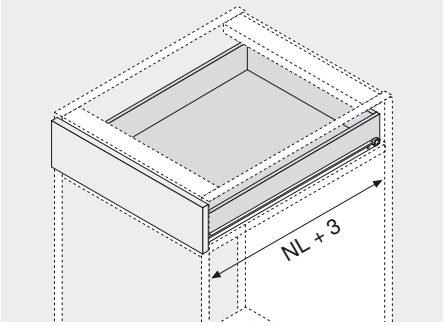

NL Jmenovitá délka

Informace k objednávce

1 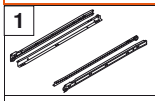

Korpusová, střední a výsuvná lišta vlevo/vpravo

Jmenovitá délka NL	RAL 9001 Ocel	Hnědá Ocel
250 mm	230M2500	230M2500
300 mm	230M3000	230M3000
350 mm	230M3500	230M3500
400 mm	230M4000	230M4000
450 mm	230M4500	230M4500
500 mm	230M5000	230M5000
550 mm	230M5500	230M5500
600 mm	230M6000	230M6000
650 mm	230M6500	
700 mm	230E7000	
750 mm	230E7500	
800 mm	230E8000	

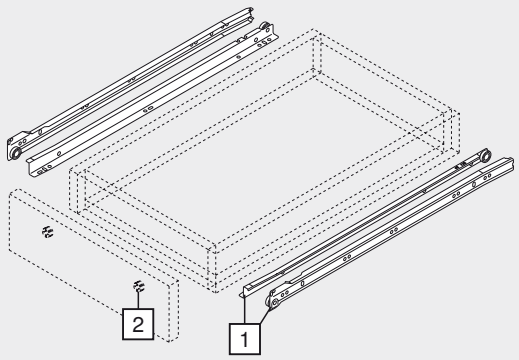

2 

Nastavitelné čelní kování	
Přírodní	295.1000
Plast	

Zásuvka 230M/E

Plánování

Potřebný prostor v korpusu

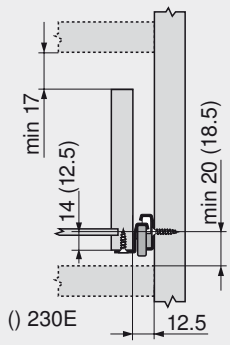

Pozice šroubů u korpusových lišt

Jmenovitá délka NL (mm)

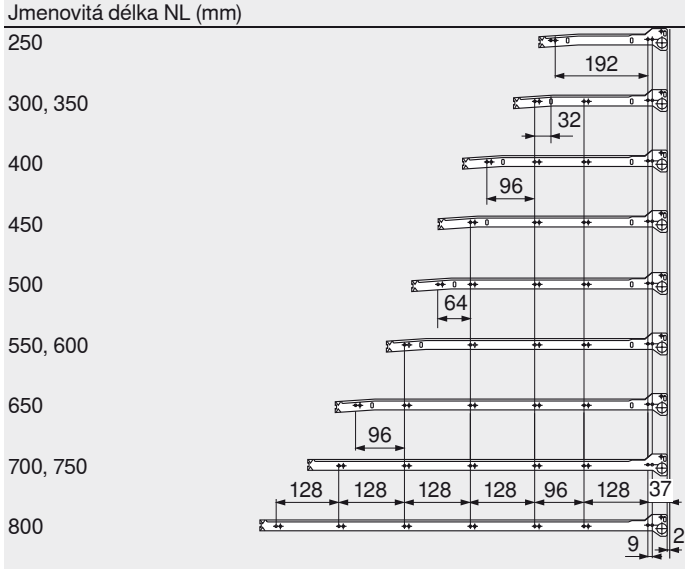

Min. světlá hloubka korpusu = jmenovitá délka NL + 3 mm

Rozměry přířezů pro sílu dřevotřísky 16 mm

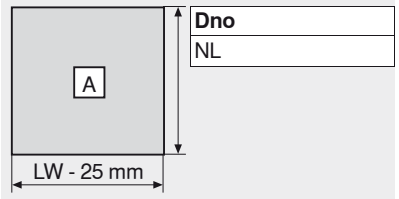

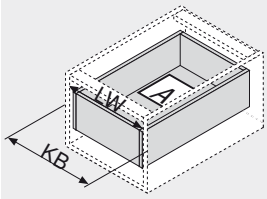

KB Šířka korpusu
LW Světlá šířka korpusu
NL Jmenovitá délka

Pokyny k bokům

Přehled – STANDARD – základní prvky	677
Příslušenství	686
Upevnění korpusových lišt	688
Montáž, demontáž a seřízení	689
Přehled – pomůcky pro zpracování	705
Další technické informace	804

Infobox

Doporučujeme Vám plánování korpusů s testem pro zjištění případné kolize s DYNAPLAN na přiloženém DVD DYNALOG limited – bezplatně!

Policový výsuv 230M/E



- Samodovírací technika BLUMATIC (230M), a/ nebo zadní držák (230E)
- Povrchová úprava práškovým lakem, krémově bílý (RAL 9001) nebo hnědá
- Dynamická nosnost částečného výsuvu 25 kg
- Aretace výsuvu
- Nucené vedení na jedné straně
- Systém relingů pro policový výsuv

Potřebný prostor

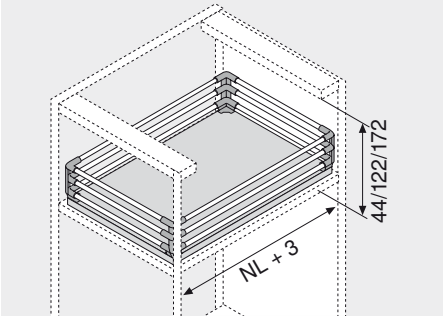

NL Jmenovitá délka

Informace k objednávce

1 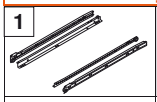

Korpusová, střední a výsuvná lišta vlevo/vpravo

Jmenovitá délka NL	RAL 9001 Ocel	Hnědá Ocel
250 mm	230M2500	230M2500
300 mm	230M3000	230M3000
350 mm	230M3500	230M3500
400 mm	230M4000	230M4000
450 mm	230M4500	230M4500
500 mm	230M5000	230M5000
550 mm	230M5500	230M5500
600 mm	230M6000	230M6000
650 mm	230M6500	
700 mm	230E7000	
750 mm	230E7500	
800 mm	230E8000	

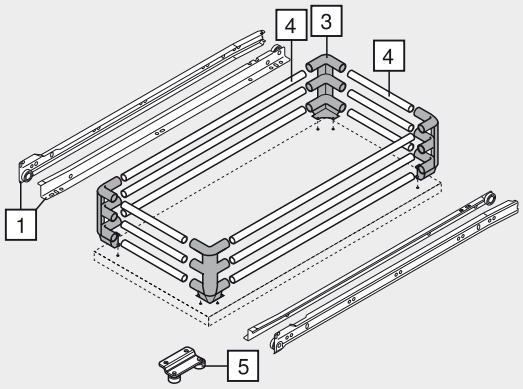

3 

Rohové spojky police	
Dvojit.	ZTU.00Z0
Trojitá	ZTU.00D0
RAL 7037 (prachově) šedá, RAL 9001 krémově bílý	

4 

Relingová tyč	
Ke zkrácení, 1094 mm	
Chrom. leskl.	ZRG.1094U
Ke zkrácení, 1104 mm	
RAL 9001 krémově bíl.	ZRG.1104U
Přířez	
Tyč podélného relingu: jmenovitá délka NL - 60 mm	
Tyč příčného relingu: světlá šířka korpusu LW - 58 mm	

5 

Chránič dveří (volitelně)	
RAL 9001 krémově bílé	298.2200
Ocel	

6 

Adaptér pro nastavení čela vlevo/vpravo	
RAL 9001 krémově bílé	296.4500
Ocel	

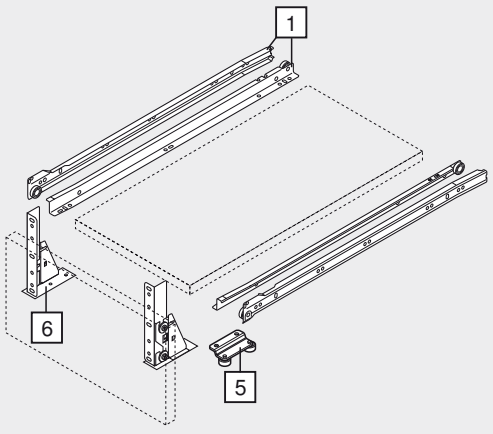

Policový výsuv 230M/E

Plánování

Potřebný prostor v korpusu

* + 15 mm chrániče dveří 298.2200

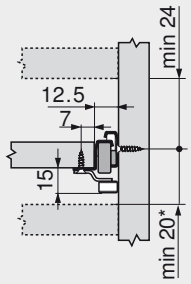

Potřebný prostor v korpusu
Výsuv s dvojitým relingem

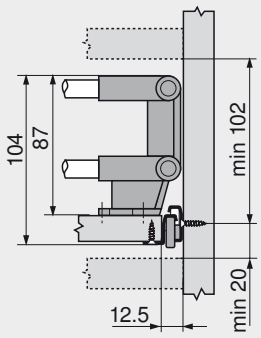

Potřebný prostor v korpusu
Výsuv s trojitým relingem

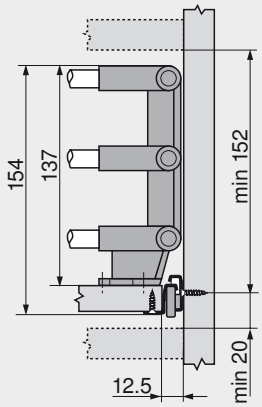

Konstrukční rozměry adaptér pro nastavení čela

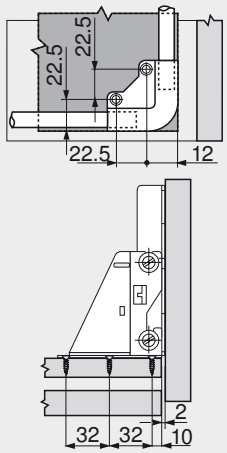

Pozice šroubů u korpusových lišt

Jmenovitá délka NL (mm)

250
300, 350
400
450
500
550, 600
650
700, 750
800

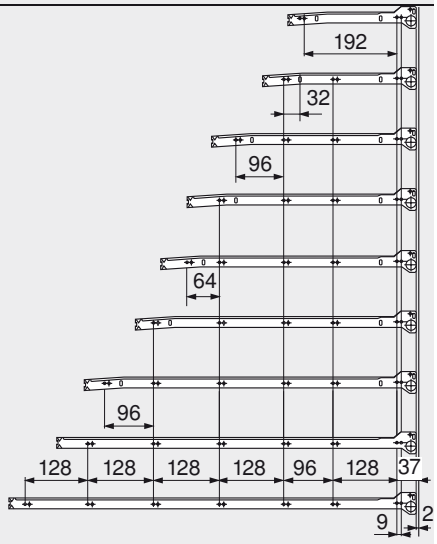

Min. světlá hloubka korpusu = jmenovitá délka NL + 3 mm

Potřebný prostor v korpusu

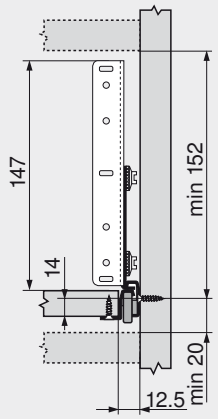

Konstrukční rozměry čela

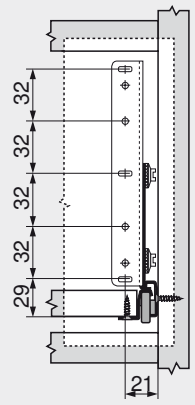

Rozměry přířezů pro sílu dřevotřísky 16 mm

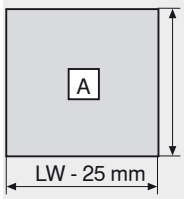

Dno
NL

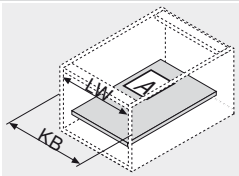

KB Šířka korpusu
LW Světlá šířka korpusu
NL Jmenovitá délka

Pokyny k bokům

Přehled – STANDARD – základní prvky	677
Příslušenství	686
Upevnění korpusových lišt	688
Montáž, demontáž a seřízení	689
Přehled – pomůcky pro zpracování	705
Další technické informace	804

Infobox

Doporučujeme Vám plánování korpusů s testem pro zjištění případné kolize s DYNAPLAN na přiloženém DVD DYNALOG limited – bezplatně!

Vruty do dřevotřísky — Ø 3.5 mm

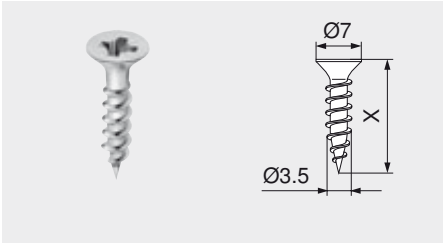

- Poniklované
- Ø 3.5 mm

Délka (X)	Č. artiklu
15 mm	609.1500
17 mm	609.1700

Eurošrouby — Ø 6.0 mm

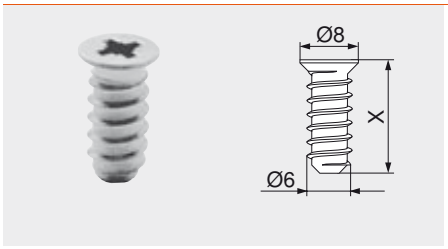

- Poniklované
- Ø 6 mm
- Průměr vyvrtávaných otvorů 5 mm

Délka (X)	Č. artiklu
10 mm	661.1000.HG
11.5 mm	661.1150.HG
13 mm	661.1300.HG
14.5 mm	661.1450.HG
20 mm	661.2000.HG

Speciální eurošrouby — Ø 6.0 mm

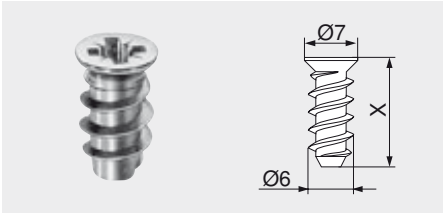

- Poniklované
- Ø 6 mm
- Průměr vyvrtávaných otvorů 5 mm

Délka (X)	Č. artiklu
11.5 mm	662.1150.HG
13 mm	662.1300.HG
14.5 mm	662.1450.HG

Středicí vrták

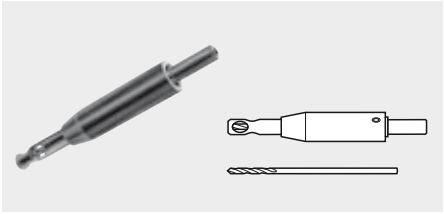

- Tvrzený
- Ø 2.7 mm, délka vrtáku 70 mm
- Pro předvrtání otvorů Ø 3.5 mm
- Hloubka vrtání do 8 mm

	Č. artiklu
Středicí vrták	M01.ZZ03
Spirálový vrták	M01.ZZB3

Tlumicí čočky k nalepení

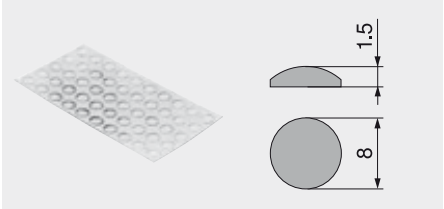

- Pro tlumení nárazů

Plast	Č. artiklu
Přírodní	993.710

Tlumicí čočky k zavrtání

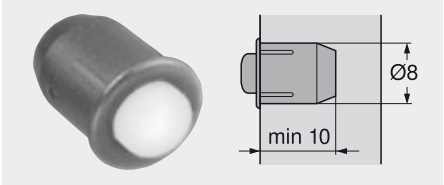

- Pro tlumení nárazů
- Mezera mezi čely 2 mm
- Dvojdílné

Plast	Č. artiklu
RAL 9006 šedý (světlý hliník)	993.706

Křížový šroubovák



- PZ (Pozi) zářezu 2
- Délka pozinkované části 100 mm
- Celková délka 200 mm
- Oranžová rukojeť s potiskem Blum

Plast/ocel	Č. artiklu
Oranžová	303.756.1

Plochý šroubovák

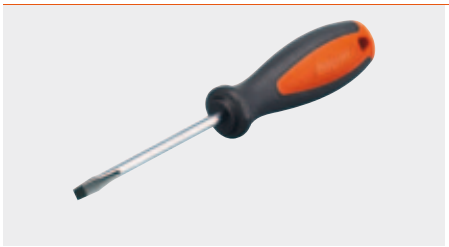

- S velikostí zářezu 1.0 x 5.5 mm
- Délka pozinkované části 125 mm
- Celková délka 225 mm
- Oranžová rukojeť s potiskem Blum

Plast/ocel	Č. artiklu
Oranžová	314.928.1

Korpusová lišta 230M/E – 25 kg

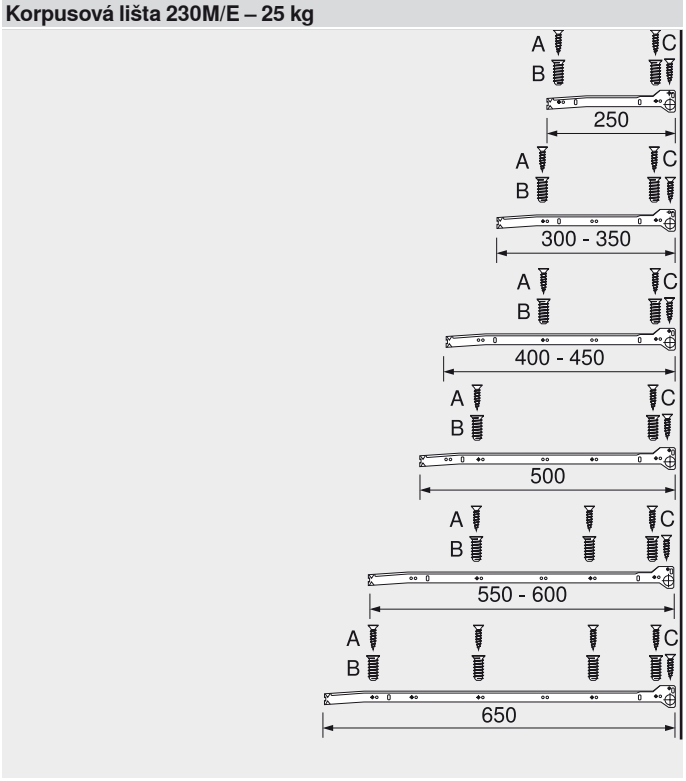

Upevnění na korpus
A Vrut do dřevotřísky Ø 4 x 15 mm
B Eurošroub č. artiklu 661.145
C Vrut do dřevotřísky Ø 3.5 x 15 mm u čelního výsuvu

Korpusová lišta 230M/E – 25 kg

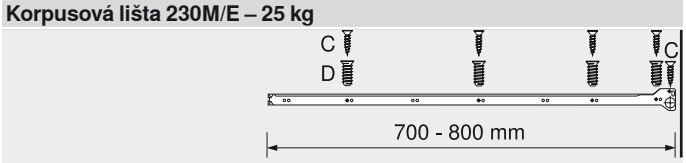

Upevnění na korpus
C Vrut do dřevotřísky Ø 3.5 x 15 mm
D Speciální eurošrouby č. artiklu 662.1450.HG

Korpusová lišta 430E – 30 kg

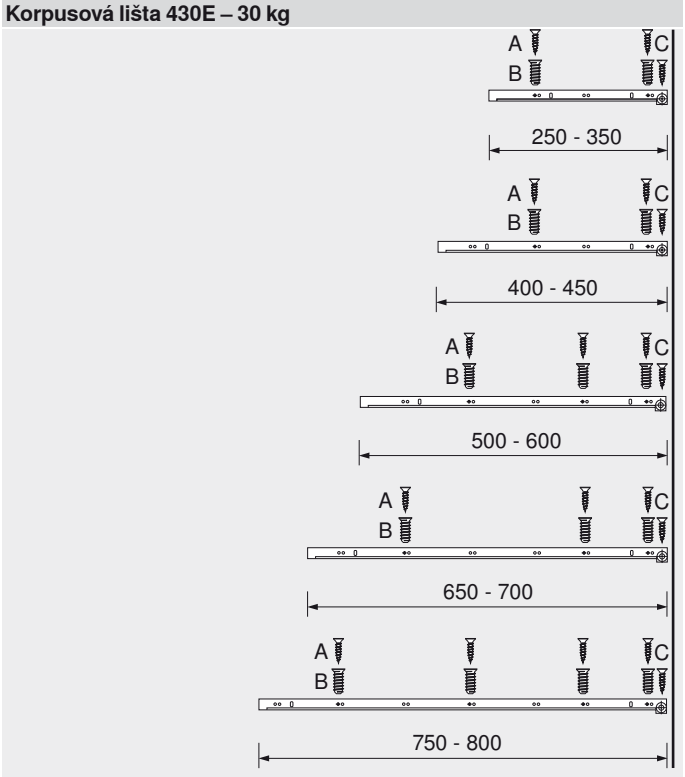

Upevnění na korpus
A Vrut do dřevotřísky Ø 4 x 15 mm
B Eurošroub č. artiklu 661.145
C Vrut do dřevotřísky Ø 3.5 x 15 mm u čelního výsuvu

Plný výsuv 430E – 30 kg

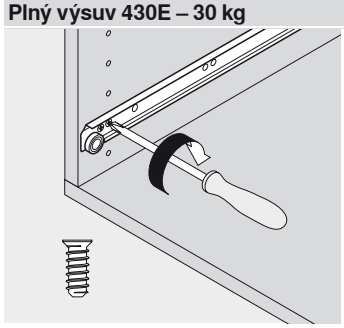

Montáž

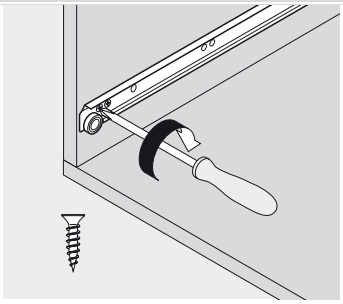

Velikost nad 15 kg: použijte přídavný šroub

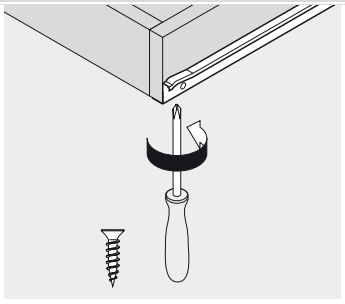

Plný výsuv 430E – 30 kg

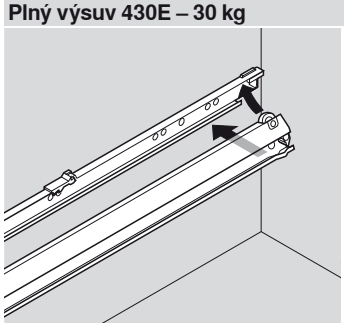

Zavěšení a aretace střední vodící lišty 430E

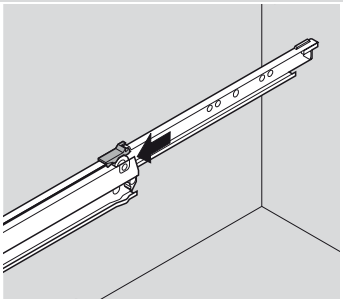

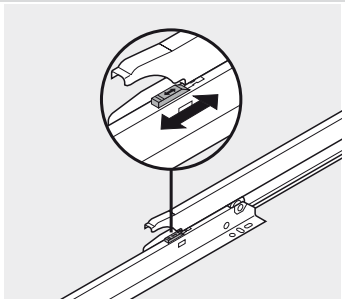

Pojistka proti vypadnutí

Částečný výsuv 230M/E – 25 kg

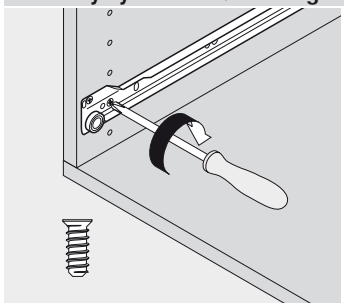

Montáž

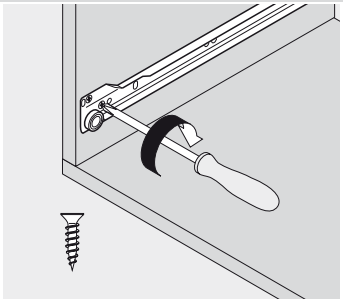

Velikost nad 15 kg: použijte přídavný šroub nad vodicím kolečkem

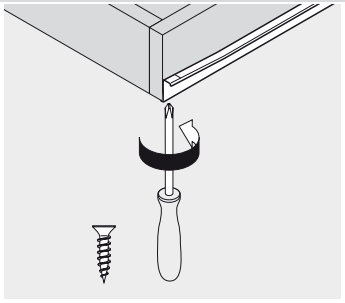

Nastavitelné čelní kování

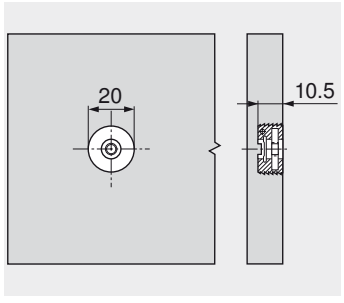

Matrice pro MINIPRESS + PRO-CENTER MZM.0095

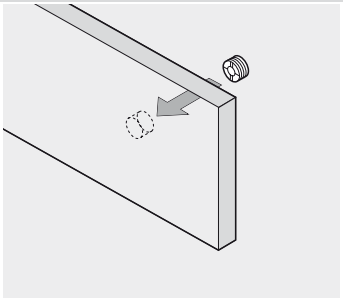

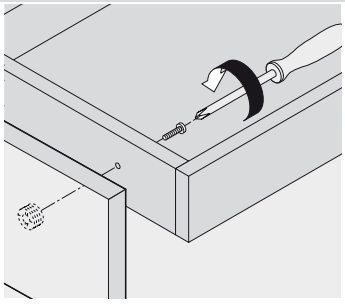

Použijte šroub M4x20

Adaptér pro nastavení čela

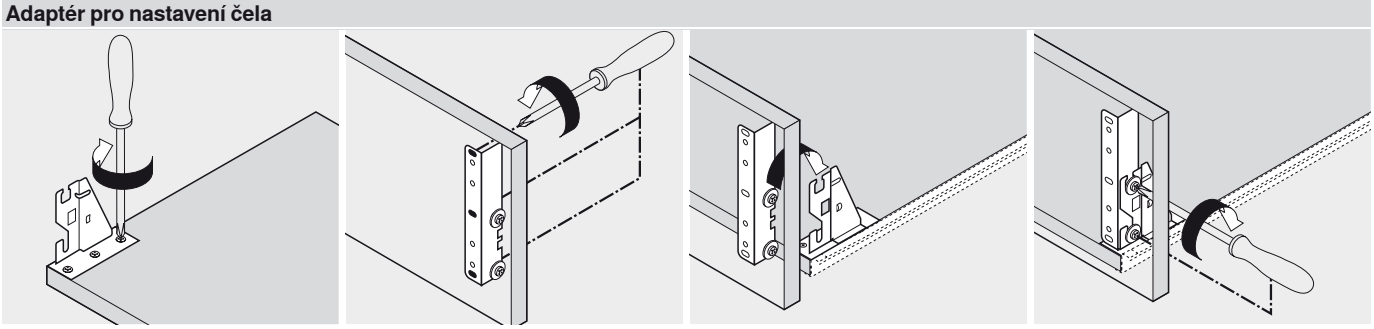

Montáž

Adaptér pro nastavení čela

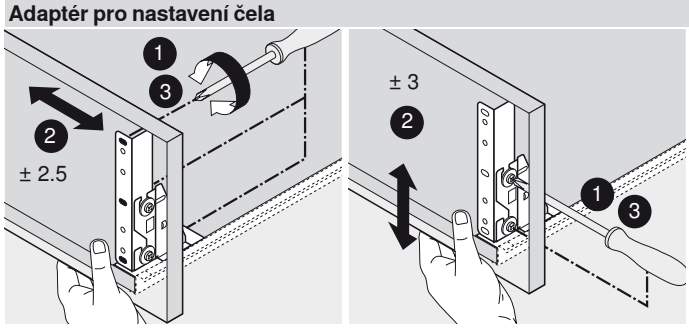

Boční seřízení

Nastavení výšky

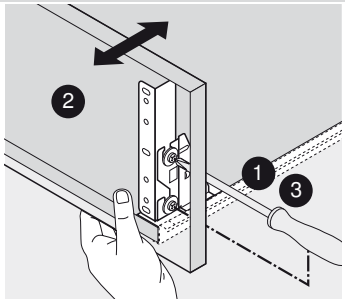

Nastavení sklonu

Chránič dveří

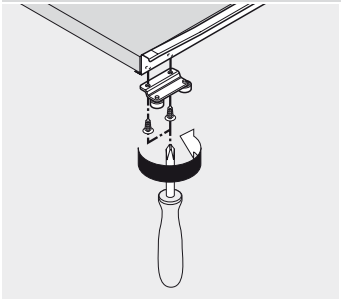

Montáž

Ostatní výrobky



Kování pro otevření a zasunutí dvířek



POCKET DOOR
Praktické nábytkové kování, které umožňuje volný pohled do skříně ze všech stran. Je vhodné např. pro skříň s televizorem



FLIPPER DOOR
V případě tohoto řešení žádná dvířka nevyčnívají do místnosti. Dají se zasunout pod horní hranu korpusu

Závěsné kování



Spojovací kování Blum je bezpečné a vysoce odolné vůči zátěži. Tato spolehlivost je důležitá zvlášť u velmi zatěžovaného nábytku

Spojovací kování



Ve výrobním sortimentu firmy Blum naleznete spojovací kování pro různé typy konstrukce nábytku

Kování pro otevření a zasunutí dvířek


Ilustrační fotografie

POCKET DOOR	694
POCKET DOOR – montáž	698
FLIPPER DOOR	696
FLIPPER DOOR – montáž	698

Závěsné kování


Ilustrační fotografie

K našroubování	699
K nalisování	699

Spojovací kování


Ilustrační fotografie

K našroubování	700
K nalisování	700
S vrutem	701
S hmoždinkou a rozpěrným kolíkem	702
Se spojovacím dílem	702
Se spojovacím dílem v rastru 32	703

Piktogramy

- Artikl pouze na dotázání
- Příslušenství
- Všeobecné informace
- POCKET DOOR
- FLIPPER DOOR
- Závěsné kování
- Spojovací kování
- Závěs s rovným ramínkem
- Závěs s vysoko lomeným ramínkem
- Naložené dveře
- Vložené dveře
- Vložená dvířka s rovným ramínkem
- Matrice pro misku k nalisování
- Plánování
- Montáž, demontáž a seřízení

POCKET DOOR



- Kování pro otevření a zasunutí dvířek
- Ocelový kolečkový výsuv, povrchová úprava práškovým lakem
- Závěs CLIP top pro silná dvířka a křížová montážní podložka s excentrickým nastavením výšky
- Upevnění na bok korpusu
- Pro vložené a naložené dveře
- Oboustranné nucené vedení

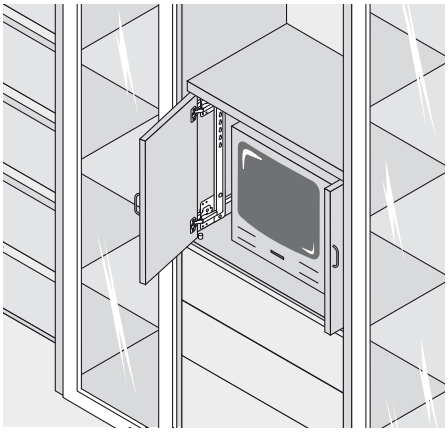

Informace k objednávce

Sada POCKET DOOR vpravo nebo vlevo

Jmenovitá délka NL	Č. artiklu p.	Č. artiklu l.
350 mm	270E3500.02	270E3500.03
400 mm	270E4000.02	270E4000.03
450 mm	270E4500.02	270E4500.03
500 mm	270E5000.02	270E5000.03
550 mm	270E5500.02	270E5500.03
600 mm	270E6000.02	270E6000.03

Složení:

1	Korpusové lišty, hnědé	2 x
2	Závěsy CLIP top pro silná profilovaná dvířka	2 x
3	Montážní podložky pro závěs CLIP top	2 x
4	Ni M5x11.5 mm, zápustná hlava	4 x
5	M5x7 mm, plochá hlavička	6 x
6	Distanční podložky, hnědé	2 x
7	Excentr, hnědý	2 x
8	Distanční pás	2 x
9	Vodicí válečky FLIPPER DOOR	2 x

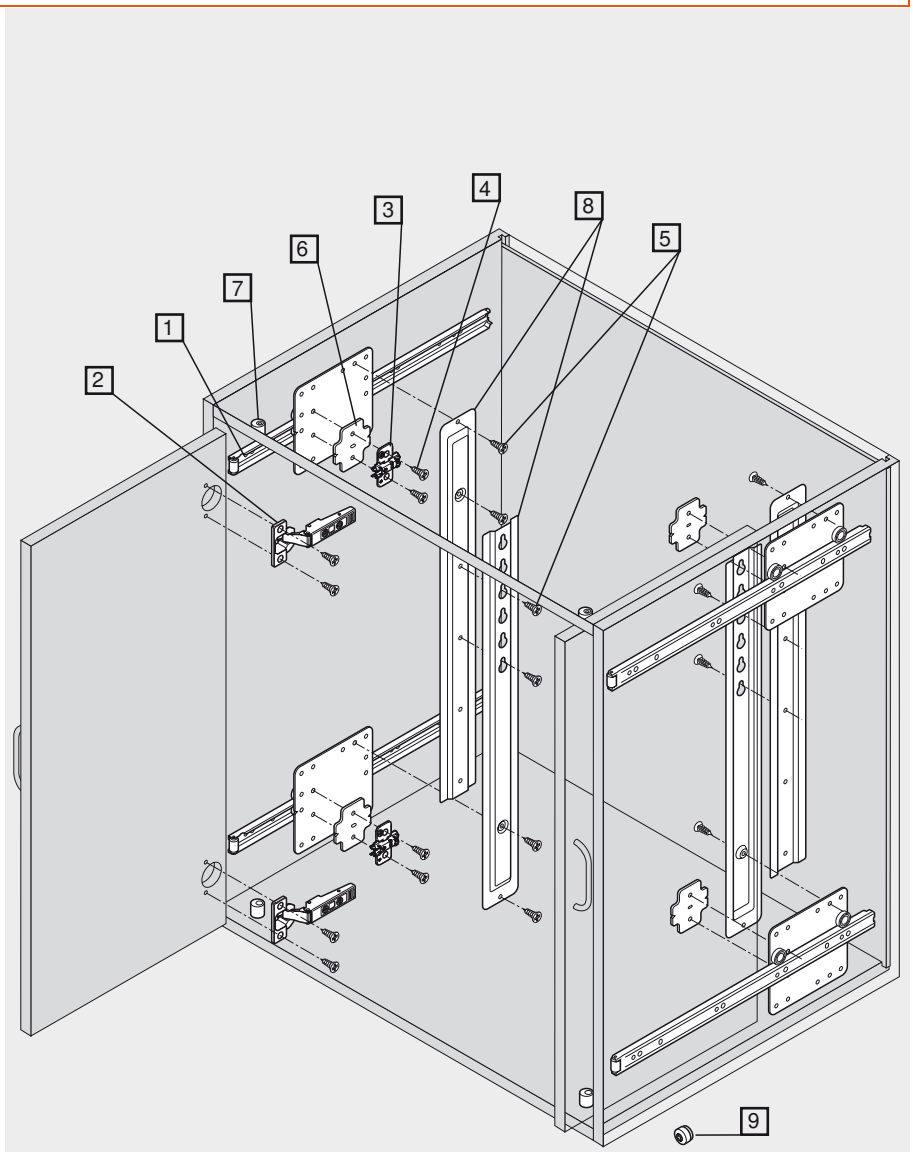

Pokyny k bokům	
Přehled – ostatní výrobky	693
Montáž, demontáž a seřízení	698
Přehled – pomůcky pro zpracování	705
Další technické informace	804

POCKET DOOR

Plánování

Upevnění korpusových lišt

Jmenovitá délka NL	Min. světlá hloubka korpusu		
	Vložené dveře		Naložené dveře
	Dvířka 16 mm	Dvířka 19 mm	
350 mm	369 mm	372 mm	353 mm
400 mm	419 mm	422 mm	403 mm
450 mm	469 mm	472 mm	453 mm
500 mm	519 mm	522 mm	503 mm
550 mm	569 mm	572 mm	553 mm
600 mm	619 mm	622 mm	603 mm

Pro vložené dveře:
Min. světlá hloubka korpusu = jmenovitá délka NL + 3 mm + síla dveří

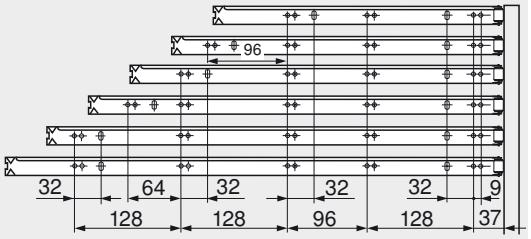

Vložená dvířka s rovným ramínkem



Max. hmotnost dveří 6 kg!

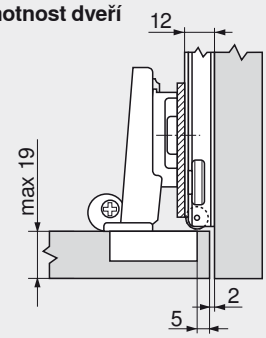

Dist. podložka = 3 mm, mont. podložka = 3 mm

Vložené dveře



Max. hmotnost dveří 6 kg!

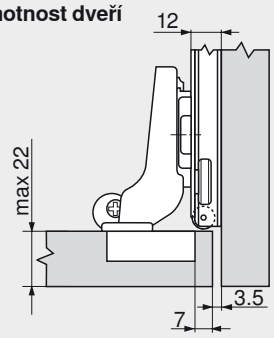

Nábytkové závěsy 71T9650 (9.5 mm zahnuté) a montážní podložky 175H9100 (zvýšené o 0 mm) se musí objednávat zvlášť.
Nepoužívejte zvýšené distanční podložky!
Montážní podložka = 0 mm

Naložené dveře



Max. hmotnost dveří 6 kg!

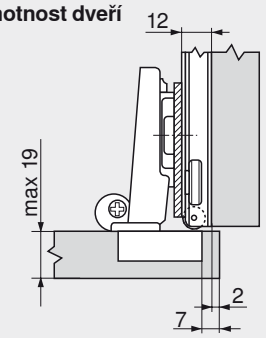

Síla dveří 16 mm:
Max. přesahu čela 5 mm se dosáhne otáčením příčného nastavovacího šroubu o 2 mm.
Dist. podložka = 3 mm, mont. podložka = 0 mm
Síla dveří 19 mm:
Max. přesahu čela 2 mm se dosáhne otáčením příčného nastavovacího šroubu o 2 mm.
Dist. podložka = 3 mm, mont. podložka = 3 mm

Seřízení a nastavení

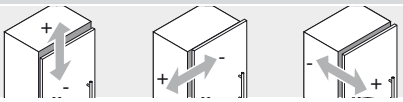

max. ± 2.0 mm
Viz. montážní podložky

± 2.0 mm

+ 3.0 mm
- 2.0 mm

Upevnění

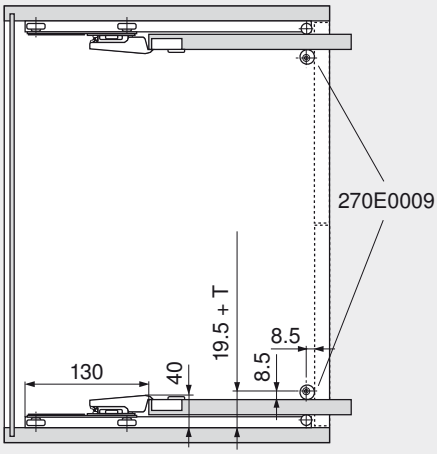

T Síla dveří

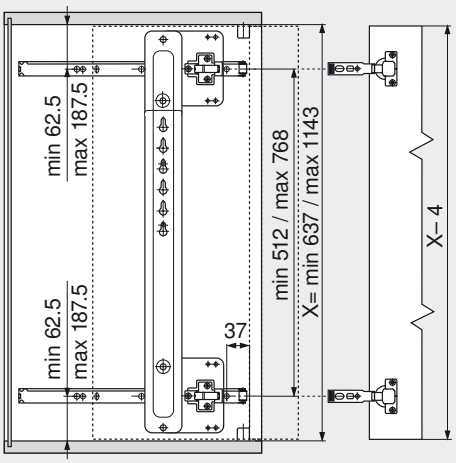

X Světlá výška

Ostatní

Ostatní výrobky

► Kování pro otevření a zasunutí dvířek

FLIPPER DOOR



- Kování pro otevření a zasunutí dvířek
- Ocelový kolečkový výsuv, povrchová úprava práškovým lakem
- Závěs CLIP top pro silná dvířka a křížová montážní podložka s excentrickým nastavením výšky
- Upevnění na horní desku korpusu
- Pro vložené a naložené dveře
- Oboustranné nucené vedení

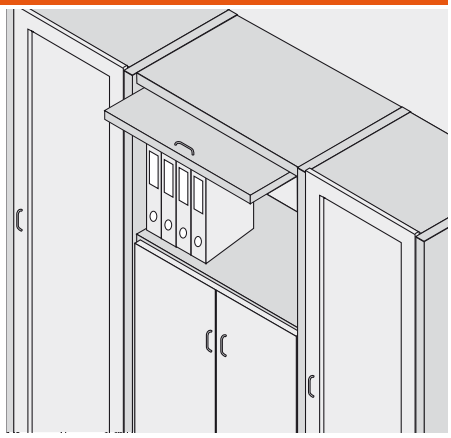

Informace k objednávce

FLIPPER DOOR

Jmenovitá délka NL	Č. artiklu
350 mm	270E3500.03
400 mm	270E4000.03
450 mm	270E4500.03
500 mm	270E5000.03
550 mm	270E5500.03
600 mm	270E6000.03

Složení:

1	Korpusové lišty, hnědé	2 x
2	Závěsy CLIP top pro silná profilovaná dvířka	2 x
3	Montážní podložky pro závěs CLIP top	2 x
4	Ni M5x11.5 mm, zápustná hlava	4 x
5	M5x7 mm, plochá hlavička	6 x
6	Distanční podložky, hnědé	2 x
7	Excentr, hnědý	2 x
8	Distanční pás	2 x
9	Vodicí válečky FLIPPER DOOR	2 x

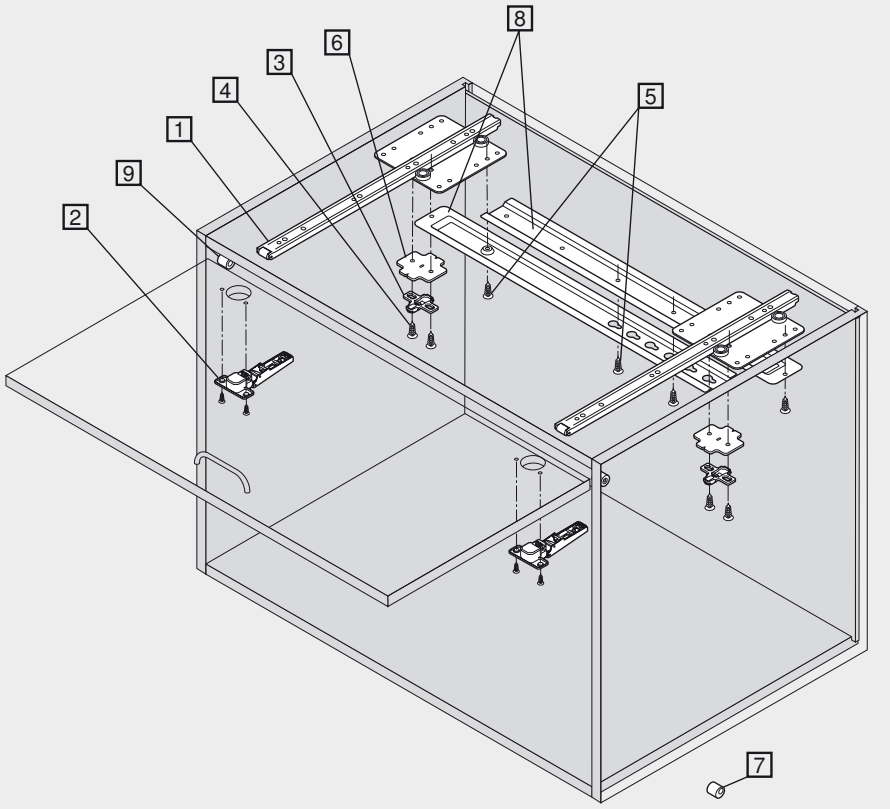

Pokyny k bokům

Přehled – ostatní výrobky	693
Montáž, demontáž a seřízení	698
Přehled – pomůcky pro zpracování	705
Další technické informace	804

FLIPPER DOOR

Plánování

Upevnění korpusových lišt

Jmenovitá délka NL	Min. světlá hloubka korpusu		
	Vložené dveře		Naložené dveře
	Dvířka 16 mm	Dvířka 19 mm	
350 mm	369 mm	372 mm	353 mm
400 mm	419 mm	422 mm	403 mm
450 mm	469 mm	472 mm	453 mm
500 mm	519 mm	522 mm	503 mm
550 mm	569 mm	572 mm	553 mm
600 mm	619 mm	622 mm	603 mm

Pro vložené dveře:
Min. světlá hloubka korpusu = jmenovitá délka NL + 3 mm + síla dveří

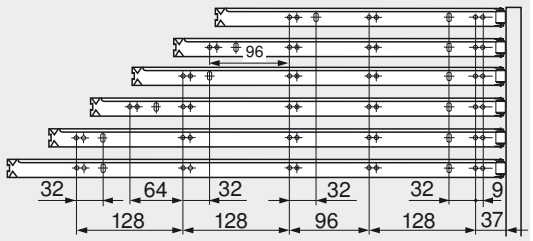

Vložená dvířka s rovným ramínkem

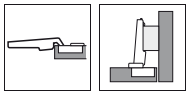

Max. hmotnost dveří 6 kg!

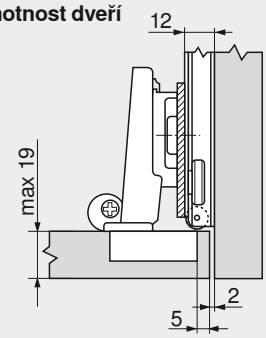

Dist. podložka = 3 mm, mont. podložka = 3 mm

Vložené dveře

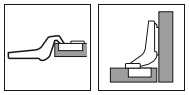

Max. hmotnost dveří 6 kg!

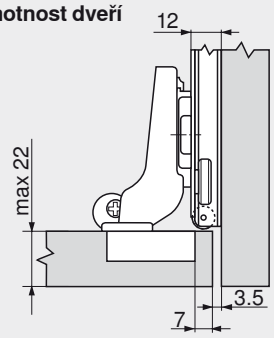

Nábytkové závěsy 71T9650 (9.5 mm zahnuté) a montážní podložky 175H9100 (zvýšené o 0 mm) se musí objednávat zvlášť.
Nepoužívejte zvýšené distanční podložky!
Montážní podložka = 0 mm

Naložené dveře

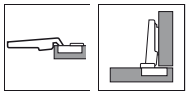

Max. hmotnost dveří 6 kg!

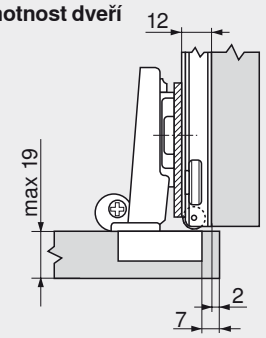

Síla dveří 16 mm:
Max. přesahu čela 5 mm se dosáhne otáčením příčného nastavovacího šroubu o 2 mm.
Dist. podložka = 3 mm, mont. podložka = 0 mm
Síla dveří 19 mm:
Max. přesahu čela 2 mm se dosáhne otáčením příčného nastavovacího šroubu o 2 mm.
Dist. podložka = 3 mm, mont. podložka = 3 mm

Seřízení a nastavení

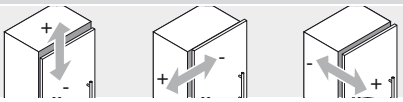

max. ± 2.0 mm
Viz. montážní podložky

± 2.0 mm

+ 3.0 mm
- 2.0 mm

Upevnění

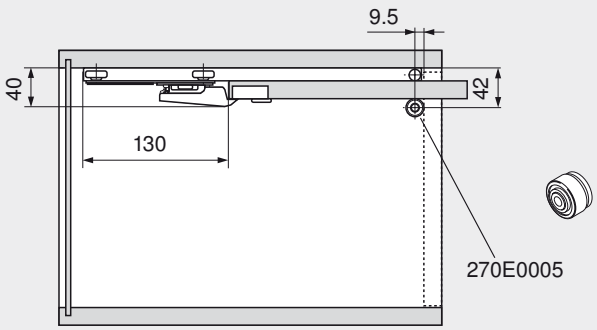

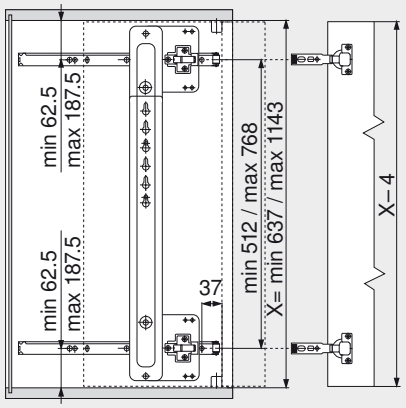

X Světlá výška

Pozor!
Místo excentrů (270E0009) použijte válečky FLIPPER DOOR (270E0005)!
Maximální hmotnost dveří 6 kg!

Ostatní

Ostatní výrobky

► Kování pro otevření a zasunutí dvířek

►► Montáž, demontáž a seřízení

POCKET DOOR

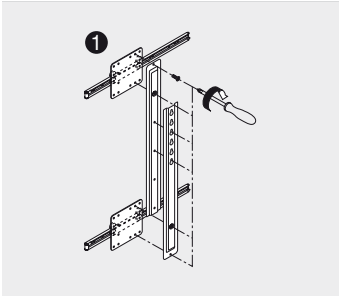

Nastavení podle velikosti dveří: použijte šrouby s plochou hlavou 647.0700

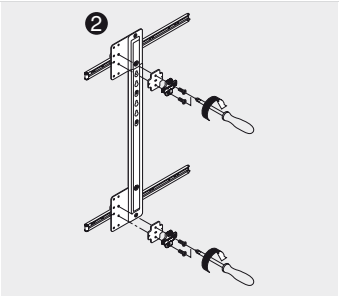

Použijte šrouby se zapuštěnou hlavou 642.1150

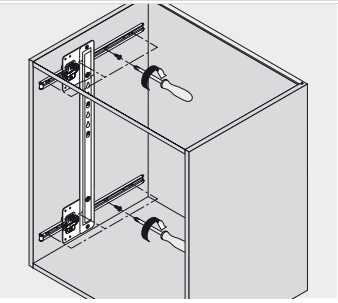

Montáž korpusových lišt: použijte vruty 609.1500 nebo 609.1700

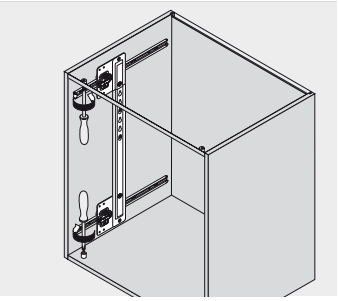

Montáž excentru: použijte vruty 609.1500 nebo 609.1700

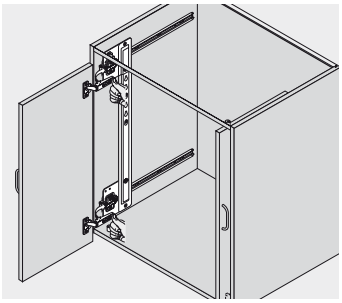

Naklapněte dveře

FLIPPER DOOR

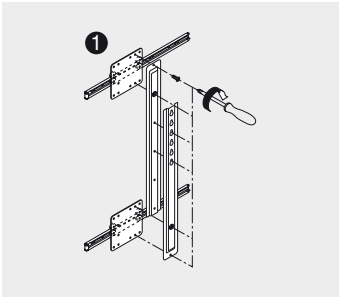

Nastavení podle velikosti dveří: použijte šrouby s plochou hlavou 647.0700

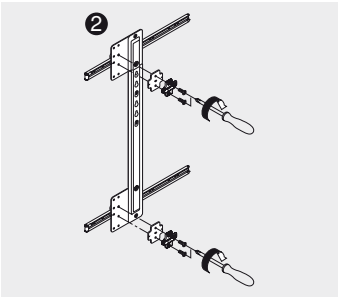

Použijte šrouby se zapuštěnou hlavou 642.1150

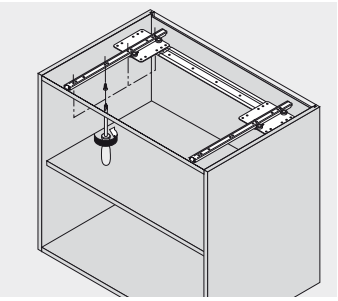

Namontujte korpusové lišty

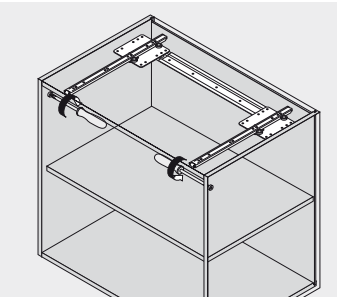

Montáž válečku FLIPPER DOOR

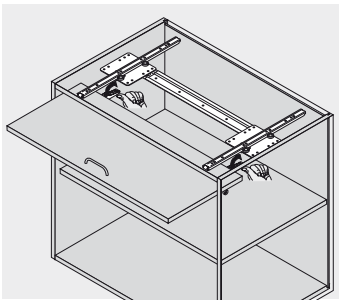

Naklapněte dveře

Závěsné kování pro montáž našroubováním



- Plastové pouzdro se závěsným ramínkem z oceli, pozinkované
- Nastavitelnost ve 3 směrech
- Nosnost ve smyslu DIN 68840 130 kg na jeden pár

Bílé, hnědé RAL 9001	Č. artiklu
Pravé	48N0510.02
Levé	48N0510.03

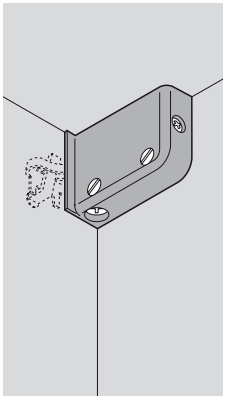

Montáž

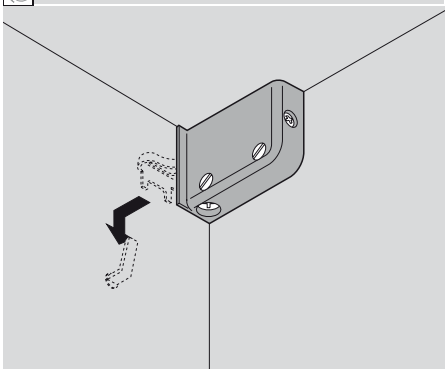

Plánování

Potřebný prostor

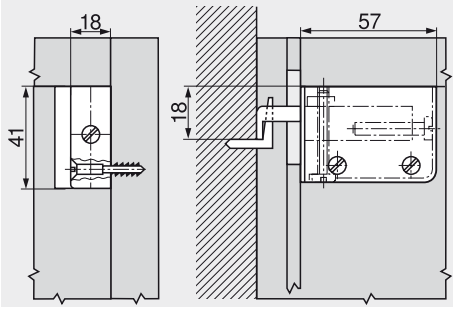

Upevňovací pozice

V boku korpusu a ve výřezu v zadní stěně

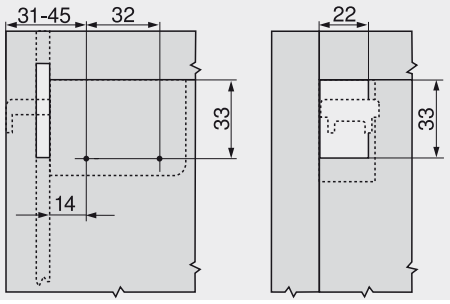

Seřízení a nastavení

- Dolů 7 mm
- Nahoru 11 mm
- Dozadu 3.5 mm
- Dopředu 12.5 mm

Pokyny k bokům

Testování	808

Závěsné kování pro montáž nalisováním



- Plastové pouzdro se závěsným ramínkem z oceli, pozinkované
- Nastavitelnost ve 3 směrech
- Nosnost ve smyslu DIN 68840 130 kg na jeden pár

Bílé, hnědé RAL 9001	Č. artiklu
Pravé	48N0610.02
Levé	48N0610.03
MINIPRESS + PRO-CENTER	
78 Pouzdro	MZM.0078

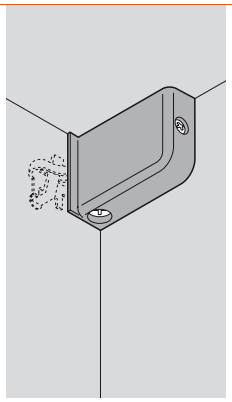

Montáž

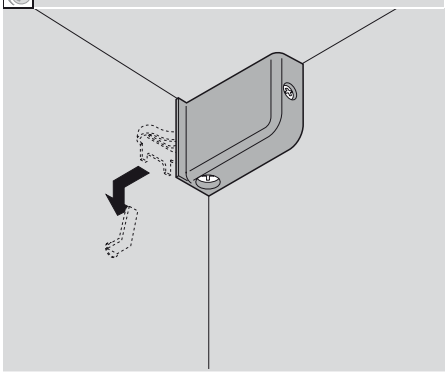

Plánování

Potřebný prostor

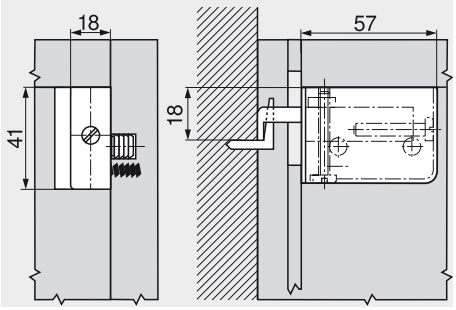

Upevňovací pozice

V boku korpusu a ve výřezu v zadní stěně

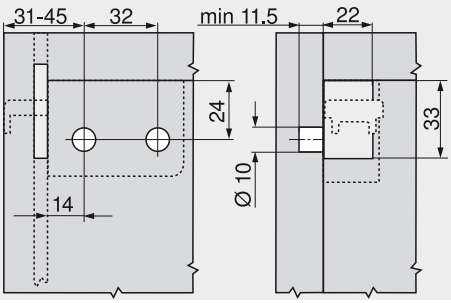

Seřízení a nastavení

- Dolů 7 mm
- Nahoru 11 mm
- Dozadu 3.5 mm
- Dopředu 12.5 mm

Pokyny k bokům

Testování	808

Spojovací kování na korpus k našroubování



- Plastové pouzdro s předmontovaným excentrem ze zinku
- Spojovací díl z plastu

	Č. artiklu
Bílé, hnědé	40.2000

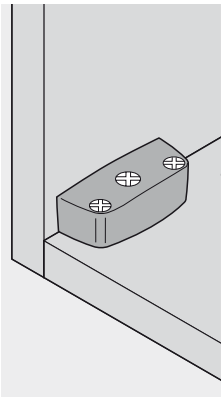

Montáž

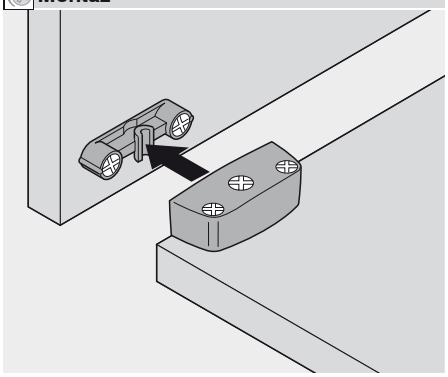

Plánování

Dno

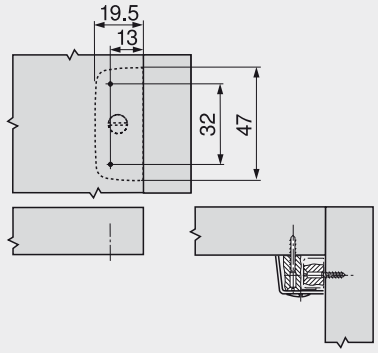

Bok korpusu

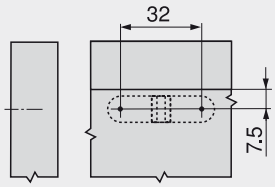

Spojovací kování na korpus k zalisování



- Plastové pouzdro s předmontovaným excentrem ze zinku
- Spojovací díl z plastu

	Č. artiklu
Bílé, hnědé	40.2100.02
MINIPRESS + PRO-CENTER	
72 Pouzdro	MZM.0072
73 Spojovací kování	MZM.0073

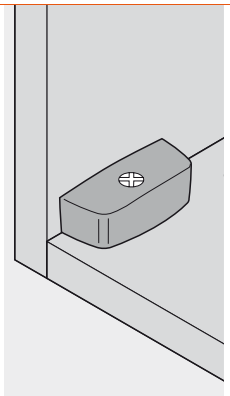

Montáž

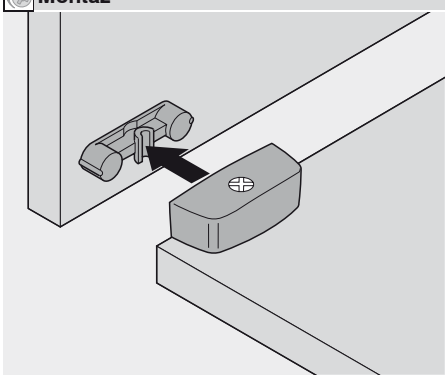

Plánování

Dno

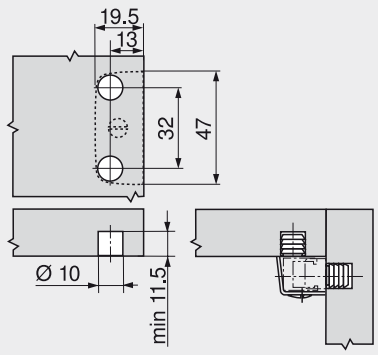

Bok korpusu

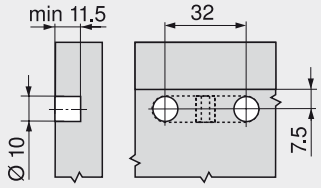

Spojovací kování na korpus se spojovacím šroubem



- Plastové pouzdro s předmontovaným excentrem ze zinku
- Spojovací šroub ze zinku, litého pod tlakem

	Č. artiklu
Bílé, hnědé	42.0700.01
MINIPRESS + PRO-CENTER	
77 Pouzdro	MZM.0077

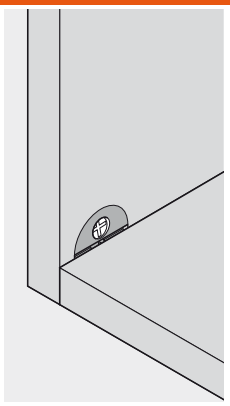

Montáž

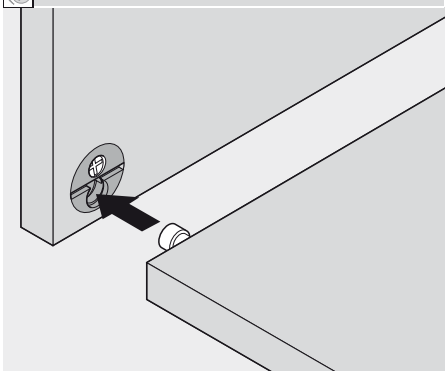

Plánování

Dno

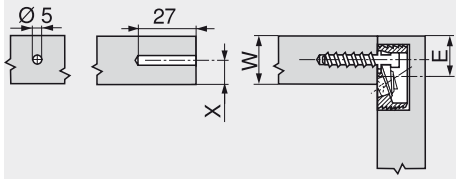

Bok korpusu

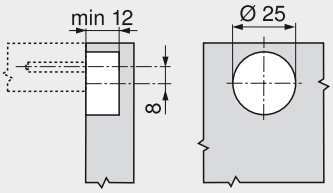

E = W - X + 8 mm
X max. = 9.5 mm

Spojovací kování na korpus se spojovacím šroubem



- Plastové pouzdro s předmontovaným excentrem ze zinku
- Spojovací šroub ze zinku, litého pod tlakem

	Č. artiklu
Bílé, hnědé	40.0700N
MINIPRESS + PRO-CENTER	
70 Pouzdro	MZM.0070

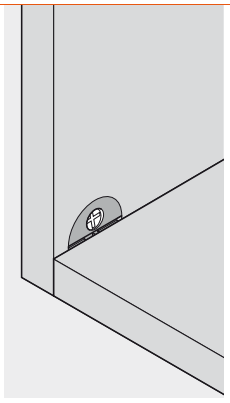

Montáž

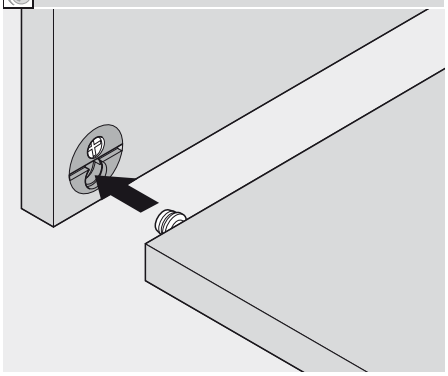

Plánování

Dno

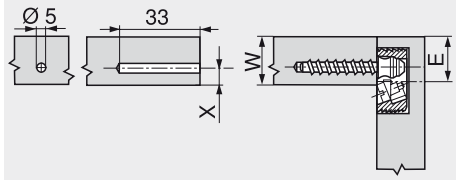

Bok korpusu

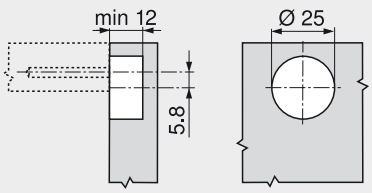

E = W - X + 5.8 mm
X max. = 8 mm

Spojovací kování na korpus s hmoždinkou a rozpěrným kolíkem

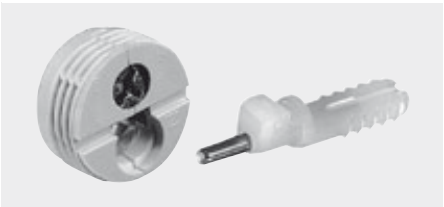

- Plastové pouzdro s předmontovaným excentrem ze zinku
- Spojovací hmoždinka z plastu s rozpínacím kolíkem

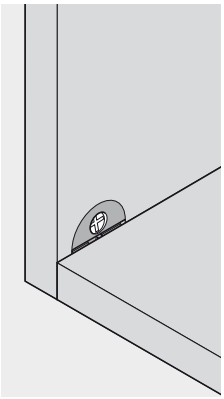

Montáž

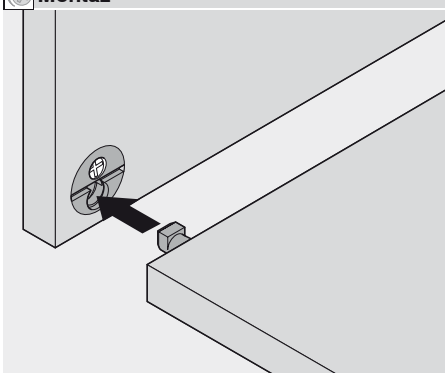

	Č. artiklu
Bílé, hnědé	40.0200N
MINIPRESS + PRO-CENTER	
70 Pouzdro	MZM.0070

Plánování

Dno

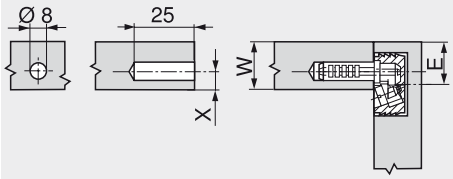

Bok korpusu

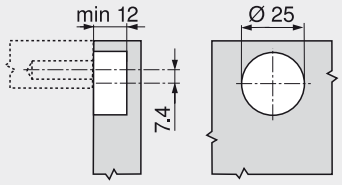

E = W - X + 7.4 mm
X max. = 9 mm

Spojovací kování na korpus se spojovacím dílem

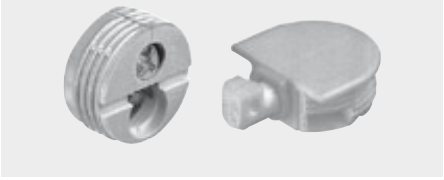

- Plastové pouzdro s předmontovaným excentrem ze zinku
- Spojovací díl z plastu

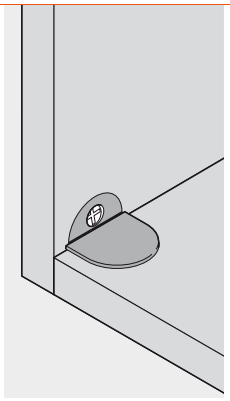

Montáž

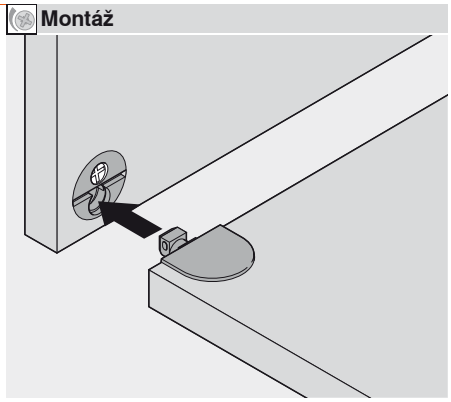

	Č. artiklu
Bílé, hnědé	40.0500N
MINIPRESS + PRO-CENTER	
70 Pouzdro	MZM.0070
71 Spojovací kování	MZM.0071

Plánování

Dno

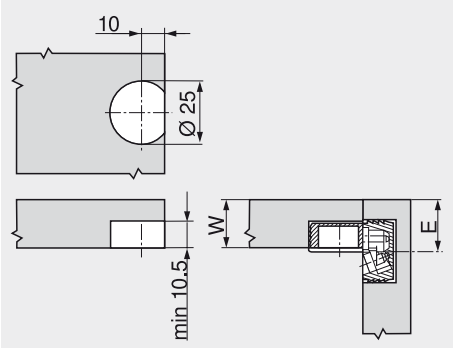

Bok korpusu

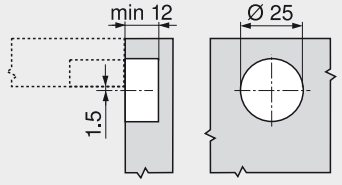

E = W + 1.5 mm

Spojovací kování na korpus se spojovacím dílem v systému rastru 32

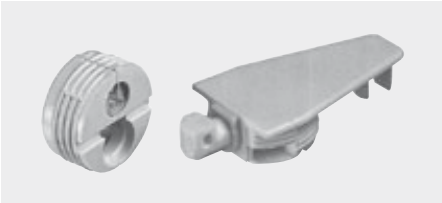

- Plastové pouzdro s předmontovaným excentrem ze zinku
- Spojovací díl z plastu

	Č. artiklu
Bílé, hnědé	40.0600N
MINIPRESS + PRO-CENTER	
70 Pouzdro	MZM.0070
71 Spojovací kování	MZM.0071

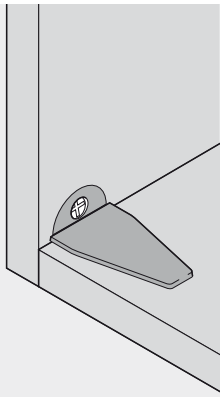

Montáž

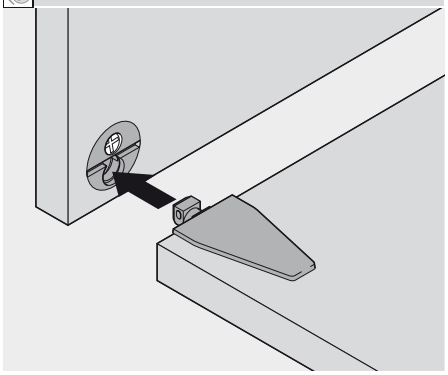

Plánování

Dno

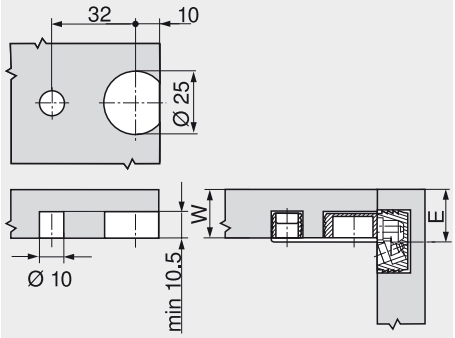

Bok korpusu

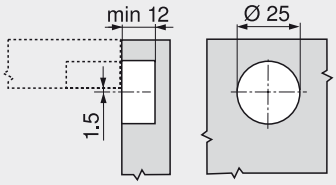

E = W + 1.5 mm

Pomůcky pro zpracování

Perfektní pohyb vyžaduje precizní zpracování



Naším přáním jakožto zástupců firmy Blum je, abyste mohli všechny výrobky Blum zpracovávat pokud možno co nejefektivněji, nejhospodárněji a nejsnadněji, protože perfektní pohyb vyžaduje precizní zpracování.

Každá z našich pomůcek pro zpracování Vám poskytne optimální podporu při zpracování našich výrobků: díky jednoduché aplikaci, maximálně optimální obsluze a dlouhé životnosti.

Pro nás je nesmírně důležitá bezpečnost – naše pomůcky pro zpracování podrobujeme kontrolám a testům, proto vyhovují nejvyšším požadavkům na bezpečnost ze strany evropských norem a směrnic.



DYNALOG – jednoduché plánování a objednávání
DYNALOG je software firmy Blum pro plánování korpusů a objednávky kování



Šablony, montážní pomůcky a montážní přípravky
Snažte se s našimi šablonami a montážními pomůckami při zpracování všech našich výrobků o precizní zpracování



Stroje pro vyvrtání otvorů a montáž kování
S naším spektrem vrtacích a lisovacích strojů jste dobře vybaveni pro jakýkoli typ zpracování

Pomůcky pro zpracování

Přehled

Elektron. katalog výrobků a plánovací pomůcka


Ilustrační fotografie

DYNALOG – plánování korpusů a ještě víc	706
DYNALOG 2.8	707
Informace k objednávce	707
DYNALOG jednou ranou	707
DYNALOG – využití systému	708

Šablony, montážní pomůcky a montážní přípravky


Ilustrační fotografie

Šablony, montážní pomůcky a montážní přípravky	710
Přehled	711

Vrtací a lisovací stroje


Ilustrační fotografie

Vrtací a lisovací stroje	750
Přehled	751
Přehled – možnosti zpracování	752
PRO-CENTER	756
MINIPRESS PRO	768
MINIPRESS P	780
MINIPRESS M	792

Pomůcky pro zpracování

► Elektron. katalog výrobků a plánovací pomůcka

DYNALOG – plánování korpusů a ještě víc



Jednoduché plánování korpusů a nekomplikované objednávky potřebného kování Vám usnadní práci a poskytnou ještě více času pro péči o Vaše zákazníky.

DYNALOG – náš software pro plánování a objednávání, ten dokáže ještě víc: s nově přidaným modulem CABMAX můžete svou kuchyň naplánovat jednoduše podle DYNAMIC SPACE kritérií. Vaše kompetentní poradenství pro spokojené zákazníky.

DYNALOG se naučíte a zvládnete rychle, bude se Vám snadno obsluhovat, i když s ním třeba budete pracovat jen zřídka. Automatické testy pro zjištění případných kolizí zaručí praktickou proveditelnost a ušetří Vám montáže na zkoušku.



Abyste měli u DYNALOG neustále zajištěnu nejnovější verzi, poskytujeme Vám aktualizace přes internet. Registrovaní uživatelé plné verze DYNALOG dostávají informace o aktuálních aktualizacích a mohou si je bezplatně stahovat přes internet

Stačí se jen jednou podívat, abyste uviděli výhody



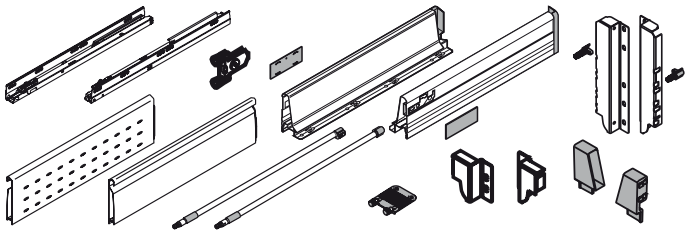

- Jednoduché plánování korpusů
- Úplná data pro výrobu a objednávku
- Žádné kolizní zkoušky díky integrovaným testům pro zjišťování případné kolize
- Zabránění chybám při objednávání díky vypracování kompletních seznamů objednávek
- Snadné přiřazení díky sestaveným seznamům kování ke komisím
- Je možné integrovat katalogová čísla artiklu a cen Vašeho odborného prodejce kování
- Další využití dat v jiných programech
- Možná trojrozměrná vizualizace ve formátu AutoCAD®

DYNALOG 2.8



DYNALOG obsahuje 3 moduly:

- DYNACAT (elektronický katalog výrobků)
- DYNASHOP (nákupní koš)
- DYNAPLAN (plánovač kopusů)

Konstrukce typu stavebnice zajistí snadnou obsluhu a výborně pomůže při výběru výrobků, objednávání i plánování korpusů.

Informace k objednávce	
	Č. artiklu
DYNALOG	DYA.2842

Pokyny k bokům	
DYNALOG – využití systému	708

DYNAPLAN – plánovač korpusů
S DYNAPLAN máte k dispozici rozličné možnosti pro plánování korpusů a výběr vhodného kování. Navíc můžete naplánované korpusy vizualizovat ve formátu AutoCAD® a dále je zpracovávat.

DYNACAT – elektronický katalog výrobků
DYNACAT Vám pomůže při výběru kování a navíc Vám poskytne potřebné informace pro výrobu a montáž.

DYNASHOP – nákupní koš
Kování, která si zjistíte v DYNAPLAN a DYNACAT, se dají velmi snadno objednat prostřednictvím DYNASHOP. A navíc máte k dispozici další užitečné funkce.

DYNALOG jednou ranou

DYNAPLAN
Plánovač korpusů
- Novinka: CABMAX
- Integrovaná knihovna korpusů DYNAMIC SPACE
- Volnost plánování korpusů
- Osobní knihovny korpusů

Plánování korpusu, včetně výběru kování

- Výrobní výkresy
- Přířezy
- Seznam kování

CABMAX vám poskytne
- Půdorys
- Seznam korpusů
- Plány rozmístění

Podpora při Konstrukci, výrobě a prodeji

Seznam kování

DYNASHOP
Nákupní koš
Volitelně:
- Katalogová čísla artiklu prodejců kování
- Ceny prodejců kování

Objednávka
- Faxem nebo e-mailem
- Možnost napojení k online systému objednávání prodejců

DYNACAT
Elektron. katalog výrobků
- Výběr kování

- CAD data ke kování ve formátech 2D/3D
- Pokyny k seřízení, nastavení a montáži

Podpora při Konstrukci, výrobě a montáži

DYNALOG 2.8

Správné ergonomické plánování kuchyní – optimální uložení předmětů

Novinka v systému DYNAPLAN je to, že můžete prostřednictvím CABMAX – manažerem korpusů – plánovat kuchyň DYNAMIC SPACE jednoduše a pohodlně. Podle množství ukládaných předmětů CABMAX zjistí a stanoví optimální řešení skříněk, přidělí a uloží předměty do všech pěti kuchyňských zón ve smyslu filozofie DYNAMIC SPACE.



Používání a užitek CABMAX

- Jednoduché plánování kuchyně
- Podpora při plánování i výrobě kuchyně
- Optimální přiřazení ukládaných předmětů
- Software se snadnou obsluhou

DYNALOG 2.8

Rozhraní DYNAPLAN – programy CAD

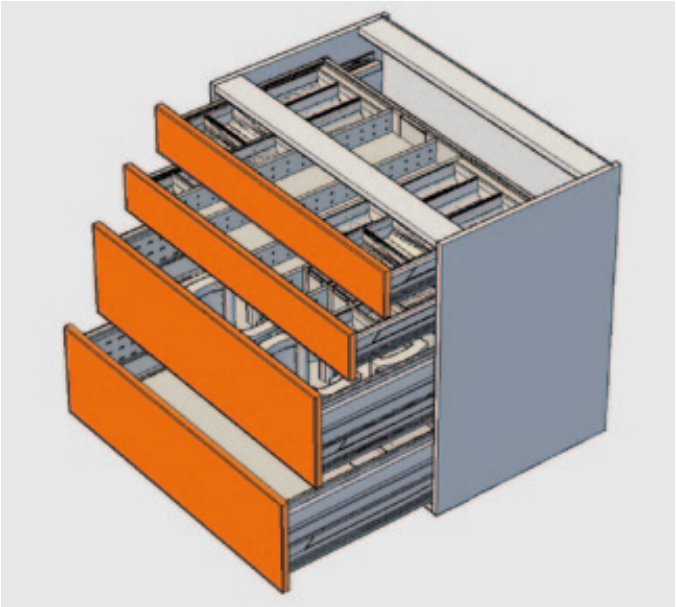

DYNAPLAN – AutoCAD®

S novým rozhraním DYNAPLAN – AutoCAD® můžete všechny korpusy, vytvořené v DYNAPLAN, naprosto jednoduše otvírat a dále zpracovávat v AutoCAD®. Korpusy v trojrozměrném formátu obsahují všechny relevantní informace, jako dřevěné díly, vyvrtané otvory, a rovněž všechny typy kování firmy Blum, včetně vnitřního členění.

Exportujte Vaše v DYNAPLAN vytvořené korpusy do AutoCAD® a doplňte na závěr např. pracovní desku, sokl, čela a úchytky. Využijte nesčetných možností, které Vám AutoCAD® nabízí. Tak je možné provádět profesionální vizualizace místností jen prostřednictvím několika pracovních úkonů.

Díky konstrukci v trojrozměrném formátu 3D stačí stisknout klávesu a vygenerovat všechny potřebné náhledy (půdorys, nákres/podélný řez, atd.). Při zpracování jednotlivých komponentů korpusu Vám pomohou předem nadefinované hladiny (layer). S příslušnými přídavnými moduly AutoCAD® můžete data rovněž zcela jednoduše upravovat pro zpracování s pomocí obráběcího centra CNC.



Jaký užitek rozhraní poskytuje

- Export korpusů ve 3D formátu, odzkoušených z hlediska kolize, do AutoCAD® (vč. kování)
- Vizualizace/prezentace v trojrozměrném formátu
- Vysoká přizpůsobivost díky četným funkcím AutoCAD®
- Inteligentní struktura layer hladin usnadní zpracování jednotlivých komponentů korpusu
- Jednoduché vytváření náhledů (půdorys, nákres/podélný řez, atd.)
- Nadhodnota díky AutoCAD®-přídavným modulům (např.zpracování obráběcím centrem CNC)

Pomůcky pro zpracování

► Šablony, montážní pomůcky a montážní přípravky

Perfektní pohyb vyžaduje precizní zpracování

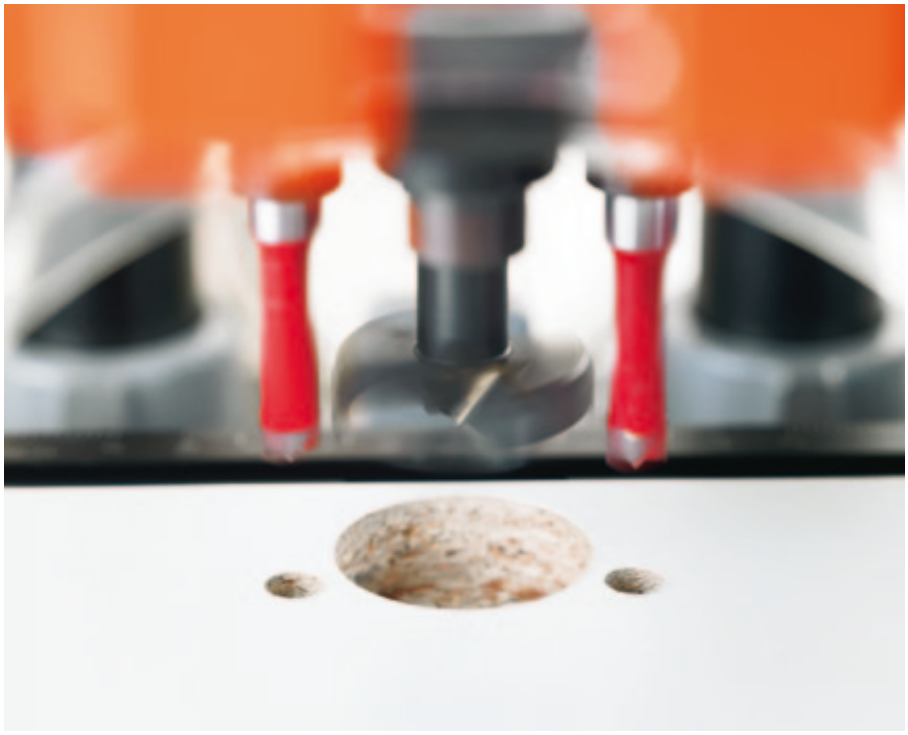

Šablony a montážní pomůcky: inteligentní pomocník pro každou konstrukční situaci
Snažte se s našimi šablonami a montážními pomůckami při zpracování všech výrobků firmy Blum o precizní zpracování.

Montážní přípravky: snadné zpracování TANDEMBOX
Optimalizujte si nyní montáž TANDEMBOX dokonce až do stadia malé série s praktickými pomůckami, vyhovujícími Vašim požadavkům na zpracování.

Šablony, montážní pomůcky a montážní přípravky



Montážní šablony a montážní pomůcky



Montážní přípravky

Optimální pomůcka pro zpracování pro všechny naše výrobky



Systémy výklopů



Závěsy



Systémy výsuvů a vodicí systémy



Ostatní výrobky

Šablony, montážní pomůcky a montážní přípravky


Ilustrační fotografie

Zpracování AVENTOS	712
Zpracování CLIP top BLUMOTION/CLIP top	712
Zpracování MODUL	713
Zpracování TANDEMBOX intivo/TANDEMBOX plus	713
Zpracování METABOX	714
Zpracování TANDEM	714
Zpracování STANDARD	715
Zpracování ostatních výrobků	715

Vrtací a lisovací stroje


Ilustrační fotografie

Přehled – možnosti zpracování	752
PRO-CENTER	756
MINIPRESS PRO	768
MINIPRESS P	780
MINIPRESS M	792

Piktogramy

- Artikl pouze na dotázání
- Příslušenství
- Všeobecné informace
- Zpracování systémů výklopů
- Zpracování systémů závěsů
- Zpracování BLUMOTION pro dvířka
- Zpracování TIP-ON pro dvířka
- Zpracování SERVO-DRIVE
- Montáž zásuvek
- Zpracování zásuvek
- Zpracování čela
- Zpracování korpusů

Pomůcky pro zpracování

► Šablony, montážní pomůcky a montážní přípravky

►► Přehled

Zpracování AVENTOS

Zpracování čela

Univerzální vrtací šablona 735

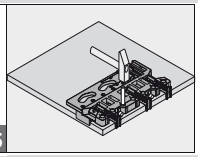

Zpracování korpusů

Univerzální samostatná šablona 733

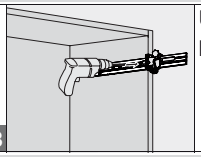

Univerzální tyčová šablona 732

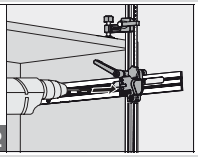

Zpracování systémů závěsů

Úhelníková šablona 720

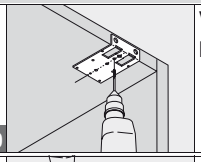

Vrtací šablona pro závěsy INSERTA 719

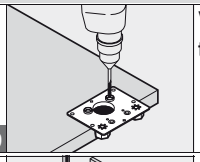

Vrtací šablona pro montážní podložky 721

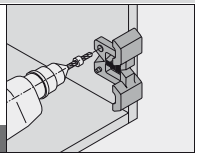

ECODRILL 716

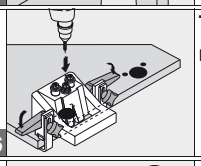

Tyčová šablona pro systémy závěsů 717

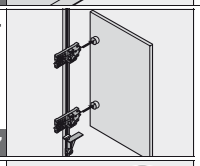

Razidlo pro závěsy 726

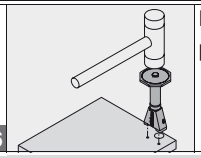

Razidlo pro montážní podložky 727

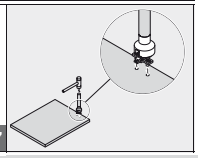

Zpracování SERVO-DRIVE

Vrtací šablona pro distanční doraz 736

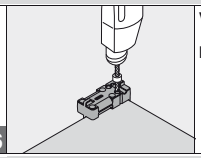

Vrtací šablona pro vypínač SERVO-DRIVE 728

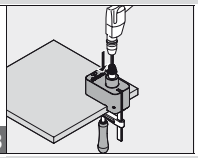

Zpracování TIP-ON

Šablona pro upevnění kontaktní destičky do správné pozice 725

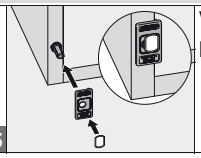

Vrtací šablona pro BLUMOTION/TIP-ON 722

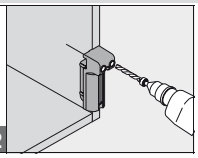

Zpracování CLIP top BLUMOTION/CLIP top

Zpracování systémů závěsů

Úhelníková šablona 720

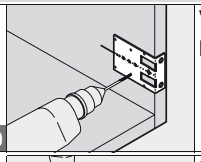

Vrtací šablona pro závěsy INSERTA 719

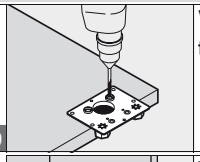

Vrtací šablona pro montážní podložky 721

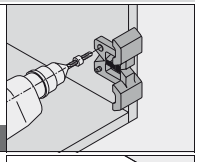

ECODRILL 716

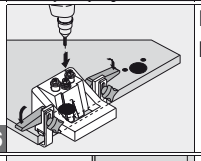

Korpusová úhlová šablona 724

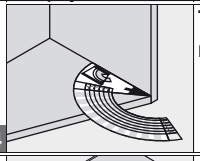

Tyčová šablona pro závěs na sklo CRISTALLO 718

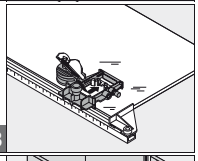

Univerzální samostatná šablona 733

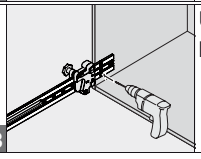

Univerzální tyčová šablona 732

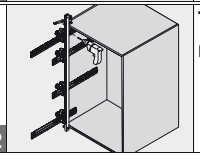

Tyčová šablona pro systémy závěsů 717

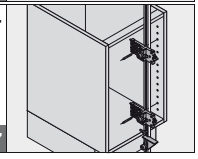

Zpracování CLIP top BLUMOTION/CLIP top

Zpracování systémů závěsů

Razidlo pro závěsy 726

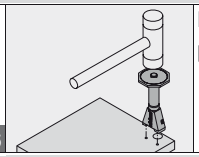

Razidlo pro montážní podložky 727

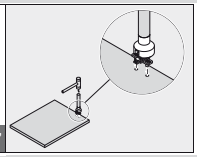

Zpracování BLUMOTION

Vrtací šablona pro BLUMOTION/TIP-ON 722

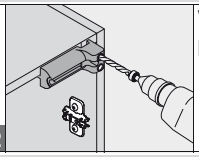

Vrtací šablona pro BLUMOTION 723

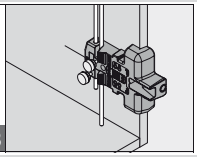

Zpracování TIP-ON

Šablona pro upevnění kontaktní destičky do správné pozice 725

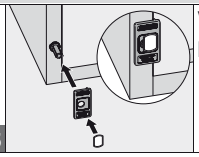

Vrtací šablona pro BLUMOTION/TIP-ON 722

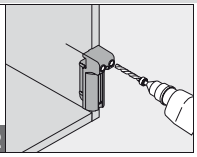

Zpracování MODUL

Zpracování systémů závěsů

Úhelníková šablona 720

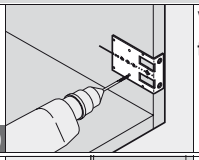

Vrtací šablona pro montážní podložky 721

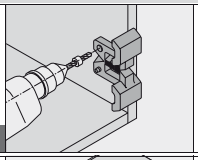

ECODRILL 716

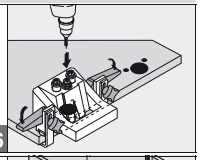

Univerzální samostatná šablona 733

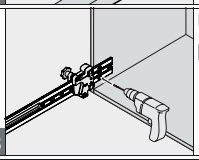

Univerzální tyčová šablona 732

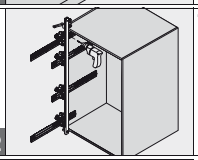

Tyčová šablona pro systémy závěsů 717

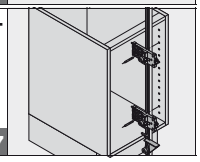

Razidlo pro závěsy 726

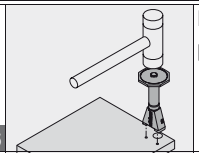

Razidlo pro montážní podložky 727

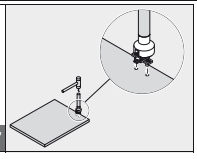

Zpracování TANDEMBOX intivo/TANDEMBOX plus

Zpracování čela

Rýsovací šablona 739

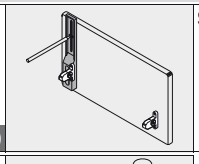

Šablona s trny 738

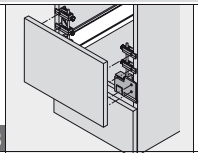

Univerzální vrtací šablona 735

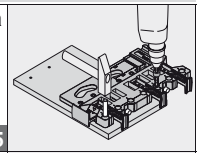

Razidlo pro systémy výsuvů 748

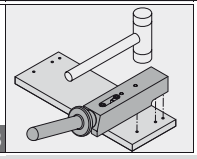

Zpracování korpusů

Univerzální samostatná šablona 733

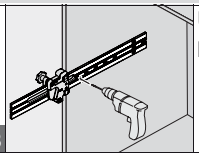

Univerzální tyčová šablona 732

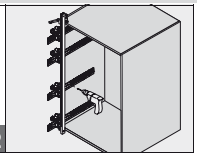

Pomůcky pro zpracování

► Šablony, montážní pomůcky a montážní přípravky

►► Přehled

Zpracování TANDEMBOX intivo/TANDEMBOX plus

Zpracování zásuvek

Univerzální vrtací šablona 735

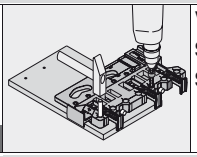

Vrtací šablona pro SPACE CORNER se SYNCROMOTION 744

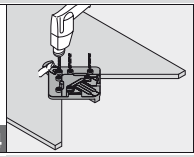

Sada řezáků na sklo 747

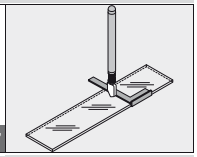

Montáž zásuvek

BOXFIX M 730

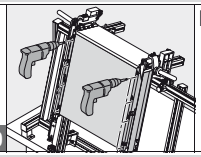

BOXFIX PRO 731

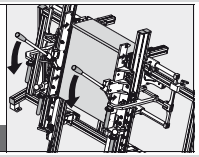

Zpracování SERVO-DRIVE

Vrtací šablona pro distanční doraz 736

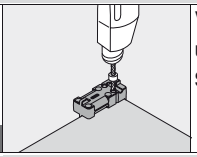

Vrtací šablona pro uchycení držáku nosníku SERVO-DRIVE 745

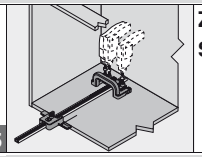

Zkušební zásuvka pro SERVO-DRIVE 746

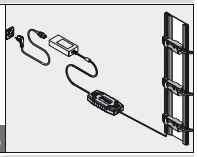

Zpracování TIP-ON

Vrtací šablona pro TIP-ON pro TANDEMBOX 737

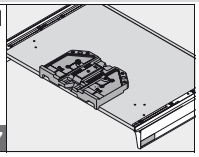

Zpracování METABOX

Zpracování čela

Rýsovací šablona 739

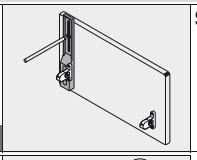

Šablona s trny 738

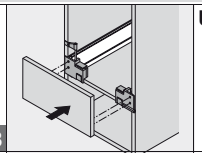

Univerzální vrtací šablona 735

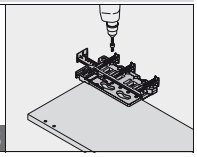

Razidlo pro systémy výsuvů 748

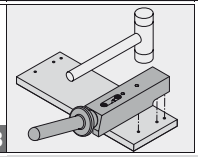

Zpracování korpusů

MINIFIX 734

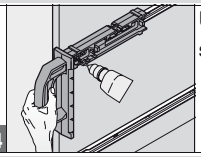

Univerzální samostatná šablona 733

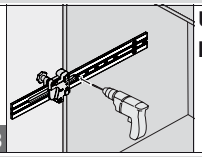

Univerzální tyčová šablona 732

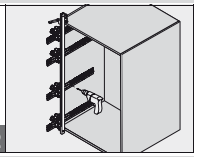

Zpracování zásuvek

Univerzální vrtací šablona 735

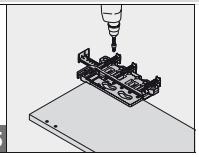

Zpracování TANDEM

Zpracování čela

Univerzální vrtací šablona 735

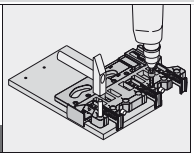

Zpracování TANDEM

Zpracování korpusů

Univerzální samostatná šablona 733

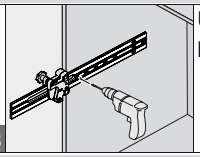

Univerzální tyčová šablona 732

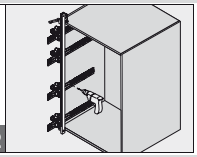

Zpracování zásuvek

Vrtací šablona pro rohové spojky policových výsuvů 742

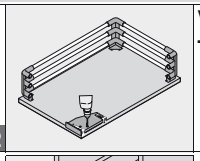

Vrtací šablona pro TANDEM 740

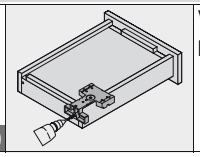

Vrtací šablona pro čelní kování TANDEM 743

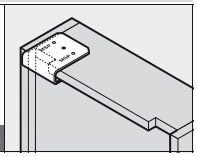

Označovač 741

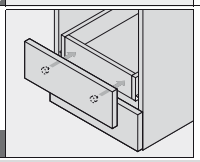

Zpracování SERVO-DRIVE

Vrtací šablona pro distanční doraz 736

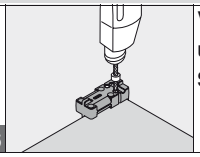

Vrtací šablona pro uchycení držáku nosníku SERVO-DRIVE 745

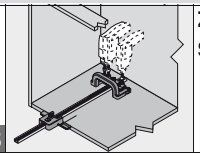

Zkušební zásuvka pro SERVO-DRIVE 746

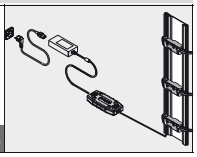

Zpracování STANDARD

Zpracování korpusů

MINIFIX 734

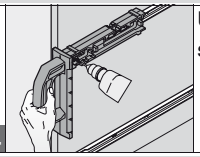

Univerzální samostatná šablona 733

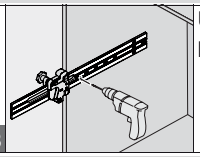

Univerzální tyčová šablona 732

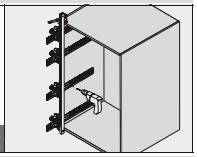

Zpracování zásuvek

Vrtací šablona pro rohové spojky policových výsuvů 742

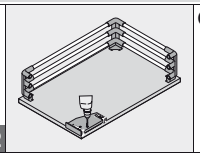

Označovač 741

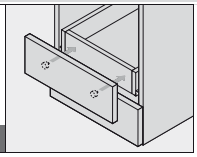

Zpracování ostatních výrobků

Zpracování korpusů

Vrtací šablona pro spojovací kování 729

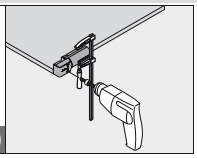

ECODRILL

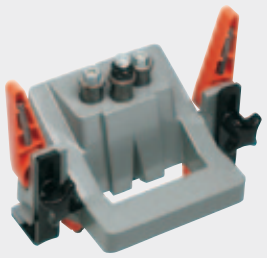

Ilustrační fotografie

- Jednoduchý ruční přípravek pro přesné vrtání otvorů pro závěsy Blum
- Pohon přes ruční elektrickou vrtačku
- Variabilní rozměry zavrtání misky od hrany od 2 do 8 mm
- Práce s ryskou
- Materiál: hliníkový tlakový odlitek

Možnosti zpracování

AVENTOS HF
CLIP top BLUMOTION/CLIP top
MODUL

Web-Link

Návod k obsluze
assemblydevices.blum.com

Informace k objednávce

	Č. artiklu
ECODRILL	M31.1000

Složení:	
Vrtací šablona	1 x
Vrták pro hmoždinky Ø 8 mm	2 x
Vrták pro misku Ø 35 mm	1 x
Torxbit	2 x

Příslušenství

	Vrták pro hmoždinky Ø 8 mm	Č. artiklu M31.ZB08.02
	Vrták pro misku Ø 35 mm	Č. artiklu M31.ZB35.02

	Sada nářadí	Č. artiklu MZW.1300

Pokyny k bokům

Přehled – šablony, montážní pomůcky a montážní přípravky 711

Možnosti zpracování

AVENTOS HF/CLIP top BLUMOTION/CLIP top/MODUL

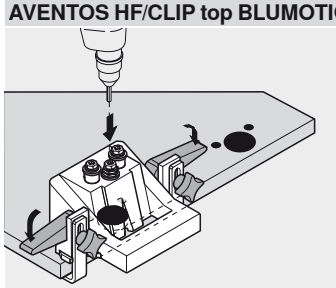

Zpracování systémů závěsů

- Narýsujte požadovanou pozici závěsu
- ECODRILL přiložte na rysku a zafixujte jej s pomocí upínací páky
- Schéma vyvrtávaných otvorů pro závěs vytvořte ruční vrtačkou

Tyčová šablona pro systémy závěsů

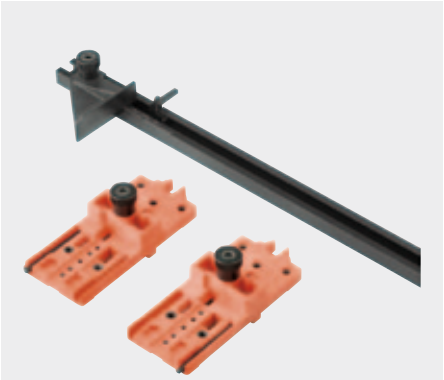

Ilustrační fotografie

- Šablona pro přenášení parametrů montážních pozic pro závěsy a montážní podložky
- Šablona pro přenášení rozměrů ze dveří na korpus, popřípadě z korpusu na dveře
- Vrtací šablonu můžete použít na smontovaném nebo nesmontovaném korpusu
- Nastavitelný doraz pro různé přesahy čel
- Stupnice zjednoduší nastavení šablony
- Materiál: plast/ocel

Možnosti zpracování

AVENTOS HF
CLIP top BLUMOTION/CLIP top
MODUL

Web-Link

Návod k obsluze
assemblydevices.blum.com

Informace k objednávce

Tyčová šablona pro systémy závěsů	Č. artiklu
CLIP top BLUMOTION/CLIP top	65.7500.02
MODUL	65.9500

Složení:	
Tyč šablony 1000 mm	1 x
Tělo šablony s hroty	2 x

Příslušenství



Tyč šablony 2200 mm	Č. artiklu
	65.7590



Tělo šablony CLIP top BLUMOTION/ CLIP top	Č. artiklu
	65.7510.02



Tělo šablony MODUL	Č. artiklu
	65.9510

Pokyny k bokům

Přehled – šablony, montážní pomůcky a montážní přípravky 711

Možnosti zpracování

AVENTOS HF/CLIP top BLUMOTION/CLIP top/MODUL

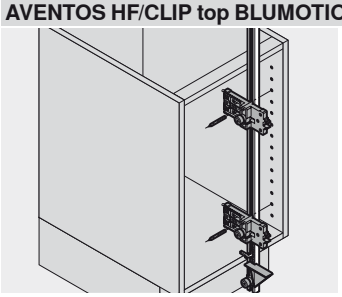

Zpracování systémů závěsů – bez zpracování dvířek

- Přiložte tyčovou šablonu ke korpusu
- Přeneste požadovanou pozici montážní podložky či řady otvorů na tyčovou šablonu
- Nastavte požadované naložení dveří s pomocí stupnice
- Přiložte tyčovou šablonu ke dvířkům a vyznačte schéma vyvrtávaných otvorů pro závěs s pomocí hrotu

AVENTOS HF/CLIP top BLUMOTION/CLIP top/MODUL

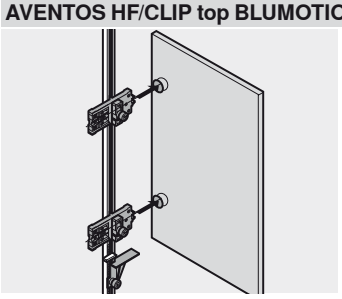

Zpracování systémů závěsů – bez zpracování korpusu

- Nastavte požadovaný přesah čela s pomocí stupnice
- Přeneste požadovanou pozici vyvrtávaného otvoru pro závěs či namontovaného závěsu na tyčovou šablonu
- Přiložte tyčovou šablonu na korpus a označte nebo předvrtejte montážní pozice montážních podložek

Tyčová šablona pro závěs na sklo CRISTALLO



Ilustrační fotografie

- Jednoduché zjištění polohy pro nalepení misky závěsu CRISTALLO
- Upevnění misky CRISTALLO na správnou pozici
- Nastavení šablony s pomocí stupnice
- Materiál: ocel/zinek/hliník/plast

Možnosti zpracování

CLIP top

Web-Link

Návod k obsluze

assemblydevices.blum.com

Informace k objednávce

Tyčová šablona pro závěs na sklo CRISTALLO	Č. artiklu 65.4000.01

Složení:	
Tyč šablony 1000 mm	1 x
Tělo šablony s přísavným upínáním	2 x

Příslušenství

		Č. artiklu
	Tělo šablony	65.4010.01

Pokyny k bokům

Přehled – šablony, montážní pomůcky a montážní přípravky 711

Možnosti zpracování

CLIP top

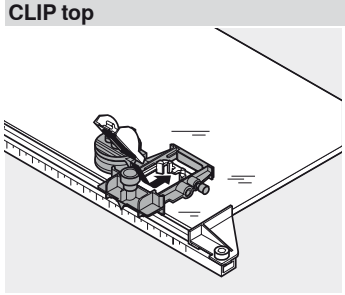

Zpracování systémů závěsů

- Nastavte pozici pro nalepení s pomocí stupnice
- Zafixujte šablonu pomocí přísavek
- Vložte a přilepte misku závěsu

Vrtací šablona pro závěsy INSERTA



Ilustrační fotografie

- Šablona pro vyvrtání postranních montážních otvorů pro závěsy (Ø 8 mm)
- Šablona pro předvrtání montážních pozic pro křížové montážní podložky
- Šablona pro předvrtání montážních pozic pro křížové adaptéry (BLUMOTION/TIP-ON pro dvířka)
- Můžete zpracovávat s pomocí rysky
- Materiál: ocel/plast

Možnosti zpracování

AVENTOS HF
CLIP top BLUMOTION/CLIP top

Web-Link

Návod k obsluze
assemblydevices.blum.com

Informace k objednávce

Vrtací šablona pro závěsy INSERTA	Č. artiklu 65.0590

Složení:	
Vrtací šablona pro závěsy INSERTA	1 x
Redukční pouzdro Ø 5 na Ø 2.5 mm	1 x

Pokyny k bokům

Přehled – šablony, montážní pomůcky a montážní přípravky 711

Možnosti zpracování

AVENTOS HF/CLIP top BLUMOTION/CLIP top

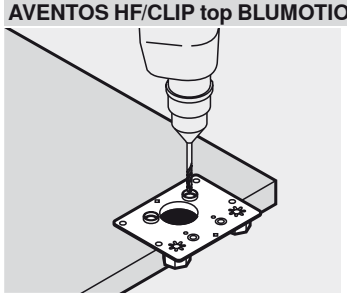

Zpracování systémů závěsů – dvířka

- Vyvrtejte otvor pro misku (Ø 35 mm), např. s pomocí stojanové vrtačky
- Rozměry vyvrtávaných otvorů nastavte s pomocí dorazu
- Přiložte šablonu a vyvrtejte postranní otvory (Ø 8 mm) pro závěsy

AVENTOS HF/CLIP top BLUMOTION/CLIP top

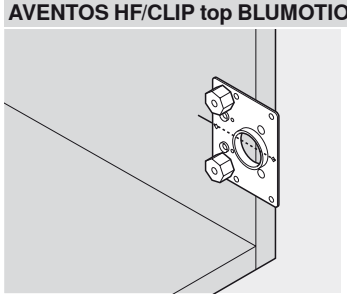

Zpracování systémů závěsů – korpus

- Označte ryskou střed závěsu
- Šablonu přiložte k rysce a předvrtejte montážní pozice pro křížovou montážní podložku

Úhelníková šablona



Ilustrační fotografie

- Šablona pro vyvrtání montážních pozic pro montážní podložky
- Šablona pro přenášení rozměrů ze dvířek na korpus
- Při stejné (neměnné) montážní pozici pro montážní podložku můžete na jednu dřevěnou lištu našroubovat více dorazových úhelníků
- Zpracování s pomocí rysky
- Materiál: ocel

Možnosti zpracování

AVENTOS HF
CLIP top BLUMOTION/CLIP top
MODUL

Web-Link

Návod k obsluze
assemblydevices.blum.com

Informace k objednávce

	Č. artiklu
Úhelníková šablona	65.5310

Pokyny k bokům

Přehled – šablony, montážní pomůcky a montážní přípravky 711

Možnosti zpracování

AVENTOS HF

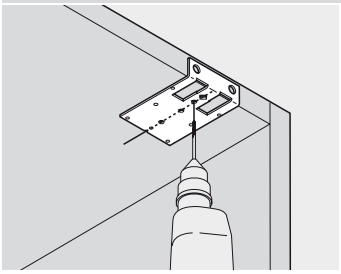

Zpracování systémů závěsů

- Označte střed nebo vnější hrany ramínka závěsu v korpusu
- Přiložte šablonu a předvrtejte montážní pozice pro přímé nebo křížové montážní podložky

CLIP top BLUMOTION/CLIP top/MODUL

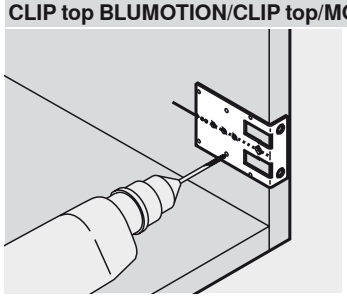

Zpracování systémů závěsů

- Označte střed nebo vnější hrany ramínka závěsu v korpusu
- Přiložte šablonu a předvrtejte montážní pozice pro přímé nebo křížové montážní podložky

Vrtací šablona pro montážní podložky



Ilustrační fotografie

- Šablona pro vyvrtání postranních montážních pozic pro křížové montážní podložky (Ø 5 mm)
- Šablona pro předvrtání montážních pozic pro křížové adaptéry (BLUMOTION/TIP-ON pro dvířka)
- Díky vytyčovací funkci je vyvrtání otvoru v rozteči 32 mm naprosto přesné
- Můžete zpracovávat s pomocí rysky
- Materiál: ocel/plast

Možnosti zpracování

AVENTOS HF
CLIP top BLUMOTION/CLIP top
MODUL

Web-Link

Návod k obsluze
assemblydevices.blum.com

Informace k objednávce

Vrtací šablona pro montážní podložky	Č. artiklu
	65.5070

Složení:	
Vrtací šablona pro montážní podložky	1 x
Hloubková zarážka vrtání Ø 5 mm	1 x

Pokyny k bokům

Přehled – šablony, montážní pomůcky a montážní přípravky 711

Možnosti zpracování

AVENTOS HF/CLIP top BLUMOTION/CLIP top/MODUL

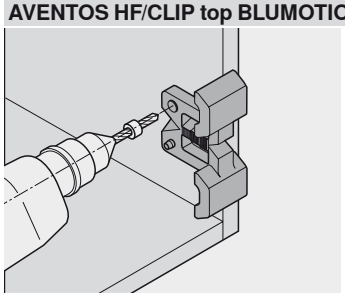

Zpracování systémů závěsů

- Označte střed nebo vnější hrany ramínka závěsu v korpusu
- Přiložte šablonu k rysce a vyvrtejte první otvor (Ø 5 mm)
- Šablonu pootočte, do otvoru vložte vytyčovací kolík a vyvrtejte druhý otvor (Ø 5 mm)

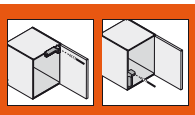

Vrtací šablona pro BLUMOTION/TIP-ON



Ilustrační fotografie

- Šablona pro vyvrtání montážních pozic na straně čela pro BLUMOTION pro dvířka na straně úchytky (970.1002) a na straně závěsu (970A1002), a rovněž pro TIP-ON pro dvířka (955x1004)
- Můžete zpracovávat s pomocí rysky
- Materiál: plast/ocel

Možnosti zpracování

AVENTOS
CLIP top

Web-Link

Návod k obsluze
assemblydevices.blum.com

Informace k objednávce

Vrtací šablona pro BLUMOTION/TIP-ON	Č. artiklu 65.5010

Složení:	
Vrtací šablona pro BLUMOTION/TIP-ON	1 x
Hloubková zarážka vrtání Ø 10 mm	1 x

Pokyny k bokům

Přehled – šablony, montážní pomůcky a montážní přípravky 711

Možnosti zpracování

AVENTOS/CLIP top

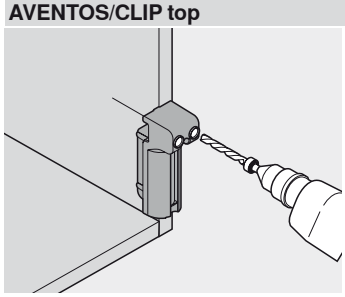

Zpracování TIP-ON/BLUMOTION

- Přiložte šablonu k rysce
- Vzdálenost od vnitřní hrany korpusu až do středu vyvrtávaného otvoru 7.5 mm
- Vyvrtejte otvor pro TIP-ON (Ø 10 mm)

CLIP top

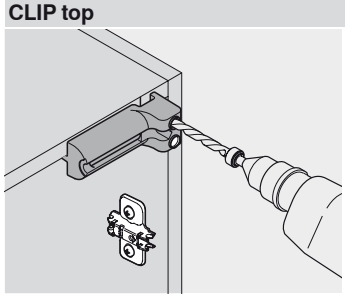

Zpracování BLUMOTION

- Přiložte šablonu k rysce
- Vzdálenost od vnitřní hrany korpusu až do středu vyvrtávaného otvoru 7.5 mm
- Vyvrtejte otvor pro BLUMOTION (Ø 10 mm)
- U úhlových korpusů zjistíte rozestupy vyvrtávaných otvorů s pomocí úhlové korpusové šablony (65.5810)

Vrtací šablona pro BLUMOTION

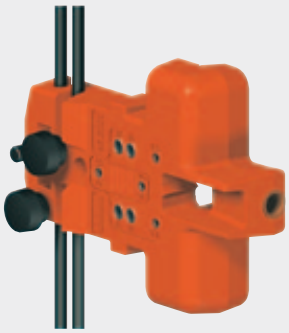

Ilustrační fotografie

- Šablona pro vyvrtání otvorů pro montážní pozice na straně čela pro BLUMOTION pro dvířka na straně úchytky (970.1002)
- Šablona pro vyvrtání montážních pozic pro přímé a křížové adaptéry (BLUMOTION/TIP-ON pro dvířka)
- Opakující se pozice vyvrtávaných otvorů si můžete předem nastavit s pomocí dorazové tyče
- Můžete zpracovávat s pomocí rysky
- Materiál: plast/ocel

Možnosti zpracování

CLIP top

Web-Link

Návod k obsluze

assemblydevices.blum.com

Informace k objednávce

Vrtací šablona pro BLUMOTION	Č. artiklu 65.5000

Složení:	
Vrtací šablona pro BLUMOTION	1 x
Hloubková zarážka vrtání Ø 10 mm	1 x
Hloubková zarážka vrtání Ø 5 mm	1 x
Hloubková zarážka vrtání Ø 2.5 mm	1 x

Pokyny k bokům

Přehled – šablony, montážní pomůcky a montážní přípravky 711

Možnosti zpracování

CLIP top

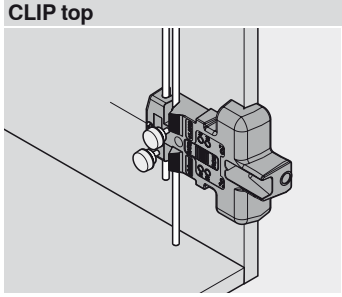

Zpracování BLUMOTION

- Přiložte šablonu k rysce
- Vyvrtejte otvory pro adaptér pro BLUMOTION-/TIP-ON (Ø 2.5 či Ø 5 mm)
- Vyvrtejte horizontálně otvor pro BLUMOTION (Ø 10 mm)

Korpusová úhlová šablona

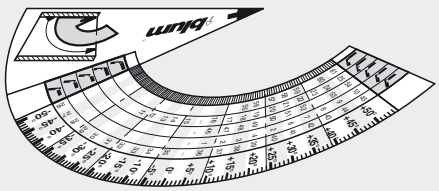

Ilustrační fotografie

- Šablona pro zjištění úhlu otevření korpusu
- Stanovení vhodného řešení závěsu
- Materiál: plast

Možnosti zpracování

CLIP top BLUMOTION/CLIP top

Web-Link

Návod k obsluze

assemblydevices.blum.com

Informace k objednávce

	Č. artiklu
Korpusová úhlová šablona	65.5810.01

Pokyny k bokům

Přehled – šablony, montážní pomůcky a montážní přípravky 711

Možnosti zpracování

CLIP top BLUMOTION/CLIP top

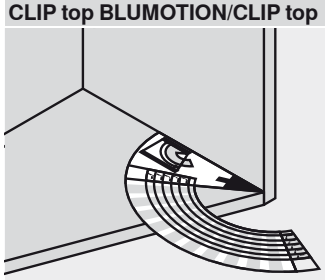

Zpracování systémů závěsů

- Přiložte šablonu k úhlovému korpusu
- Zjistěte úhel otevření korpusu a aplikaci úhlového závěsu
- Úhel otevření korpusu nebo využití úhlového závěsu Vás dovedou ke vhodnému řešení

Šablona pro upevnění kontaktní destičky do správné pozice


Ilustrační fotografie

- Šablona pro zjištění pozice pro kontaktní destičku TIP-ON k nalepení a/nebo našroubování
- Vhodné pro konstrukční situace naložení nebo vložení
- Přenesení parametru označením (montážní) pozice nebo přímo nalepením
- Materiál: plast/ocel

Možnosti zpracování
AVENTOS
CLIP top

Web-Link
Návod k obsluze
assemblydevices.blum.com

Informace k objednávce

Šablona pro upevnění kontaktní destičky do správné pozice	Č. artiklu 65.5210

Složení:	
Šablona pro našroubování kontaktní destičky	1 x
Šablona pro nalepení kontaktní destičky	1 x

Pokyny k bokům
Přehled – šablony, montážní pomůcky a montážní přípravky 711

Možnosti zpracování

CLIP top

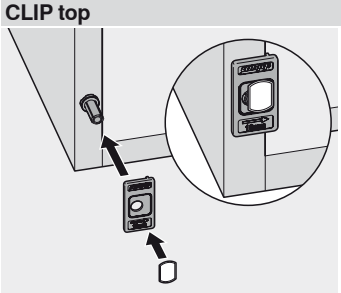

Zpracování TIP-ON – kontaktní destička k nalepení
- Nasaďte šablonu na kování TIP-ON
- Přiložte kontaktní destičku
- Odstraňte ochrannou fólii
- Dvířka jemně přivřete
- Přitlačte kontaktní destičku

AVENTOS/CLIP top

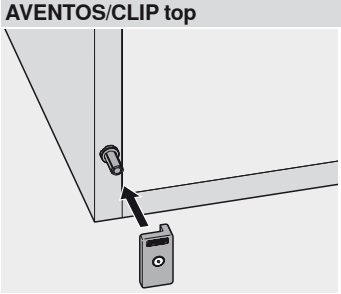

Zpracování TIP-ON – kontaktní destička k našroubování
- Nasaďte šablonu na kování TIP-ON
- Dvířka jemně přivřete
- Namontujte kontaktní destičku na označené místo

Razidlo pro závěsy



Ilustrační fotografie

- Umožní nalisovat všechny závěsy CLIP top BLUMOTION-, CLIP top-, CLIP- a MODUL
- Materiál: plast

Možnosti zpracování

CLIP top BLUMOTION/CLIP top MODUL

Web-Link

Návod k obsluze

assemblydevices.blum.com

Informace k objednávce

	Č. artiklu
Razidlo pro závěsy	☎ ZME.0710

Pokyny k bokům

Přehled – šablony, montážní pomůcky a montážní přípravky 711

Možnosti zpracování

CLIP top BLUMOTION/CLIP top/MODUL

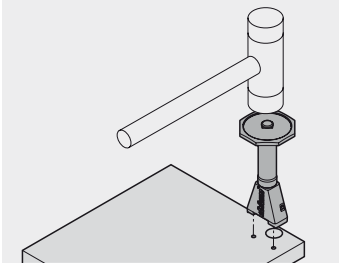

Zpracování systémů závěsů

- Vyvrtejte otvory pro montáž závěsu
- Nasaďte závěs na razidlo a nainstalujte jej

Razidlo pro montážní podložky



Ilustrační fotografie

- Umožní nainstalovat montážní podložky
- Materiál: plast

Možnosti zpracování

CLIP top BLUMOTION/CLIP top
MODUL

Web-Link

Návod k obsluze
assemblydevices.blum.com

Informace k objednávce

Razidlo pro montážní podložky	Č. artiklu
	65.6100

Pokyny k bokům

Přehled – šablony, montážní pomůcky a montážní přípravky 711

Možnosti zpracování

CLIP top BLUMOTION/CLIP top/MODUL

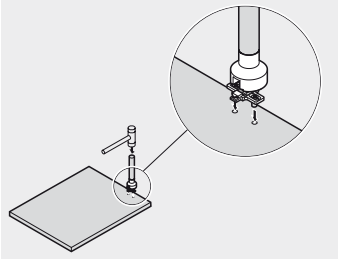

Zpracování korpusu

- Vyvrtejte otvory pro montážní podložky
- Nasaďte montážní podložku na razidlo a nainstalujte ji

Vrtací šablona pro vypínač SERVO-DRIVE

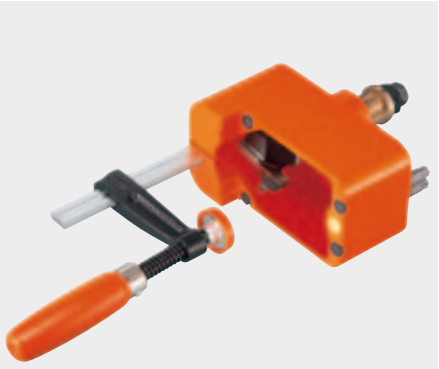

Ilustrační fotografie

- Jednoduchý ruční nástroj pro precizní vyvrtání otvoru pro uchycení vypínače SERVO-DRIVE
- Pohon přes ruční elektrickou vrtačku
- Vrtací šablonu můžete použít na smontovaném nebo nesmontovaném korpusu
- Můžete zpracovávat s pomocí rysky
- Materiál: hliníkový tlakový odlitek

Možnosti zpracování

AVENTOS

Web-Link

Návod k obsluze

assemblydevices.blum.com

Informace k objednávce

Vrtací šablona pro vypínač SERVO-DRIVE	Č. artiklu M31.2000

Pokyny k bokům

Přehled – šablony, montážní pomůcky a montážní přípravky 711

Možnosti zpracování

AVENTOS

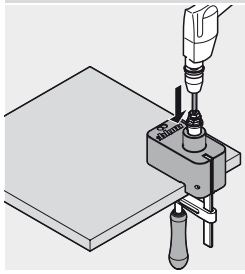

Zpracování SERVO-DRIVE

- Označte požadovanou pozici vypínače SERVO-DRIVE
- Přiložte šablonu k rysce a zafixujte ji s pomocí upínací páky
- Vyvrtejte otvor pro uchycení vypínače SERVO-DRIVE ruční vrtačkou

Vrtací šablona pro spojovací kování



Ilustrační fotografie

- Šablona pro vyvrtání otvorů pro montážní pozice na straně čela pro spojovací kování (42.0700)
- Vzdálenost od spodní hrany korpusu až do středu vyvrtávaného otvoru 9.5 mm
- Můžete zpracovávat s pomocí rysky
- Materiál: plast/ocel

Možnosti zpracování

Ostatní výrobky

Web-Link

Návod k obsluze

assemblydevices.blum.com

Informace k objednávce

Vrtací šablona pro spojovací kování	Č. artiklu
	65.5040

Složení:	
Vrtací šablona pro spojovací kování	1 x
Hloubková zarážka vrtání Ø 5 mm	1 x

Pokyny k bokům

Přehled – šablony, montážní pomůcky a montážní přípravky 711

Možnosti zpracování

Ostatní výrobky

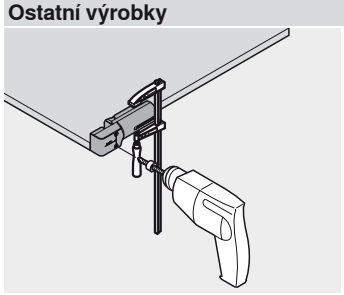

Zpracování ostatních výrobků

- Přiložte šablonu ke dnu korpusu či k horní desce (půdě) korpusu
- Šablonu zafixujte a vyvrtejte otvor (Ø 5 mm)

BOXFIX M



Ilustrační fotografie

- Montážní přístroj pro montáž zásuvek a čelních výsuvů
- Způsob montáže: šrouby
- Délka bočnice: 270 - 650 mm
- Šířky korpusu: 275 - 1200 mm
- Výšky zadních stěn: do 350 mm (dřevo a ocel)
- Materiál: hliníkové profily/ocel

Možnosti zpracování

TANDEMBOX intivo/TANDEMBOX plus

Web-Link

Návod k obsluze

assemblydevices.blum.com

Informace k objednávce

	Č. artiklu
BOXFIX M	ZMM.3350

Složení:	
BOXFIX M	1 x
Doraz šířky	1 x
Středicí vrták	1 x

Příslušenství

		Č. artiklu
	Doraz šířky	MZS.5010
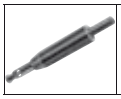	Středicí vrták	M01.ZZ03

Pokyny k bokům

Přehled – šablony, montážní pomůcky a montážní přípravky 711

Možnosti zpracování

TANDEMBOX intivo/TANDEMBOX plus

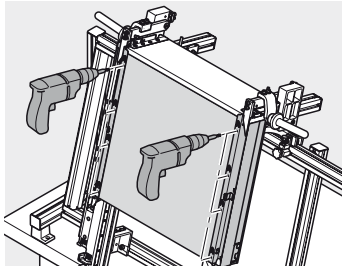

Montáž zásuvky

- Seřiďte jmenovitou délku a šířku výsuvu; stále se opakující nastavování si můžete předem nastavit s pomocí dorazu
- Zadní stěna, dno a bočnice zásuvky vložte do BOXFIX a zafixujte
- Sešroubujte dno zásuvky s bočnicemi TANDEMBOX

BOXFIX PRO

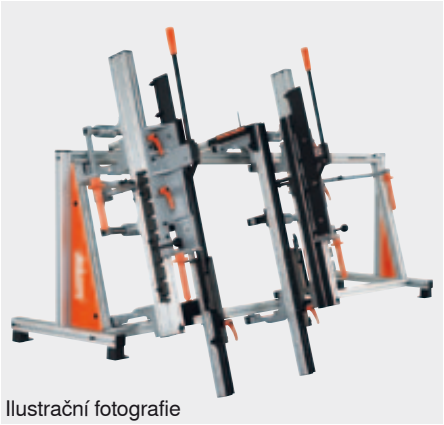
Ilustrační fotografie

- Montážní přístroj pro montáž zásuvek a čelních výsuvů
- Způsob montáže: spojte zaklesnutím
- Délka bočnice: 270 - 650 mm
- Šířky korpusu: 275 - 1200 mm
- Výšky zadních stěn: do 350 mm (dřevo a ocel)
- Materiál: hliníkové profily/ocel

Možnosti zpracování
TANDEMBOX intivo/TANDEMBOX plus

Web-Link
Návod k obsluze
assemblydevices.blum.com

Informace k objednávce

	Č. artiklu
BOXFIX PRO	ZMM.7350

Složení:	
BOXFIX PRO	1 x
Doraz šířky	1 x
Středicí vrták	1 x

Příslušenství

		Č. artiklu
	Doraz šířky	MZS.5030
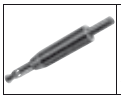	Středicí vrták	M01.ZZ03

Pokyny k bokům
Přehled – šablony, montážní pomůcky a montážní přípravky 711

Možnosti zpracování
TANDEMBOX intivo/TANDEMBOX plus

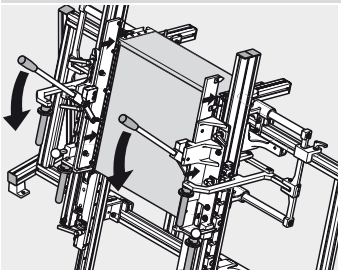

Montáž zásuvky
- Seřiďte jmenovitou délku a šířku výsuvu; stále se opakující nastavování si můžete předem nastavit s pomocí dorazu
- Zadní stěna, dno a bočnice zásuvky vložte do BOXFIX a zafixujte
- Bočnice TANDEMBOX spojte zaklesnutím s dnem zásuvky s vyfrézovanými drážkami

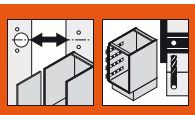

Univerzální tyčová šablona

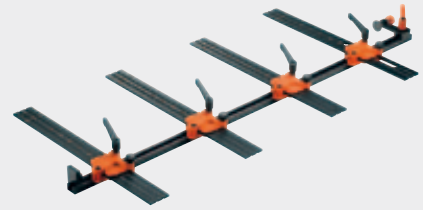

Ilustrační fotografie

- Šablona pro předvrtání montážních podložek pro korpusové šablony, zdvihač, montážní podložky a adaptéry
- Šablonu můžete použít na smontovaném nebo nesmontovaném korpusu
- Nastavení výšky a hloubky s pomocí stupnice
- Vhodné pro konstrukční situace naložení nebo vložení
- Eurošrouby a vruty do dřevotřísky
- Můžete zpracovávat s pomocí rysky
- Materiál: plast/hliník

Možnosti zpracování

AVENTOS
CLIP top BLUMOTION/CLIP top
MODUL
TANDEMBOX intivo/TANDEMBOX plus
METABOX
TANDEM
STANDARD

Web-Link

Návod k obsluze
assemblydevices.blum.com

Informace k objednávce

	Č. artiklu
Univerzální tyčová šablona	65.1000.01

Složení:	
Tyč šablony 1000 mm	1 x
Univerzální tyčová šablona	4 x
Hloubková zarážka vrtání Ø 5 mm	1 x
Redukční pouzdro Ø 5 na Ø 2.5 mm	1 x
Imbusový klíč	1 x

Příslušenství

	Tyč šablony 2200 mm	Č. artiklu 65.7590
	Univerzální tyčová šablona	Č. artiklu 65.1001

	Přídavný díl ke SPACE CORNER	Č. artiklu 65.1106

Pokyny k bokům

Přehled – šablony, montážní pomůcky a montážní přípravky 711

Možnosti zpracování

AVENTOS

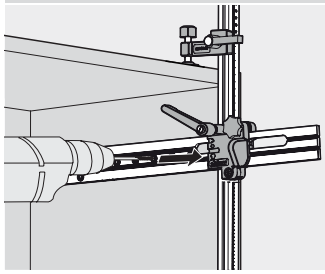

Zpracování korpusu

- Seřiďte pozici hloubky těla šablony s pomocí stupnice
- Přiložte šablonu v korpusu na rysku
- Předvrtejte montážní pozice pro nástrčné čepy zdvihačů

CLIP top BLUMOTION/CLIP top/MODUL

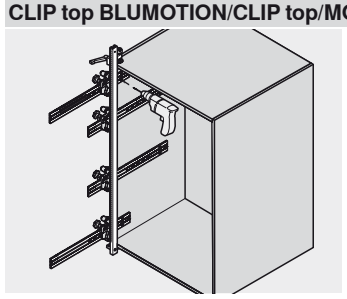

Zpracování systémů závěsů

- Pozici výšky a hloubky těla šablony nastavte s pomocí stupnice
- Přiložte šablonu ke korpusu
- Předvrtejte otvory pro montážní pozice pro montážní podložky a adaptéry (BLUMOTION/TIP-ON pro dvířka)

TANDEMBOX intivo/TANDEMBOX plus/METABOX/TANDEM/STANDARD

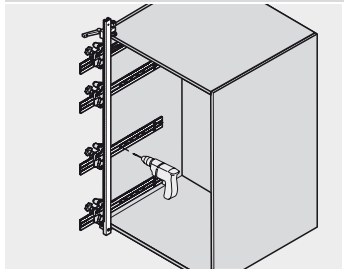

Zpracování korpusu

- Pozici výšky a hloubky těla šablony nastavte s pomocí stupnice
- Přiložte šablonu ke korpusu
- Předvrtejte otvory pro montážní pozice pro korpusové a/nebo vodicí lišty
- Předvrtání montážních pozic pro BLUMOTION pro METABOX
- Přídavný díl (65.1106) umožní zpracování SPACE CORNER

Univerzální samostatná šablona



Ilustrační fotografie

- Šablona pro předvrtání montážních podložek pro korpusové šablony, zdvihač, montážní podložky a adaptéry
- Šablonu můžete použít na smontovaném nebo nesmontovaném korpusu
- Nastavení hloubky s pomocí stupnice
- Vhodné pro konstrukční situace naložené nebo vložené
- Eurošrouby a vruty do dřevotřísky
- Můžete zpracovávat s pomocí rysky
- Materiál: plast/hliník

Možnosti zpracování

AVENTOS
CLIP top BLUMOTION/CLIP top
MODUL
TANDEMBOX intivo/TANDEMBOX plus
METABOX
TANDEM
STANDARD

Web-Link

Návod k obsluze
assemblydevices.blum.com

Informace k objednávce

Univerzální samostatná šablona	Č. artiklu
	65.1051.01

Složení:	
Tělo samostatné univerzální šablony	1 x
Hloubková zarážka vrtání Ø 5 mm	1 x
Redukční pouzdro Ø 5 na Ø 2.5 mm	1 x
Imbusový klíč	1 x

Příslušenství



Přídavný díl ke SPACE CORNER	Č. artiklu
	65.1107

Pokyny k bokům

Přehled – šablony, montážní pomůcky a montážní přípravky 711

Možnosti zpracování

AVENTOS

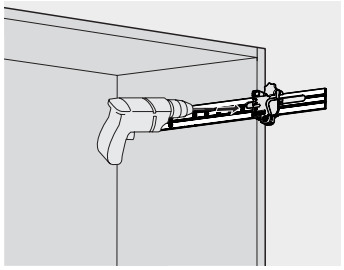

Zpracování korpusu
- Seřiďte pozici hloubky těla šablony s pomocí stupnice
- Přiložte šablonu v korpusu na rysku
- Předvrtejte montážní pozice pro nástrčné čepy zdvihačů

CLIP top BLUMOTION/CLIP top/MODUL

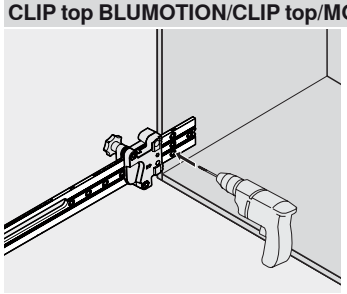

Zpracování systémů závěsů
- Seřiďte pozici hloubky těla šablony s pomocí stupnice
- Přiložte šablonu k rysce
- Předvrtejte otvory pro montážní pozice pro montážní podložky a adaptéry (BLUMOTION/TIP-ON pro dvířka)

TANDEMBOX intivo/TANDEMBOX plus/METABOX/TANDEM/STANDARD

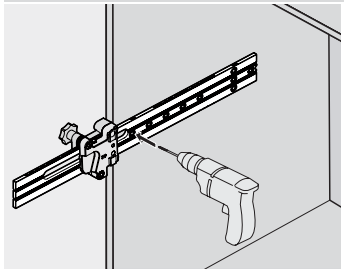

Zpracování korpusu
- Seřiďte pozici hloubky těla šablony s pomocí stupnice
- Přiložte šablonu k rysce
- Předvrtejte otvory pro montážní pozice pro korpusové a/nebo vodicí lišty
- Předvrtání montážních pozic pro BLUMOTION pro METABOX
- Přídavný díl (65.1107) umožní zpracování SPACE CORNER

MINIFIX



Ilustrační fotografie

- Šablona pro přímé našroubování a pravoúhlou montáž korpusových lišt
- Zpracování s pomocí rysky
- Materiál: Plast

Možnosti zpracování

METABOX
STANDARD

Web-Link

Návod k obsluze
assemblydevices.blum.com

Informace k objednávce

	Č. artiklu
MINIFIX	65.3300

Příslušenství

		Č. artiklu
	Středicí vrták	M01.ZZ03

Pokyny k bokům

Přehled – šablony, montážní pomůcky a montážní přípravky 711

Možnosti zpracování

METABOX/STANDARD

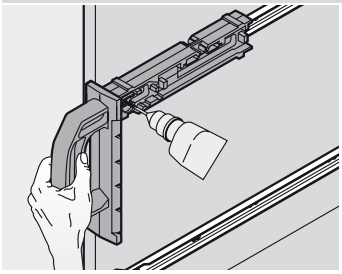

Zpracování korpusu

- Označte ryskou linii hrany korpusu
- Nasaďte korpusovou lištu na MINIFIX
- MINIFIX přiložte k rysce
- Přišroubujte korpusovou lištu přímo (doporučujeme předvrtat středicím vrtákem M01.ZZ03)

Univerzální vrtací šablona

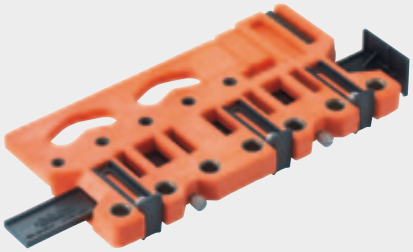

Ilustrační fotografie

- Šablona pro označení nebo předvrtání montážních pozic pro čelní kování, včetně relingu, zadní stěny zásuvky a dna zásuvky (jen rychlomontážní verze METABOX C15) , a rovněž pro čelní kování AVENTOS
- Nastavení dorazů s pomocí stupnice
- Materiál: plast

Možnosti zpracování
AVENTOS
TANDEMBOX intivo/TANDEMBOX plus
METABOX
TANDEM

Web-Link
Návod k obsluze
assemblydevices.blum.com

Informace k objednávce

	Č. artiklu
Univerzální vrtací šablona	ZML.0040

Složení:	
Univerzální vrtací šablona	1 x
Hloubková zarážka vrtání Ø 10 mm	1 x
Hloubková zarážka vrtání Ø 5 mm	1 x
Označovač Ø 10 mm	1 x
Označovač Ø 5 mm	1 x

Pokyny k bokům
Přehled – šablony, montážní pomůcky a montážní přípravky 711

Možnosti zpracování

AVENTOS

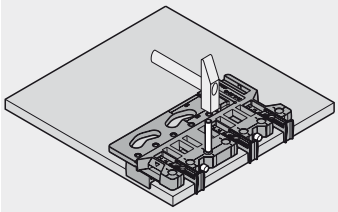

Zpracování čela
- Nastavení dorazů s pomocí stupnice
- Předvrtejte nebo označte montážní pozice pro přímé nebo křížové montážní podložky pro AVENTOS HF, a rovněž čelní kování pro AVENTOS HS, HL, HK, HK-S

TANDEMBOX intivo/TANDEMBOX plus/METABOX/TANDEM

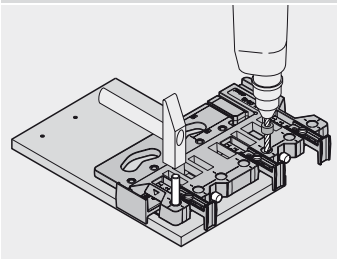

Zpracování čela
- Nastavení dorazů s pomocí stupnice
- Vyvrtejte nebo označte montážní pozice pro čelní kování, včetně relingu

METABOX

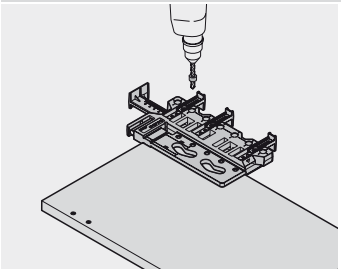

Zpracování zásuvky – zadní stěna
- Nastavení dorazů s pomocí stupnice
- Označení montážní polohy

Zpracování zásuvky – dno METABOX C15
- Přiložte šablonu ke dnu zásuvky
- Předvrtejte pozici pro nástrčný čep vrtákem (Ø 5 mm)



Vrtací šablona pro distanční doraz



Ilustrační fotografie

- Šablona pro vyvrtání otvoru pro doraz na samostatném nebo smontovaném čele a/nebo na korpusu
- Zpracování možné na rysce a na dorazu (fixní rozměr 20)
- Materiál: plast/ocel

Možnosti zpracování

AVENTOS
TANDEMBOX intivo/TANDEMBOX plus
TANDEM

Web-Link

Návod k obsluze
assemblydevices.blum.com

Informace k objednávce

Vrtací šablona pro distanční doraz	Č. artiklu ZML.1090

Složení:	
Vrtací šablona pro distanční doraz	1 x
Hloubková zarážka vrtání Ø 8 mm	1 x
Redukční pouzdro Ø 8 na Ø 5 mm	1 x

Pokyny k bokům

Přehled – šablony, montážní pomůcky a montážní přípravky 711

Možnosti zpracování

AVENTOS/TANDEMBOX intivo/TANDEMBOX plus/TANDEM

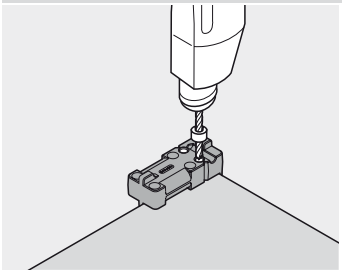

Zpracování SERVO-DRIVE

- Přiložte šablonu
- Vyvrtejte otvor pro distanční doraz (Ø 8 nebo Ø 5 mm)

Vrtací šablona pro TIP-ON pro TANDEMBOX



Ilustrační fotografie

- Šablona pro předvrtání montážních pozic pro dovírací modul a snchronizační jednotku
- Zpracování s pomocí rysky
- Vrtací šablonu můžete použít na smontovaném nebo nesmontovaném korpusu
- Materiál: plast/ocel/hliník

Možnosti zpracování

TANDEMBOX intivo/TANDEMBOX plus

Web-Link

Návod k obsluze

assemblydevices.blum.com

Informace k objednávce

Vrtací šablona pro TIP-ON pro TANDEMBOX	Č. artiklu 65.5050

Složení:	
Tělo šablony	1 x
Doraz	1 x
Hloubková zarážka vrtání Ø 5 mm	1 x
Redukční pouzdro Ø 5 na Ø 2.5 mm	1 x
Imbusový klíč	1 x

Pokyny k bokům

Přehled – šablony, montážní pomůcky a montážní přípravky 711

Možnosti zpracování

TANDEMBOX intivo/TANDEMBOX plus

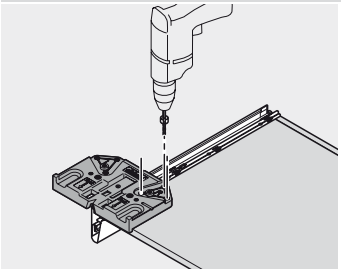

Zpracování TIP-ON – dovírací jednotka

- Přiložte šablonu ke dnu samostatné zásuvky nebo k bočnici (smontované trojboké zásuvky)
- Vyvrtejte otvory pro dovírací jednotku

TANDEMBOX intivo/TANDEMBOX plus

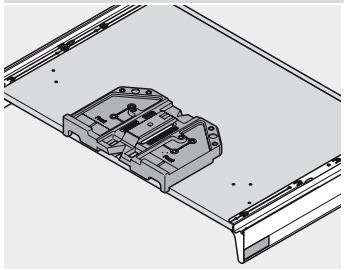

Zpracování TIP-ON – synchronizační jednotka

- Přiložte šablonu k rysce na dně zásuvky
- Předvrtejte montážní pozice pro synchrojednotku (Ø 2.5 mm)

Šablona s trny

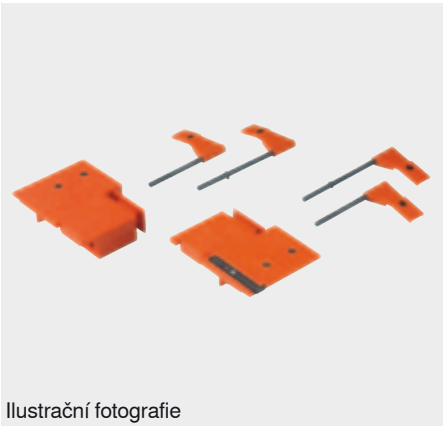

Ilustrační fotografie

- Šablona pro označení montážní pozice pro čelní kování
- Šablona pro označení pozice vyvrtávaných otvorů pro montáž relingů čelního kování s pomocí nasazených relingových označovačů
- Materiál: plast/ocel

Možnosti zpracování

TANDEMBOX intivo/TANDEMBOX plus
METABOX

Web-Link

Návod k obsluze
assemblydevices.blum.com

Informace k objednávce

Šablona s trny	Č. artiklu
TANDEMBOX 358N	ZML.3510
TANDEMBOX 35xL/M/K	ZML.3580.01
METABOX 3x0N	ZML.1510
METABOX 3x0M/K/H	ZML.1500

Složení:	
Tělo šablony	2 x
Praporek *	4 x
* Pouze u TANDEMBOX 35xL/M/K	

Příslušenství

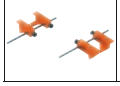	Relingový označovač TANDEMBOX	Č. artiklu ZML.3600
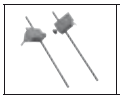	Relingový označovač METABOX	Č. artiklu ZML.8000.02

Pokyny k bokům

Přehled – šablony, montážní pomůcky a montážní přípravky 711

Možnosti zpracování

TANDEMBOX intivo

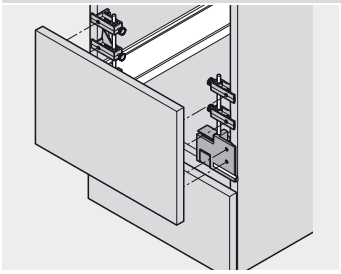

Zpracování čela

- Zasuňte šablonu s trny do smontovaného čelního výsuvu, již zasunutého do korpusu
- Požadovaný přesah čela nastavte s pomocí dorazu
- Přiložte čelo a úderem ruky označte na čílku montážní pozici

TANDEMBOX plus/METABOX

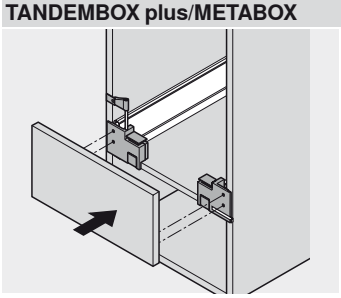

Zpracování čela

- Zasuňte šablonu s trny do smontované zásuvky, již zasunuté do korpusu/do čelního výsuvu, již zasunutého do korpusu
- U čelního výsuvu s relingem použijte relingový označovač TANDEMBOX (ZML.3600) nebo METABOX (ZML.8000.02)
- Požadovaný přesah čela nastavte s pomocí dorazu
- Přiložte čelo a úderem ruky označte na čílku montážní pozici

TANDEMBOX plus

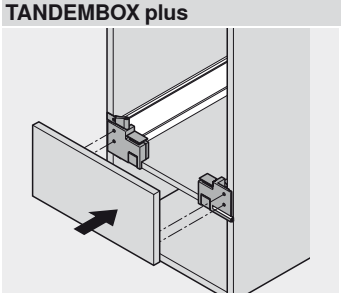

Zpracování čela – bočnice K

- Zasuňte šablonu s trny do smontované zásuvky, již zasunuté do korpusu
- Požadovaný přesah čela nastavte s pomocí dorazu
- Přiložte čelo a úderem ruky označte na čílku montážní pozici

Rýsovací šablona



Ilustrační fotografie

- Šablona pro zjištění montážních pozic pro reling INSERTA (výška zadní stěny B)
- Materiál: plast

Možnosti zpracování
TANDEMBOX plus
METABOX

Web-Link
Návod k obsluze
assemblydevices.blum.com

Informace k objednávce

Rýsovací šablona	Č. artiklu
TANDEMBOX	ZML.8030
METABOX	ZML.805S

Pokyny k bokům
Přehled – šablony, montážní pomůcky a montážní přípravky 711

Možnosti zpracování
TANDEMBOX plus/METABOX

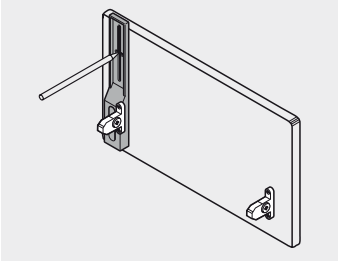

Zpracování čela
- Šablonu nasaďte na namontované čelní kování
- Označte montážní pozici pro reling INSERTA
- Otvor vyvrtat vrtačkou

Vrtací šablona pro TANDEM

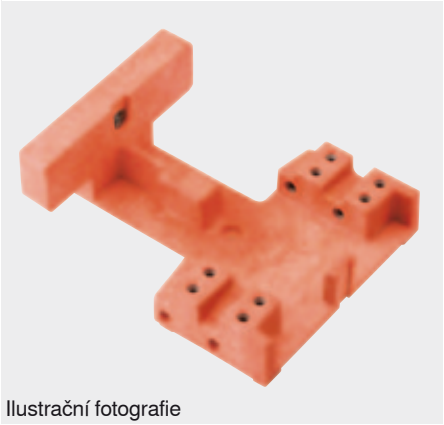

Ilustrační fotografie

- Šablona pro vyvrtání otvorů pro montážní pozice háčků pro zásuvkovou lištu
- Předvrtejte otvory pro montážní pozice pro spojku TANDEM
- Materiál: plast/ocel

Možnosti zpracování

TANDEM

Web-Link

Návod k obsluze

assemblydevices.blum.com

Informace k objednávce

	Č. artiklu
Vrtací šablona pro TANDEM	T65.1000.02

Příslušenství



	Č. artiklu
Sada nářadí	T65.9000

Pokyny k bokům

Přehled – šablony, montážní pomůcky a montážní přípravky 711

Možnosti zpracování

TANDEM

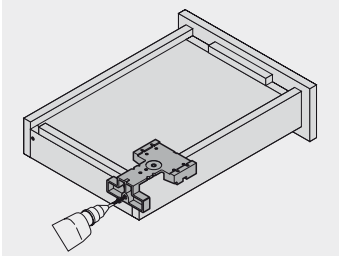

Zpracování zásuvky – vyvrtání otvorů pro montážní pozice pro háčky

- Přiložte šablonu ke smontované dřevěné zásuvce
- Vyvrtejte otvor pro montážní pozici pro háčky

TANDEM

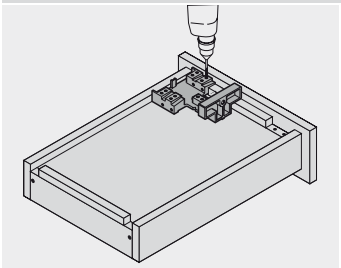

Zpracování zásuvky – spojka TANDEM

- Přiložte šablonu ke smontované dřevěné zásuvce
- Předvrtejte otvory pro montážní pozice pro spojku TANDEM

Označovač

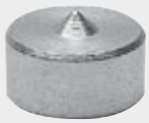

Ilustrační fotografie

- Montážní pomůcka pro označení montážních pozic pro nastavitelné čelní kování (295.1000)
- Materiál: ocel

Možnosti zpracování
TANDEM
STANDARD

Web-Link
Návod k obsluze
assemblydevices.blum.com

Informace k objednávce

	Č. artiklu
Označovač	65.2950

Pokyny k bokům
Přehled – šablony, montážní pomůcky a montážní přípravky 711

Možnosti zpracování
TANDEM/STANDARD

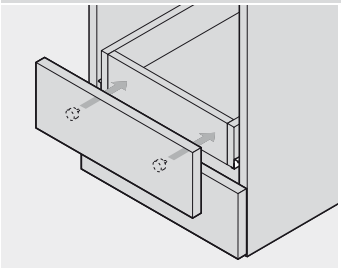

Zpracování zásuvky
- Zasuňte označovač do vyvrtaných otvorů pro nastavitelné čelní kování (295.1000)
- Přiložte čelo ke smontované zásuvce, již zasunuté do korpusu, a úderem ruky na zásuvce označte montážní pozice
- Vyvrtejte otvory

Vrtací šablona pro rohové spojky policových výsuvů



Ilustrační fotografie

- Šablona pro předvrtání montážních pozic pro rohové spojky police/policového výsuvu
- Materiál: plast/ocel

Možnosti zpracování

TANDEM
STANDARD

Web-Link

Návod k obsluze
assemblydevices.blum.com

Informace k objednávce

Vrtací šablona pro rohové spojky policových výsuvů	Č. artiklu ZML.0010

Složení:	
Vrtací šablona pro rohové spojky policových výsuvů	1 x
Vrtáky Ø 2.5 mm	3 x
Prodloužený hrot šroubováku	1 x

Pokyny k bokům

Přehled – šablony, montážní pomůcky a montážní přípravky 711

Možnosti zpracování

TANDEM/STANDARD

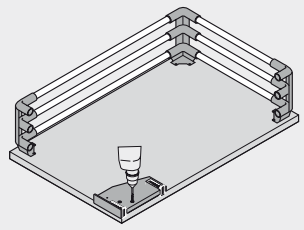

Zpracování zásuvky

- Boční rozestup vyvrtávaných otvorů nastavte s pomocí dorazu
- Přiložte šablonu k polici/policovému výsuvu
- Vyvrtejte otvory pro rohové spojky

Vrtací šablona pro čelní kování TANDEM



Ilustrační fotografie

- Šablona pro vyvrtání montážních pozic pro nastavitelné čelní kování (295.1000) na čtyřbokou dřevěnou zásuvku
- Použití spolu s nastavitelným čelním kováním (295.1000) a programem DYNAPLAN
- Materiál: ocel

Možnosti zpracování
TANDEM

Web-Link
Návod k obsluze
assemblydevices.blum.com

Informace k objednávce

Vrtací šablona pro čelní kování	Č. artiklu
TANDEM	ZML.0050

Pokyny k bokům
Přehled – šablony, montážní pomůcky a montážní přípravky 711

Možnosti zpracování
TANDEM

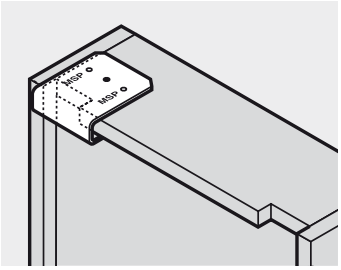

Zpracování zásuvky
- Je vhodné použít pouze v kombinaci s DYNAPLAN, TANDEM a nastavitelným čelním kováním (295.1000)
- Montážní pozici pro nastavitelné čelní kování musíte převzít z výsledku plánování z DYNAPLAN
- Přiložte šablonu k dřevěné zásuvce a vyvrtejte otvory

Vrtací šablona pro SPACE CORNER se SYNCROMOTION

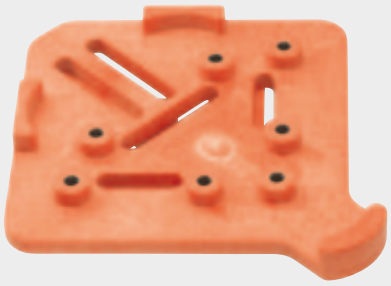

Ilustrační fotografie

- Šablona pro vyvrtání montážních pozic pro kování SPACE CORNER SYNCROMOTION
- Materiál: plast/ocel

Možnosti zpracování

TANDEMBOX intivo/TANDEMBOX plus

Web-Link

Návod k obsluze

assemblydevices.blum.com

Informace k objednávce

Vrtací šablona pro SPACE CORNER se SYNCROMOTION	Č. artiklu ZML.0330

Pokyny k bokům

Přehled – šablony, montážní pomůcky a montážní přípravky 711

Možnosti zpracování

TANDEMBOX intivo/TANDEMBOX plus

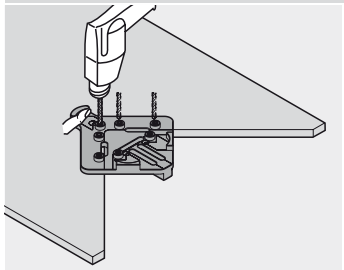

Zpracování zásuvky

- Přiložte šablonu k rohu
- Vyvrtejte otvory pro kování SYNCROMOTION

TANDEMBOX intivo/TANDEMBOX plus

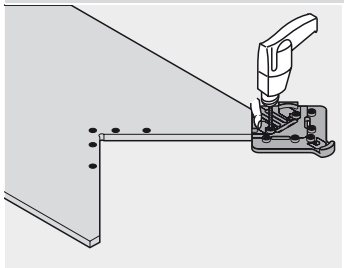

Zpracování zásuvky

- Přiložte šablonu ke straně (boku)
- Vyvrtejte otvor pro rohové a čelní kování

Vrtací šablona pro uchycení držáku nosníku SERVO-DRIVE

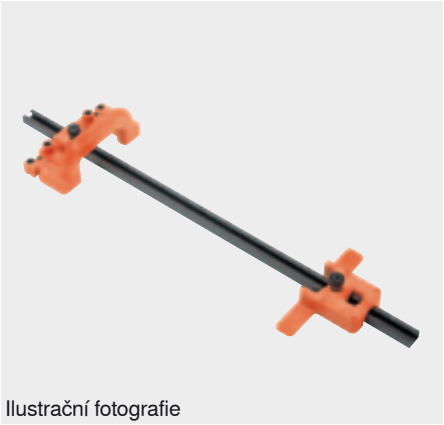

Ilustrační fotografie

- Šablona pro označení nebo předvrtání montážních pozic pro koncovky nosníku SERVO-DRIVE
- Vrtací šablonu můžete použít na smontovaném i nesmontovaném korpusu, a rovněž na jednotlivých komponentech (dno nebo půda či vlys)
- Materiál: plast/ocel/hliník

Možnosti zpracování

TANDEMBOX intivo/TANDEMBOX plus
TANDEM

Web-Link

Návod k obsluze
assemblydevices.blum.com

Informace k objednávce

Vrtací šablona pro uchycení držáku nosníku SERVO-DRIVE	Č. artiklu ZML.1150.02

Složení:	
Vrtací šablona pro uchycení držáku nosníku SERVO-DRIVE	1 x
Hloubková zarážka vrtání Ø 10 mm	1 x
Označovač Ø 10 mm	1 x

Pokyny k bokům

Přehled – šablony, montážní pomůcky a montážní přípravky 711

Možnosti zpracování

TANDEMBOX intivo/TANDEMBOX plus/TANDEM

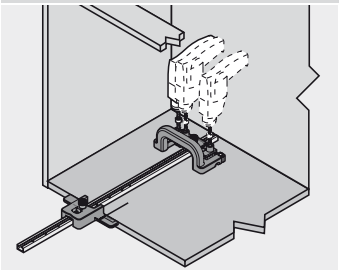

Zpracování korpusu

- Označte ryskou linii hrany korpusu
- Nastavení hloubky proveďte s pomocí stupnice
- Vyvrtejte nebo označte otvory pro koncovky nosníku
- Přiložte šablonu k rysce

Zkušební zásuvka pro SERVO-DRIVE



Ilustrační fotografie

- Umožní Vám zkontrolovat správný rozvod kabelů pro komponenty SERVO-DRIVE nasazením bez nářadí
- Využití pouze v kombinaci s napájecím zdrojem SERVO-DRIVE
- Materiál: plast/ocel

Možnosti zpracování

TANDEMBOX intivo/TANDEMBOX plus
TANDEM

Web-Link

Návod k obsluze

assemblydevices.blum.com

Informace k objednávce

Zkušební zásuvka pro SERVO-DRIVE	Č. artiklu ZML.1290

Pokyny k bokům

Přehled – šablony, montážní pomůcky a montážní přípravky 711

Možnosti zpracování

TANDEMBOX intivo/TANDEMBOX plus/TANDEM

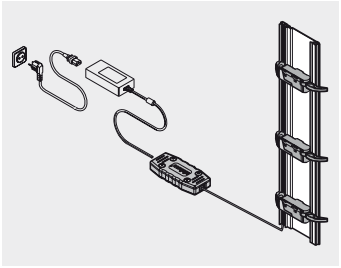

Zpracování SERVO-DRIVE

- Spojte napájecí zdroj s kontrolním konektorem a komponenty SERVO-DRIVE
- Spojení či rozvod kabelů jednotlivých komponent jsou správné, rozsvítí-li všechny kontrolky LED

Sada řezáků na sklo


Ilustrační fotografie

- Řezací nástroje pro zkracování zásuvných prvků ze skla

Možnosti zpracování
TANDEMBOX intivo

Web-Link
Návod k obsluze
assemblydevices.blum.com

Informace k objednávce

	Č. artiklu
Sada řezáků na sklo	65.8000

Složení:	
Olejový řezák na sklo	1 x
Řezací kapalina	1 x
Diamantový pilník	1 x

Pokyny k bokům
Přehled – šablony, montážní pomůcky a montážní přípravky 711

Možnosti zpracování
TANDEMBOX intivo

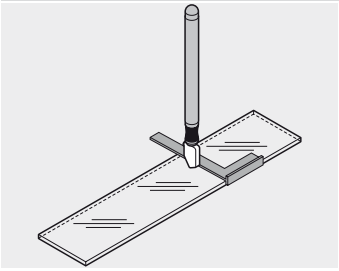

Zpracování zásuvky
- Označte zkracovaný díl zásuvného prvku
- Přiložte úhelník k rysce
- Udělejte vryp do skla zásuvného prvku
- Sklo rozlomte a opilujte hrany tak, aby nebyly ostré

Razidlo pro systémy výsuvů



Ilustrační fotografie

- Umožní zalisování čelního kování pro TANDEMBOX intivo/TANDEMBOX plus a METABOX
- Materiál: plast

Možnosti zpracování

TANDEMBOX intivo/TANDEMBOX plus
METABOX

Web-Link

Návod k obsluze
assemblydevices.blum.com

Informace k objednávce

Ruční razidlo	Č. artiklu
TANDEMBOX intivo	ZME.5320
TANDEMBOX plus	ZME.2700
METABOX (ZSF.1300/1800)	ZME.1600.01
METABOX (ZSF.1610)	ZME.1610

Pokyny k bokům

Přehled – šablony, montážní pomůcky a montážní přípravky 711

Možnosti zpracování

TANDEMBOX intivo

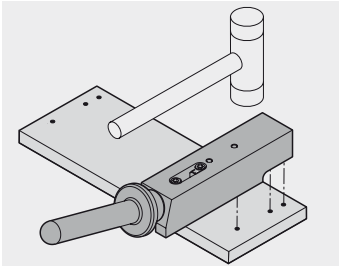

Zpracování čela

- Vyvrtejte otvory pro čelní kování TANDEMBOX intivo
- Nasaďte čelní kování (ZSF.5320) na razidlo a nainstalujte jej

TANDEMBOX plus

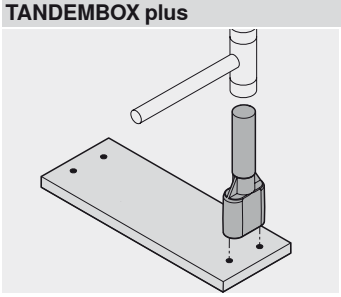

Zpracování čela

- Vyvrtejte otvory pro TANDEMBOX plus čelní kování
- Nasaďte čelní kování (ZSF.3620) na razidlo a nainstalujte jej

METABOX

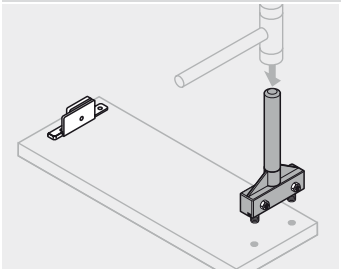

Zpracování čela

- Vyvrtejte otvory pro čelní kování METABOX
- Nasaďte čelní kování (ZSF.1xx0) na razidlo a nainstalujte jej

Zpracování Vám usnadní stroje pro vyvrtání otvorů a nalisování kování



Vrtací a lisovací stroje firmy Blum jsou projektovány a dimenzovány pro zpracování výrobků firmy Blum. Umožňují precizní vyvrtání otvorů a nalisování kování.

Široké spektrum vrtacích a lisovacích strojů znamená, že pro každý požadavek je k dispozici správné řešení. Rychlá příprava a jednoduchá obsluha zajistí racionální zpracování všech kování firmy Blum.

Stroje pro vyvrtání otvorů a montáž kování firmy Blum



PRO-CENTER
- Vyvrtání otvorů a nalisování kování na straně čela/vertikálně
- Výměna vrtací hlavy/pravítka bez nářadí



MINIPRESS PRO
- Vyvrtání otvorů a nalisování kování vertikálně
- Výměna vrtací hlavy/pravítka bez nářadí

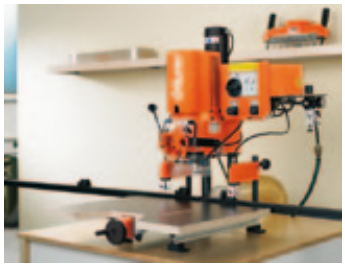

MINIPRESS P
- Vyvrtání otvorů do plochy a nalisování kování
- Přídavné vrtací hlavy jsou vyměnitelné bez nářadí



MINIPRESS M
- Způsobilost pro realizaci na stavbách (mobilní)
- Vyvrtání otvorů a nalisování kování vertikálně

Příklady využití vrtacích a lisovacích strojů

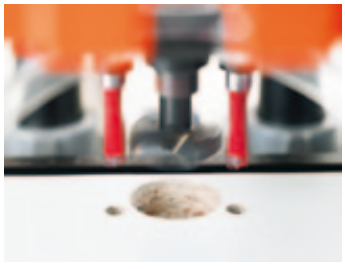

Vyvrtání otvorů pro závěs



Nalisování



Vyvrtání otvorů pro spojovací kolíky (možné pouze s PRO-CENTER)



Skupina otvorů

PRO-CENTER


Ilustrační fotografie

Přehled – možnosti zpracování	752
Základní stroj	756
Příslušenství	757
Možnosti zpracování	759

MINIPRESS PRO


Ilustrační fotografie

Přehled – možnosti zpracování	752
Základní stroj	768
Příslušenství	769
Možnosti zpracování	771

MINIPRESS P


Ilustrační fotografie

Přehled – možnosti zpracování	752
Základní stroj	780
Příslušenství	781
Možnosti zpracování	783

MINIPRESS M


Ilustrační fotografie

Přehled – možnosti zpracování	752
Základní stroj	792
Příslušenství	793
Možnosti zpracování	795

Piktogramy

	Artikl pouze na dotázání
	Příslušenství
	Všeobecné informace
	PRO-CENTER
	MINIPRESS PRO
	MINIPRESS P
	MINIPRESS M
	Stroje pro vyvrtání otvorů a montáž kování – horizontální vrtání
	Stroje pro vyvrtání otvorů a montáž kování – vertikální vrtání
	Stroje pro vyvrtání otvorů a montáž kování – funkce nalisování

Možnosti zpracování

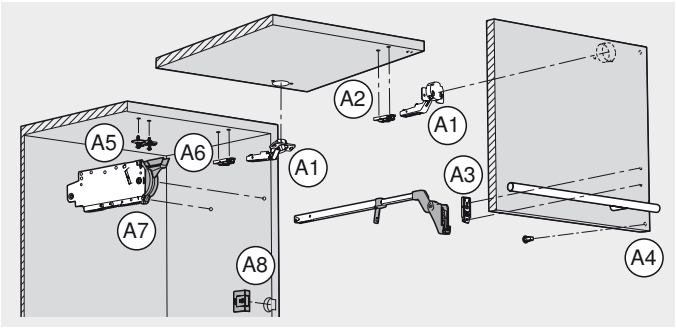

Zpracování systémů výklopů (AVENTOS HF)

Čelo

A1 Závěs
A2 Přímá montážní položka
A3 Přímá montážní podložka teleskopu
A4 Distanční doraz Blum

Korpus

A5 Křížová montážní podložka
A6 Přímá montážní položka
A7 Zdvihací mechanizmus
A8 Vypínač SERVO-DRIVE

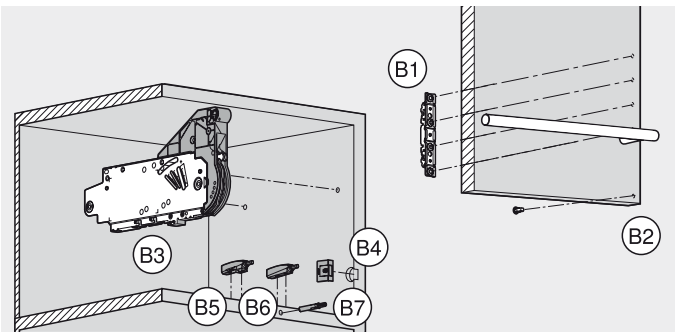

Zpracování systémů výklopů (AVENTOS HS, HL, HK, HK-S)

Čelo

B1 Čelní kování
B2 Distanční doraz Blum

Korpus

B3 Zdvihací mechanizmus
B4 Vypínač SERVO-DRIVE
B5 TIP-ON – křížový adaptér
B6 TIP-ON – přímý adaptér
B7 TIP-ON – k zavrtání

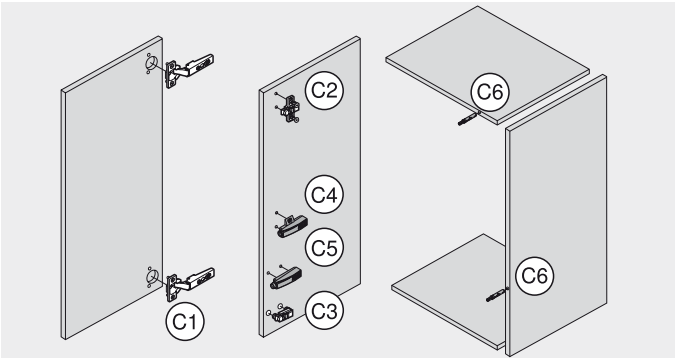

Zpracování systémů závěsů

Čelo

C1 Závěs

Korpus

C2 Křížová montážní podložka
C3 Přímá montážní položka
C4 BLUMOTION/TIP-ON – křížový adaptér
C5 BLUMOTION/TIP-ON – přímý adaptér
C6 BLUMOTION/TIP-ON – k navrtání

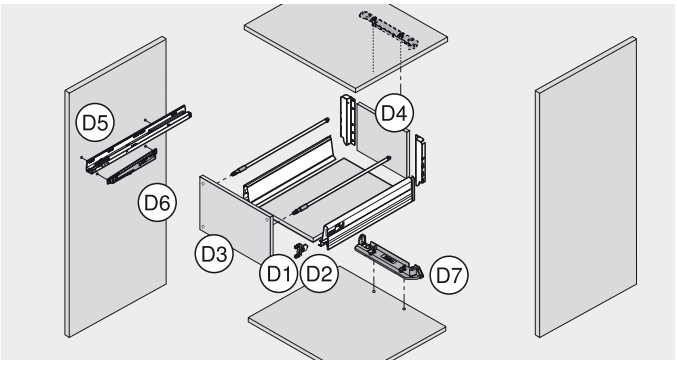

Zpracování výsuvných systémů

Čelo

D1 TANDEMBOX/METABOX čelní kování
D2 TANDEM nastavitelné čelní kování
D3 Distanční doraz Blum

Zásuvka

D4 Dno/záda

Korpus

D5 Korpusové lišty
D6 BLUMOTION pro METABOX
D7 Držák nosníku SERVO-DRIVE

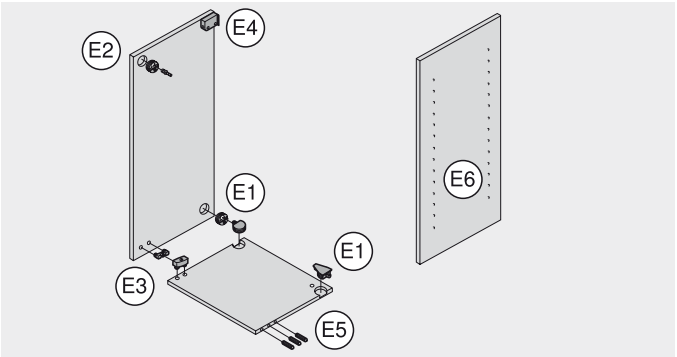

Zpracování ostatních výrobků

E1 Spojovací kování na plochy desek korpusu
E2 Spojovací kování horizontální
E3 Spojovací kování na plochy desek korpusu
E4 Závěsné kování

Zpracování korpusů

E5 Vyvrtání otvorů pro dřevěné spojovací kolíky na straně čela
E6 Vyvrtání řady otvorů

■ Doporučeno
○ Možné
– Není možné

	PRO-CENTER	MINIPRESS PRO	MINIPRESS P	MINIPRESS M
				
Způsob zpracování	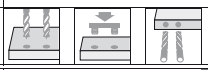	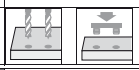	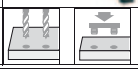	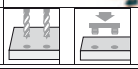
Základní stroj	756	768	780	792
Příslušenství	757	769	781	793
Možnosti zpracování	759	771	783	795
Zpracování systémů výklopů (AVENTOS HF)				
A1 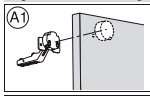	■ 760	■ 772	■ 784	■ 796
A2 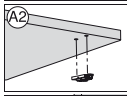	■ 760	■ 772	■ 784	■ 796
A3 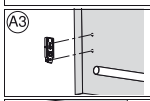	■ 760	■ 772	■ 784	■ 796
A4 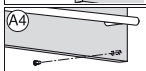	■ 760	■ 772	■ 784	■ 796
A5 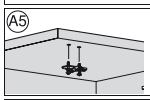	■ 760	■ 772	■ 784	■ 796
A6 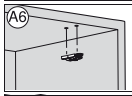	■ 761	■ 773	■ 785	■ 797
A7 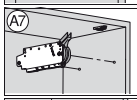	■ 761	■ 773	○ 785	○ 797
A8 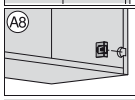	■ 761	■ 773	■ 785	■ 797
Zpracování systémů výklopů (AVENTOS HS, HL, HK, HK-S)				
B1 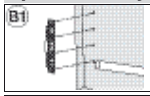 AVENTOS HS, HL, HK	■ 761	■ 773	○ 785	○ 797
B1 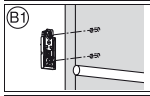 AVENTOS HK-S	■ 761	■ 773	■ 785	■ 797
B2 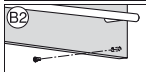 AVENTOS HS, HL, HK	■ 761	■ 773	■ 785	■ 797
B3 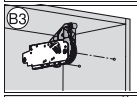	■ 762	■ 774	○ 786	○ 798
B4 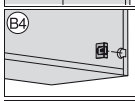 AVENTOS HS, HL, HK	■ 762	■ 774	■ 786	■ 798
B5 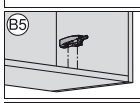 AVENTOS HK	■ 762	■ 774	■ 786	■ 798
B6 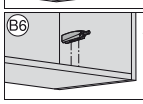 AVENTOS HK	■ 762	■ 774	■ 786	■ 798

Pomůcky pro zpracování

► Vrtací a lisovací stroje

►► Přehled – možnosti zpracování

■ Doporučeno
○ Možné
– Není možné

	PRO-CENTER	MINIPRESS PRO	MINIPRESS P	MINIPRESS M
				
Způsob zpracování		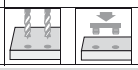		
Zpracování systémů výklopů (AVENTOS HS, HL, HK, HK-S)				
B7 AVENTOS HK	■ 762	–	–	–
Zpracování systémů závěsů				
C1	■ 762	■ 774	■ 786	■ 798
C2	■ 763	■ 774	■ 786	■ 798
C3	■ 763	■ 775	■ 787	■ 799
C4	■ 763	■ 775	■ 787	■ 799
C5	■ 763	■ 775	■ 787	■ 799
C6	■ 763	–	–	–
Zpracování výsuvných systémů				
D1 TANDEMBOX intivo	■ 764	■ 775	○ 787	○ 799
D1 TANDEMBOX plus	■ 764	■ 775	○ 787	○ 799
D1 METABOX	■ 764	■ 776	○ 788	○ 800
D2	■ 764	■ 776	■ 788	■ 800
D3	■ 764	■ 776	■ 788	■ 800
D4	■ 765	■ 776	○ 788	○ 800
D5	■ 765	■ 776	○ 789	○ 801
D6 METABOX	■ 765	■ 777	○ 789	○ 801
D7	■ 765	■ 777	○ 789	○ 801

■ Doporučeno

○ Možné

– Není možné

	PRO-CENTER	MINIPRESS PRO	MINIPRESS P	MINIPRESS M
				
Způsob zpracování			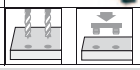	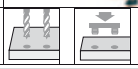
Zpracování ostatních výrobků				
	■ 766	■ 777	■ 789	■ 801
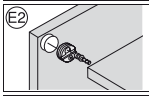	■ 766	–	–	–
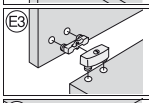	■ 766	■ 777	■ 789	■ 801
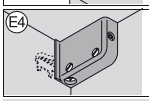	■ 766	■ 777	■ 790	■ 802
Zpracování korpusů				
	■ 766	–	–	–
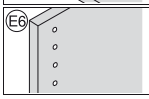	■ 767	■ 778	○ 790	○ 802

PRO-CENTER



Ilustrační fotografie

PRO-CENTER: Multitalent

PRO-CENTER je mezi vrtacími a lisovacími stroji profesionál. S PRO-CENTER můžete snadno provádět veškerá vertikální i horizontální vyvrtávání otvorů. Vertikální lisování kování je rovněž možné. Obsáhlý stavebnicový systém (pracovní plány, vrtací hlavy a pravítka) zajistí přizpůsobení osvědčeného stroje PRO-CENTER individuálním požadavkům na zpracování.

- Vertikální vrtání a zalisování kování
- Horizontální vrtání
- Rychlá výměna hlav s již osazenými vrtáky a matricemi
- Snadné nalezení správné polohy díky rychlé výměně předem nastavených pravítek
- Nastavení hloubky a rozměrů vrtání s pomocí revolverových dorazů

Příklady využití



V pracovním plánu je každý pracovní krok systematicky znázorněn a barevně označen

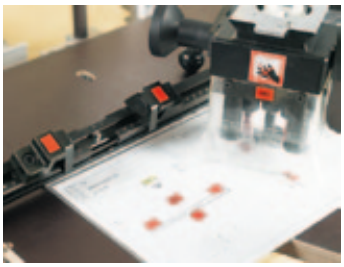

Správné nastavení stroje PRO-CENTER umožní systém barevného kódování.

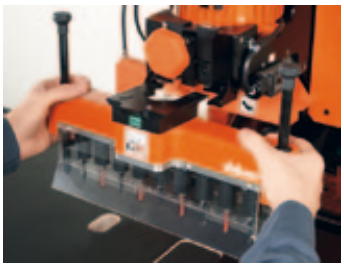

Vrtací hlava s připravenými vrtáky a příslušným barevným označením je nasazena a upevněna otočením šroubu



Správné schéma vyvrtávaných otvorů pro závěsy, montážní podložky, spojovací kování, vyvrtání řady otvorů a dřevěné spojovací kolíky jsou přednastaveny. Další často používané rozměry můžete rovněž nastavit předem



Pravítko s barevně označenými dorazy se dá vsadit do stroje snadno a rychle

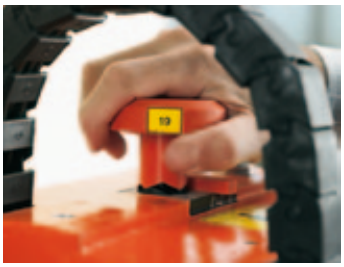

S barevně označeným otočným revolverovým dorazem mohou být pevně přednastaveny vyvrtávané hloubky

PRO-CENTER



Ilustrační fotografie

PRO-CENTER
Pro vertikální a horizontální vrtání a pro lisování kování
- Včetně horizontálního vrtacího agregátu (3 vřetenový)
- Se systémem dorazů, pracovním stolem a nářadím
- Jiné napětí motoru na objednávku

Informace k objednávce	
PRO-CENTER	Č. artiklu
3x400V, 50/60Hz	M65.2000
1x220V, 50Hz	☎ M65.2050

Pokyny k bokům	
Přehled – možnosti zpracování	752
Možnosti zpracování	759

Příslušenství – všeobecné

		Č. artiklu
	Prodlužovací pravítko, 1700 mm (pravé a levé, stupnice 850 - 2550 mm)	MZL.2090
	Prodlužovací pravítko, 1700 mm (levé, stupnice 850 - 2550 mm)	MZL.2090.03
	Podpěra pro prodloužení pravítka	MZV.2100
	Výkyvný doraz	MZS.1000
	Výkyvný doraz úzký pro sražené hrany, pravý	MZS.2000
	Výkyvný doraz úzký pro sražené hrany, levý	MZS.2000
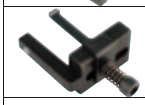	Střední ryska	MZR.1200
	MINISTICK	MZS.0040
	Vrták pro misku bez hrotů, 35 x 57 mm, pravý	M01.ZB35.OS
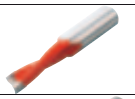	Vrták pro hmoždinky bez hrotů pro hmoždinky, 8 x 57 mm, levý	M01.ZB08.OS
	Vrták pro hmoždinky s hrotem, 5 x 57 mm, pravý	M01.ZB05.D2
	Vrták pro hmoždinky s hrotem, 5 x 57 mm, levý	M01.ZB05.D3
	Rychloupínací sklíčidlo – pro vrták, pravý	MZF.2000
	Rychloupínací sklíčidlo – pro vrták, levý	MZF.2000

PRO-CENTER

Příslušenství – všeobecné

		Č. artiklu
	Úchytka rychloupínacího sklíčidla	MZF.1030
	Krytka rychloupínacího sklíčidla	MZF.1050
	Odkládací stojan pro vrtací hlavy a pravítka k MINIPRESS PRO/PRO-CENTER	MZA.2600

PRO-CENTER

Možnosti zpracování

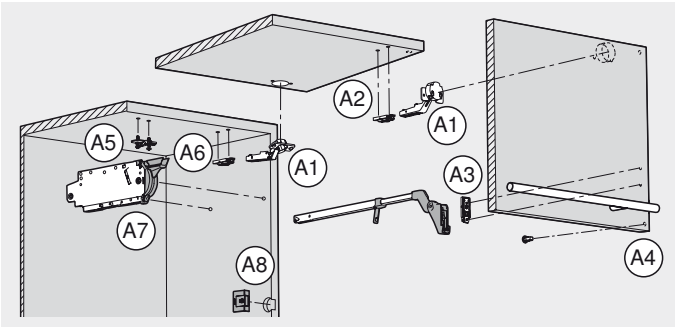

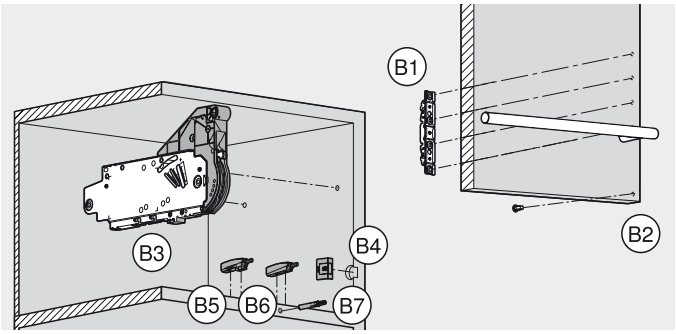

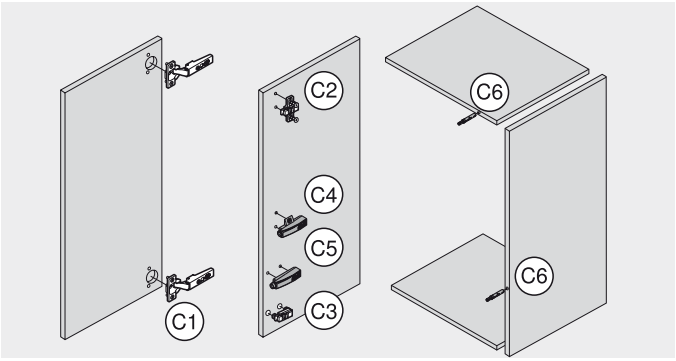

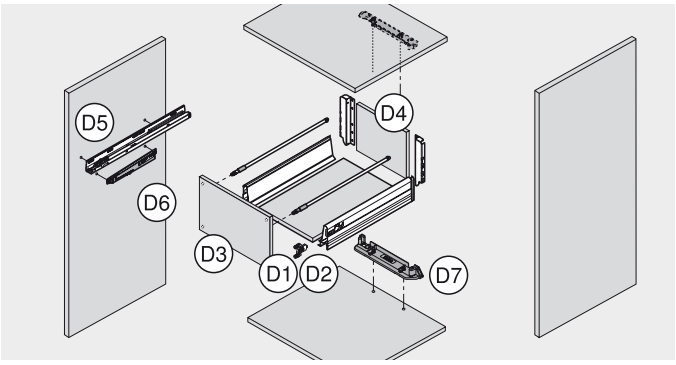

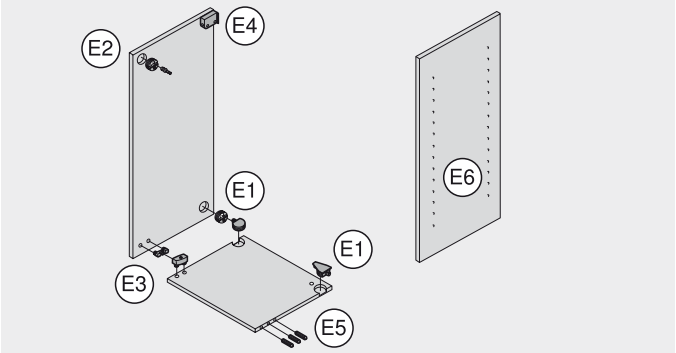

Zpracování systémů výklopů (AVENTOS HF)

Čelo

A1	Závěs	■
A2	Přímá montážní položka	■
A3	Přímá montážní podložka teleskopu	■
A4	Distanční doraz Blum	■

Korpus

A5	Křížová montážní podložka	■
A6	Přímá montážní položka	■
A7	Zdvihací mechanizmus	■
A8	Vypínač SERVO-DRIVE	■

Zpracování systémů výklopů (AVENTOS HS, HL, HK, HK-S)

Čelo

B1	Čelní kování	○
B2	Distanční doraz Blum	■

Korpus

B3	Zdvihací mechanizmus	■
B4	Vypínač SERVO-DRIVE	■
B5	TIP-ON – křížový adaptér	■
B6	TIP-ON – přímý adaptér	■
B7	TIP-ON – k zavrtání	■

Zpracování systémů závěsů

Čelo

C1	Závěs	■

Korpus

C2	Křížová montážní podložka	■
C3	Přímá montážní položka	■
C4	BLUMOTION/TIP-ON – křížový adaptér	■
C5	BLUMOTION/TIP-ON – přímý adaptér	■
C6	BLUMOTION/TIP-ON – k navrtání	■

Zpracování výsuvných systémů

Čelo

D1	TANDEMBOX/METABOX čelní kování	■
D2	TANDEM nastavitelné čelní kování	■
D3	Distanční doraz Blum	○

Zásuvka

D4	Dno/záda	■

Korpus

D5	Korpusové lišty	■
D6	BLUMOTION pro METABOX	■
D7	Držák nosníku SERVO-DRIVE	■

Zpracování ostatních výrobků

E1	Spojovací kování na plochy desek korpusu	■
E2	Spojovací kování horizontální	■
E3	Spojovací kování na plochy desek korpusu	■
E4	Závěsné kování	■

Zpracování korpusů

E5	Vyvrtání otvorů pro dřevěné spojovací kolíky na straně čela	■
E6	Vyvrtání řady otvorů	■

■ Doporučeno
○ Možné
– Není možné

PRO-CENTER

Zpracování systémů výklopů (AVENTOS HF)

Čelo

A1

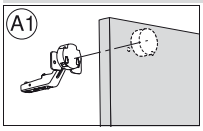

Závěs	Potřebný počet	Č. artiklu
Vrtací hlava, počet vřeten 3, vrtání	1 x	MZK.2000
Vrták pro misku, 35 x 57 mm, pravý	1 x	M01.ZB35.02
Vrták pro hmoždinky, 8 x 57 mm, levý	2 x	M01.ZB08.03
Vrták pro hmoždinky s hrotem, 2.5 x 57 mm, levý	2 x	M01.ZB02.D3
Překládací pravítko, 1250 mm (1 ks, stupnice 0 - 850 mm)	1 x	MZL.2010
Základní pravítko, 1700 mm (1 ks, stupnice 850 - 0 - 850 mm)	1 x	MZL.2000
Výkyvný doraz	4 x	MZS.1000

A2

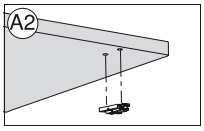

Přímá montážní položka	Potřebný počet	Č. artiklu
Vrtací hlava, počet vřeten 2, vrtání	1 x	MZK.2100
Vrták pro hmoždinky, 10 x 57 mm, pravý	1 x	M01.ZB10.02
Vrták pro hmoždinky, 10 x 57 mm, levý	1 x	M01.ZB10.03
Vrták pro hmoždinky, 5 x 57 mm, pravý	1 x	M01.ZB05.02
Vrták pro hmoždinky, 5 x 57 mm, levý	1 x	M01.ZB05.03
Vrták pro hmoždinky s hrotem, 2.5 x 57 mm, pravý	1 x	M01.ZB02.D2
Vrták pro hmoždinky s hrotem, 2.5 x 57 mm, levý	1 x	M01.ZB02.D3
Překládací pravítko, 1250 mm (1 ks, stupnice 0 - 850 mm)	1 x	MZL.2010
Základní pravítko, 1700 mm (1 ks, stupnice 850 - 0 - 850 mm)	1 x	MZL.2000
Výkyvný doraz	4 x	MZS.1000
Lisovací matrice, montážní podložka s hmoždinkou	1 x	MZM.0050

A3

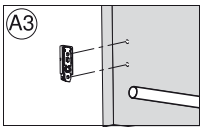

Přímá montážní podložka teleskopu	Potřebný počet	Č. artiklu
Vrtací hlava, počet vřeten 2, vrtání	1 x	MZK.2110
Vrták pro hmoždinky, 5 x 57 mm, levý	2 x	M01.ZB05.03
Vrták pro hmoždinky s hrotem, 2.5 x 57 mm, levý	2 x	M01.ZB02.D3
Základní pravítko, 1700 mm (1 ks, stupnice 850 - 0 - 850 mm)	1 x	MZL.2000
Výkyvný doraz	2 x	MZS.1000

A4

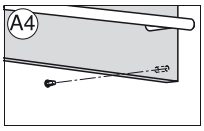

Distanční doraz Blum	Potřebný počet	Č. artiklu
Vrtací hlava, počet vřeten 2, vrtání	1 x	MZK.2100
Vrták pro hmoždinky, 8 x 57 mm, pravý	1 x	M01.ZB08.02
Vrták pro hmoždinky, 5 x 57 mm, pravý	1 x	M01.ZB05.02
Základní pravítko, 1700 mm (1 ks, stupnice 850 - 0 - 850 mm)	1 x	MZL.2000
Výkyvný doraz	2 x	MZS.1000

Korpus

A5

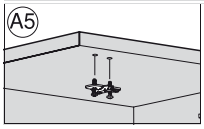

Křížová montážní podložka	Potřebný počet	Č. artiklu
Vrtací hlava, počet vřeten 2, vrtání	1 x	MZK.2110
Vrták pro hmoždinky, 5 x 57 mm, levý	2 x	M01.ZB05.03
Vrták pro hmoždinky s hrotem, 2.5 x 57 mm, levý	2 x	M01.ZB02.D3
Vrták pro hmoždinky, 10 x 57 mm, levý	2 x	M01.ZB10.03
Překládací pravítko, 1250 mm (1 ks, stupnice 0 - 850 mm)	1 x	MZL.2010
Základní pravítko, 1700 mm (1 ks, stupnice 850 - 0 - 850 mm)	1 x	MZL.2000
Výkyvný doraz	4 x	MZS.1000
Lisovací matrice, montážní podložky s hmoždinkou 174H71xx	1 x	MZM.0061.01

PRO-CENTER

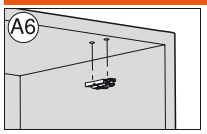

Přímá montážní položka	Potřebný počet	Č. artiklu
Vrtací hlava, počet vřeten 2, vrtání	1 x	MZK.2100
Vrták pro hmoždinky, 10 x 57 mm, pravý	1 x	M01.ZB10.02
Vrták pro hmoždinky, 10 x 57 mm, levý	1 x	M01.ZB10.03
Vrták pro hmoždinky, 5 x 57 mm, pravý	1 x	M01.ZB05.02
Vrták pro hmoždinky, 5 x 57 mm, levý	1 x	M01.ZB05.03
Vrták pro hmoždinky s hrotem, 2.5 x 57 mm, pravý	1 x	M01.ZB02.D3
Vrták pro hmoždinky s hrotem, 2.5 x 57 mm, levý	1 x	M01.ZB02.D2
Překládací pravítko, 1250 mm (1 ks, stupnice 0 - 850 mm)	1 x	MZL.2010
Základní pravítko, 1700 mm (1 ks, stupnice 850 - 0 - 850 mm)	1 x	MZL.2000
Výkyvný doraz	4 x	MZS.1000
Lisovací matrice, montážní podložka s hmoždinkou	1 x	MZM.0050

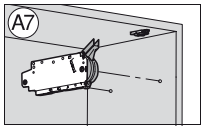

Zdvihací mechanizmus	Potřebný počet	Č. artiklu
Vrtací hlava, počet vřeten 8, vrtání	1 x	MZK.2200.01
Vrták pro hmoždinky, 5 x 57 mm, pravý	2 x	M01.ZB05.02
Základní pravítko, 1700 mm (1 ks, stupnice 850 - 0 - 850 mm)	1 x	MZL.2000
Výkyvný doraz	2 x	MZS.1000

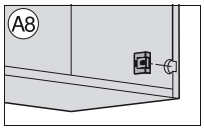

Vypínač SERVO-DRIVE	Potřebný počet	Č. artiklu
Vrtací hlava, počet vřeten 2, vrtání	1 x	MZK.2100
Vrták pro misku, 35 x 57 mm, pravý	1 x	M01.ZB35.02
Vrták pro misku bez hrotů, 35 x 57 mm, pravý	1 x	M01.ZB35.OS
Základní pravítko, 1700 mm (1 ks, stupnice 850 - 0 - 850 mm)	1 x	MZL.2000
Výkyvný doraz	2 x	MZS.1000

Zpracování systémů výklopů (AVENTOS HS, HL, HK, HK-S)

Čelo

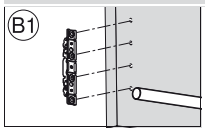

Čelní kování AVENTOS HS, HL, HK	Potřebný počet	Č. artiklu
Vrtací hlava, počet vřeten 9, vrtání	1 x	MZK.2810.01
Vrták pro hmoždinky s hrotem, 2.5 x 57 mm, pravý	2 x	M01.ZB02.D2
Vrták pro hmoždinky s hrotem, 2.5 x 57 mm, levý	2 x	M01.ZB02.D3
Základní pravítko, 1700 mm (1 ks, stupnice 850 - 0 - 850 mm)	1 x	MZL.2000
Výkyvný doraz	2 x	MZS.1000

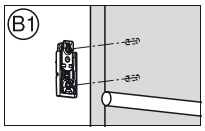

Čelní kování AVENTOS HK-S	Potřebný počet	Č. artiklu
Vrtací hlava, počet vřeten 2, vrtání	1 x	MZK.2110
Vrták pro hmoždinky s hrotem, 2.5 x 57 mm, levý	2 x	M01.ZB02.D3
Základní pravítko, 1700 mm (1 ks, stupnice 850 - 0 - 850 mm)	1 x	MZL.2000
Výkyvný doraz	2 x	MZS.1000

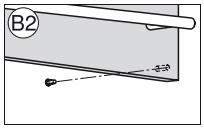

Distanční doraz Blum AVENTOS HS, HL, HK	Potřebný počet	Č. artiklu
Vrtací hlava, počet vřeten 2, vrtání	1 x	MZK.2100
Vrták pro hmoždinky, 8 x 57 mm, pravý	1 x	M01.ZB08.02
Vrták pro hmoždinky, 5 x 57 mm, pravý	1 x	M01.ZB05.02
Základní pravítko, 1700 mm (1 ks, stupnice 850 - 0 - 850 mm)	1 x	MZL.2000
Výkyvný doraz	2 x	MZS.1000

PRO-CENTER

Korpus

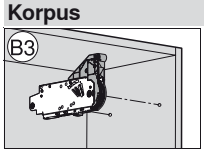

Zdvihací mechanizmus AVENTOS HS, HL, HK, HK-S	Potřebný počet	Č. artiklu
Vrtací hlava, počet vřeten 8, vrtání	1 x	MZK.2200.01
Vrták pro hmoždinky, 5 x 57 mm, pravý	2 x	M01.ZB05.02
Základní pravítko, 1700 mm (1 ks, stupnice 850 - 0 - 850 mm)	1 x	MZL.2000
Výkyvný doraz	2 x	MZS.1000

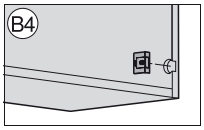

Vypínač SERVO-DRIVE AVENTOS HS, HL, HK	Potřebný počet	Č. artiklu
Vrtací hlava, počet vřeten 2, vrtání	1 x	MZK.2100
Vrták pro misku, 35 x 57 mm, pravý	1 x	M01.ZB35.02
Vrták pro misku bez hrotů, 35 x 57 mm, pravý	1 x	M01.ZB35.OS
Základní pravítko, 1700 mm (1 ks, stupnice 850 - 0 - 850 mm)	1 x	MZL.2000
Výkyvný doraz	2 x	MZS.1000

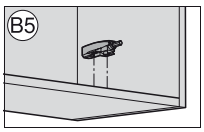

TIP-ON – křížový adaptér AVENTOS HK	Potřebný počet	Č. artiklu
Vrtací hlava, počet vřeten 2, vrtání	1 x	MZK.2110
Vrták pro hmoždinky s hrotem, 2.5 x 57 mm, levý	2 x	M01.ZB02.D3
Vrták pro hmoždinky, 5 x 57 mm, levý	2 x	M01.ZB05.03
Základní pravítko, 1700 mm (1 ks, stupnice 850 - 0 - 850 mm)	1 x	MZL.2000
Výkyvný doraz	2 x	MZS.1000

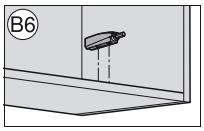

TIP-ON – přímý adaptér AVENTOS HK	Potřebný počet	Č. artiklu
Vrtací hlava, počet vřeten 2, vrtání	1 x	MZK.2100
Vrták pro hmoždinky s hrotem, 2.5 x 57 mm, pravý	1 x	M01.ZB02.D2
Vrták pro hmoždinky s hrotem, 2.5 x 57 mm, levý	1 x	M01.ZB02.D3
Základní pravítko, 1700 mm (1 ks, stupnice 850 - 0 - 850 mm)	1 x	MZL.2000
Výkyvný doraz	2 x	MZS.1000

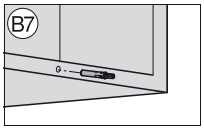

TIP-ON – k zavrtání AVENTOS HK	Potřebný počet	Č. artiklu
Vrták pro hmoždinky, 10 x 77 mm, pravý	1 x	M65.ZB10.02
Horizontální pravítko, 1700 mm (1 ks, stupnice 850 - 0 - 850 mm)	1 x	MZL.2060
Výkyvný doraz	2 x	MZS.1000

Zpracování systémů závěsů

Čelo

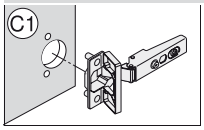

Závěs	Potřebný počet	Č. artiklu
Vrtací hlava, počet vřeten 3, vrtání	1 x	MZK.2000
Vrták pro misku, 35 x 57 mm, pravý	1 x	M01.ZB35.02
Vrták pro hmoždinky, 8 x 57 mm, levý	2 x	M01.ZB08.03
Vrták pro hmoždinky s hrotem, 2.5 x 57 mm, levý	2 x	M01.ZB02.D3
Vrták pro misku, 26 x 57 mm, pravý	1 x	M01.ZB26.02
Překládací pravítko, 1250 mm (1 ks, stupnice 0 - 850 mm)	1 x	MZL.2010
Základní pravítko, 1700 mm (1 ks, stupnice 850 - 0 - 850 mm)	1 x	MZL.2000
Výkyvný doraz	4 x	MZS.1000
Lisovací matrice, nábytkové závěsy, všechny úhly otevření – kromě MINI	1 x	MZM.0040

PRO-CENTER

Korpus

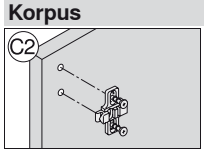

Křížová montážní podložka	Potřebný počet	Č. artiklu
Vrtací hlava, počet vřeten 2, vrtání	1 x	MZK.2110
Vrták pro hmoždinky, 5 x 57 mm, levý	2 x	M01.ZB05.03
Vrták pro hmoždinky s hrotem, 2.5 x 57 mm, levý	2 x	M01.ZB02.D3
Vrták pro hmoždinky, 10 x 57 mm, levý	2 x	M01.ZB10.03
Překládací pravítko, 1250 mm (1 ks, stupnice 0 - 850 mm)	1 x	MZL.2010
Základní pravítko, 1700 mm (1 ks, stupnice 850 - 0 - 850 mm)	1 x	MZL.2000
Výkyvný doraz	4 x	MZS.1000
Lisovací matrice, montážní podložky s hmoždinkou 174H71xx	1 x	MZM.0061.01

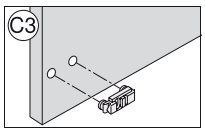

Přímá montážní položka	Potřebný počet	Č. artiklu
Vrtací hlava, počet vřeten 2, vrtání	1 x	MZK.2100
Vrták pro hmoždinky, 10 x 57 mm, pravý	1 x	M01.ZB10.02
Vrták pro hmoždinky, 10 x 57 mm, levý	1 x	M01.ZB10.03
Vrták pro hmoždinky, 5 x 57 mm, pravý	1 x	M01.ZB05.02
Vrták pro hmoždinky, 5 x 57 mm, levý	1 x	M01.ZB05.03
Vrták pro hmoždinky s hrotem, 2.5 x 57 mm, pravý	1 x	M01.ZB02.D2
Vrták pro hmoždinky s hrotem, 2.5 x 57 mm, levý	1 x	M01.ZB02.D3
Překládací pravítko, 1250 mm (1 ks, stupnice 0 - 850 mm)	1 x	MZL.2010
Základní pravítko, 1700 mm (1 ks, stupnice 850 - 0 - 850 mm)	1 x	MZL.2000
Výkyvný doraz	4 x	MZS.1000
Lisovací matrice, montážní podložka s hmoždinkou	1 x	MZM.0050

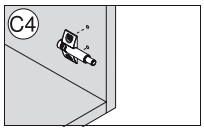

BLUMOTION/TIP-ON Křížový adaptér	Potřebný počet	Č. artiklu
Vrtací hlava, počet vřeten 2, vrtání	1 x	MZK.2110
Vrták pro hmoždinky, 5 x 57 mm, levý	2 x	M01.ZB05.03
Vrták pro hmoždinky s hrotem, 2.5 x 57 mm, levý	2 x	M01.ZB02.D3
Základní pravítko, 1700 mm (1 ks, stupnice 850 - 0 - 850 mm)	1 x	MZL.2000
Výkyvný doraz	2 x	MZS.1000

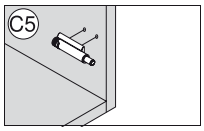

BLUMOTION/TIP-ON Přímý adaptér	Potřebný počet	Č. artiklu
Vrtací hlava, počet vřeten 2, vrtání	1 x	MZK.2100
Vrták pro hmoždinky s hrotem, 2.5 x 57 mm, pravý	1 x	M01.ZB02.D2
Vrták pro hmoždinky s hrotem, 2.5 x 57 mm, levý	1 x	M01.ZB02.D3
Základní pravítko, 1700 mm (1 ks, stupnice 850 - 0 - 850 mm)	1 x	MZL.2000
Výkyvný doraz	2 x	MZS.1000

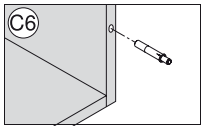

BLUMOTION/TIP-ON K zavrtání	Potřebný počet	Č. artiklu
Vrták pro hmoždinky, 10 x 77 mm, pravý	1 x	M65.ZB10.02
Horizontální pravítko, 1700 mm (1 ks, stupnice 850 - 0 - 850 mm)	1 x	MZL.2060
Výkyvný doraz	2 x	MZS.1000

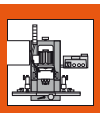

PRO-CENTER

Zpracování výsuvných systémů

Čelo

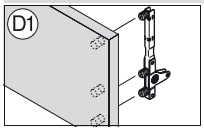

TANDEMBOX intivo čelní kování	Potřebný počet	Č. artiklu
Vrtací hlava, počet vřeten 8, vrtání	1 x	MZK.2200.01
Vrtací hlava, počet vřeten 8, vrtání	1 x	MZK.2230
Vrták pro hmoždinky, 10 x 57 mm, pravý	1 x	M01.ZB10.02
Vrták pro hmoždinky, 10 x 57 mm, levý	2 x	M01.ZB10.03
Vrták pro hmoždinky s hrotem, 2.5 x 57 mm, pravý	1 x	M01.ZB02.D2
Vrták pro hmoždinky s hrotem, 2.5 x 57 mm, levý	2 x	M01.ZB02.D3
Základní pravítko, 1700 mm (1 ks, stupnice 850 - 0 - 850 mm)	1 x	MZL.2000
Výkyvný doraz	2 x	MZS.1000

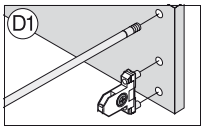

TANDEMBOX plus čelní kování	Potřebný počet	Č. artiklu
Vrtací hlava, počet vřeten 8, vrtání	1 x	MZK.2200.01
Vrták pro hmoždinky, 10 x 57 mm, pravý	1 x	M01.ZB10.02
Vrták pro hmoždinky, 10 x 57 mm, levý	3 x	M01.ZB10.03
Vrták pro hmoždinky s hrotem, 2.5 x 57 mm, pravý	1 x	M01.ZB02.D2
Vrták pro hmoždinky s hrotem, 2.5 x 57 mm, levý	1 x	M01.ZB02.D3
Základní pravítko, 1700 mm (1 ks, stupnice 850 - 0 - 850 mm)	1 x	MZL.2000
Výkyvný doraz	2 x	MZS.1000

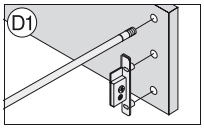

METABOX čelní kování	Potřebný počet	Č. artiklu
Vrtací hlava, počet vřeten 8, vrtání	1 x	MZK.2200.01
Vrtací hlava, počet vřeten 8, vrtání	1 x	MZK.2230
Vrták pro hmoždinky, 10 x 57 mm, pravý	4 x	M01.ZB10.02
Vrták pro hmoždinky, 10 x 57 mm, levý	1 x	M01.ZB10.03
Vrták pro hmoždinky s hrotem, 2.5 x 57 mm, pravý	2 x	M01.ZB02.D2
Vrták pro hmoždinky s hrotem, 2.5 x 57 mm, levý	1 x	M01.ZB02.D3
Základní pravítko, 1700 mm (1 ks, stupnice 850 - 0 - 850 mm)	1 x	MZL.2000
Výkyvný doraz	2 x	MZS.1000
Lisovací matrice, pro čelní kování ZSF.1300/1800	1 x	MZM.0292.01

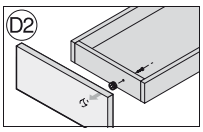

TANDEM nastavitelné čelní kování 295.1000	Potřebný počet	Č. artiklu
Vrtací hlava, počet vřeten 2, vrtání	1 x	MZK.2100
Vrták pro misku, 20 x 57 mm, pravý	1 x	M01.ZB20.02
Základní pravítko, 1700 mm (1 ks, stupnice 850 - 0 - 850 mm)	1 x	MZL.2000
Výkyvný doraz	2 x	MZS.1000
Lisovací matrice, pro čelní kování 295.1000	1 x	MZM.0095

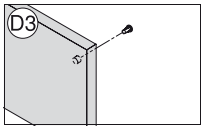

Distanční doraz Blum	Potřebný počet	Č. artiklu
Vrtací hlava, počet vřeten 2, vrtání	1 x	MZK.2100
Vrták pro hmoždinky, 8 x 57 mm, pravý	1 x	M01.ZB08.02
Vrták pro hmoždinky, 5 x 57 mm, pravý	1 x	M01.ZB05.02
Základní pravítko, 1700 mm (1 ks, stupnice 850 - 0 - 850 mm)	1 x	MZL.2000
Výkyvný doraz	2 x	MZS.1000

PRO-CENTER

Zásuvka

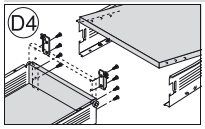

Dno/záda	Potřebný počet	Č. artiklu
Vrtací hlava, počet vřeten 8, vrtání	1 x	MZK.2200.01
Vrták pro hmoždinky, 5 x 57 mm, pravý	2 x	M01.ZB05.02
Vrták pro hmoždinky, 5 x 57 mm, levý	2 x	M01.ZB05.03
Vrták pro hmoždinky s hrotem, 2.5 x 57 mm, pravý	2 x	M01.ZB02.D2
Vrták pro hmoždinky s hrotem, 2.5 x 57 mm, levý	2 x	M01.ZB02.D3
Základní pravítko, 1700 mm (1 ks, stupnice 850 - 0 - 850 mm)	1 x	MZL.2000
Výkyvný doraz	2 x	MZS.1000

Korpus

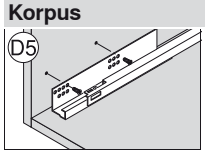

Korpusové lišty 17 vřetenová vrtací hlava	Potřebný počet	Č. artiklu
Vrtací hlava, počet vřeten 17, vrtání	1 x	MZK.2880
Vrták pro hmoždinky, 5 x 57 mm, pravý	2 x	M01.ZB05.02
Vrták pro hmoždinky, 5 x 57 mm, levý	2 x	M01.ZB05.03
Vrták pro hmoždinky s hrotem, 2.5 x 57 mm, pravý	2 x	M01.ZB02.D2
Vrták pro hmoždinky s hrotem, 2.5 x 57 mm, levý	2 x	M01.ZB02.D3
Základní pravítko, 1700 mm (1 ks, stupnice 850 - 0 - 850 mm)	1 x	MZL.2000
Překládací pravítko, 1250 mm (1 ks, stupnice 0 - 850 mm)	1 x	MZL.2010
Výkyvný doraz	10 x	MZS.1000

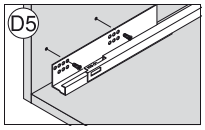

Korpusové lišty 8 vřetenová vrtací hlava	Potřebný počet	Č. artiklu
Vrtací hlava, počet vřeten 8, vrtání	1 x	MZK.2200.01
Vrták pro hmoždinky, 5 x 57 mm, pravý	2 x	M01.ZB05.02
Vrták pro hmoždinky, 5 x 57 mm, levý	2 x	M01.ZB05.03
Vrták pro hmoždinky s hrotem, 2.5 x 57 mm, pravý	2 x	M01.ZB02.D2
Vrták pro hmoždinky s hrotem, 2.5 x 57 mm, levý	2 x	M01.ZB02.D3
Základní pravítko, 1700 mm (1 ks, stupnice 850 - 0 - 850 mm)	1 x	MZL.2000
Překládací pravítko, 1250 mm (1 ks, stupnice 0 - 850 mm)	1 x	MZL.2010
Výkyvný doraz	10 x	MZS.1000

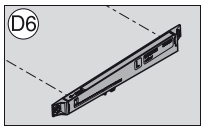

BLUMOTION pro METABOX	Potřebný počet	Č. artiklu
Vrtací hlava, počet vřeten 8, vrtání	1 x	MZK.2200.01
Vrtací hlava, počet vřeten 8, vrtání	1 x	MZK.2230
Vrták pro hmoždinky, 5 x 57 mm, pravý	1 x	M01.ZB05.02
Vrták pro hmoždinky, 5 x 57 mm, levý	2 x	M01.ZB05.03
Vrták pro hmoždinky s hrotem, 2.5 x 57 mm, pravý	1 x	M01.ZB02.D2
Vrták pro hmoždinky s hrotem, 2.5 x 57 mm, levý	2 x	M01.ZB02.D3
Základní pravítko, 1700 mm (1 ks, stupnice 850 - 0 - 850 mm)	1 x	MZL.2000
Výkyvný doraz	2 x	MZS.1000

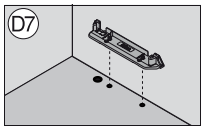

Držák nosníku SERVO-DRIVE	Potřebný počet	Č. artiklu
Vrtací hlava, počet vřeten 9, vrtání	1 x	MZK.2810.01
Vrták pro hmoždinky, 10 x 57 mm, pravý	1 x	M01.ZB10.02
Vrták pro hmoždinky, 10 x 57 mm, levý	1 x	M01.ZB10.03
Vrták pro misku, 25 x 57 mm, pravý	1 x	M01.ZB25.02
Základní pravítko, 1700 mm (1 ks, stupnice 850 - 0 - 850 mm)	1 x	MZL.2000
Výkyvný doraz	2 x	MZS.1000

PRO-CENTER

Zpracování ostatních výrobků

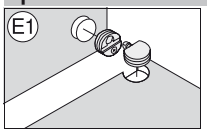

Spojovací kování na plochy desek korpusu 40.0500N, 40.0600N	Potřebný počet	Č. artiklu
Vrtací hlava, počet vřeten 2, vrtání	1 x	MZK.2100
Vrták pro misku, 25 x 57 mm, pravý	1 x	M01.ZB25.02
Vrták pro misku, 28 x 57 mm, pravý	1 x	M01.ZB28.02
Vrták pro hmoždinky, 10 x 57 mm, levý	1 x	M01.ZB10.03
Vrták pro hmoždinky, 5 x 57 mm, pravý	1 x	M01.ZB05.02
Základní pravítko, 1700 mm (1 ks, stupnice 850 - 0 - 850 mm)	1 x	MZL.2000
Výkyvný doraz	4 x	MZS.1000
Lisovací matrice, pouzdro spojovacího kování 40.0200/40.0500/40.0600/40.0700	1 x	MZM.0070
Lisovací matrice, spojovací kování 40.0500/40.0600	1 x	MZM.0071

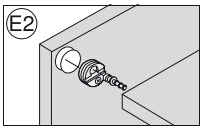

Spojovací kování horizontální 42.0700.01, 40.0200	Potřebný počet	Č. artiklu
Vrtací hlava, počet vřeten 2, vrtání	1 x	MZK.2100
Vrták pro misku, 25 x 57 mm, pravý	1 x	M01.ZB25.02
Vrták pro hmoždinky, 5 x 77 mm, pravý	1 x	M65.ZB05.02
Horizontální pravítko, 1700 mm (1 ks, stupnice 850 - 0 - 850 mm)	1 x	MZL.2060
Výkyvný doraz	4 x	MZS.1000
Lisovací matrice, pouzdro spojovacího kování 40.0200/40.0500/40.0600/40.0700	1 x	MZM.0070
Lisovací matrice, spojovací kování 42.07	1 x	MZM.0077

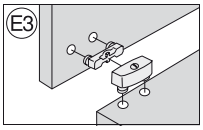

Spojovací kování na plochy desek korpusu 40.2100.02	Potřebný počet	Č. artiklu
Vrtací hlava, počet vřeten 2, vrtání	1 x	MZK.2110
Vrták pro hmoždinky, 10 x 57 mm, levý	2 x	M01.ZB10.03
Základní pravítko, 1700 mm (1 ks, stupnice 850 - 0 - 850 mm)	1 x	MZL.2000
Výkyvný doraz	4 x	MZS.1000

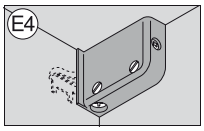

Závěsné kování 48N0610.02/03	Potřebný počet	Č. artiklu
Vrtací hlava, počet vřeten 2, vrtání	1 x	MZK.2100
Vrták pro hmoždinky, 10 x 57 mm, pravý	1 x	M01.ZB10.02
Vrták pro hmoždinky, 10 x 57 mm, levý	1 x	M01.ZB10.03
Základní pravítko, 1700 mm (1 ks, stupnice 850 - 0 - 850 mm)	1 x	MZL.2000
Výkyvný doraz	2 x	MZS.1000
Lisovací matrice, závěsné kování 48N0610	1 x	MZM.0078

Zpracování korpusů

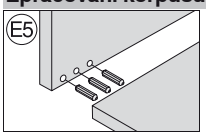

Vyvrtání otvorů pro dřevěné spojovací kolíky na straně čela 17 vřetenová vrtací hlava	Potřebný počet	Č. artiklu
Vrtací hlava, počet vřeten 17, vrtání	1 x	MZK.2880
Vrták pro hmoždinky, 8 x 57 mm, pravý	5 x	M01.ZB08.02
Vrták pro hmoždinky, 8 x 57 mm, levý	4 x	M01.ZB08.03
Vrták pro hmoždinky, 10 x 57 mm, pravý	5 x	M01.ZB10.02
Vrták pro hmoždinky, 10 x 57 mm, levý	4 x	M01.ZB10.03
Vrták pro hmoždinky, 8 x 77 mm, pravý	1 x	M65.ZB08.02
Vrták pro hmoždinky, 8 x 77 mm, levý	2 x	M65.ZB08.03
Vrták pro hmoždinky, 10 x 77 mm, pravý	1 x	M65.ZB10.02
Vrták pro hmoždinky, 10 x 77 mm, levý	2 x	M65.ZB10.03
Horizontální pravítko, 1700 mm (1 ks, stupnice 850 - 0 - 850 mm)	1 x	MZL.2060
Výkyvný doraz	8 x	MZS.1000

PRO-CENTER

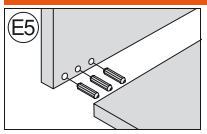

Vyvrtání otvorů pro dřevěné spojovací kolíky na straně čela 3 vřetenová vrtací hlava	Potřebný počet	Č. artiklu
Vrtací hlava, počet vřeten 3, vrtání	1 x	MZK.2400
Vrták pro hmoždinky, 8 x 57 mm, pravý	1 x	M01.ZB08.02
Vrták pro hmoždinky, 8 x 57 mm, levý	2 x	M01.ZB08.03
Vrták pro hmoždinky, 10 x 57 mm, pravý	1 x	M01.ZB10.02
Vrták pro hmoždinky, 10 x 57 mm, levý	2 x	M01.ZB10.03
Vrták pro hmoždinky, 8 x 77 mm, pravý	1 x	M65.ZB08.02
Vrták pro hmoždinky, 8 x 77 mm, levý	2 x	M65.ZB08.03
Vrták pro hmoždinky, 10 x 77 mm, pravý	1 x	M65.ZB10.02
Vrták pro hmoždinky, 10 x 77 mm, levý	2 x	M65.ZB10.03
Horizontální pravítko, 1700 mm (1 ks, stupnice 850 - 0 - 850 mm)	1 x	MZL.2060
Výkyvný doraz	6 x	MZS.1000

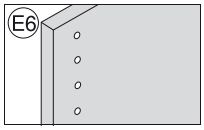

Vyvrtání řady otvorů 17 vřetenová vrtací hlava	Potřebný počet	Č. artiklu
Vrtací hlava, počet vřeten 17, vrtání	1 x	MZK.2880
Vrták pro hmoždinky, 5 x 57 mm, pravý	9 x	M01.ZB05.02
Vrták pro hmoždinky, 5 x 57 mm, levý	8 x	M01.ZB05.03
Vrták pro hmoždinky, 3 x 57 mm, pravý	9 x	M01.ZB03.02
Vrták pro hmoždinky, 3 x 57 mm, levý	8 x	M01.ZB03.03
Pravítko pro řady otvorů, 953 mm (pravé a levé, stupnice 0 - 832 mm)	1 x	MZL.2080
Základní pravítko, 1700 mm (1 ks, stupnice 850 - 0 - 850 mm)	1 x	MZL.2000
Výkyvný doraz	8 x	MZS.1000

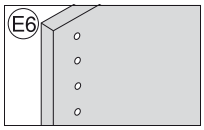

Vyvrtání řady otvorů 9 vřetenová vrtací hlava	Potřebný počet	Č. artiklu
Vrtací hlava, počet vřeten 9, vrtání	1 x	MZK.2810.01
Vrták pro hmoždinky, 5 x 57 mm, pravý	5 x	M01.ZB05.02
Vrták pro hmoždinky, 5 x 57 mm, levý	4 x	M01.ZB05.03
Vrták pro hmoždinky, 3 x 57 mm, pravý	5 x	M01.ZB03.02
Vrták pro hmoždinky, 3 x 57 mm, levý	4 x	M01.ZB03.03
Pravítko pro řady otvorů, 953 mm (pravé a levé, stupnice 0 - 832 mm)	1 x	MZL.2080
Základní pravítko, 1700 mm (1 ks, stupnice 850 - 0 - 850 mm)	1 x	MZL.2000
Výkyvný doraz	14 x	MZS.1000

MINIPRESS PRO



Ilustrační fotografie

MINIPRESS PRO: univerzální

Profitujte s MINIPRESS PRO díky komfortní univerzálnosti vertikálního kování na korpusy, dvířek a čelního kování. Vertikální vrtání a lisování kování jsou proveditelná efektivně i z finančního hlediska.

- Vertikální vrtání a zalisování kování
- Rychlá výměna vrtacích hlav s již instalovanými vrtáky a matricemi
- Snadné nalezení správné polohy díky rychlé výměně předem nastavených pravítek
- Nastavení hloubky a rozměrů vrtání s pomocí soustruhového vřetena

Příklady využití



V pracovním plánu je každý pracovní krok systematicky znázorněn a barevně označen

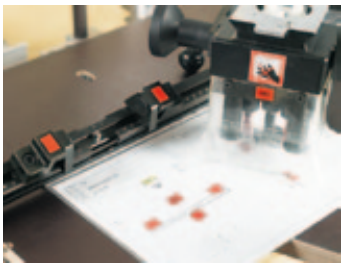

Systém barevného kódování usnadňuje správné seřízení a nastavení MINIPRESS PRO



Vrtací hlava s připravenými vrtáky a příslušným barevným označením je nasazena a upevněna otočením šroubu



Rozměr pro vyvrtávání otvorů nastavujeme s pomocí soustruhového vřetena



Pravítko s barevně označenými dorazy se dá vsadit do stroje snadno a rychle



S barevně označeným otočným revolverovým dorazem mohou být pevně přednastaveny vyvrtávané hloubky

MINIPRESS PRO

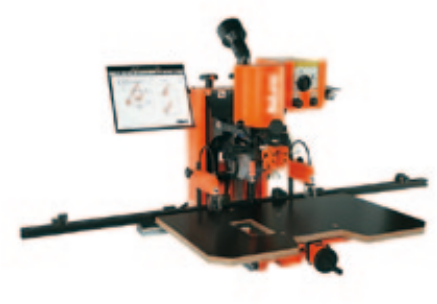

Ilustrační fotografie

MINIPRESS PRO
Pro vertikální vrtání a lisování kování
- Se systémem dorazů, pracovním stolem a nářadím
- Jiné napájecí/připojovací napětí na vyžádání

Informace k objednávce

MINIPRESS PRO	Č. artiklu
3x400V, 50/60Hz	M54.2000
3x400V, 50/60Hz * ☎	M54.2000

* Včetně příslušenství

Pokyny k bokům

Přehled – možnosti zpracování 752

Možnosti zpracování 771

Příslušenství

■ Obsaženo v základním přístroji
○ Volitelně

		M54.2000	M54.2000 *	Č. artiklu
	Střední ryska, označená laserem	○	■	MZR.5400

Příslušenství – všeobecné

		Č. artiklu
	Prodlužovací pravítko, 1700 mm (pravé a levé, stupnice 850 - 2550 mm)	MZL.2090
	Prodlužovací pravítko, 1700 mm (levé, stupnice 850 - 2550 mm)	MZL.2090.03
	Podpěra pro prodloužení pravítka	MZV.2100
	Výkyvný doraz	MZS.1000
	Výkyvný doraz úzký pro sražené hrany, pravý	MZS.2000
	Výkyvný doraz úzký pro sražené hrany, levý	MZS.2000
	Střední ryska	MZR.1200
	MINISTICK	MZS.0040
	Vrták pro misku bez hrotů, 35 x 57 mm, pravý	M01.ZB35.OS
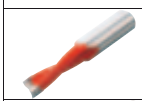	Vrták pro hmoždinky bez hrotů pro hmoždinky, 8 x 57 mm, levý	M01.ZB08.OS
	Vrták pro hmoždinky s hrotem, 5 x 57 mm, pravý	M01.ZB05.D2

MINIPRESS PRO

Příslušenství – všeobecné

		Č. artiklu
	Vrták pro hmoždinky s hrotem, 5 x 57 mm, levý	M01.ZB05.D3
	Rychloupínací sklíčidlo – pro vrták, pravý	MZF.2000
	Rychloupínací sklíčidlo – pro vrták, levý	MZF.2000
	Úchytka rychloupínacího sklíčidla	MZF.1030
	Krytka rychloupínacího sklíčidla	MZF.1050
	Odkládací stojan pro vrtací hlavy a pravítka k MINIPRESS PRO/PRO-CENTER	MZA.2600

MINIPRESS PRO

Možnosti zpracování

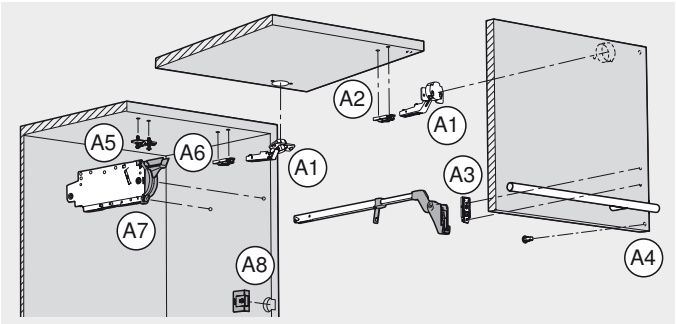

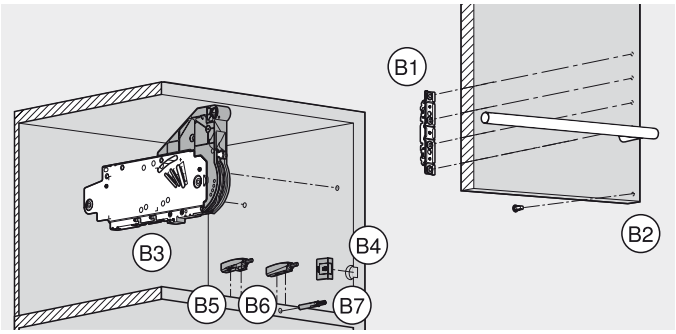

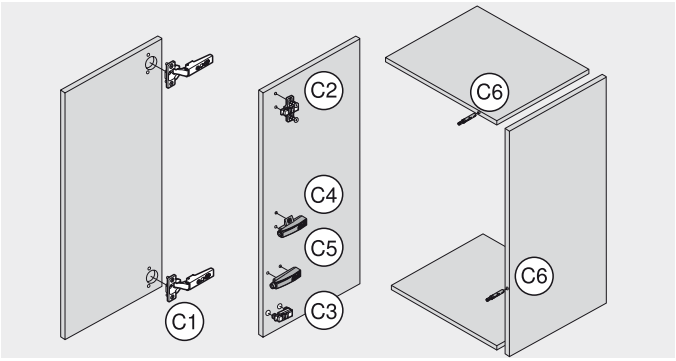

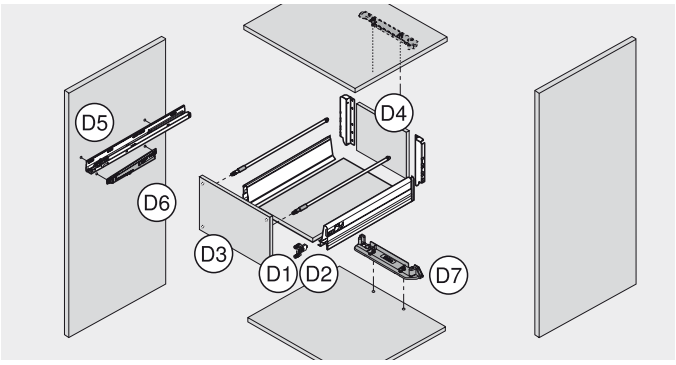

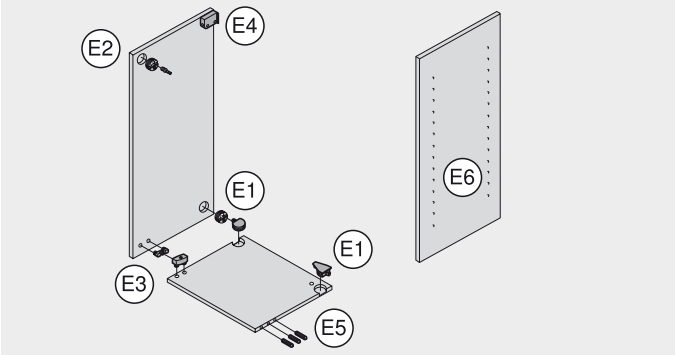

Zpracování systémů výklopů (AVENTOS HF)

Čelo

A1	Závěs	■
A2	Přímá montážní položka	■
A3	Přímá montážní podložka teleskopu	■
A4	Distanční doraz Blum	■

Korpus

A5	Křížová montážní podložka	■
A6	Přímá montážní položka	■
A7	Zdvihací mechanizmus	■
A8	Vypínač SERVO-DRIVE	■

Zpracování systémů výklopů (AVENTOS HS, HL, HK, HK-S)

Čelo

B1	Čelní kování	○
B2	Distanční doraz Blum	■

Korpus

B3	Zdvihací mechanizmus	■
B4	Vypínač SERVO-DRIVE	■
B5	TIP-ON – křížový adaptér	■
B6	TIP-ON – přímý adaptér	■
B7	TIP-ON – k zavrtání	■

Zpracování systémů závěsů

Čelo

C1	Závěs	■

Korpus

C2	Křížová montážní podložka	■
C3	Přímá montážní položka	■
C4	BLUMOTION/TIP-ON – křížový adaptér	■
C5	BLUMOTION/TIP-ON – přímý adaptér	■
C6	BLUMOTION/TIP-ON – k navrtání	–

Zpracování výsuvných systémů

Čelo

D1	TANDEMBOX/METABOX čelní kování	■
D2	TANDEM nastavitelné čelní kování	■
D3	Distanční doraz Blum	○

Zásuvka

D4	Dno/záda	■

Korpus

D5	Korpusové lišty	■
D6	BLUMOTION pro METABOX	■
D7	Držák nosníku SERVO-DRIVE	■

Zpracování ostatních výrobků

E1	Spojovací kování na plochy desek korpusu	■
E2	Spojovací kování horizontální	–
E3	Spojovací kování na plochy desek korpusu	■
E4	Závěsné kování	■

Zpracování korpusů

E5	Vyvrtání otvorů pro dřevěné spojovací kolíky na straně čela	–
E6	Vyvrtání řady otvorů	■

■ Doporučeno
○ Možné
– Není možné

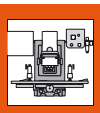

MINIPRESS PRO

Zpracování systémů výklopů (AVENTOS HF)

Čelo

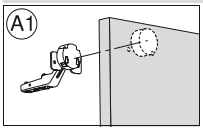

Závěs	Potřebný počet	Č. artiklu
Vrtací hlava, počet vřeten 3, vrtání	1 x	MZK.2000
Vrták pro misku, 35 x 57 mm, pravý	1 x	M01.ZB35.02
Vrták pro hmoždinky, 8 x 57 mm, levý	2 x	M01.ZB08.03
Vrták pro hmoždinky s hrotem, 2.5 x 57 mm, levý	2 x	M01.ZB02.D3
Překládací pravítko, 1250 mm (1 ks, stupnice 0 - 850 mm)	1 x	MZL.2010
Základní pravítko, 1700 mm (1 ks, stupnice 850 - 0 - 850 mm)	1 x	MZL.2000
Výkyvný doraz	4 x	MZS.1000

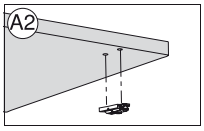

Přímá montážní položka	Potřebný počet	Č. artiklu
Vrtací hlava, počet vřeten 2, vrtání	1 x	MZK.2100
Vrták pro hmoždinky, 10 x 57 mm, pravý	1 x	M01.ZB10.02
Vrták pro hmoždinky, 10 x 57 mm, levý	1 x	M01.ZB10.03
Vrták pro hmoždinky, 5 x 57 mm, pravý	1 x	M01.ZB05.02
Vrták pro hmoždinky, 5 x 57 mm, levý	1 x	M01.ZB05.03
Vrták pro hmoždinky s hrotem, 2.5 x 57 mm, pravý	1 x	M01.ZB02.D2
Vrták pro hmoždinky s hrotem, 2.5 x 57 mm, levý	1 x	M01.ZB02.D3
Překládací pravítko, 1250 mm (1 ks, stupnice 0 - 850 mm)	1 x	MZL.2010
Základní pravítko, 1700 mm (1 ks, stupnice 850 - 0 - 850 mm)	1 x	MZL.2000
Výkyvný doraz	4 x	MZS.1000
Lisovací matrice, montážní podložka s hmoždinkou	1 x	MZM.0050

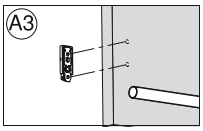

Přímá montážní podložka teleskopu	Potřebný počet	Č. artiklu
Vrtací hlava, počet vřeten 2, vrtání	1 x	MZK.2110
Vrták pro hmoždinky, 5 x 57 mm, levý	2 x	M01.ZB05.03
Vrták pro hmoždinky s hrotem, 2.5 x 57 mm, levý	2 x	M01.ZB02.D3
Základní pravítko, 1700 mm (1 ks, stupnice 850 - 0 - 850 mm)	1 x	MZL.2000
Výkyvný doraz	2 x	MZS.1000

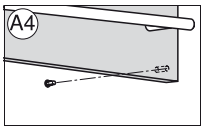

Distanční doraz Blum	Potřebný počet	Č. artiklu
Vrtací hlava, počet vřeten 2, vrtání	1 x	MZK.2100
Vrták pro hmoždinky, 8 x 57 mm, pravý	1 x	M01.ZB08.02
Vrták pro hmoždinky, 5 x 57 mm, pravý	1 x	M01.ZB05.02
Základní pravítko, 1700 mm (1 ks, stupnice 850 - 0 - 850 mm)	1 x	MZL.2000
Výkyvný doraz	2 x	MZS.1000

Korpus

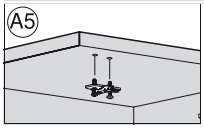

Křížová montážní podložka	Potřebný počet	Č. artiklu
Vrtací hlava, počet vřeten 2, vrtání	1 x	MZK.2110
Vrták pro hmoždinky, 5 x 57 mm, levý	2 x	M01.ZB05.03
Vrták pro hmoždinky s hrotem, 2.5 x 57 mm, levý	2 x	M01.ZB02.D3
Vrták pro hmoždinky, 10 x 57 mm, levý	2 x	M01.ZB10.03
Překládací pravítko, 1250 mm (1 ks, stupnice 0 - 850 mm)	1 x	MZL.2010
Základní pravítko, 1700 mm (1 ks, stupnice 850 - 0 - 850 mm)	1 x	MZL.2000
Výkyvný doraz	4 x	MZS.1000
Lisovací matrice, montážní podložky s hmoždinkou 174H71xx	1 x	MZM.0061.01

MINIPRESS PRO

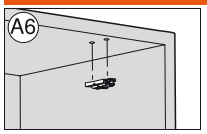

Přímá montážní položka	Potřebný počet	Č. artiklu
Vrtací hlava, počet vřeten 2, vrtání	1 x	MZK.2100
Vrták pro hmoždinky, 10 x 57 mm, pravý	1 x	M01.ZB10.02
Vrták pro hmoždinky, 10 x 57 mm, levý	1 x	M01.ZB10.03
Vrták pro hmoždinky, 5 x 57 mm, pravý	1 x	M01.ZB05.02
Vrták pro hmoždinky, 5 x 57 mm, levý	1 x	M01.ZB05.03
Vrták pro hmoždinky s hrotem, 2.5 x 57 mm, pravý	1 x	M01.ZB02.D3
Vrták pro hmoždinky s hrotem, 2.5 x 57 mm, levý	1 x	M01.ZB02.D2
Překládací pravítko, 1250 mm (1 ks, stupnice 0 - 850 mm)	1 x	MZL.2010
Základní pravítko, 1700 mm (1 ks, stupnice 850 - 0 - 850 mm)	1 x	MZL.2000
Výkyvný doraz	4 x	MZS.1000
Lisovací matrice, montážní podložka s hmoždinkou	1 x	MZM.0050

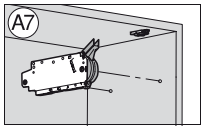

Zdvihací mechanizmus	Potřebný počet	Č. artiklu
Vrtací hlava, počet vřeten 8, vrtání	1 x	MZK.2200.01
Vrták pro hmoždinky, 5 x 57 mm, pravý	2 x	M01.ZB05.02
Základní pravítko, 1700 mm (1 ks, stupnice 850 - 0 - 850 mm)	1 x	MZL.2000
Výkyvný doraz	2 x	MZS.1000

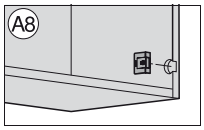

Vypínač SERVO-DRIVE	Potřebný počet	Č. artiklu
Vrtací hlava, počet vřeten 2, vrtání	1 x	MZK.2100
Vrták pro misku, 35 x 57 mm, pravý	1 x	M01.ZB35.02
Vrták pro misku bez hrotů, 35 x 57 mm, pravý	1 x	M01.ZB35.OS
Základní pravítko, 1700 mm (1 ks, stupnice 850 - 0 - 850 mm)	1 x	MZL.2000
Výkyvný doraz	2 x	MZS.1000

Zpracování systémů výklopů (AVENTOS HS, HL, HK, HK-S)

Čelo

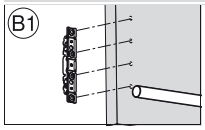

Čelní kování AVENTOS HS, HL, HK	Potřebný počet	Č. artiklu
Vrtací hlava, počet vřeten 9, vrtání	1 x	MZK.2810.01
Vrták pro hmoždinky s hrotem, 2.5 x 57 mm, pravý	2 x	M01.ZB02.D2
Vrták pro hmoždinky s hrotem, 2.5 x 57 mm, levý	2 x	M01.ZB02.D3
Základní pravítko, 1700 mm (1 ks, stupnice 850 - 0 - 850 mm)	1 x	MZL.2000
Výkyvný doraz	2 x	MZS.1000

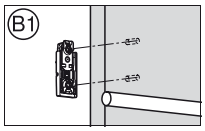

Čelní kování AVENTOS HK-S	Potřebný počet	Č. artiklu
Vrtací hlava, počet vřeten 2, vrtání	1 x	MZK.2110
Vrták pro hmoždinky s hrotem, 2.5 x 57 mm, levý	2 x	M01.ZB02.D3
Základní pravítko, 1700 mm (1 ks, stupnice 850 - 0 - 850 mm)	1 x	MZL.2000
Výkyvný doraz	2 x	MZS.1000

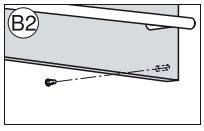

Distanční doraz Blum AVENTOS HS, HL, HK	Potřebný počet	Č. artiklu
Vrtací hlava, počet vřeten 2, vrtání	1 x	MZK.2100
Vrták pro hmoždinky, 8 x 57 mm, pravý	1 x	M01.ZB08.02
Vrták pro hmoždinky, 5 x 57 mm, pravý	1 x	M01.ZB05.02
Základní pravítko, 1700 mm (1 ks, stupnice 850 - 0 - 850 mm)	1 x	MZL.2000
Výkyvný doraz	2 x	MZS.1000

Pomůcky pro zpracování

► Vrtací a lisovací stroje

MINIPRESS PRO

Korpus

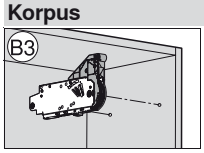

Zdvihací mechanizmus AVENTOS HS, HL, HK, HK-S	Potřebný počet	Č. artiklu
Vrtací hlava, počet vřeten 8, vrtání	1 x	MZK.2200.01
Vrták pro hmoždinky, 5 x 57 mm, pravý	2 x	M01.ZB05.02
Základní pravítko, 1700 mm (1 ks, stupnice 850 - 0 - 850 mm)	1 x	MZL.2000
Výkyvný doraz	2 x	MZS.1000

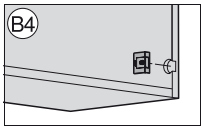

Vypínač SERVO-DRIVE AVENTOS HS, HL, HK	Potřebný počet	Č. artiklu
Vrtací hlava, počet vřeten 2, vrtání	1 x	MZK.2100
Vrták pro misku, 35 x 57 mm, pravý	1 x	M01.ZB35.02
Vrták pro misku bez hrotů, 35 x 57 mm, pravý	1 x	M01.ZB35.OS
Základní pravítko, 1700 mm (1 ks, stupnice 850 - 0 - 850 mm)	1 x	MZL.2000
Výkyvný doraz	2 x	MZS.1000

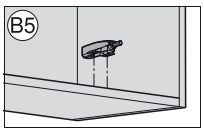

TIP-ON – křížový adaptér AVENTOS HK	Potřebný počet	Č. artiklu
Vrtací hlava, počet vřeten 2, vrtání	1 x	MZK.2110
Vrták pro hmoždinky s hrotem, 2.5 x 57 mm, levý	2 x	M01.ZB02.D3
Vrták pro hmoždinky, 5 x 57 mm, levý	2 x	M01.ZB05.03
Základní pravítko, 1700 mm (1 ks, stupnice 850 - 0 - 850 mm)	1 x	MZL.2000
Výkyvný doraz	2 x	MZS.1000

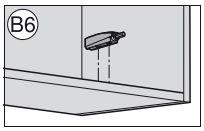

TIP-ON – přímý adaptér AVENTOS HK	Potřebný počet	Č. artiklu
Vrtací hlava, počet vřeten 2, vrtání	1 x	MZK.2100
Vrták pro hmoždinky s hrotem, 2.5 x 57 mm, pravý	1 x	M01.ZB02.D2
Vrták pro hmoždinky s hrotem, 2.5 x 57 mm, levý	1 x	M01.ZB02.D3
Základní pravítko, 1700 mm (1 ks, stupnice 850 - 0 - 850 mm)	1 x	MZL.2000
Výkyvný doraz	2 x	MZS.1000

Zpracování systémů závěsů

Čelo

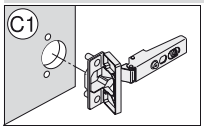

Závěs	Potřebný počet	Č. artiklu
Vrtací hlava, počet vřeten 3, vrtání	1 x	MZK.2000
Vrták pro misku, 35 x 57 mm, pravý	1 x	M01.ZB35.02
Vrták pro hmoždinky, 8 x 57 mm, levý	2 x	M01.ZB08.03
Vrták pro hmoždinky s hrotem, 2.5 x 57 mm, levý	2 x	M01.ZB02.D3
Vrták pro misku, 26 x 57 mm, pravý	1 x	M01.ZB26.02
Překládací pravítko, 1250 mm (1 ks, stupnice 0 - 850 mm)	1 x	MZL.2010
Základní pravítko, 1700 mm (1 ks, stupnice 850 - 0 - 850 mm)	1 x	MZL.2000
Výkyvný doraz	4 x	MZS.1000
Lisovací matrice, nábytkové závěsy, všechny úhly otevření – kromě MINI	1 x	MZM.0040

Korpus

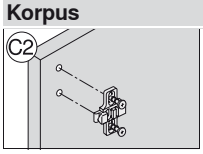

Křížová montážní podložka	Potřebný počet	Č. artiklu
Vrtací hlava, počet vřeten 2, vrtání	1 x	MZK.2110
Vrták pro hmoždinky, 5 x 57 mm, levý	2 x	M01.ZB05.03
Vrták pro hmoždinky s hrotem, 2.5 x 57 mm, levý	2 x	M01.ZB02.D3
Vrták pro hmoždinky, 10 x 57 mm, levý	2 x	M01.ZB10.03
Překládací pravítko, 1250 mm (1 ks, stupnice 0 - 850 mm)	1 x	MZL.2010
Základní pravítko, 1700 mm (1 ks, stupnice 850 - 0 - 850 mm)	1 x	MZL.2000
Výkyvný doraz	4 x	MZS.1000
Lisovací matrice, montážní podložky s hmoždinkou 174H71xx	1 x	MZM.0061.01

MINIPRESS PRO

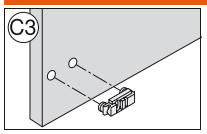

Přímá montážní položka	Potřebný počet	Č. artiklu
Vrtací hlava, počet vřeten 2, vrtání	1 x	MZK.2100
Vrták pro hmoždinky, 10 x 57 mm, pravý	1 x	M01.ZB10.02
Vrták pro hmoždinky, 10 x 57 mm, levý	1 x	M01.ZB10.03
Vrták pro hmoždinky, 5 x 57 mm, pravý	1 x	M01.ZB05.02
Vrták pro hmoždinky, 5 x 57 mm, levý	1 x	M01.ZB05.03
Vrták pro hmoždinky s hrotem, 2.5 x 57 mm, pravý	1 x	M01.ZB02.D2
Vrták pro hmoždinky s hrotem, 2.5 x 57 mm, levý	1 x	M01.ZB02.D3
Překládací pravítko, 1250 mm (1 ks, stupnice 0 - 850 mm)	1 x	MZL.2010
Základní pravítko, 1700 mm (1 ks, stupnice 850 - 0 - 850 mm)	1 x	MZL.2000
Výkyvný doraz	4 x	MZS.1000
Lisovací matrice, montážní podložka s hmoždinkou	1 x	MZM.0050

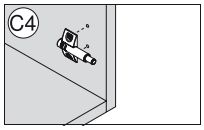

BLUMOTION/TIP-ON Křížový adaptér	Potřebný počet	Č. artiklu
Vrtací hlava, počet vřeten 2, vrtání	1 x	MZK.2110
Vrták pro hmoždinky, 5 x 57 mm, levý	2 x	M01.ZB05.03
Vrták pro hmoždinky s hrotem, 2.5 x 57 mm, levý	2 x	M01.ZB02.D3
Základní pravítko, 1700 mm (1 ks, stupnice 850 - 0 - 850 mm)	1 x	MZL.2000
Výkyvný doraz	2 x	MZS.1000

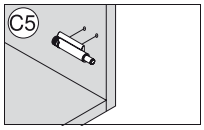

BLUMOTION/TIP-ON Přímý adaptér	Potřebný počet	Č. artiklu
Vrtací hlava, počet vřeten 2, vrtání	1 x	MZK.2100
Vrták pro hmoždinky s hrotem, 2.5 x 57 mm, pravý	1 x	M01.ZB02.D2
Vrták pro hmoždinky s hrotem, 2.5 x 57 mm, levý	1 x	M01.ZB02.D3
Základní pravítko, 1700 mm (1 ks, stupnice 850 - 0 - 850 mm)	1 x	MZL.2000
Výkyvný doraz	2 x	MZS.1000

Zpracování výsuvných systémů

Čelo

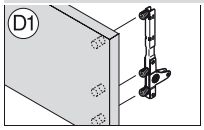

TANDEMBOX intivo čelní kování	Potřebný počet	Č. artiklu
Vrtací hlava, počet vřeten 8, vrtání	1 x	MZK.2200.01
Vrtací hlava, počet vřeten 8, vrtání	1 x	MZK.2230
Vrták pro hmoždinky, 10 x 57 mm, pravý	1 x	M01.ZB10.02
Vrták pro hmoždinky, 10 x 57 mm, levý	2 x	M01.ZB10.03
Vrták pro hmoždinky s hrotem, 2.5 x 57 mm, pravý	1 x	M01.ZB02.D2
Vrták pro hmoždinky s hrotem, 2.5 x 57 mm, levý	2 x	M01.ZB02.D3
Základní pravítko, 1700 mm (1 ks, stupnice 850 - 0 - 850 mm)	1 x	MZL.2000
Výkyvný doraz	2 x	MZS.1000

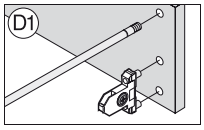

TANDEMBOX plus čelní kování	Potřebný počet	Č. artiklu
Vrtací hlava, počet vřeten 8, vrtání	1 x	MZK.2200.01
Vrták pro hmoždinky, 10 x 57 mm, pravý	1 x	M01.ZB10.02
Vrták pro hmoždinky, 10 x 57 mm, levý	3 x	M01.ZB10.03
Vrták pro hmoždinky s hrotem, 2.5 x 57 mm, pravý	1 x	M01.ZB02.D2
Vrták pro hmoždinky s hrotem, 2.5 x 57 mm, levý	1 x	M01.ZB02.D3
Základní pravítko, 1700 mm (1 ks, stupnice 850 - 0 - 850 mm)	1 x	MZL.2000
Výkyvný doraz	2 x	MZS.1000

MINIPRESS PRO

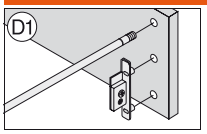

METABOX čelní kování	Potřebný počet	Č. artiklu
Vrtací hlava, počet vřeten 8, vrtání	1 x	MZK.2200.01
Vrtací hlava, počet vřeten 8, vrtání	1 x	MZK.2230
Vrták pro hmoždinky, 10 x 57 mm, pravý	4 x	M01.ZB10.02
Vrták pro hmoždinky, 10 x 57 mm, levý	1 x	M01.ZB10.03
Vrták pro hmoždinky s hrotem, 2.5 x 57 mm, pravý	2 x	M01.ZB02.D2
Vrták pro hmoždinky s hrotem, 2.5 x 57 mm, levý	1 x	M01.ZB02.D3
Základní pravítko, 1700 mm (1 ks, stupnice 850 - 0 - 850 mm)	1 x	MZL.2000
Výkyvný doraz	2 x	MZS.1000
Lisovací matrice, pro čelní kování ZSF.1300/1800	1 x	MZM.0292.01

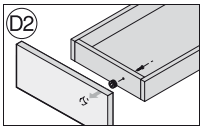

TANDEM nastavitelné čelní kování 295.1000	Potřebný počet	Č. artiklu
Vrtací hlava, počet vřeten 2, vrtání	1 x	MZK.2100
Vrták pro misku, 20 x 57 mm, pravý	1 x	M01.ZB20.02
Základní pravítko, 1700 mm (1 ks, stupnice 850 - 0 - 850 mm)	1 x	MZL.2000
Výkyvný doraz	2 x	MZS.1000
Lisovací matrice, pro čelní kování 295.1000	1 x	MZM.0095

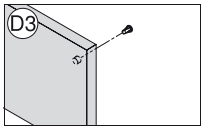

Distanční doraz Blum	Potřebný počet	Č. artiklu
Vrtací hlava, počet vřeten 2, vrtání	1 x	MZK.2100
Vrták pro hmoždinky, 8 x 57 mm, pravý	1 x	M01.ZB08.02
Vrták pro hmoždinky, 5 x 57 mm, pravý	1 x	M01.ZB05.02
Základní pravítko, 1700 mm (1 ks, stupnice 850 - 0 - 850 mm)	1 x	MZL.2000
Výkyvný doraz	2 x	MZS.1000

Zásuvka

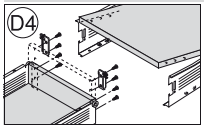

Dno/záda	Potřebný počet	Č. artiklu
Vrtací hlava, počet vřeten 8, vrtání	1 x	MZK.2200.01
Vrták pro hmoždinky, 5 x 57 mm, pravý	2 x	M01.ZB05.02
Vrták pro hmoždinky, 5 x 57 mm, levý	2 x	M01.ZB05.03
Vrták pro hmoždinky s hrotem, 2.5 x 57 mm, pravý	2 x	M01.ZB02.D2
Vrták pro hmoždinky s hrotem, 2.5 x 57 mm, levý	2 x	M01.ZB02.D3
Základní pravítko, 1700 mm (1 ks, stupnice 850 - 0 - 850 mm)	1 x	MZL.2000
Výkyvný doraz	2 x	MZS.1000

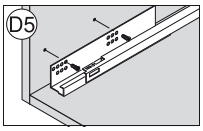

Korpusové lišty 8 vřetenová vrtací hlava	Potřebný počet	Č. artiklu
Vrtací hlava, počet vřeten 8, vrtání	1 x	MZK.2200.01
Vrták pro hmoždinky, 5 x 57 mm, pravý	2 x	M01.ZB05.02
Vrták pro hmoždinky, 5 x 57 mm, levý	2 x	M01.ZB05.03
Vrták pro hmoždinky s hrotem, 2.5 x 57 mm, pravý	2 x	M01.ZB02.D2
Vrták pro hmoždinky s hrotem, 2.5 x 57 mm, levý	2 x	M01.ZB02.D3
Základní pravítko, 1700 mm (1 ks, stupnice 850 - 0 - 850 mm)	1 x	MZL.2000
Překládací pravítko, 1250 mm (1 ks, stupnice 0 - 850 mm)	1 x	MZL.2010
Výkyvný doraz	10 x	MZS.1000

MINIPRESS PRO

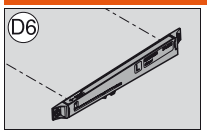

BLUMOTION pro METABOX	Potřebný počet	Č. artiklu
Vrtací hlava, počet vřeten 8, vrtání	1 x	MZK.2200.01
Vrtací hlava, počet vřeten 8, vrtání	1 x	MZK.2230
Vrták pro hmoždinky, 5 x 57 mm, pravý	1 x	M01.ZB05.02
Vrták pro hmoždinky, 5 x 57 mm, levý	2 x	M01.ZB05.03
Vrták pro hmoždinky s hrotem, 2.5 x 57 mm, pravý	1 x	M01.ZB02.D2
Vrták pro hmoždinky s hrotem, 2.5 x 57 mm, levý	2 x	M01.ZB02.D3
Základní pravítko, 1700 mm (1 ks, stupnice 850 - 0 - 850 mm)	1 x	MZL.2000
Výkyvný doraz	2 x	MZS.1000

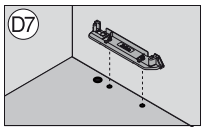

Držák nosníku SERVO-DRIVE	Potřebný počet	Č. artiklu
Vrtací hlava, počet vřeten 9, vrtání	1 x	MZK.2810.01
Vrták pro hmoždinky, 10 x 57 mm, pravý	1 x	M01.ZB10.02
Vrták pro hmoždinky, 10 x 57 mm, levý	1 x	M01.ZB10.03
Vrták pro misku, 25 x 57 mm, pravý	1 x	M01.ZB25.02
Základní pravítko, 1700 mm (1 ks, stupnice 850 - 0 - 850 mm)	1 x	MZL.2000
Výkyvný doraz	2 x	MZS.1000

Zpracování ostatních výrobků

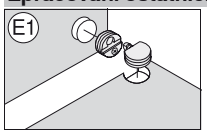

Spojovací kování na plochy desek korpusu 40.0500N, 40.0600N, 40.0200, 42.0700	Potřebný počet	Č. artiklu
Vrták pro misku, 28 x 57 mm, pravý	1 x	M01.ZB28.02
Vrták pro misku, 25 x 57 mm, pravý	1 x	M01.ZB25.02
Vrták pro hmoždinky, 10 x 57 mm, levý	1 x	M01.ZB10.03
Vrták pro hmoždinky, 5 x 57 mm, pravý	1 x	M01.ZB05.02
Výkyvný doraz úzký pro sražené hrany, pravý	2 x	MZS.2000
Výkyvný doraz úzký pro sražené hrany, levý	2 x	MZS.2000
Lisovací matrice, pouzdro spojovacího kování 40.0200/40.0500/40.0600/40.0700	1 x	MZM.0070
Lisovací matrice, spojovací kování 40.0500/40.0600	1 x	MZM.0071
Lisovací matrice, spojovací kování 42.07	1 x	MZM.0077

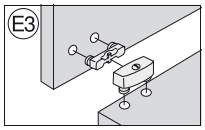

Spojovací kování na plochy desek korpusu 40.2100.02	Potřebný počet	Č. artiklu
Vrtací hlava, počet vřeten 2, vrtání	1 x	MZK.2110
Vrták pro hmoždinky, 10 x 57 mm, levý	2 x	M01.ZB10.03
Základní pravítko, 1700 mm (1 ks, stupnice 850 - 0 - 850 mm)	1 x	MZL.2000
Výkyvný doraz	4 x	MZS.1000

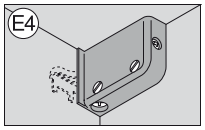

Závěsné kování 48N0610.02/03	Potřebný počet	Č. artiklu
Vrtací hlava, počet vřeten 2, vrtání	1 x	MZK.2100
Vrták pro hmoždinky, 10 x 57 mm, pravý	1 x	M01.ZB10.02
Vrták pro hmoždinky, 10 x 57 mm, levý	1 x	M01.ZB10.03
Základní pravítko, 1700 mm (1 ks, stupnice 850 - 0 - 850 mm)	1 x	MZL.2000
Výkyvný doraz	2 x	MZS.1000
Lisovací matrice, závěsné kování 48N0610	1 x	MZM.0078

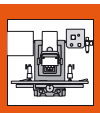

MINIPRESS PRO

Zpracování korpusů

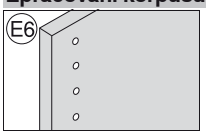

Vyvrtání řady otvorů 9 vřetenová vrtací hlava	Potřebný počet	Č. artiklu
Vrtací hlava, počet vřeten 9, vrtání	1 x	MZK.2810.01
Vrták pro hmoždinky, 5 x 57 mm, pravý	5 x	M01.ZB05.02
Vrták pro hmoždinky, 5 x 57 mm, levý	4 x	M01.ZB05.03
Vrták pro hmoždinky, 3 x 57 mm, pravý	5 x	M01.ZB03.02
Vrták pro hmoždinky, 3 x 57 mm, levý	4 x	M01.ZB03.03
Pravítko pro řady otvorů, 953 mm (pravé a levé, stupnice 0 - 832 mm)	1 x	MZL.2080
Základní pravítko, 1700 mm (1 ks, stupnice 850 - 0 - 850 mm)	1 x	MZL.2000
Výkyvný doraz	14 x	MZS.1000

MINIPRESS P

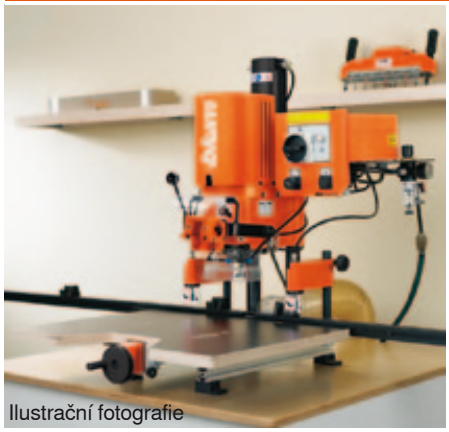
Ilustrační fotografie

MINIPRESS P: specialista

MINIPRESS P je specialista na vyvrtávání otvorů pro závěsy. Jedno nastavení stačí pro to, aby stroj prováděl rutinní práce suverénně a precizně. Díky pneumatickému posuvu při vrtání a lisování, a rovněž nastavení schématu vyvrtávaných otvorů s pomocí vřetena, je práce s MINIPRESS P bezpečná a precizní.

- Vertikální vrtání a zalisování kování
- Nastavení rozměrů vrtání s pomocí vřetena
- Pneumatický posuv

Příklady využití



Vrtání podle různých poloh otvorů
S pomocí všemi směry otočné vrtací hlavy je možno rychle, přesně a bez nářadí nastavit vrtání a polohu rozličných schémat vyvrtání otvorů pro nábytkové kování



Zalisování kování Blum
MINIPRESS P umožňuje také snadné a racionální zalisování nábytkového kování Blum



Praktický a přesný systém dorazů
Nastavení rozměrů vrtání je snadné, dá se jednoduše provést zepředu s pomocí vřetena



Rychloupínací sklíčidlo
Pro rychlou a snadnou výměnu vrtáků. Rychloupínací sklíčidla je možné doplňovat dodatečně



9 vřetenová vrtací hlava
Pro racionální vrtání skupin otvorů v rastru 32 mm

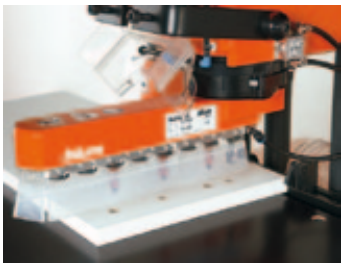

8 vřetenová vrtací hlava
Pro zpracování čelního kování BOX a korpusových lišt

MINIPRESS P


Ilustrační fotografie

MINIPRESS P
Pro vertikální vrtání a lisování kování
- Se systémem dorazů a nářadím
- Jiné napájecí/připojovací napětí na vyžádání

Informace k objednávce

MINIPRESS P	Č. artiklu
1x220V, 50Hz	M53.1050
1x220V, 50Hz *	M53.1050
3x400V, 50/60Hz	M53.1000
3x400V, 50/60Hz *	M53.1000

* Včetně příslušenství

Pokyny k bokům

Přehled – možnosti zpracování 752
Možnosti zpracování 783

Příslušenství

■ Obsaženo v základním přístroji
○ Volitelně

		M53.1050	M53.1050 *	M53.1000	M53.1000 *	Č. artiklu
	Pracovní stůl pro MINIPRESS P	○	■	○	■	MZA.5300
	Indikace polohy pro MINIPRESS P	○	■	○	■	MZE.2110
	Přidržovače (pneumatické) pro MINIPRESS P	○	■	○	■	M53.0720
	Západka	○	○	○	■	MZE.1300
	Střední ryska, označená laserem	○	■	○	■	MZR.5300.02

Příslušenství – všeobecné

		Č. artiklu
	Prodlužovací pravítko, 1250 mm (1 ks, stupnice 300 - 1550 mm)	MZL.1250
	Prodlužovací pravítko, 1250 mm (1 ks, stupnice 1550 - 2800 mm)	MZL.2500
	Podpěra pro prodloužení pravítka	MZV.2100
	Výkyvný doraz	MZS.1000
	Výkyvný doraz úzký pro sražené hrany, pravý	MZS.2000
	Výkyvný doraz úzký pro sražené hrany, levý	MZS.2000
	Střední ryska	MZR.1000

MINIPRESS P

P Příslušenství – všeobecné

		Č. artiklu
	Polonaložené dveře	MZR.2000
	MINISTICK	MZS.0040
	Vrták pro misku bez hrotů, 35 x 57 mm, pravý	M01.ZB35.OS
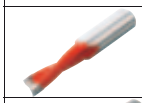	Vrták pro hmoždinky bez hrotů pro hmoždinky, 8 x 57 mm, levý	M01.ZB08.OS
	Vrták pro hmoždinky s hrotem, 5 x 57 mm, pravý	M01.ZB05.D2
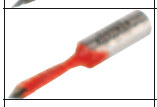	Vrták pro hmoždinky s hrotem, 5 x 57 mm, levý	M01.ZB05.D3
	Sada rychloupínacích sklíčidel (5 ks, sklíčidlo, násadka, krytka), pravá + levá	MZF.1000.01
	Rychloupínací sklíčidlo – pro vrták, pravý	MZF.1020
	Rychloupínací sklíčidlo – pro vrták, levý	MZF.1010
	Úchytka rychloupínacího sklíčidla	MZF.1030
	Krytka rychloupínacího sklíčidla	MZF.1050
	Spojka pro MZK.1900/8800/190S/880S	MZK.1120
	Spojka rychloupínacího sklíčidla pro MZK.1900/8800/190S/880S	MZK.1130
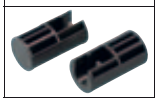	Zarážka pro hloubku vrtání pro MINIPRESS M/P od roku výroby 2010	M30.1304.02

MINIPRESS P

Možnosti zpracování

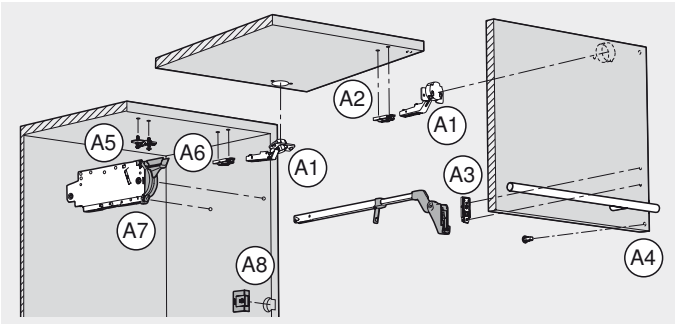

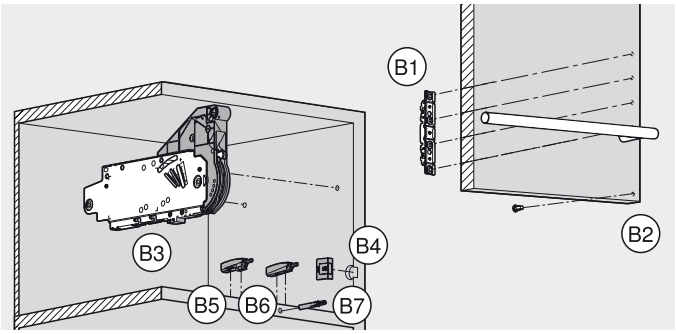

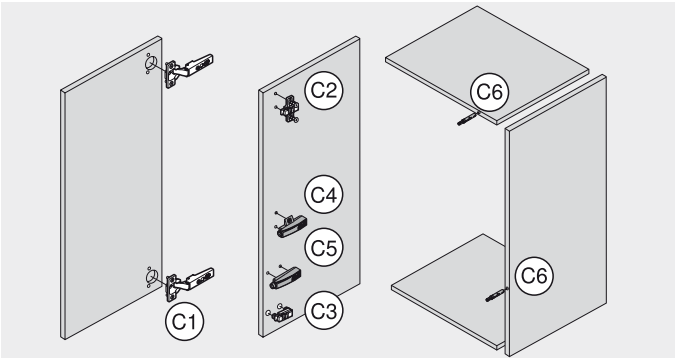

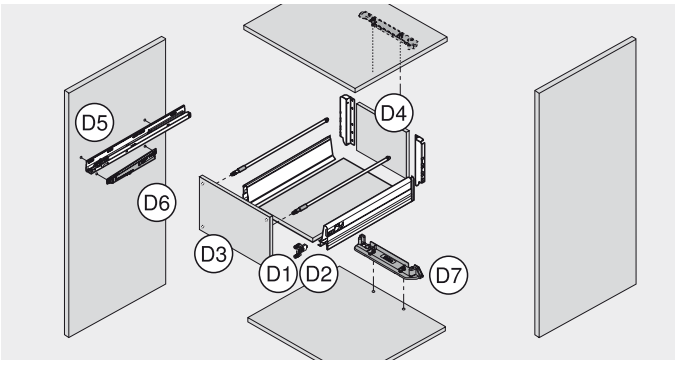

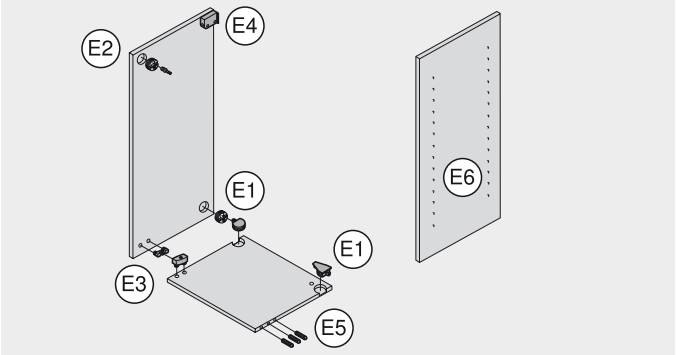

Zpracování systémů výklopů (AVENTOS HF)

Čelo

A1	Závěs	■
A2	Přímá montážní položka	■
A3	Přímá montážní podložka teleskopu	■
A4	Distanční doraz Blum	■

Korpus

A5	Křížová montážní podložka	■
A6	Přímá montážní položka	■
A7	Zdvihací mechanizmus	○
A8	Vypínač SERVO-DRIVE	■

Zpracování systémů výklopů (AVENTOS HS, HL, HK, HK-S)

Čelo

B1	Čelní kování	○
B2	Distanční doraz Blum	■

Korpus

B3	Zdvihací mechanizmus	○
B4	Vypínač SERVO-DRIVE	■
B5	TIP-ON – křížový adaptér	■
B6	TIP-ON – přímý adaptér	■
B7	TIP-ON – k zavrtání	–

Zpracování systémů závěsů

Čelo

C1	Závěs	■

Korpus

C2	Křížová montážní podložka	■
C3	Přímá montážní položka	■
C4	BLUMOTION/TIP-ON – křížový adaptér	■
C5	BLUMOTION/TIP-ON – přímý adaptér	■
C6	BLUMOTION/TIP-ON – k navrtání	–

Zpracování výsuvných systémů

Čelo

D1	TANDEMBOX/METABOX čelní kování	○
D2	TANDEM nastavitelné čelní kování	■
D3	Distanční doraz Blum	○

Zásuvka

D4	Dno/záda	○

Korpus

D5	Korpusové lišty	○
D6	BLUMOTION pro METABOX	■
D7	Držák nosníku SERVO-DRIVE	○

Zpracování ostatních výrobků

E1	Spojovací kování na plochy desek korpusu	■
E2	Spojovací kování horizontální	–
E3	Spojovací kování na plochy desek korpusu	■
E4	Závěsné kování	■

Zpracování korpusů

E5	Vyvrtání otvorů pro dřevěné spojovací kolíky na straně čela	–
E6	Vyvrtání řady otvorů	○

■ Doporučeno
○ Možné
– Není možné

MINIPRESS P

Zpracování systémů výklopů (AVENTOS HF)

Čelo

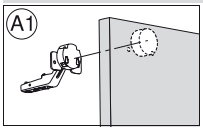

Závěs	Potřebný počet	Č. artiklu
Vrták pro misku, 35 x 57 mm, pravý	1 x	M01.ZB35.02
Vrták pro hmoždinky, 8 x 57 mm, levý	2 x	M01.ZB08.03
Vrták pro hmoždinky s hrotem, 2.5 x 57 mm, levý	2 x	M01.ZB02.D3
Prodlužovací pravítko, 1250 mm (1 ks, stupnice 300 - 1550 mm)	2 x	MZL.1250
Výkyvný doraz úzký pro sražené hrany, pravý	2 x	MZS.2000
Výkyvný doraz úzký pro sražené hrany, levý	2 x	MZS.2000

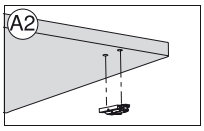

Přímá montážní položka	Potřebný počet	Č. artiklu
Vrták pro hmoždinky, 10 x 57 mm, pravý	1 x	M01.ZB10.02
Vrták pro hmoždinky, 10 x 57 mm, levý	1 x	M01.ZB10.03
Vrták pro hmoždinky, 5 x 57 mm, pravý	1 x	M01.ZB05.02
Vrták pro hmoždinky, 5 x 57 mm, levý	1 x	M01.ZB05.03
Vrták pro hmoždinky s hrotem, 2.5 x 57 mm, pravý	1 x	M01.ZB02.D2
Vrták pro hmoždinky s hrotem, 2.5 x 57 mm, levý	1 x	M01.ZB02.D3
Prodlužovací pravítko, 1250 mm (1 ks, stupnice 300 - 1550 mm)	2 x	MZL.1250
Výkyvný doraz úzký pro sražené hrany, pravý	2 x	MZS.2000
Výkyvný doraz úzký pro sražené hrany, levý	2 x	MZS.2000
Lisovací matrice, montážní podložka s hmoždinkou	1 x	MZM.0050

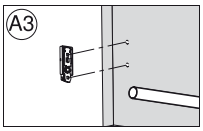

Přímá montážní podložka teleskopu	Potřebný počet	Č. artiklu
Vrták pro hmoždinky, 5 x 57 mm, pravý	1 x	M01.ZB05.02
Vrták pro hmoždinky, 5 x 57 mm, levý	1 x	M01.ZB05.03
Vrták pro hmoždinky s hrotem, 2.5 x 57 mm, pravý	1 x	M01.ZB02.D2
Vrták pro hmoždinky s hrotem, 2.5 x 57 mm, levý	1 x	M01.ZB02.D3
Výkyvný doraz úzký pro sražené hrany, pravý	1 x	MZS.2000
Výkyvný doraz úzký pro sražené hrany, levý	1 x	MZS.2000

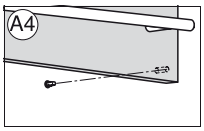

Distanční doraz Blum	Potřebný počet	Č. artiklu
Vrták pro hmoždinky, 8 x 57 mm, pravý	1 x	M01.ZB08.02
Vrták pro hmoždinky, 5 x 57 mm, pravý	1 x	M01.ZB05.02
Výkyvný doraz úzký pro sražené hrany, pravý	1 x	MZS.2000
Výkyvný doraz úzký pro sražené hrany, levý	1 x	MZS.2000

Korpus

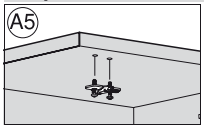

Křížová montážní podložka	Potřebný počet	Č. artiklu
Vrták pro hmoždinky, 5 x 57 mm, pravý	1 x	M01.ZB05.02
Vrták pro hmoždinky, 5 x 57 mm, levý	1 x	M01.ZB05.03
Vrták pro hmoždinky s hrotem, 2.5 x 57 mm, pravý	1 x	M01.ZB02.D2
Vrták pro hmoždinky s hrotem, 2.5 x 57 mm, levý	1 x	M01.ZB02.D3
Vrták pro hmoždinky, 10 x 57 mm, pravý	1 x	M01.ZB10.02
Vrták pro hmoždinky, 10 x 57 mm, levý	1 x	M01.ZB10.03
Prodlužovací pravítko, 1250 mm (1 ks, stupnice 300 - 1550 mm)	2 x	MZL.1250
Výkyvný doraz úzký pro sražené hrany, pravý	2 x	MZS.2000
Výkyvný doraz úzký pro sražené hrany, levý	2 x	MZS.2000
Lisovací matrice, montážní podložky s hmoždinkou 174H71xx	1 x	MZM.0061.01

MINIPRESS P

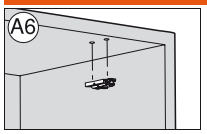

Přímá montážní položka	Potřebný počet	Č. artiklu
Vrták pro hmoždinky, 10 x 57 mm, pravý	1 x	M01.ZB10.02
Vrták pro hmoždinky, 10 x 57 mm, levý	1 x	M01.ZB10.03
Vrták pro hmoždinky, 5 x 57 mm, pravý	1 x	M01.ZB05.02
Vrták pro hmoždinky, 5 x 57 mm, levý	1 x	M01.ZB05.03
Vrták pro hmoždinky s hrotem, 2.5 x 57 mm, pravý	1 x	M01.ZB02.D2
Vrták pro hmoždinky s hrotem, 2.5 x 57 mm, levý	1 x	M01.ZB02.D3
Prodlužovací pravítko, 1250 mm (1 ks, stupnice 300 - 1550 mm)	2 x	MZL.1250
Výkyvný doraz úzký pro sražené hrany, pravý	2 x	MZS.2000
Výkyvný doraz úzký pro sražené hrany, levý	2 x	MZS.2000
Lisovací matrice, montážní podložka s hmoždinkou	1 x	MZM.0050

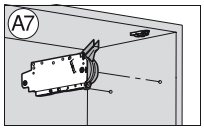

Zdvihací mechanizmus	Potřebný počet	Č. artiklu
Vrtací hlava, počet vřeten 8, vrtání	1 x	MZK.880S
Vrták pro hmoždinky, 5 x 57 mm, pravý	2 x	M01.ZB05.02
Výkyvný doraz úzký pro sražené hrany, pravý	1 x	MZS.2000
Výkyvný doraz úzký pro sražené hrany, levý	1 x	MZS.2000
Univerzální sada pro vrtací hlavu – MINIPRESS M/P do roku výroby 2010	1 x	M30.1313.UM

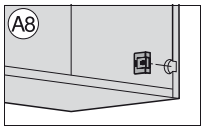

Vypínač SERVO-DRIVE	Potřebný počet	Č. artiklu
Vrták pro misku, 35 x 57 mm, pravý	1 x	M01.ZB35.02
Vrták pro misku bez hrotů, 35 x 57 mm, pravý	1 x	M01.ZB35.OS
Výkyvný doraz úzký pro sražené hrany, pravý	1 x	MZS.2000
Výkyvný doraz úzký pro sražené hrany, levý	1 x	MZS.2000

Zpracování systémů výklopů (AVENTOS HS, HL, HK, HK-S)

Čelo

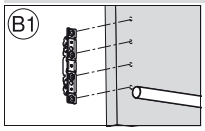

Čelní kování AVENTOS HS, HL, HK	Potřebný počet	Č. artiklu
Vrtací hlava, počet vřeten 9, vrtání	1 x	MZK.190S
Vrták pro hmoždinky s hrotem, 2.5 x 57 mm, pravý	2 x	M01.ZB02.D2
Vrták pro hmoždinky s hrotem, 2.5 x 57 mm, levý	2 x	M01.ZB02.D3
Výkyvný doraz úzký pro sražené hrany, pravý	2 x	MZS.2000
Výkyvný doraz úzký pro sražené hrany, levý	2 x	MZS.2000
Univerzální sada pro vrtací hlavu – MINIPRESS M/P do roku výroby 2010	1 x	M30.1313.UM

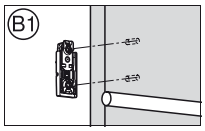

Čelní kování AVENTOS HK-S	Potřebný počet	Č. artiklu
Vrták pro hmoždinky s hrotem, 2.5 x 57 mm, pravý	1 x	M01.ZB02.D2
Vrták pro hmoždinky s hrotem, 2.5 x 57 mm, levý	1 x	M01.ZB02.D3
Výkyvný doraz úzký pro sražené hrany, pravý	1 x	MZS.2000
Výkyvný doraz úzký pro sražené hrany, levý	1 x	MZS.2000

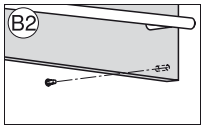

Distanční doraz Blum AVENTOS HS, HL, HK	Potřebný počet	Č. artiklu
Vrták pro hmoždinky, 8 x 57 mm, pravý	1 x	M01.ZB08.02
Vrták pro hmoždinky, 5 x 57 mm, pravý	1 x	M01.ZB05.02
Výkyvný doraz úzký pro sražené hrany, pravý	1 x	MZS.2000
Výkyvný doraz úzký pro sražené hrany, levý	1 x	MZS.2000

MINIPRESS P

Korpus

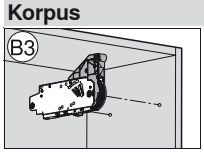

Zdvihací mechanizmus AVENTOS HS, HL, HK, HK-S	Potřebný počet	Č. artiklu
Vrtací hlava, počet vřeten 8, vrtání	1 x	MZK.880S
Vrták pro hmoždinky, 5 x 57 mm, pravý	2 x	M01.ZB05.02
Výkyvný doraz úzký pro sražené hrany, pravý	1 x	MZS.2000
Výkyvný doraz úzký pro sražené hrany, levý	1 x	MZS.2000
Univerzální sada pro vrtací hlavu – MINIPRESS M/P do roku výroby 2010	1 x	M30.1313.UM

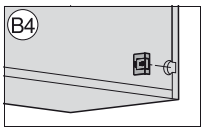

Vypínač SERVO-DRIVE AVENTOS HS, HL, HK	Potřebný počet	Č. artiklu
Vrták pro misku, 35 x 57 mm, pravý	1 x	M01.ZB35.02
Vrták pro misku bez hrotů, 35 x 57 mm, pravý	1 x	M01.ZB35.OS
Výkyvný doraz úzký pro sražené hrany, pravý	1 x	MZS.2000
Výkyvný doraz úzký pro sražené hrany, levý	1 x	MZS.2000

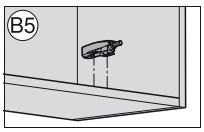

TIP-ON – křížový adaptér AVENTOS HK	Potřebný počet	Č. artiklu
Vrták pro hmoždinky, 5 x 57 mm, pravý	1 x	M01.ZB05.02
Vrták pro hmoždinky, 5 x 57 mm, levý	1 x	M01.ZB05.03
Vrták pro hmoždinky s hrotem, 2.5 x 57 mm, pravý	1 x	M01.ZB02.D2
Vrták pro hmoždinky s hrotem, 2.5 x 57 mm, levý	1 x	M01.ZB02.D3
Výkyvný doraz úzký pro sražené hrany, pravý	1 x	MZS.2000
Výkyvný doraz úzký pro sražené hrany, levý	1 x	MZS.2000

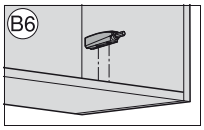

TIP-ON – přímý adaptér AVENTOS HK	Potřebný počet	Č. artiklu
Vrták pro hmoždinky s hrotem, 2.5 x 57 mm, pravý	1 x	M01.ZB02.D2
Vrták pro hmoždinky s hrotem, 2.5 x 57 mm, levý	1 x	M01.ZB02.D3
Výkyvný doraz úzký pro sražené hrany, pravý	1 x	MZS.2000
Výkyvný doraz úzký pro sražené hrany, levý	1 x	MZS.2000

Zpracování systémů závěsů

Čelo

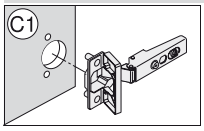

Závěs	Potřebný počet	Č. artiklu
Vrták pro misku, 35 x 57 mm, pravý	1 x	M01.ZB35.02
Vrták pro hmoždinky, 8 x 57 mm, levý	2 x	M01.ZB08.03
Vrták pro hmoždinky s hrotem, 2.5 x 57 mm, levý	2 x	M01.ZB02.D3
Vrták pro misku, 26 x 57 mm, pravý	1 x	M01.ZB26.02
Výkyvný doraz úzký pro sražené hrany, pravý	4 x	MZS.2000
Výkyvný doraz úzký pro sražené hrany, levý	4 x	MZS.2000
Lisovací matrice, nábytkové závěsy, všechny úhly otevření – kromě MINI	1 x	MZM.0040

Korpus

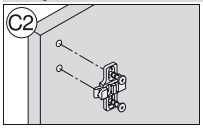

Křížová montážní podložka	Potřebný počet	Č. artiklu
Vrták pro hmoždinky, 5 x 57 mm, pravý	1 x	M01.ZB05.02
Vrták pro hmoždinky, 5 x 57 mm, levý	1 x	M01.ZB05.03
Vrták pro hmoždinky s hrotem, 2.5 x 57 mm, pravý	1 x	M01.ZB02.D2
Vrták pro hmoždinky s hrotem, 2.5 x 57 mm, levý	1 x	M01.ZB02.D3
Vrták pro hmoždinky, 10 x 57 mm, pravý	1 x	M01.ZB10.02
Vrták pro hmoždinky, 10 x 57 mm, levý	1 x	M01.ZB10.03
Výkyvný doraz úzký pro sražené hrany, pravý	4 x	MZS.2000
Výkyvný doraz úzký pro sražené hrany, levý	4 x	MZS.2000
Lisovací matrice, montážní podložky s hmoždinkou 174H71xx	1 x	MZM.0061.01

MINIPRESS P

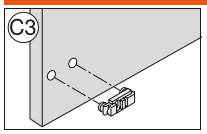

Přímá montážní položka	Potřebný počet	Č. artiklu
Vrták pro hmoždinky, 10 x 57 mm, pravý	1 x	M01.ZB10.02
Vrták pro hmoždinky, 10 x 57 mm, levý	1 x	M01.ZB10.03
Vrták pro hmoždinky, 5 x 57 mm, pravý	1 x	M01.ZB05.02
Vrták pro hmoždinky, 5 x 57 mm, levý	1 x	M01.ZB05.03
Vrták pro hmoždinky s hrotem, 2.5 x 57 mm, pravý	1 x	M01.ZB02.D2
Vrták pro hmoždinky s hrotem, 2.5 x 57 mm, levý	1 x	M01.ZB02.D3
Výkyvný doraz úzký pro sražené hrany, pravý	4 x	MZS.2000
Výkyvný doraz úzký pro sražené hrany, levý	4 x	MZS.2000
Lisovací matrice, montážní podložka s hmoždinkou	1 x	MZM.0050

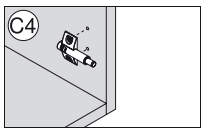

BLUMOTION/TIP-ON Křížový adaptér	Potřebný počet	Č. artiklu
Vrták pro hmoždinky, 5 x 57 mm, pravý	1 x	M01.ZB05.02
Vrták pro hmoždinky, 5 x 57 mm, levý	1 x	M01.ZB05.03
Vrták pro hmoždinky s hrotem, 2.5 x 57 mm, pravý	1 x	M01.ZB02.D2
Vrták pro hmoždinky s hrotem, 2.5 x 57 mm, levý	1 x	M01.ZB02.D3
Výkyvný doraz úzký pro sražené hrany, pravý	1 x	MZS.2000
Výkyvný doraz úzký pro sražené hrany, levý	1 x	MZS.2000

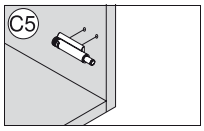

BLUMOTION/TIP-ON Přímý adaptér	Potřebný počet	Č. artiklu
Vrták pro hmoždinky s hrotem, 2.5 x 57 mm, pravý	1 x	M01.ZB02.D2
Vrták pro hmoždinky s hrotem, 2.5 x 57 mm, levý	1 x	M01.ZB02.D3
Výkyvný doraz úzký pro sražené hrany, pravý	1 x	MZS.2000
Výkyvný doraz úzký pro sražené hrany, levý	1 x	MZS.2000

Zpracování výsuvných systémů

Čelo

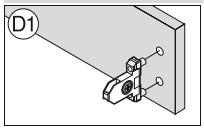

TANDEMBOX čelní kování	Potřebný počet	Č. artiklu
Vrták pro hmoždinky, 10 x 57 mm, pravý	1 x	M01.ZB10.02
Vrták pro hmoždinky, 10 x 57 mm, levý	1 x	M01.ZB10.03
Vrták pro hmoždinky s hrotem, 2.5 x 57 mm, pravý	1 x	M01.ZB02.D2
Vrták pro hmoždinky s hrotem, 2.5 x 57 mm, levý	1 x	M01.ZB02.D3
Výkyvný doraz úzký pro sražené hrany, pravý	1 x	MZS.2000
Výkyvný doraz úzký pro sražené hrany, levý	1 x	MZS.2000

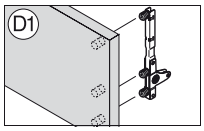

TANDEMBOX intivo čelní kování 8 vřetenová vrtací hlava	Potřebný počet	Č. artiklu
Vrtací hlava, počet vřeten 8, vrtání	1 x	MZK.880S
Vrták pro hmoždinky, 10 x 57 mm, pravý	1 x	M01.ZB10.02
Vrták pro hmoždinky, 10 x 57 mm, levý	2 x	M01.ZB10.03
Vrták pro hmoždinky s hrotem, 2.5 x 57 mm, pravý	1 x	M01.ZB02.D2
Vrták pro hmoždinky s hrotem, 2.5 x 57 mm, levý	2 x	M01.ZB02.D3
Výkyvný doraz úzký pro sražené hrany, pravý	1 x	MZS.2000
Výkyvný doraz úzký pro sražené hrany, levý	1 x	MZS.2000
Univerzální sada pro vrtací hlavu – MINIPRESS M/P do roku výroby 2010	1 x	M30.1313.UM

MINIPRESS P

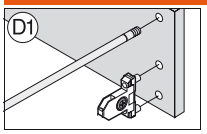

TANDEMBOX plus čelní kování s relingem 8 vřetenová vrtací hlava	Potřebný počet	Č. artiklu
Vrtací hlava, počet vřeten 8, vrtání	1 x	MZK.880S
Vrták pro hmoždinky, 10 x 57 mm, pravý	1 x	M01.ZB10.02
Vrták pro hmoždinky, 10 x 57 mm, levý	3 x	M01.ZB10.03
Vrták pro hmoždinky s hrotem, 2.5 x 57 mm, pravý	1 x	M01.ZB02.D2
Vrták pro hmoždinky s hrotem, 2.5 x 57 mm, levý	1 x	M01.ZB02.D3
Výkyvný doraz úzký pro sražené hrany, pravý	1 x	MZS.2000
Výkyvný doraz úzký pro sražené hrany, levý	1 x	MZS.2000
Univerzální sada pro vrtací hlavu – MINIPRESS M/P do roku výroby 2010	1 x	M30.1313.UM

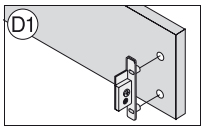

METABOX čelní kování	Potřebný počet	Č. artiklu
Vrták pro hmoždinky, 10 x 57 mm, pravý	1 x	M01.ZB10.02
Vrták pro hmoždinky, 10 x 57 mm, levý	2 x	M01.ZB10.03
Vrták pro hmoždinky s hrotem, 2.5 x 57 mm, pravý	1 x	M01.ZB02.D2
Vrták pro hmoždinky s hrotem, 2.5 x 57 mm, levý	2 x	M01.ZB02.D3
Výkyvný doraz úzký pro sražené hrany, pravý	1 x	MZS.2000
Výkyvný doraz úzký pro sražené hrany, levý	1 x	MZS.2000
Lisovací matrice, pro čelní kování ZSF.1300/1800	1 x	MZM.0092.01
Lisovací matrice, pro čelní kování ZSF.1610	1 x	MZM.0093.02

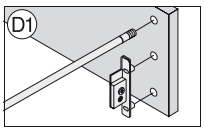

METABOX čelní kování s relingem 8 vřetenová vrtací hlava	Potřebný počet	Č. artiklu
Vrtací hlava, počet vřeten 8, vrtání	1 x	MZK.880S
Vrták pro hmoždinky, 10 x 57 mm, pravý	4 x	M01.ZB10.02
Vrták pro hmoždinky, 10 x 57 mm, levý	1 x	M01.ZB10.03
Vrták pro hmoždinky s hrotem, 2.5 x 57 mm, pravý	2 x	M01.ZB02.D2
Vrták pro hmoždinky s hrotem, 2.5 x 57 mm, levý	1 x	M01.ZB02.D3
Výkyvný doraz úzký pro sražené hrany, pravý	1 x	MZS.2000
Výkyvný doraz úzký pro sražené hrany, levý	1 x	MZS.2000
Univerzální sada pro vrtací hlavu – MINIPRESS M/P do roku výroby 2010	1 x	M30.1313.UM

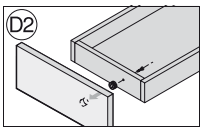

TANDEM nastavitelné čelní kování 295.1000	Potřebný počet	Č. artiklu
Vrták pro misku, 20 x 57 mm, pravý	1 x	M01.ZB20.02
Výkyvný doraz úzký pro sražené hrany, pravý	1 x	MZS.2000
Výkyvný doraz úzký pro sražené hrany, levý	1 x	MZS.2000
Lisovací matrice, pro čelní kování 295.1000	1 x	MZM.0095

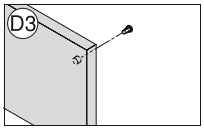

Distanční doraz Blum	Potřebný počet	Č. artiklu
Vrták pro hmoždinky, 8 x 57 mm, pravý	1 x	M01.ZB08.02
Vrták pro hmoždinky, 5 x 57 mm, pravý	1 x	M01.ZB05.02
Výkyvný doraz úzký pro sražené hrany, pravý	1 x	MZS.2000
Výkyvný doraz úzký pro sražené hrany, levý	1 x	MZS.2000

Zásuvka

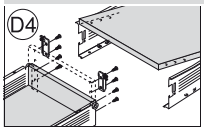

Dno/záda	Potřebný počet	Č. artiklu
Vrták pro hmoždinky, 5 x 57 mm, pravý	1 x	M01.ZB05.02
Vrták pro hmoždinky, 5 x 57 mm, levý	2 x	M01.ZB05.03
Vrták pro hmoždinky s hrotem, 2.5 x 57 mm, pravý	1 x	M01.ZB02.D2
Vrták pro hmoždinky s hrotem, 2.5 x 57 mm, levý	2 x	M01.ZB02.D3
Výkyvný doraz úzký pro sražené hrany, pravý	2 x	MZS.2000
Výkyvný doraz úzký pro sražené hrany, levý	2 x	MZS.2000

MINIPRESS P

Korpus

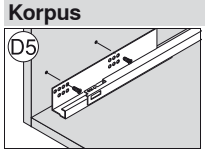

Korpusové lišty 8 vřetenová vrtací hlava	Potřebný počet	Č. artiklu
Vrtací hlava, počet vřeten 8, vrtání	1 x	MZK.880S
Vrták pro hmoždinky, 5 x 57 mm, pravý	2 x	M01.ZB05.02
Vrták pro hmoždinky, 5 x 57 mm, levý	2 x	M01.ZB05.03
Vrták pro hmoždinky s hrotem, 2.5 x 57 mm, pravý	2 x	M01.ZB02.D2
Vrták pro hmoždinky s hrotem, 2.5 x 57 mm, levý	2 x	M01.ZB02.D3
Výkyvný doraz úzký pro sražené hrany, pravý	5 x	MZS.2000
Výkyvný doraz úzký pro sražené hrany, levý	5 x	MZS.2000
Univerzální sada pro vrtací hlavu – MINIPRESS M/P do roku výroby 2010	1 x	M30.1313.UM

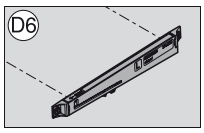

BLUMOTION pro METABOX	Potřebný počet	Č. artiklu
Vrtací hlava, počet vřeten 8, vrtání	1 x	MZK.880S
Vrták pro hmoždinky, 5 x 57 mm, pravý	1 x	M01.ZB05.02
Vrták pro hmoždinky, 5 x 57 mm, levý	2 x	M01.ZB05.03
Vrták pro hmoždinky s hrotem, 2.5 x 57 mm, pravý	1 x	M01.ZB02.D2
Vrták pro hmoždinky s hrotem, 2.5 x 57 mm, levý	2 x	M01.ZB02.D3
Výkyvný doraz úzký pro sražené hrany, pravý	1 x	MZS.2000
Výkyvný doraz úzký pro sražené hrany, levý	1 x	MZS.2000
Univerzální sada pro vrtací hlavu – MINIPRESS M/P do roku výroby 2010	1 x	M30.1313.UM

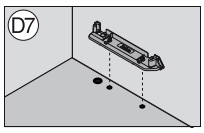

Držák nosníku SERVO-DRIVE	Potřebný počet	Č. artiklu
Vrtací hlava, počet vřeten 9, vrtání	1 x	MZK.190S
Vrták pro hmoždinky, 10 x 57 mm, pravý	1 x	M01.ZB10.02
Vrták pro hmoždinky, 10 x 57 mm, levý	1 x	M01.ZB10.03
Vrták pro misku, 25 x 57 mm, pravý	1 x	M01.ZB25.02
Výkyvný doraz úzký pro sražené hrany, pravý	1 x	MZS.2000
Výkyvný doraz úzký pro sražené hrany, levý	1 x	MZS.2000
Univerzální sada pro vrtací hlavu – MINIPRESS M/P do roku výroby 2010	1 x	M30.1313.UM

Zpracování ostatních výrobků

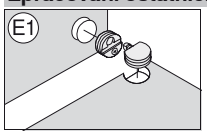

Spojovací kování na plochy desek korpusu 40.0500N, 40.0600N, 40.0200, 42.0700	Potřebný počet	Č. artiklu
Vrták pro misku, 28 x 57 mm, pravý	1 x	M01.ZB28.02
Vrták pro misku, 25 x 57 mm, pravý	1 x	M01.ZB25.02
Vrták pro hmoždinky, 10 x 57 mm, levý	1 x	M01.ZB10.03
Vrták pro hmoždinky, 5 x 57 mm, pravý	1 x	M01.ZB05.02
Výkyvný doraz úzký pro sražené hrany, pravý	2 x	MZS.2000
Výkyvný doraz úzký pro sražené hrany, levý	2 x	MZS.2000
Lisovací matrice, pouzdro spojovacího kování 40.0200/40.0500/40.0600/40.0700	1 x	MZM.0070
Lisovací matrice, spojovací kování 40.0500/40.0600	1 x	MZM.0071
Lisovací matrice, spojovací kování 42.07	1 x	MZM.0077

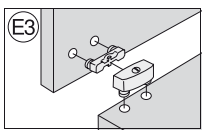

Spojovací kování na plochy desek korpusu 40.2100.02	Potřebný počet	Č. artiklu
Vrták pro hmoždinky, 10 x 57 mm, pravý	1 x	M01.ZB10.02
Vrták pro hmoždinky, 10 x 57 mm, levý	1 x	M01.ZB10.03
Výkyvný doraz úzký pro sražené hrany, pravý	2 x	MZS.2000
Výkyvný doraz úzký pro sražené hrany, levý	2 x	MZS.2000
Lisovací matrice, pouzdro spojovacího kování 40.21	1 x	MZM.0072
Lisovací matrice, pouzdro spojovacího kování 40.212	1 x	☎ MZM.0073

MINIPRESS P

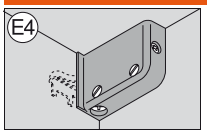

Závěsné kování 48N0610.02/03	Potřebný počet	Č. artiklu
Vrták pro hmoždinky, 10 x 57 mm, pravý	1 x	M01.ZB10.02
Vrták pro hmoždinky, 10 x 57 mm, levý	1 x	M01.ZB10.03
Výkyvný doraz úzký pro sražené hrany, pravý	1 x	MZS.2000
Výkyvný doraz úzký pro sražené hrany, levý	1 x	MZS.2000
Lisovací matrice, závěsné kování 48N0610	1 x	MZM.0078

Zpracování korpusů

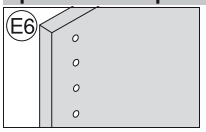

Vyvrtání řady otvorů 9 vřetenová vrtací hlava	Potřebný počet	Č. artiklu
Vrtací hlava, počet vřeten 9, vrtání	1 x	MZK.190S
Vrták pro hmoždinky, 5 x 57 mm, pravý	4 x	M01.ZB05.02
Vrták pro hmoždinky, 5 x 57 mm, levý	5 x	M01.ZB05.03
Vrták pro hmoždinky, 3 x 57 mm, pravý	4 x	M01.ZB03.02
Vrták pro hmoždinky, 3 x 57 mm, levý	5 x	M01.ZB03.03
Výkyvný doraz úzký pro sražené hrany, pravý	11 x	MZS.2000
Výkyvný doraz úzký pro sražené hrany, levý	11 x	MZS.2000
Univerzální sada pro vrtací hlavu – MINIPRESS M/P do roku výroby 2010	1 x	M30.1313.UM

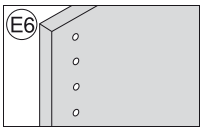

Vyvrtání řady otvorů 3 vřetenová vrtací hlava	Potřebný počet	Č. artiklu
Vrták pro hmoždinky, 5 x 57 mm, pravý	1 x	M01.ZB05.02
Vrták pro hmoždinky, 5 x 57 mm, levý	2 x	M01.ZB05.03
Vrták pro hmoždinky, 3 x 57 mm, pravý	1 x	M01.ZB03.02
Vrták pro hmoždinky, 3 x 57 mm, levý	2 x	M01.ZB03.03
Výkyvný doraz úzký pro sražené hrany, pravý	10 x	MZS.2000
Výkyvný doraz úzký pro sražené hrany, levý	10 x	MZS.2000

MINIPRESS M



Ilustrační fotografie

MINIPRESS M: mobilní

Stroj MINIPRESS M představuje kompaktní pomůcku od firmy Blum pro flexibilní využití na stavbě nebo v dílně. MINIPRESS M nepotřebuje ani stlačený vzduch, ani motorový proud, stačí mu totiž pohon na běžné síťové napětí.

- Vertikální vrtání a zalisování kování
- Manuální posuv pro vrtání a zalisování

Příklady využití



Vrtání podle různých poloh otvorů
S pomocí všemi směry otočné vrtací hlavy je možno rychle, přesně a bez nářadí nastavit vrtání a polohu rozličných schémat vyvrtání otvorů pro nábytkové kování



Zalisování kování Blum
MINIPRESS M umožňuje rovněž snadné a racionální zalisování nábytkového kování Blum



Vrtání a zalisování
Pro vyvrtání otvorů či zalisování kování pohybujte pákou manuálně směrem dolů



Rychloupínací sklíčidlo
Pro rychlou a snadnou výměnu vrtáků. Rychloupínací sklíčidla je možné doplňovat dodatečně



9 vřetenová vrtací hlava
Pro racionální vrtání skupin otvorů v rastru 32 mm

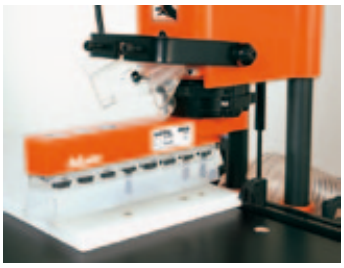

8 vřetenová vrtací hlava
Pro zpracování čelního kování BOX a korpusových lišt

MINIPRESS M


Ilustrační fotografie

MINIPRESS M
Pro vertikální vrtání a pro lisování kování ručně
- Se systémem dorazů a nářadím
- Jiné napájecí/připojovací napětí na vyžádání

Informace k objednávce

MINIPRESS M	Č. artiklu
1x220V, 50Hz	M52.1050
1x220V, 50Hz * ☎	M52.1050

* Včetně příslušenství

Pokyny k bokům

Přehled – možnosti zpracování 752

Možnosti zpracování 795

Příslušenství

■ Obsaženo v základním přístroji
○ Volitelně

		M52.1050	M52.1050 *	Č. artiklu
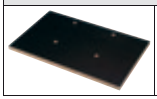	Pracovní stůl pro MINIPRESS M	○	■	MZA.5200

Příslušenství – všeobecné

		Č. artiklu
	Prodlužovací pravítko, 1250 mm (1 ks, stupnice 300 - 1550 mm)	MZL.1250
	Prodlužovací pravítko, 1250 mm (1 ks, stupnice 1550 - 2800 mm)	MZL.2500
	Podpěra pro prodloužení pravítka	MZV.2100
	Doraz	MZS.1020
	Výkyvný doraz	MZS.1000
	Výkyvný doraz úzký pro sražené hrany, pravý	MZS.2000
	Výkyvný doraz úzký pro sražené hrany, levý	MZS.2000
	Střední ryska	MZR.1000
	Polonaložené dveře	MZR.2000
	MINISTICK	MZS.0040
	Vrták pro misku bez hrotů, 35 x 57 mm, pravý	M01.ZB35.OS

MINIPRESS M

Příslušenství – všeobecné

		Č. artiklu
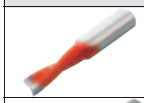	Vrták pro hmoždinky bez hrotů pro hmoždinky, 8 x 57 mm, levý	M01.ZB08.OS
	Vrták pro hmoždinky s hrotem, 5 x 57 mm, pravý	M01.ZB05.D2
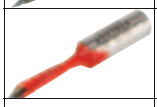	Vrták pro hmoždinky s hrotem, 5 x 57 mm, levý	M01.ZB05.D3
	Sada rychloupínacích sklíčidel (5 ks, sklíčidlo, násadka, krytka), pravá + levá	MZF.1000.01
	Rychloupínací sklíčidlo – pro vrták, pravý	MZF.1020
	Rychloupínací sklíčidlo – pro vrták, levý	MZF.1010
	Úchytka rychloupínacího sklíčidla	MZF.1030
	Krytka rychloupínacího sklíčidla	MZF.1050
	Spojka pro MZK.1900/8800/190S/880S	MZK.1120
	Spojka rychloupínacího sklíčidla pro MZK.1900/8800/190S/880S	MZK.1130
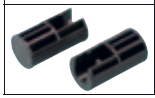	Zarážka pro hloubku vrtání pro MINIPRESS M/P od roku výroby 2010	M30.1304.02

MINIPRESS M

Možnosti zpracování

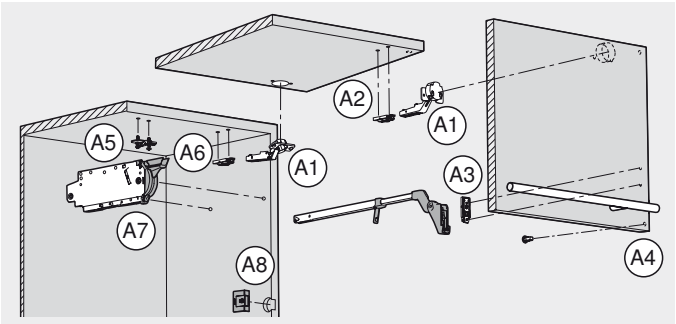

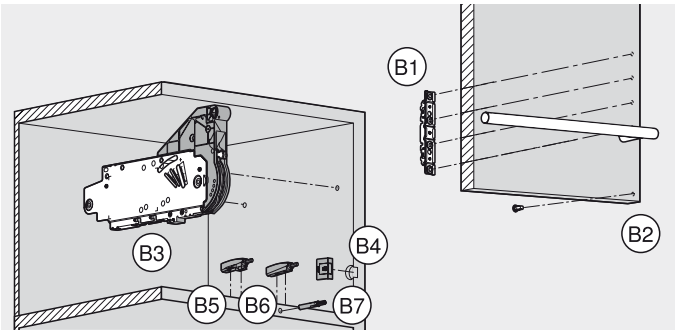

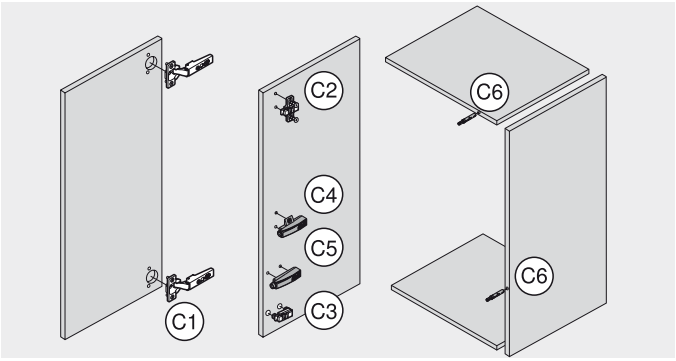

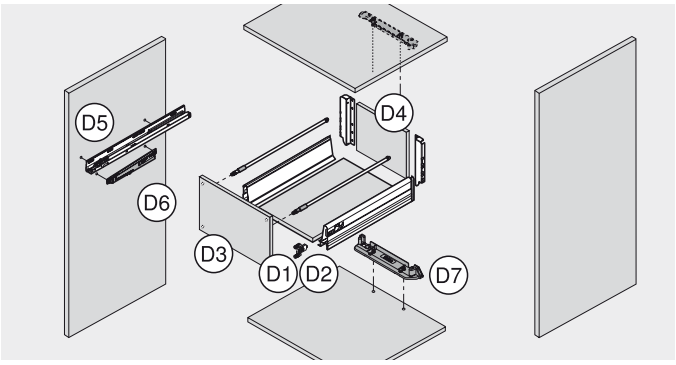

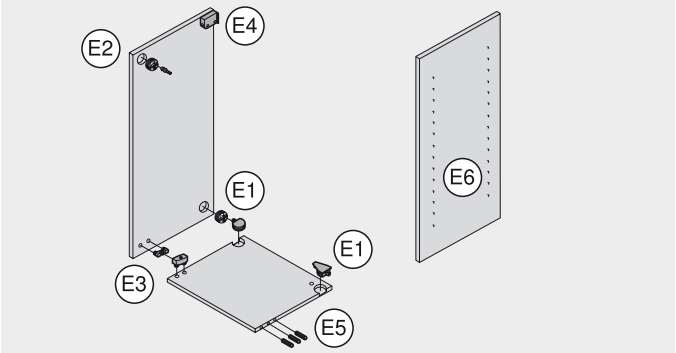

Zpracování systémů výklopů (AVENTOS HF)

Čelo

A1	Závěs	■
A2	Přímá montážní položka	■
A3	Přímá montážní podložka teleskopu	■
A4	Distanční doraz Blum	■

Korpus

A5	Křížová montážní podložka	■
A6	Přímá montážní položka	■
A7	Zdvihací mechanizmus	○
A8	Vypínač SERVO-DRIVE	■

Zpracování systémů výklopů (AVENTOS HS, HL, HK, HK-S)

Čelo

B1	Čelní kování	○
B2	Distanční doraz Blum	■

Korpus

B3	Zdvihací mechanizmus	○
B4	Vypínač SERVO-DRIVE	■
B5	TIP-ON – křížový adaptér	■
B6	TIP-ON – přímý adaptér	■
B7	TIP-ON – k zavrtání	–

Zpracování systémů závěsů

Čelo

C1	Závěs	■

Korpus

C2	Křížová montážní podložka	■
C3	Přímá montážní položka	■
C4	BLUMOTION/TIP-ON – křížový adaptér	■
C5	BLUMOTION/TIP-ON – přímý adaptér	■
C6	BLUMOTION/TIP-ON – k navrtání	–

Zpracování výsuvných systémů

Čelo

D1	TANDEMBOX/METABOX čelní kování	○
D2	TANDEM nastavitelné čelní kování	■
D3	Distanční doraz Blum	○

Zásuvka

D4	Dno/záda	○

Korpus

D5	Korpusové lišty	○
D6	BLUMOTION pro METABOX	■
D7	Držák nosníku SERVO-DRIVE	○

Zpracování ostatních výrobků

E1	Spojovací kování na plochy desek korpusu	■
E2	Spojovací kování horizontální	–
E3	Spojovací kování na plochy desek korpusu	■
E4	Závěsné kování	■

Zpracování korpusů

E5	Vyvrtání otvorů pro dřevěné spojovací kolíky na straně čela	–
E6	Vyvrtání řady otvorů	○

■ Doporučeno
○ Možné
– Není možné



MINIPRESS M

Zpracování systémů výklopů (AVENTOS HF)

Čelo

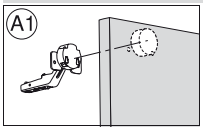

Závěs	Potřebný počet	Č. artiklu
Vrták pro misku, 35 x 57 mm, pravý	1 x	M01.ZB35.02
Vrták pro hmoždinky, 8 x 57 mm, levý	2 x	M01.ZB08.03
Vrták pro hmoždinky s hrotem, 2.5 x 57 mm, levý	2 x	M01.ZB02.D3
Prodlužovací pravítko, 1250 mm (1 ks, stupnice 300 - 1550 mm)	2 x	MZL.1250
Výkyvný doraz úzký pro sražené hrany, pravý	2 x	MZS.2000
Výkyvný doraz úzký pro sražené hrany, levý	2 x	MZS.2000

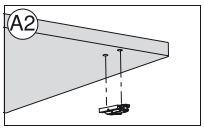

Přímá montážní položka	Potřebný počet	Č. artiklu
Vrták pro hmoždinky, 10 x 57 mm, pravý	1 x	M01.ZB10.02
Vrták pro hmoždinky, 10 x 57 mm, levý	1 x	M01.ZB10.03
Vrták pro hmoždinky, 5 x 57 mm, pravý	1 x	M01.ZB05.02
Vrták pro hmoždinky, 5 x 57 mm, levý	1 x	M01.ZB05.03
Vrták pro hmoždinky s hrotem, 2.5 x 57 mm, pravý	1 x	M01.ZB02.D2
Vrták pro hmoždinky s hrotem, 2.5 x 57 mm, levý	1 x	M01.ZB02.D3
Prodlužovací pravítko, 1250 mm (1 ks, stupnice 300 - 1550 mm)	2 x	MZL.1250
Výkyvný doraz úzký pro sražené hrany, pravý	2 x	MZS.2000
Výkyvný doraz úzký pro sražené hrany, levý	2 x	MZS.2000
Lisovací matrice, montážní podložka s hmoždinkou	1 x	MZM.0050

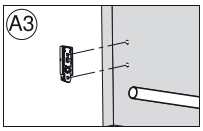

Přímá montážní podložka teleskopu	Potřebný počet	Č. artiklu
Vrták pro hmoždinky, 5 x 57 mm, pravý	1 x	M01.ZB05.02
Vrták pro hmoždinky, 5 x 57 mm, levý	1 x	M01.ZB05.03
Vrták pro hmoždinky s hrotem, 2.5 x 57 mm, pravý	1 x	M01.ZB02.D2
Vrták pro hmoždinky s hrotem, 2.5 x 57 mm, levý	1 x	M01.ZB02.D3
Výkyvný doraz úzký pro sražené hrany, pravý	1 x	MZS.2000
Výkyvný doraz úzký pro sražené hrany, levý	1 x	MZS.2000

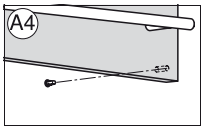

Distanční doraz Blum	Potřebný počet	Č. artiklu
Vrták pro hmoždinky, 8 x 57 mm, pravý	1 x	M01.ZB08.02
Vrták pro hmoždinky, 5 x 57 mm, pravý	1 x	M01.ZB05.02
Výkyvný doraz úzký pro sražené hrany, pravý	1 x	MZS.2000
Výkyvný doraz úzký pro sražené hrany, levý	1 x	MZS.2000

Korpus

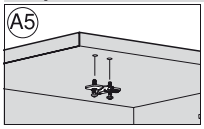

Křížová montážní podložka	Potřebný počet	Č. artiklu
Vrták pro hmoždinky, 5 x 57 mm, pravý	1 x	M01.ZB05.02
Vrták pro hmoždinky, 5 x 57 mm, levý	1 x	M01.ZB05.03
Vrták pro hmoždinky s hrotem, 2.5 x 57 mm, pravý	1 x	M01.ZB02.D2
Vrták pro hmoždinky s hrotem, 2.5 x 57 mm, levý	1 x	M01.ZB02.D3
Vrták pro hmoždinky, 10 x 57 mm, pravý	1 x	M01.ZB10.02
Vrták pro hmoždinky, 10 x 57 mm, levý	1 x	M01.ZB10.03
Prodlužovací pravítko, 1250 mm (1 ks, stupnice 300 - 1550 mm)	2 x	MZL.1250
Výkyvný doraz úzký pro sražené hrany, pravý	2 x	MZS.2000
Výkyvný doraz úzký pro sražené hrany, levý	2 x	MZS.2000
Lisovací matrice, montážní podložky s hmoždinkou 174H71xx	1 x	MZM.0061.01

MINIPRESS M

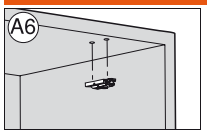

Přímá montážní položka	Potřebný počet	Č. artiklu
Vrták pro hmoždinky, 10 x 57 mm, pravý	1 x	M01.ZB10.02
Vrták pro hmoždinky, 10 x 57 mm, levý	1 x	M01.ZB10.03
Vrták pro hmoždinky, 5 x 57 mm, pravý	1 x	M01.ZB05.02
Vrták pro hmoždinky, 5 x 57 mm, levý	1 x	M01.ZB05.03
Vrták pro hmoždinky s hrotem, 2.5 x 57 mm, pravý	1 x	M01.ZB02.D2
Vrták pro hmoždinky s hrotem, 2.5 x 57 mm, levý	1 x	M01.ZB02.D3
Prodlužovací pravítko, 1250 mm (1 ks, stupnice 300 - 1550 mm)	2 x	MZL.1250
Výkyvný doraz úzký pro sražené hrany, pravý	2 x	MZS.2000
Výkyvný doraz úzký pro sražené hrany, levý	2 x	MZS.2000
Lisovací matrice, montážní podložka s hmoždinkou	1 x	MZM.0050

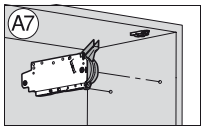

Zdvihací mechanizmus	Potřebný počet	Č. artiklu
Vrtací hlava, počet vřeten 8, vrtání	1 x	MZK.880S
Vrták pro hmoždinky, 5 x 57 mm, pravý	2 x	M01.ZB05.02
Výkyvný doraz úzký pro sražené hrany, pravý	1 x	MZS.2000
Výkyvný doraz úzký pro sražené hrany, levý	1 x	MZS.2000
Univerzální sada pro vrtací hlavu – MINIPRESS M/P do roku výroby 2010	1 x	M30.1313.UM

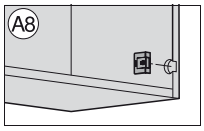

Vypínač SERVO-DRIVE	Potřebný počet	Č. artiklu
Vrták pro misku, 35 x 57 mm, pravý	1 x	M01.ZB35.02
Vrták pro misku bez hrotů, 35 x 57 mm, pravý	1 x	M01.ZB35.OS
Výkyvný doraz úzký pro sražené hrany, pravý	1 x	MZS.2000
Výkyvný doraz úzký pro sražené hrany, levý	1 x	MZS.2000

Zpracování systémů výklopů (AVENTOS HS, HL, HK, HK-S)

Čelo

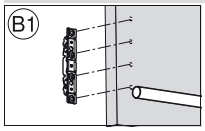

Čelní kování AVENTOS HS, HL, HK	Potřebný počet	Č. artiklu
Vrtací hlava, počet vřeten 9, vrtání	1 x	MZK.190S
Vrták pro hmoždinky s hrotem, 2.5 x 57 mm, pravý	2 x	M01.ZB02.D2
Vrták pro hmoždinky s hrotem, 2.5 x 57 mm, levý	2 x	M01.ZB02.D3
Výkyvný doraz úzký pro sražené hrany, pravý	2 x	MZS.2000
Výkyvný doraz úzký pro sražené hrany, levý	2 x	MZS.2000
Univerzální sada pro vrtací hlavu – MINIPRESS M/P do roku výroby 2010	1 x	M30.1313.UM

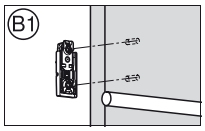

Čelní kování AVENTOS HK-S	Potřebný počet	Č. artiklu
Vrták pro hmoždinky s hrotem, 2.5 x 57 mm, pravý	1 x	M01.ZB02.D2
Vrták pro hmoždinky s hrotem, 2.5 x 57 mm, levý	1 x	M01.ZB02.D3
Výkyvný doraz úzký pro sražené hrany, pravý	1 x	MZS.2000
Výkyvný doraz úzký pro sražené hrany, levý	1 x	MZS.2000

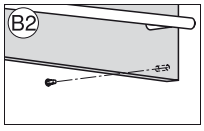

Distanční doraz Blum AVENTOS HS, HL, HK	Potřebný počet	Č. artiklu
Vrták pro hmoždinky, 8 x 57 mm, pravý	1 x	M01.ZB08.02
Vrták pro hmoždinky, 5 x 57 mm, pravý	1 x	M01.ZB05.02
Výkyvný doraz úzký pro sražené hrany, pravý	1 x	MZS.2000
Výkyvný doraz úzký pro sražené hrany, levý	1 x	MZS.2000



MINIPRESS M

Korpus

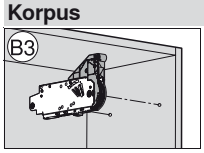

Zdvihací mechanizmus AVENTOS HS, HL, HK, HK-S	Potřebný počet	Č. artiklu
Vrtací hlava, počet vřeten 8, vrtání	1 x	MZK.880S
Vrták pro hmoždinky, 5 x 57 mm, pravý	2 x	M01.ZB05.02
Výkyvný doraz úzký pro sražené hrany, pravý	1 x	MZS.2000
Výkyvný doraz úzký pro sražené hrany, levý	1 x	MZS.2000
Univerzální sada pro vrtací hlavu – MINIPRESS M/P do roku výroby 2010	1 x	M30.1313.UM

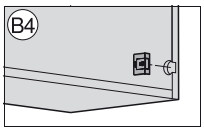

Vypínač SERVO-DRIVE AVENTOS HS, HL, HK	Potřebný počet	Č. artiklu
Vrták pro misku, 35 x 57 mm, pravý	1 x	M01.ZB35.02
Vrták pro misku bez hrotů, 35 x 57 mm, pravý	1 x	M01.ZB35.OS
Výkyvný doraz úzký pro sražené hrany, pravý	1 x	MZS.2000
Výkyvný doraz úzký pro sražené hrany, levý	1 x	MZS.2000

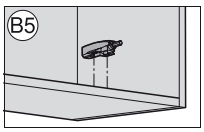

TIP-ON – křížový adaptér AVENTOS HK	Potřebný počet	Č. artiklu
Vrták pro hmoždinky, 5 x 57 mm, pravý	1 x	M01.ZB05.02
Vrták pro hmoždinky, 5 x 57 mm, levý	1 x	M01.ZB05.03
Vrták pro hmoždinky s hrotem, 2.5 x 57 mm, pravý	1 x	M01.ZB02.D2
Vrták pro hmoždinky s hrotem, 2.5 x 57 mm, levý	1 x	M01.ZB02.D3
Výkyvný doraz úzký pro sražené hrany, pravý	1 x	MZS.2000
Výkyvný doraz úzký pro sražené hrany, levý	1 x	MZS.2000

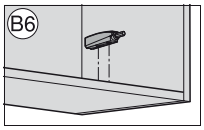

TIP-ON – přímý adaptér AVENTOS HK	Potřebný počet	Č. artiklu
Vrták pro hmoždinky s hrotem, 2.5 x 57 mm, pravý	1 x	M01.ZB02.D2
Vrták pro hmoždinky s hrotem, 2.5 x 57 mm, levý	1 x	M01.ZB02.D3
Výkyvný doraz úzký pro sražené hrany, pravý	1 x	MZS.2000
Výkyvný doraz úzký pro sražené hrany, levý	1 x	MZS.2000

Zpracování systémů závěsů

Čelo

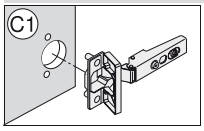

Závěs	Potřebný počet	Č. artiklu
Vrták pro misku, 35 x 57 mm, pravý	1 x	M01.ZB35.02
Vrták pro hmoždinky, 8 x 57 mm, levý	2 x	M01.ZB08.03
Vrták pro hmoždinky s hrotem, 2.5 x 57 mm, levý	2 x	M01.ZB02.D3
Vrták pro misku, 26 x 57 mm, pravý	1 x	M01.ZB26.02
Výkyvný doraz úzký pro sražené hrany, pravý	4 x	MZS.2000
Výkyvný doraz úzký pro sražené hrany, levý	4 x	MZS.2000
Lisovací matrice, nábytkové závěsy, všechny úhly otevření – kromě MINI	1 x	MZM.0040

Korpus

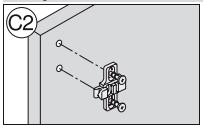

Křížová montážní podložka	Potřebný počet	Č. artiklu
Vrták pro hmoždinky, 5 x 57 mm, pravý	1 x	M01.ZB05.02
Vrták pro hmoždinky, 5 x 57 mm, levý	1 x	M01.ZB05.03
Vrták pro hmoždinky s hrotem, 2.5 x 57 mm, pravý	1 x	M01.ZB02.D2
Vrták pro hmoždinky s hrotem, 2.5 x 57 mm, levý	1 x	M01.ZB02.D3
Vrták pro hmoždinky, 10 x 57 mm, pravý	1 x	M01.ZB10.02
Vrták pro hmoždinky, 10 x 57 mm, levý	1 x	M01.ZB10.03
Výkyvný doraz úzký pro sražené hrany, pravý	4 x	MZS.2000
Výkyvný doraz úzký pro sražené hrany, levý	4 x	MZS.2000
Lisovací matrice, montážní podložky s hmoždinkou 174H71xx	1 x	MZM.0061.01

MINIPRESS M

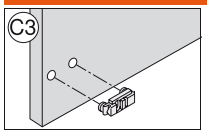

Přímá montážní položka	Potřebný počet	Č. artiklu
Vrták pro hmoždinky, 10 x 57 mm, pravý	1 x	M01.ZB10.02
Vrták pro hmoždinky, 10 x 57 mm, levý	1 x	M01.ZB10.03
Vrták pro hmoždinky, 5 x 57 mm, pravý	1 x	M01.ZB05.02
Vrták pro hmoždinky, 5 x 57 mm, levý	1 x	M01.ZB05.03
Vrták pro hmoždinky s hrotem, 2.5 x 57 mm, pravý	1 x	M01.ZB02.D2
Vrták pro hmoždinky s hrotem, 2.5 x 57 mm, levý	1 x	M01.ZB02.D3
Výkyvný doraz úzký pro sražené hrany, pravý	4 x	MZS.2000
Výkyvný doraz úzký pro sražené hrany, levý	4 x	MZS.2000
Lisovací matrice, montážní podložka s hmoždinkou	1 x	MZM.0050

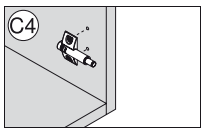

BLUMOTION/TIP-ON Křížový adaptér	Potřebný počet	Č. artiklu
Vrták pro hmoždinky, 5 x 57 mm, pravý	1 x	M01.ZB05.02
Vrták pro hmoždinky, 5 x 57 mm, levý	1 x	M01.ZB05.03
Vrták pro hmoždinky s hrotem, 2.5 x 57 mm, pravý	1 x	M01.ZB02.D2
Vrták pro hmoždinky s hrotem, 2.5 x 57 mm, levý	1 x	M01.ZB02.D3
Výkyvný doraz úzký pro sražené hrany, pravý	1 x	MZS.2000
Výkyvný doraz úzký pro sražené hrany, levý	1 x	MZS.2000

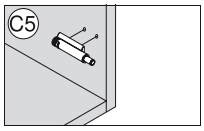

BLUMOTION/TIP-ON Přímý adaptér	Potřebný počet	Č. artiklu
Vrták pro hmoždinky s hrotem, 2.5 x 57 mm, pravý	1 x	M01.ZB02.D2
Vrták pro hmoždinky s hrotem, 2.5 x 57 mm, levý	1 x	M01.ZB02.D3
Výkyvný doraz úzký pro sražené hrany, pravý	1 x	MZS.2000
Výkyvný doraz úzký pro sražené hrany, levý	1 x	MZS.2000

Zpracování výsuvných systémů

Čelo

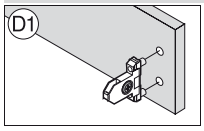

TANDEMBOX čelní kování	Potřebný počet	Č. artiklu
Vrták pro hmoždinky, 10 x 57 mm, pravý	1 x	M01.ZB10.02
Vrták pro hmoždinky, 10 x 57 mm, levý	1 x	M01.ZB10.03
Vrták pro hmoždinky s hrotem, 2.5 x 57 mm, pravý	1 x	M01.ZB02.D2
Vrták pro hmoždinky s hrotem, 2.5 x 57 mm, levý	1 x	M01.ZB02.D3
Výkyvný doraz úzký pro sražené hrany, pravý	1 x	MZS.2000
Výkyvný doraz úzký pro sražené hrany, levý	1 x	MZS.2000

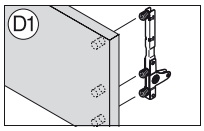

TANDEMBOX intivo čelní kování 8 vřetenová vrtací hlava	Potřebný počet	Č. artiklu
Vrtací hlava, počet vřeten 8, vrtání	1 x	MZK.880S
Vrták pro hmoždinky, 10 x 57 mm, pravý	1 x	M01.ZB10.02
Vrták pro hmoždinky, 10 x 57 mm, levý	2 x	M01.ZB10.03
Vrták pro hmoždinky s hrotem, 2.5 x 57 mm, pravý	1 x	M01.ZB02.D2
Vrták pro hmoždinky s hrotem, 2.5 x 57 mm, levý	2 x	M01.ZB02.D3
Výkyvný doraz úzký pro sražené hrany, pravý	1 x	MZS.2000
Výkyvný doraz úzký pro sražené hrany, levý	1 x	MZS.2000
Univerzální sada pro vrtací hlavu – MINIPRESS M/P do roku výroby 2010	1 x	M30.1313.UM

MINIPRESS M

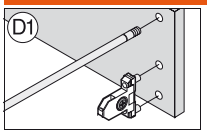

TANDEMBOX plus čelní kování s relingem 8 vřetenová vrtací hlava	Potřebný počet	Č. artiklu
Vrtací hlava, počet vřeten 8, vrtání	1 x	MZK.880S
Vrták pro hmoždinky, 10 x 57 mm, pravý	1 x	M01.ZB10.02
Vrták pro hmoždinky, 10 x 57 mm, levý	3 x	M01.ZB10.03
Vrták pro hmoždinky s hrotem, 2.5 x 57 mm, pravý	1 x	M01.ZB02.D2
Vrták pro hmoždinky s hrotem, 2.5 x 57 mm, levý	1 x	M01.ZB02.D3
Výkyvný doraz úzký pro sražené hrany, pravý	1 x	MZS.2000
Výkyvný doraz úzký pro sražené hrany, levý	1 x	MZS.2000
Univerzální sada pro vrtací hlavu – MINIPRESS M/P do roku výroby 2010	1 x	M30.1313.UM

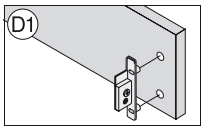

METABOX čelní kování	Potřebný počet	Č. artiklu
Vrták pro hmoždinky, 10 x 57 mm, pravý	1 x	M01.ZB10.02
Vrták pro hmoždinky, 10 x 57 mm, levý	2 x	M01.ZB10.03
Vrták pro hmoždinky s hrotem, 2.5 x 57 mm, pravý	1 x	M01.ZB02.D2
Vrták pro hmoždinky s hrotem, 2.5 x 57 mm, levý	2 x	M01.ZB02.D3
Výkyvný doraz úzký pro sražené hrany, pravý	1 x	MZS.2000
Výkyvný doraz úzký pro sražené hrany, levý	1 x	MZS.2000
Lisovací matrice, pro čelní kování ZSF.1300/1800	1 x	MZM.0092.01
Lisovací matrice, pro čelní kování ZSF.1610	1 x	MZM.0093.02

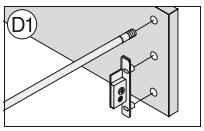

METABOX čelní kování s relingem 8 vřetenová vrtací hlava	Potřebný počet	Č. artiklu
Vrtací hlava, počet vřeten 8, vrtání	1 x	MZK.880S
Vrták pro hmoždinky, 10 x 57 mm, pravý	4 x	M01.ZB10.02
Vrták pro hmoždinky, 10 x 57 mm, levý	1 x	M01.ZB10.03
Vrták pro hmoždinky s hrotem, 2.5 x 57 mm, pravý	2 x	M01.ZB02.D2
Vrták pro hmoždinky s hrotem, 2.5 x 57 mm, levý	1 x	M01.ZB02.D3
Výkyvný doraz úzký pro sražené hrany, pravý	1 x	MZS.2000
Výkyvný doraz úzký pro sražené hrany, levý	1 x	MZS.2000
Univerzální sada pro vrtací hlavu – MINIPRESS M/P do roku výroby 2010	1 x	M30.1313.UM

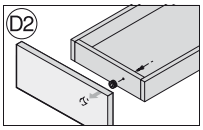

TANDEM nastavitelné čelní kování 295.1000	Potřebný počet	Č. artiklu
Vrták pro misku, 20 x 57 mm, pravý	1 x	M01.ZB20.02
Výkyvný doraz úzký pro sražené hrany, pravý	1 x	MZS.2000
Výkyvný doraz úzký pro sražené hrany, levý	1 x	MZS.2000
Lisovací matrice, pro čelní kování 295.1000	1 x	MZM.0095

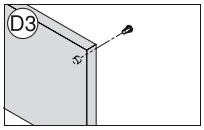

Distanční doraz Blum	Potřebný počet	Č. artiklu
Vrták pro hmoždinky, 8 x 57 mm, pravý	1 x	M01.ZB08.02
Vrták pro hmoždinky, 5 x 57 mm, pravý	1 x	M01.ZB05.02
Výkyvný doraz úzký pro sražené hrany, pravý	1 x	MZS.2000
Výkyvný doraz úzký pro sražené hrany, levý	1 x	MZS.2000

Zásuvka

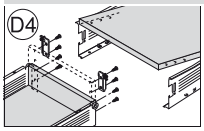

Dno/záda	Potřebný počet	Č. artiklu
Vrták pro hmoždinky, 5 x 57 mm, pravý	1 x	M01.ZB05.02
Vrták pro hmoždinky, 5 x 57 mm, levý	2 x	M01.ZB05.03
Vrták pro hmoždinky s hrotem, 2.5 x 57 mm, pravý	1 x	M01.ZB02.D2
Vrták pro hmoždinky s hrotem, 2.5 x 57 mm, levý	2 x	M01.ZB02.D3
Výkyvný doraz úzký pro sražené hrany, pravý	2 x	MZS.2000
Výkyvný doraz úzký pro sražené hrany, levý	2 x	MZS.2000

MINIPRESS M

Korpus

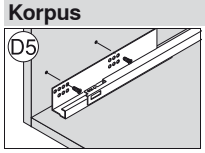

Korpusové lišty 8 vřetenová vrtací hlava	Potřebný počet	Č. artiklu
Vrtací hlava, počet vřeten 8, vrtání	1 x	MZK.880S
Vrták pro hmoždinky, 5 x 57 mm, pravý	2 x	M01.ZB05.02
Vrták pro hmoždinky, 5 x 57 mm, levý	2 x	M01.ZB05.03
Vrták pro hmoždinky s hrotem, 2.5 x 57 mm, pravý	2 x	M01.ZB02.D2
Vrták pro hmoždinky s hrotem, 2.5 x 57 mm, levý	2 x	M01.ZB02.D3
Výkyvný doraz úzký pro sražené hrany, pravý	5 x	MZS.2000
Výkyvný doraz úzký pro sražené hrany, levý	5 x	MZS.2000
Univerzální sada pro vrtací hlavu – MINIPRESS M/P do roku výroby 2010	1 x	M30.1313.UM

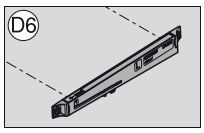

BLUMOTION pro METABOX	Potřebný počet	Č. artiklu
Vrtací hlava, počet vřeten 8, vrtání	1 x	MZK.880S
Vrták pro hmoždinky, 5 x 57 mm, pravý	1 x	M01.ZB05.02
Vrták pro hmoždinky, 5 x 57 mm, levý	2 x	M01.ZB05.03
Vrták pro hmoždinky s hrotem, 2.5 x 57 mm, pravý	1 x	M01.ZB02.D2
Vrták pro hmoždinky s hrotem, 2.5 x 57 mm, levý	2 x	M01.ZB02.D3
Výkyvný doraz úzký pro sražené hrany, pravý	1 x	MZS.2000
Výkyvný doraz úzký pro sražené hrany, levý	1 x	MZS.2000
Univerzální sada pro vrtací hlavu – MINIPRESS M/P do roku výroby 2010	1 x	M30.1313.UM

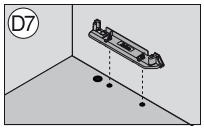

Držák nosníku SERVO-DRIVE	Potřebný počet	Č. artiklu
Vrtací hlava, počet vřeten 9, vrtání	1 x	MZK.190S
Vrták pro hmoždinky, 10 x 57 mm, pravý	1 x	M01.ZB10.02
Vrták pro hmoždinky, 10 x 57 mm, levý	1 x	M01.ZB10.03
Vrták pro misku, 25 x 57 mm, pravý	1 x	M01.ZB25.02
Výkyvný doraz úzký pro sražené hrany, pravý	1 x	MZS.2000
Výkyvný doraz úzký pro sražené hrany, levý	1 x	MZS.2000
Univerzální sada pro vrtací hlavu – MINIPRESS M/P do roku výroby 2010	1 x	M30.1313.UM

Zpracování ostatních výrobků

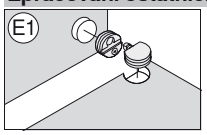

Spojovací kování na plochy desek korpusu 40.0500N, 40.0600N, 40.0200, 42.0700	Potřebný počet	Č. artiklu
Vrták pro misku, 28 x 57 mm, pravý	1 x	M01.ZB28.02
Vrták pro misku, 25 x 57 mm, pravý	1 x	M01.ZB25.02
Vrták pro hmoždinky, 10 x 57 mm, levý	1 x	M01.ZB10.03
Vrták pro hmoždinky, 5 x 57 mm, pravý	1 x	M01.ZB05.02
Výkyvný doraz úzký pro sražené hrany, pravý	2 x	MZS.2000
Výkyvný doraz úzký pro sražené hrany, levý	2 x	MZS.2000
Lisovací matrice, pouzdro spojovacího kování 40.0200/40.0500/40.0600/40.0700	1 x	MZM.0070
Lisovací matrice, spojovací kování 40.0500/40.0600	1 x	MZM.0071
Lisovací matrice, spojovací kování 42.07	1 x	MZM.0077

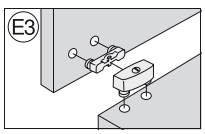

Spojovací kování na plochy desek korpusu 40.2100.02	Potřebný počet	Č. artiklu
Vrták pro hmoždinky, 10 x 57 mm, pravý	1 x	M01.ZB10.02
Vrták pro hmoždinky, 10 x 57 mm, levý	1 x	M01.ZB10.03
Výkyvný doraz úzký pro sražené hrany, pravý	2 x	MZS.2000
Výkyvný doraz úzký pro sražené hrany, levý	2 x	MZS.2000
Lisovací matrice, pouzdro spojovacího kování 40.21	1 x	MZM.0072
Lisovací matrice, pouzdro spojovacího kování 40.212	1 x	☎ MZM.0073

MINIPRESS M

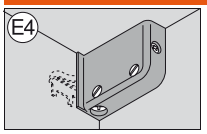

Závěsné kování 48N0610.02/03	Potřebný počet	Č. artiklu
Vrták pro hmoždinky, 10 x 57 mm, pravý	1 x	M01.ZB10.02
Vrták pro hmoždinky, 10 x 57 mm, levý	1 x	M01.ZB10.03
Výkyvný doraz úzký pro sražené hrany, pravý	1 x	MZS.2000
Výkyvný doraz úzký pro sražené hrany, levý	1 x	MZS.2000
Lisovací matrice, závěsné kování 48N0610	1 x	MZM.0078

Zpracování korpusů

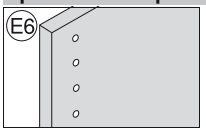

Vyvrtání řady otvorů 9 vřetenová vrtací hlava	Potřebný počet	Č. artiklu
Vrtací hlava, počet vřeten 9, vrtání	1 x	MZK.190S
Vrták pro hmoždinky, 5 x 57 mm, pravý	4 x	M01.ZB05.02
Vrták pro hmoždinky, 5 x 57 mm, levý	5 x	M01.ZB05.03
Vrták pro hmoždinky, 3 x 57 mm, pravý	4 x	M01.ZB03.02
Vrták pro hmoždinky, 3 x 57 mm, levý	5 x	M01.ZB03.03
Výkyvný doraz úzký pro sražené hrany, pravý	11 x	MZS.2000
Výkyvný doraz úzký pro sražené hrany, levý	11 x	MZS.2000
Univerzální sada pro vrtací hlavu – MINIPRESS M/P do roku výroby 2010	1 x	M30.1313.UM

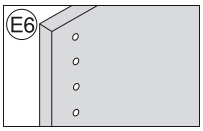

Vyvrtání řady otvorů 3 vřetenová vrtací hlava	Potřebný počet	Č. artiklu
Vrták pro hmoždinky, 5 x 57 mm, pravý	1 x	M01.ZB05.02
Vrták pro hmoždinky, 5 x 57 mm, levý	2 x	M01.ZB05.03
Vrták pro hmoždinky, 3 x 57 mm, pravý	1 x	M01.ZB03.02
Vrták pro hmoždinky, 3 x 57 mm, levý	2 x	M01.ZB03.03
Výkyvný doraz úzký pro sražené hrany, pravý	10 x	MZS.2000
Výkyvný doraz úzký pro sražené hrany, levý	10 x	MZS.2000

Informace

Kvalita po celou dobu životnosti nábytku



Naším cílem je vyvíjet výrobky tak, aby poskytovaly bezvadné fungování po celou dobu životnosti nábytku.

Za tímto účelem sledujeme, jak jsou naše výrobky využívány, v každodenním životě v kuchyni, i ve zkušebních laboratořích. Výsledky testů zohledňujeme ve vývoji i výrobě produktů.

Průběžně jsme tak schopni vyhovět potřebám uživatelů množstvím nových výrobků.



Všeobecné informace



Systémy výklopů



Závěsy



Systémy výsuvů a vodicí systémy

Informace

Přehled

Všeobecné informace


Ilustrační fotografie

Pokyny	806
Bezpečnostní pokyn	807
Zkušební testy u firmy Blum	808
Dceřinné firmy Blum, zastoupení a kontaktní adresy	824
Glosář	830
Index podle čísla artiklu	837

Informace k systémům výklopů


Ilustrační fotografie

Orientační hodnoty hmotností čel	810

Informace o systémech závěsů


Ilustrační fotografie

Počet závěsů	812
Jednotlivé díly a konstrukce	812
Teoretický potřebný prostor pro montáž/demontáž	812
Upevnění	813
Úhlové závěsy	814
Rozměry	815
Změna přesahu čela	816
Nastavení ze závodu	816
Minimální mezera	816
Průběh pohybu	817

Informace o systémech výsuvů a vodicích systémech


Ilustrační fotografie

Přehled	818
Potřebný prostor v korpusu	819
Rozměry	819
Tolerance	820
Aretace a zábrany	821
Skutečná ztráta výsuvu	821
Vnitřní rozměry pro příborníky	822

Piktogramy

	Všeobecné informace
	Naložené dveře
	Polonaložené dveře
	Vložené dveře
	Použití úhlového závěsu, vloženého
	Použití úhlového závěsu, polonaloženého
	Použití úhlového závěsu, naloženého
	Použití úhlového závěsu, maximálně naloženého
	Použití úhlového závěsu, pokos

Všeobecné pokyny pro zpracování a používání

Naše výrobky podléhají v průběhu celého výrobního procesu komplexní kontrole kvality. Nábytkové kování Blum je koncipováno pro nábytek a nábytkové díly ze dřeva, dřevotřísky nebo středně silných dřevovláknitých desek. Při zpracování kování je bezpodmínečně nutné zohlednit technické údaje, specifikované v prodejní dokumentaci firmy Blum (katalogové listy, návody k použití, atd.), návody i omezení.

Při zpracování musí výrobce nábytku zaručit dostatečně pevné zajištění kování v nosném materiálu (dřevě, dřevotřísce) vhodnými a odpovídajícím způsobem dimenzovanými šrouby nebo jinou analogickou upevňovací technikou. Doporučení k instalaci se týkají přišroubování kování na dřevotřískové desky s povrchovou úpravou, které svými vlastnostmi vyhovují normě o dřevotřískových deskách EN 312, vyžadující klasifikaci Typ P2, s hrubou tloušťkou 650 kg/m³ ve smyslu EN 323.
Požadavky testů se vztahují na doporučení k instalaci podle údajů v katalogu.
Kování nesmí být vystaveno žádným leptavým neb agresivním látkám. Je třeba se vyhnout poškození a znečištění, která by mohla omezit funkčnost kování.

Odborní prodejci firmy Blum jsou Vám pro doplňující informace nebo pokyny ochotně k dispozici. Majitel tohoto katalogu se zavazuje předat tyto informace svým odběratelům.

Všeobecné prodejní a dodací podmínky

Veškeré dodávky a služby plníme na základě našich všeobecných obchodních podmínek, které Vám na žádost předložíme.

Změny ve výrobním sortimentu a případné chyby v textu a zobrazení jsou vyhrazeny.

Vaše případné další dotazy (např. prodejní a dodací podmínky) Vám rádi zodpovíme.

Důležité upozornění!

Závěsy s velkým úhlem otevření – bezpečnostní pokyny a upozornění
Při využití závěsů s velkým úhlem otevření ve skříních, kam by se mohly dostat malé děti nebo na jejichž závěsy by děti mohly dosáhnout (nebezpečí poranění), doporučujeme použít náš speciálně zabezpečený závěs s velkým úhlem otevření 155° 71T7xx0N.

Bezpodmínečně na toto doporučení upozorněte každého, kdo si bude Váš nábytek kupovat.

Pokyny k bokům
Závěsy CLIP top 155°
168

Výsuvy s nebezpečným obsahem
Výsuvné systémy firmy Blum jsou koncipovány pro využití v oblasti bydlení u soukromých osob i při výstavbě prodejních nebo administrativních prostor. Podle druhu obsahu zásuvek či výsuvů doporučujeme využívat systémy s (integrovanými) pojistkami proti vypadnutí. To je obzvlášť důležité v případech, kdy samotný obsah zásuvek či výsuvů znamená pro uživatele nebezpečí ohrožení (např. elektrické přístroje jako kráječe chleba, nože a/nebo ostatní ostré či špičaté předměty).

Zábranu resp. pojistku proti vypadnutí nabízíme pro následující výrobky

TANDEMBOX plus BLUMOTION	Integrovaná pojistka proti vypadnutí
METABOX 320	Pojistka proti vypadnutí jako doplněk, č. artiklu 320M0009 plus zámkový adaptér
TANDEM 550H/560H/566H	Pojistka proti vypadnutí ve spojce
TANDEM 551H/561H	Integrovaná pojistka proti vypadnutí
STANDARD 430E	Integrovaná pojistka proti vypadnutí
U všech systémů	Dětská pojistka 295.5500

Všechny ostatní výsuvy zábranu resp. pojistku proti vypadnutí nemají, a nejsou tudíž vhodné pro ukládání nebezpečných věcí.

Bezpečnost u strojů
Naše pomůcky pro zpracování jsou koncipovány, konstruovány i testovány podle nejnovějších bezpečnostních směrnic. Důraz přitom klademe zejména na bezpečnost uživatele. V obsáhlých návodech k použití jsou kromě pokynů pro nastavení stroje obsaženy rovněž bezpečnostní předpisy pro uvedení stroje do provozu a užívání. Pro uživatele je bezpodmínečně nutné, aby si námi vypracované přiložené pokyny k použití strojů pečlivě přečetl a řídil se jimi. Realizovat změny na bezpečnostním zařízení stroje je zakázáno.

Směrnice o strojích
Nábytek se SERVO-DRIVE pro AVENTOS spadá pod směrnici o strojích 2006/42/EG. Tato směrnice platí při uvádění stroje do provozu na území evropského ekonomického prostoru, Švýcarska a Turecka. Tím pro Vás jakožto výrobce kování vznikají povinosti, které musíte plnit. Normy a/nebo směrnice jiných zemí jsou zajištěny certifikátem Německé technické státní zkušebny TüV. Bližší informace najdete na **www.blum.com**.

Systémy výklopů

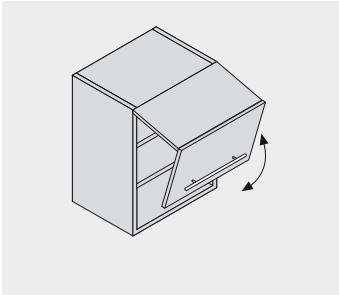

Test opotřebení/dlouhodobý test bez přídavné zátěže
80.000 cyklů otevření a zavření

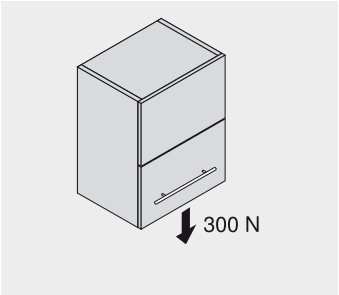

Test statického zatížení
300 N; 10 krát za 10 sekund

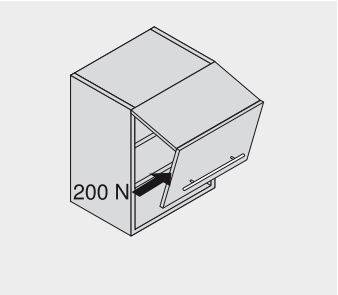

Test bočního zatížení
200 N; 10 krát za 10 sekund

Systémy závěsů

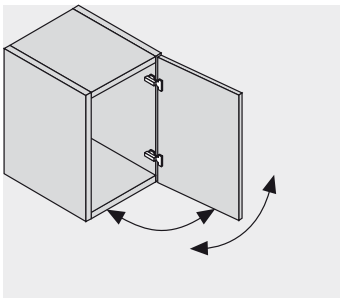

Dlouhodobý test opotřebení bez přídavné zátěže
200.000 cyklů otevření a zavření
100.000 cyklů otevření a zavření pro minizávěsy
Úhel otevření: dveře zavřené až max. otevřené mínus 5°

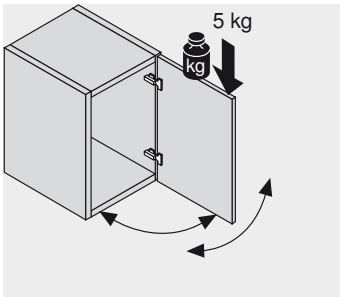

Dlouhodobý test opotřebení s přídavnou zátěží
Tento test se provádí pro zjištění rizikových míst závěsů
Úhel otevření: dveře zavřené až max. otevřené mínus 5°

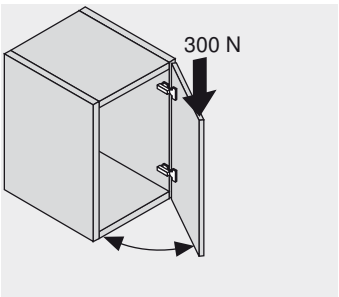

Test statického zatížení
Úhel otevření 45°; 300 N;
10 krát za 5 sekund

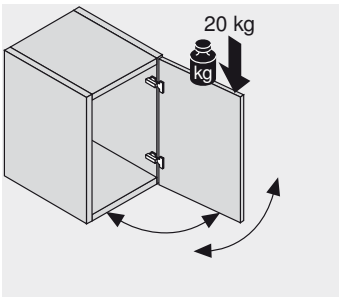

Test dynamického zatížení
Zátěž 20 kg, 50 cyklů otevření a zavření
Úhel otevření: dveře zavřené až max. otevřené mínus 10°

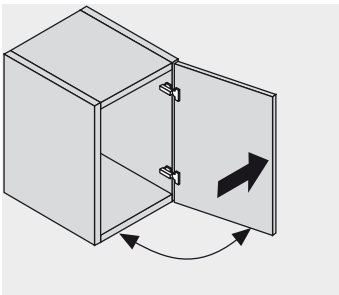

Test přetlačení
50 N; 10 krát po dobu 5 sekund jsou dvířka zcela otevřená

Detailní požadavky a mezní hodnoty jsou definovány interními směrnicemi

Systémy výsuvů

Zásuvka (výška čela 130 mm), celková hmotnost 15 kg, popř. podle údajů v katalogu

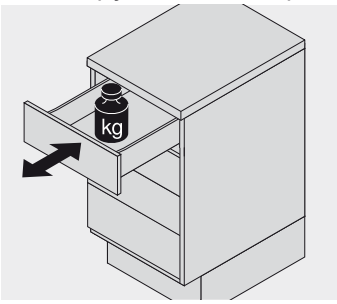

Test opotřebení
100.000 cyklů otevření a zavření

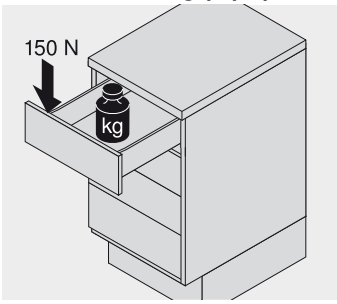

Test statického zatížení
10 krát za 10 sekund ve zcela otevřeném stavu, další tlak na roh čela svisle 150 N

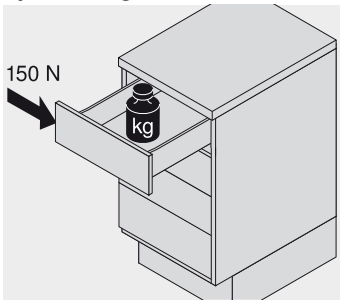

Test bočního zatížení
10 krát za 10 sekund ve zcela otevřeném stavu, další tlak na bok čela vodorovně 150 N

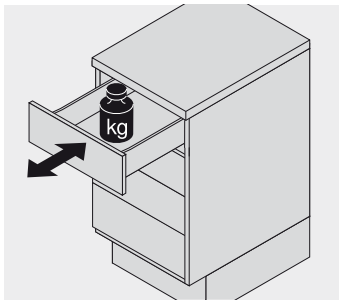

Test prudkého otevření a zavření
10 krát při rychlosti 1.3 m/s, při celkovém zatížení 15 kg

Čelní výsuv (výška čela 300 mm), celkové zatížení podle údajů v katalogu

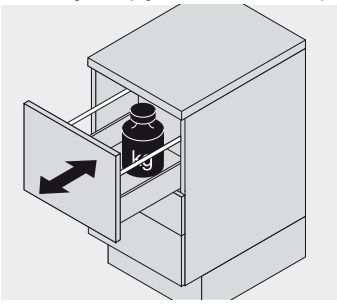

Test opotřebení
80.000 cyklů otevření a zavření

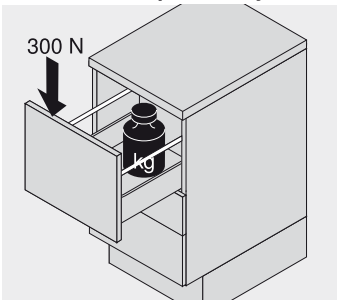

Test statického zatížení
10 krát za 10 sekund ve zcela otevřeném stavu, další tlak na roh čela svisle 300 N

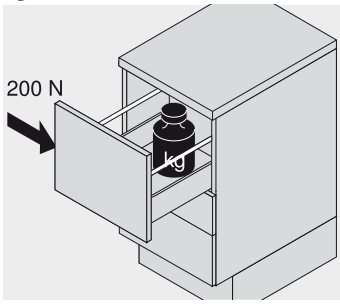

Test bočního zatížení
10 krát za 10 sekund ve zcela otevřeném stavu, další tlak na bok čela vodorovně 200 N

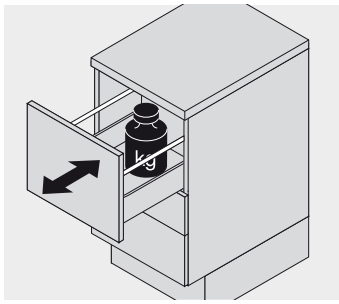

Test prudkého otevření a zavření
10 krát při rychlosti 1.05 m/s, při celkovém zatížení 30 kg

Závěsné kování

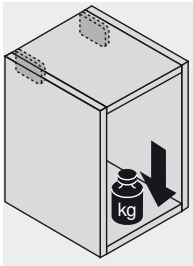

Test zatížení ve smyslu DIN 68840
- 260 kg pro pár závěsného kování (údaj v katalogu: 130 kg)
- Doba zatížení 8 dní

Detailní požadavky a mezní hodnoty jsou definovány interními směrnicemi

Dřevěné čelo

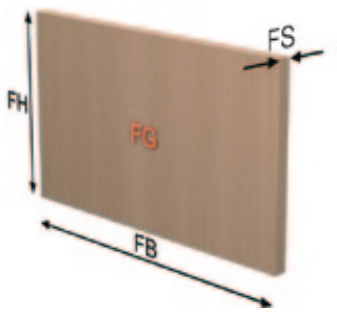

FH Výška čela (mm)
FB Šířka čela (mm)
FS Síla čela (mm)
FG Hmotnost čela (kg)

Výpočet hmotnosti čela

FG (kg) = FH (m) x FB (m) x FS (m) x tloušťka (kg/m³)

Pokyn

Při výběru mechanizmu zdvihače je nutné zohlednit hmotnost úchytky!

Orientační hodnoty dřevotřísky

Síla čela FS 19 mm
Tloušťka 680 kg/m³

AVENTOS HF/HS/HL + hmotnost úchytky
AVENTOS HK + dvojnásobná hmotnost úchytky

Orientační hodnoty hmotnosti čela FG (kg) bez úchytky

	Šířka čela FB (mm)											
Výška čela FH (mm)	400	450	500	550	600	700	800	900	1000	1200	1500	1800
300	1.6	1.7	1.9	2.1	2.3	2.7	3.1	3.5	3.9	4.7	5.8	7.0
350	1.8	2.0	2.3	2.5	2.7	3.2	3.6	4.1	4.5	5.4	6.8	8.1
400	2.1	2.3	2.6	2.8	3.1	3.6	4.1	4.7	5.2	6.2	7.8	9.3
450	2.3	2.6	2.9	3.2	3.5	4.1	4.7	5.2	5.8	7.0	8.7	10.5
500	2.6	2.9	3.2	3.6	3.9	4.5	5.2	5.8	6.5	7.8	9.7	11.6
550	2.8	3.2	3.6	3.9	4.3	5.0	5.7	6.4	7.1	8.5	10.7	12.8
600	3.1	3.5	3.9	4.3	4.7	5.4	6.2	7.0	7.8	9.3	11.6	14.0
650	3.4	3.8	4.2	4.6	5.0	5.9	6.7	7.6	8.4	10.1	12.6	15.1
700	3.6	4.1	4.5	5.0	5.4	6.3	7.2	8.1	9.0	10.9	13.6	16.3
750	3.9	4.4	4.8	5.3	5.8	6.8	7.8	8.7	9.7	11.6	14.5	17.4
800	4.1	4.7	5.2	5.7	6.2	7.2	8.3	9.3	10.3	12.4	15.5	18.6
850	4.4	4.9	5.5	6.0	6.6	7.7	8.8	9.9	11.0	13.2	16.5	19.8
900	4.7	5.2	5.8	6.4	7.0	8.1	9.3	10.5	11.6	14.0	17.4	20.9
950	4.9	5.5	6.1	6.8	7.4	8.6	9.8	11.0	12.3	14.7	18.4	22.1
1000	5.2	5.8	6.5	7.1	7.8	9.0	10.3	11.6	12.9	15.5	19.4	23.3
1040	5.4	6.0	6.7	7.4	8.1	9.4	10.7	12.1	13.4	16.1	20.2	24.2

Orientační hodnoty MDF

Síla čela FS 19 mm
Tloušťka 760 kg/m³

AVENTOS HF/HS/HL + hmotnost úchytky
AVENTOS HK + dvojnásobná hmotnost úchytky

Orientační hodnoty hmotnosti čela FG (kg) bez úchytky

	Šířka čela FB (mm)											
Výška čela FH (mm)	400	450	500	550	600	700	800	900	1000	1200	1500	1800
300	1.7	1.9	2.2	2.4	2.6	3.0	3.5	3.9	4.3	5.2	6.5	7.8
350	2.0	2.3	2.5	2.8	3.0	3.5	4.0	4.5	5.1	6.1	7.6	9.1
400	2.3	2.6	2.9	3.2	3.5	4.0	4.6	5.2	5.8	6.9	8.7	10.4
450	2.6	2.9	3.2	3.6	3.9	4.5	5.2	5.8	6.5	7.8	9.7	11.7
500	2.9	3.2	3.6	4.0	4.3	5.1	5.8	6.5	7.2	8.7	10.8	13.0
550	3.2	3.6	4.0	4.4	4.8	5.6	6.4	7.1	7.9	9.5	11.9	14.3
600	3.5	3.9	4.3	4.8	5.2	6.1	6.9	7.8	8.7	10.4	13.0	15.6
650	3.8	4.2	4.7	5.2	5.6	6.6	7.5	8.4	9.4	11.3	14.1	16.9
700	4.0	4.5	5.1	5.6	6.1	7.1	8.1	9.1	10.1	12.1	15.2	18.2
750	4.3	4.9	5.4	6.0	6.5	7.6	8.7	9.7	10.8	13.0	16.2	19.5
800	4.6	5.2	5.8	6.4	6.9	8.1	9.2	10.4	11.6	13.9	17.3	20.8
850	4.9	5.5	6.1	6.8	7.4	8.6	9.8	11.0	12.3	14.7	18.4	22.1
900	5.2	5.8	6.5	7.1	7.8	9.1	10.4	11.7	13.0	15.6	19.5	23.4
950	5.5	6.2	6.9	7.5	8.2	9.6	11.0	12.3	13.7	16.5	20.6	24.7
1000	5.8	6.5	7.2	7.9	8.7	10.1	11.6	13.0	14.4	17.3	21.7	26.0
1040	6.0	6.8	7.5	8.3	9.0	10.5	12.0	13.5	15.0	18.0	22.5	27.0

Široké a úzké alurámečky

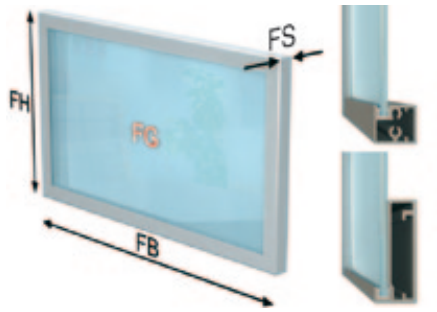

FH Výška čela (mm)
FB Šířka čela (mm)
FS Síla čela (mm)
FG Hmotnost čela (kg)

Orientační hodnoty alurámečků/skla

Síla čela FS	Alurámečky 19 mm/sklo 4 mm	AVENTOS HF/HS/HL + hmotnost úchytky
Tloušťka	2500 kg/m³	AVENTOS HK + dvojnásobná hmotnost úchytky

Orientační hodnoty hmotnosti čela FG (kg) bez úchytky

	Šířka čela FB (mm)											
Výška čela FH (mm)	400	450	500	550	600	700	800	900	1000	1200	1500	1800
300	1.6	1.8	2.0	2.2	2.4	2.7	3.1	3.5	3.8	4.6	5.7	6.8
350	1.9	2.1	2.3	2.5	2.7	3.1	3.5	4.0	4.4	5.2	6.5	7.7
400	2.1	2.3	2.6	2.8	3.0	3.5	4.0	4.4	4.9	5.9	7.3	8.7
450	2.3	2.6	2.8	3.1	3.4	3.9	4.4	4.9	5.5	6.5	8.1	9.6
500	2.6	2.8	3.1	3.4	3.7	4.3	4.8	5.4	6.0	7.1	8.8	10.6
550	2.8	3.1	3.4	3.7	4.0	4.7	5.3	5.9	6.5	7.8	9.6	11.5
600	3.0	3.4	3.7	4.0	4.4	5.0	5.7	6.4	7.1	8.4	10.4	12.4
650	3.3	3.6	4.0	4.3	4.7	5.4	6.2	6.9	7.6	9.0	11.2	13.4
700	3.5	3.9	4.3	4.7	5.0	5.8	6.6	7.4	8.1	9.7	12.0	14.3
750	3.7	4.1	4.6	5.0	5.4	6.2	7.0	7.8	8.7	10.3	12.8	15.2
800	4.0	4.4	4.8	5.3	5.7	6.6	7.5	8.3	9.2	10.9	13.6	16.2
850	4.2	4.7	5.1	5.6	6.1	7.0	7.9	8.8	9.7	11.6	14.3	17.1
900	4.4	4.9	5.4	5.9	6.4	7.4	8.3	9.3	10.3	12.2	15.1	18.0
950	4.7	5.2	5.7	6.2	6.7	7.7	8.8	9.8	10.8	12.8	15.9	19.0
1000	4.9	5.5	6.0	6.5	7.1	8.1	9.2	10.3	11.3	13.5	16.7	19.9
1040	5.1	5.7	6.2	6.8	7.3	8.4	9.5	10.7	11.8	14.0	17.3	20.7

Počet závěsů

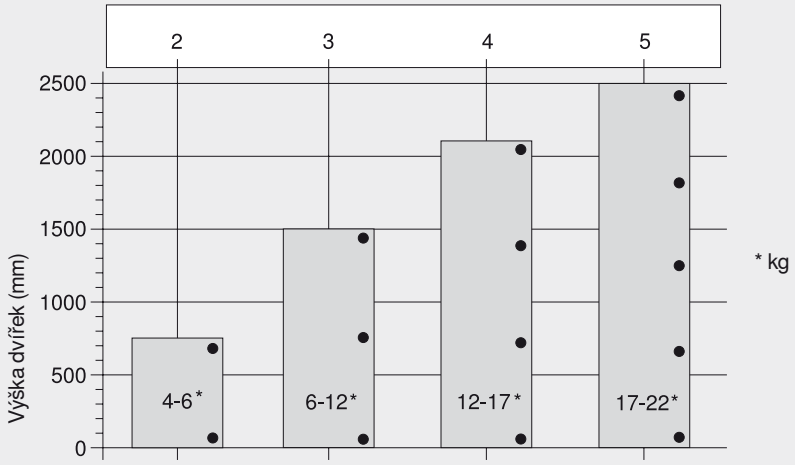

Počet závěsů závisí na hmotnosti čela.

Pro dobrou stabilitu dveří by měly být závěsy co nejdále od sebe.

Údaje o zatížení a výšce se vztahují k šířce dveří do 600 mm.

Jednotlivé díly a konstrukce

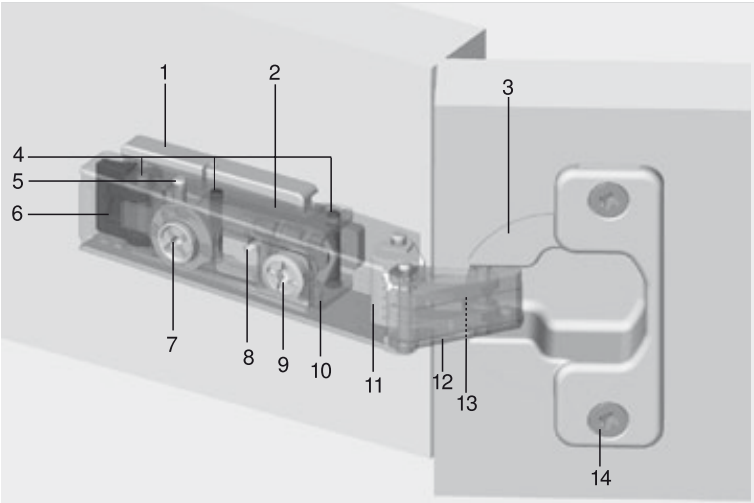

1 Montážní podložka
2 Ramínko závěsu
3 Miska závěsu
4 Tři fixační osičky
5 Pojistná osička
6 Mechanismus CLIP
7 Šroub pro nastavení hloubky
8 Excentr pro nastavení výšky (na montážní podložce)
9 Šroub pro boční nastavení
10 Úchytka podložky
11 Samozavírací mechanizmus
12 Ramínko vnějšího kloubu
13 Ramínko vnitřního kloubu
14 Upevňovací šroubky

CLIP/CLIP top: Teoretický potřebný prostor pro montáž/demontáž

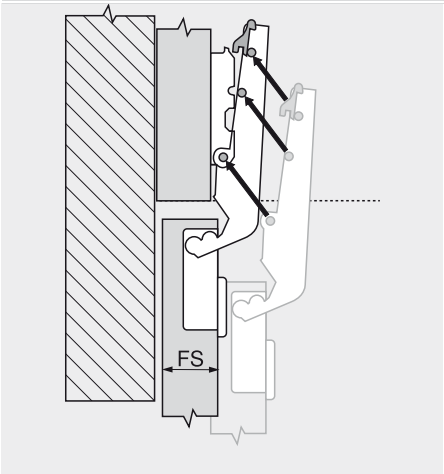

FS Maximální síla dveří v mm

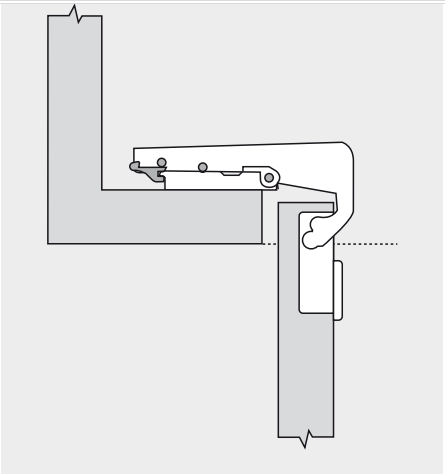

Pamatujte na prostor pro odklapnutí závěsu!

Teoretická maximální výška dveří FS (mm)		
	16 mm korpus	19 mm korpus
	Mont. podložka	0 mm
100°	21	24
107°	20	23
110°	20	23
110° speciál	18	21
120°	20	23
120° speciál	18	21
155°	9	12
170°	19	22
95°	26	29
94°	17	20
	16 mm korpus	19 mm korpus
	Mont. podložka	3 mm
100°	24	27
107°	23	26
110°	23	26
110° speciál	21	24
120°	23	26
120° speciál	21	24
155°	12	15
170°	22	25
95°	29	32
94°	20	23

Upevnění ramínka závěsu

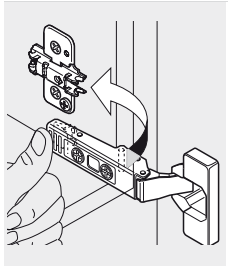
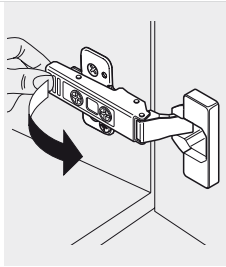
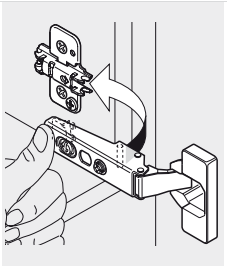
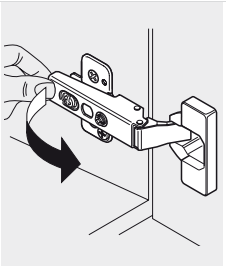
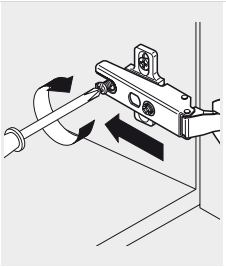

Upevnění závěsu CLIP top
Montáž/demontáž bez nářadí naklapnutím/vyklapnutím

Upevnění závěsu CLIP
Montáž/demontáž bez nářadí naklapnutím/vyklapnutím

Upevnění závěsu MODUL
Ramínko závěsu se na montážní podložku nasune a upevní předmontovaným šroubem

Upevnění misky

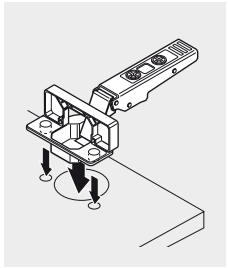
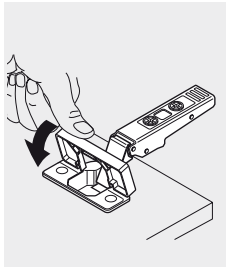
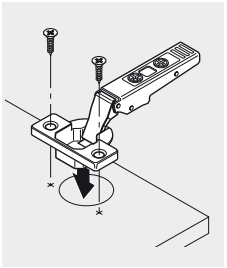
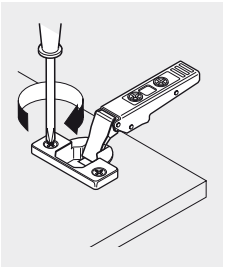
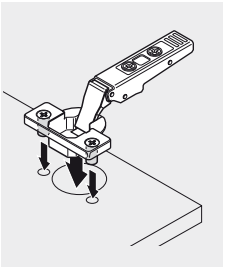

Montážní technika INSERTA
Montáž bez nářadí, demontáž bez odpadu

Upevnění vrutem
Montáž misky s pomocí 2 vrutů do dřevotřísky

Upevnění pomocí hmoždinek
Montáž strojem a technikou zalisování

Upevnění montážní podložky

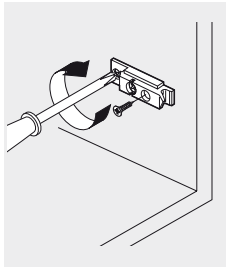
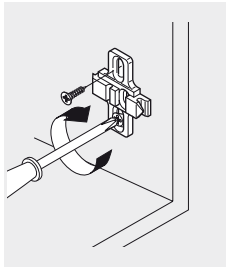
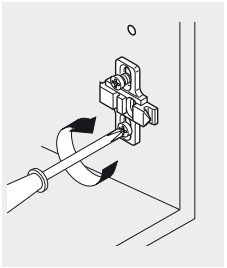
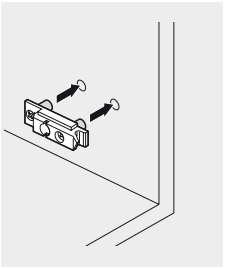

Upevnění vrutem
Upevnění s pomocí vrtů do dřevotřísky

Upevnění eurošroubem
Upevnění v řadě vyvrtaných otvorů s pomocí eurošroubu

Upevnění hmoždinkami
Montáž strojem a technikou zalisování

Upevnění montážní podložky

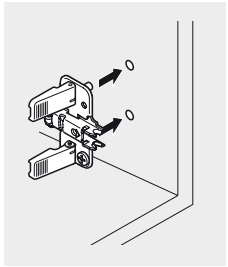
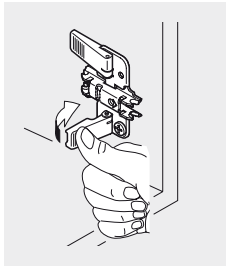
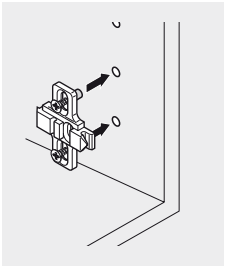
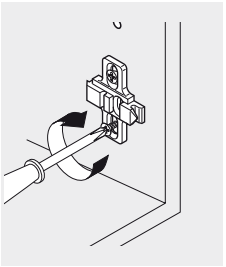

Upevnění technikou INSERTA
Montáž bez nářadí v řadě vyvrtaných otvorů

Upevnění technikou EXPANDO (rozpěrná hmoždinka)
Upevnění předmontovaným speciálním šroubem a rozpěrnou hmoždinkou v řadě vyvrtaných otvorů

Informace

► Informace o systémech závěsů

►► Úhlové závěsy

Definice úhlů

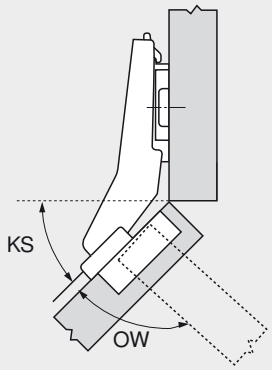

Uvedený úhel otevření se může případně zmenšit z těchto důvodů:
- Malá mezera dveří
- Silná dvířka
- Velká vzdálenost zavrtání od hrany
- Boční nastavení pro zmenšení přesahu čela

KS Úhel korpusu = konstrukční situace
např.: 45°
OW Úhel otevření:
např.: 95°

Konstrukční situace realizovatelné od -50° do +50°
např.: závěs, 20°

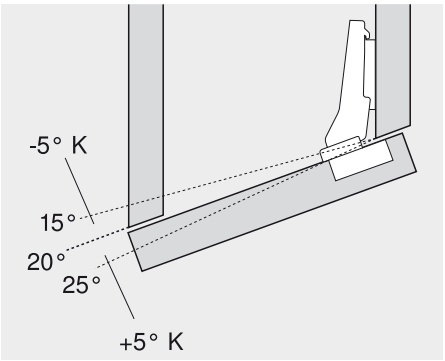

S úhlovou podložkou +5°/-5°

Konstrukční situace

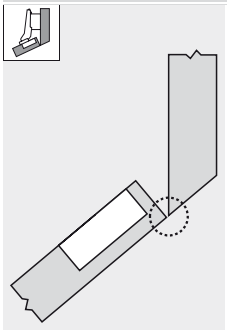

Vložená dvířka
Vnější hrana dvířek a vnitřní hrana korpusu spolu lícují

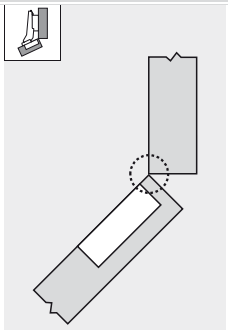

Polonaložená dvířka
Vnitřní hrana dvířek a vnitřní hrana korpusu spolu lícují

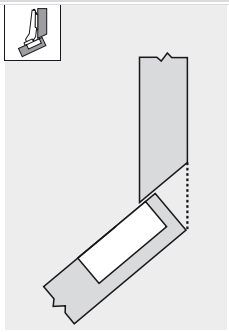

Naložená dvířka
Vnější hrana dvířek a vnější hrana korpusu spolu lícují

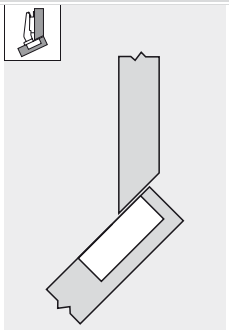

Maximálně naložená dvířka
V závislosti na geometrii závěsu

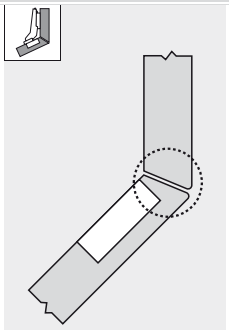

Pokos
Vnitřní i vnější hrany dvířek a korpusu spolu lícují

Možnosti, jak dosáhnout dané situace naložení:
- Úhlové závěsy
- Výška montážních podložek
- Upevnění montážních podložek
- Úhlové klíny
- Nastavení závěsu

Označení úhlu a zalomení ramínka na úhlovém závěsu



např.: 30° II
30° Úhel korpusu
II Naložené ramínko

Zalomení:
I Polonaložená dvířka
II Naložená dvířka
III Maximálně naložená dvířka

Rozměry závěsu

Naložené dveře
Přímé ramínko

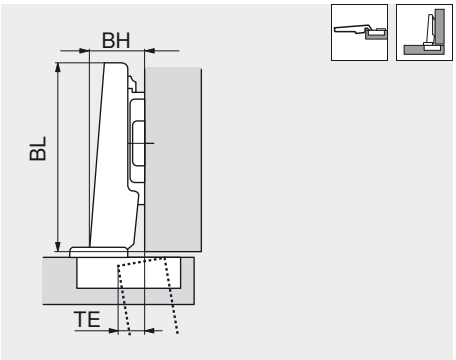

Polonaložené dveře
Ramínko 9.5 mm, lomené

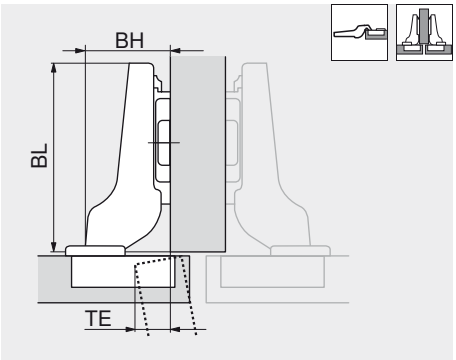

Vložené dveře
Ramínko 18 mm, lomené

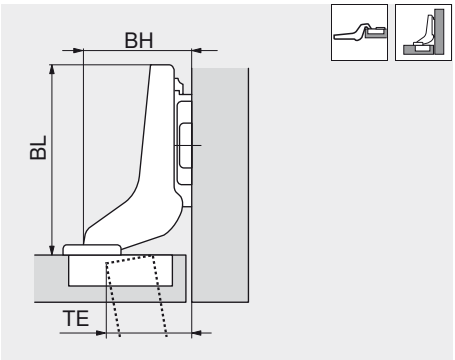

BH Výška ramínka
BL Délka ramínka závěsu
TE Přesah dvířek

Plánovací rozměry

Naložené dveře
Přímé ramínko

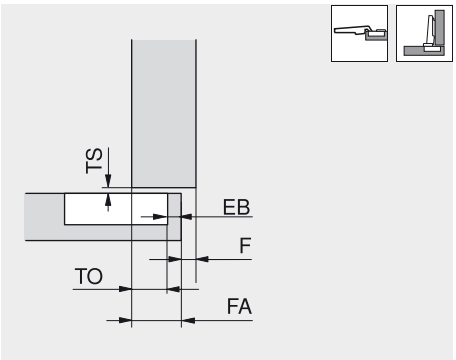

Polonaložené dveře
Ramínko 9.5 mm, lomené

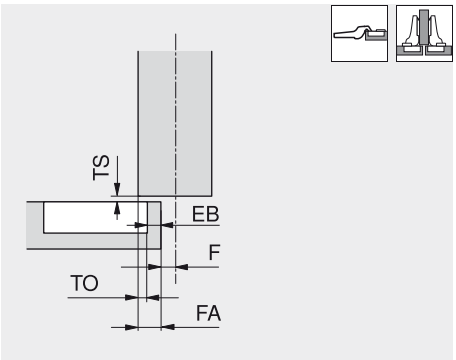

Vložené dveře
Ramínko 18 mm, lomené

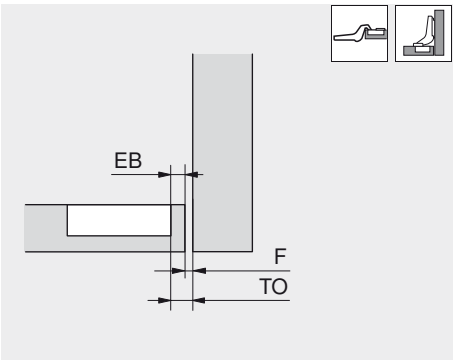

TS Štěrbina dveří
EB Vzdálenost zavrtání od hrany
TO Přesah misky = fixní rozměr
FA Přesah čela
F Mezera

Rozměry misky závěsu a schéma vyvrtaných otvorů

Montáž šroubováním

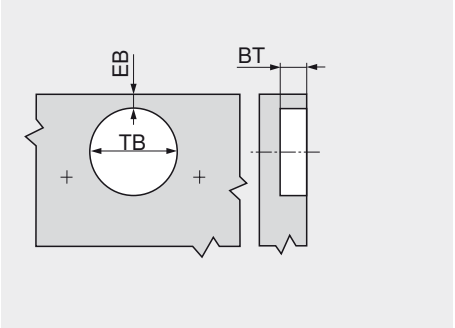

BT Hloubka vrtání
EB Vzdálenost zavrtání od hrany
TB Průměr vyvrtaného otvoru pro misku

Montáž technikou INSERTA/nalisováním

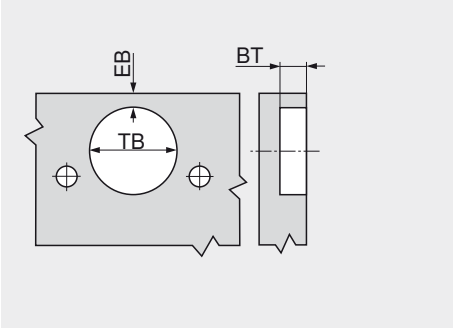

BT Hloubka vrtání
EB Vzdálenost zavrtání od hrany
TB Průměr vyvrtaného otvoru pro misku

Rozměry misky

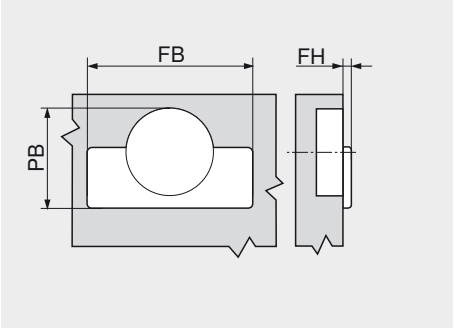

FB Šířka planžety
FH Výška planžety
PB Potřebný prostor

Možnosti změny přesahu čela

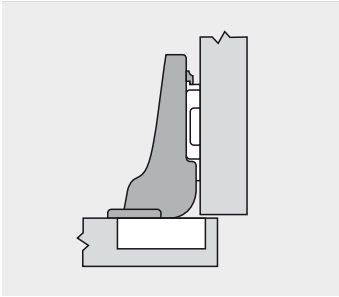

Zalomení závěsu

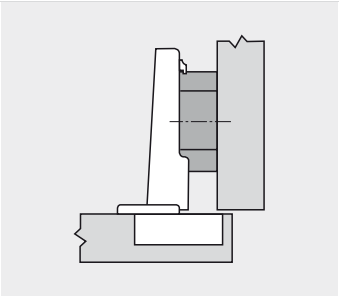

Zvýšená montážní podložka

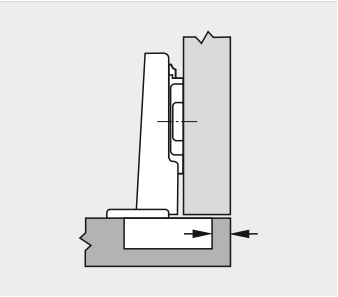

Změna odstupu misky

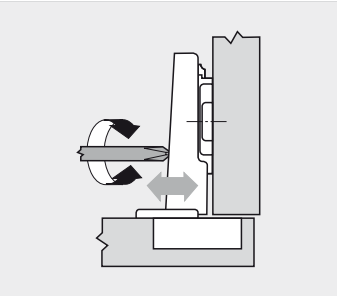

Boční seřízení

Nastavení z výroby/nulová poloha u naložených dveří

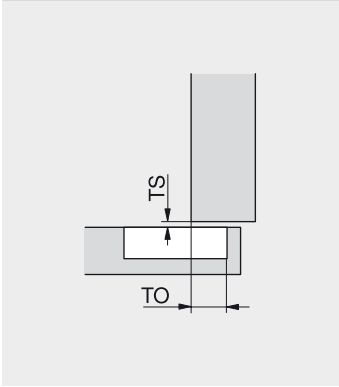

TS Štěrbina dveří
TO Přesah misky (fixní rozměr)

	CLIP top/CLIP		MODUL		Tolerance
Přesah misky TO (fixní rozměr)	100° - 170°	11.0 mm	100° - 170°	11.0 mm	± 0.5 mm
	Mini/sklen. dv.	10.0 mm	Lednicové dveře	10.5 mm	
	110°/120° speciál	13.0 mm			
	Silná dvířka	11.0 mm			
Rozsah nastavení (mezera)	100° - 170°	± 2.0 mm	100° - 170°	± 2.0 mm	–
	Mini/sklen. dv.	+0.5 / -3.5 mm	Lednicové dveře	0 / -4 mm	
	Silná dvířka	± 2.0 mm			
Štěrbina dveří TS	CLIP top	1.5 mm			± 0.4 mm
	CLIP	1.2 mm			
Rozsah nastavení (hloubka)	CLIP top	-2 / +3 mm	100° - 170°	± 2.0 mm	± 0.5 mm
	CLIP	-1 / +3 mm	Lednicové dveře	± 2.0 mm	
	Mini/sklen. dv.	± 2.0 mm			

Minimální mezera

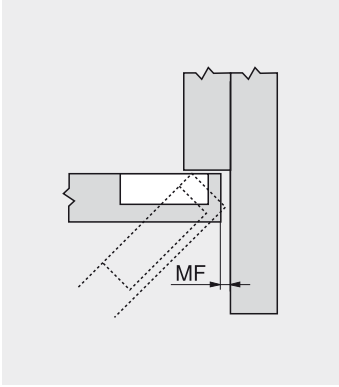

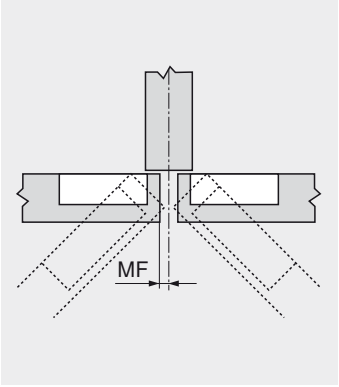

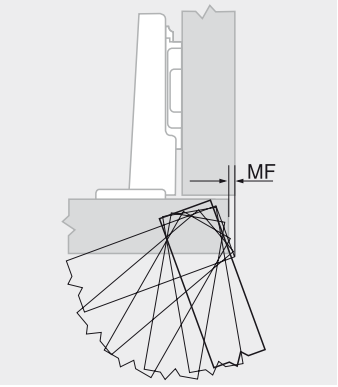

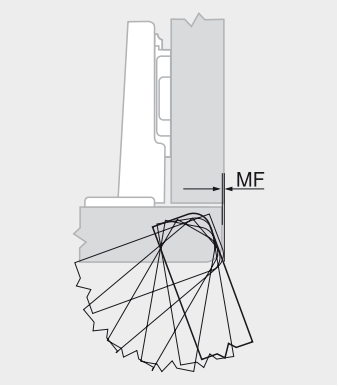

MF Minimální mezera, nutná k otevření dveří

Minimální mezera se týká dveří se sraženými hranami (rádius R = 1 mm). Je-li rádius větší, výsledné hodnoty vycházejí vyšší

Závěs, 120°

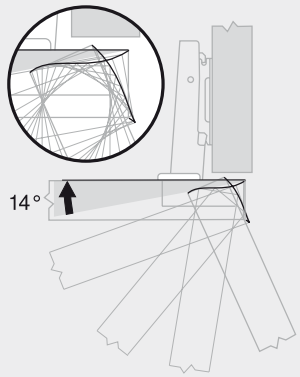

Závěs, 110°

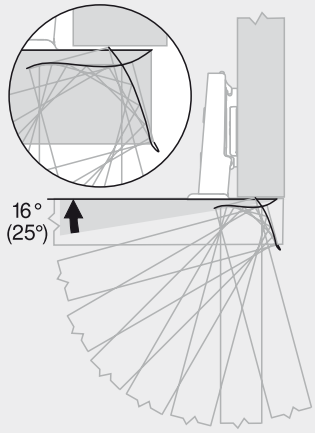

( ) CLIP top BLUMOTION

Závěs, 107°

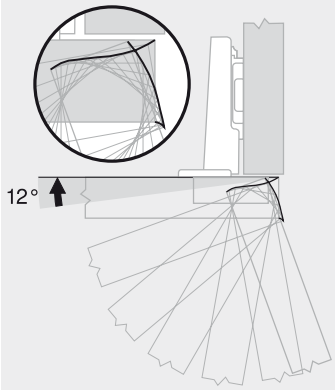

Závěs, 100°

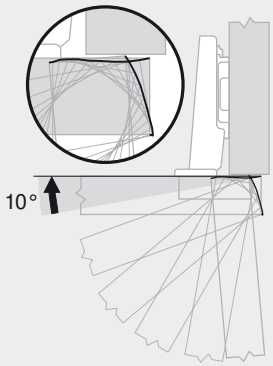

Závěs, 155°

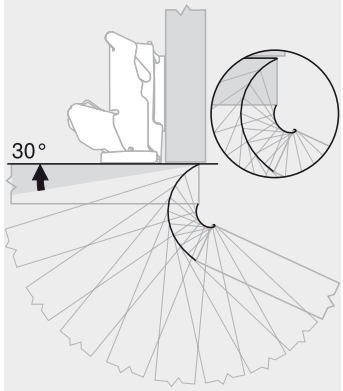

Závěs, 170°

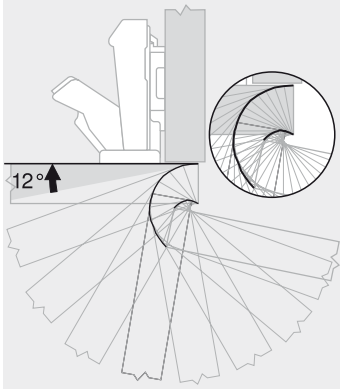

Závěs pro silné dveře

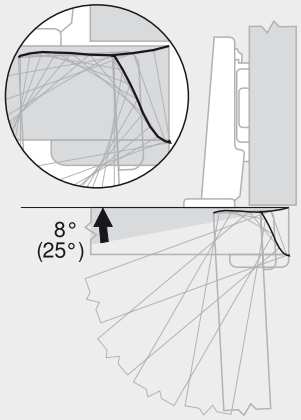

( ) CLIP top BLUMOTION

Závěs pro skleněné dveře

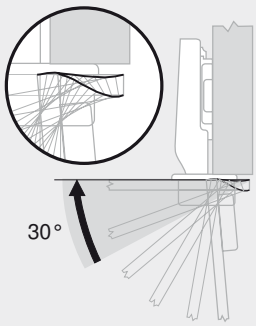

Minizávěs

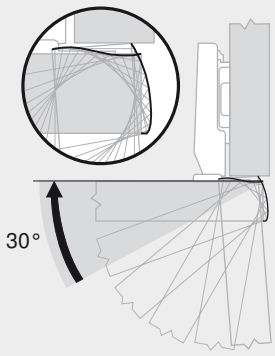

Pro skládaná dvířka rohové skříňky

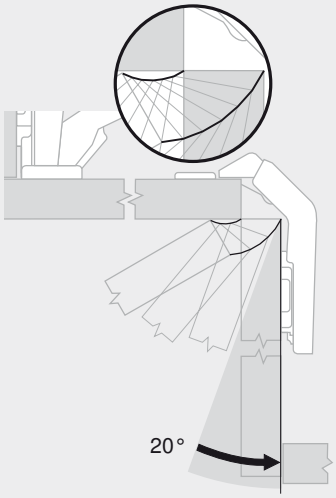

Upozornění

Podle tvaru dvířek, síly dvířek a seřízení závěsů může korpus omezovat maximální úhel otevření.

Informace

► Informace o systémech výsuvů a vodicích systémech

►► Přehled

	Dřevěná zásuvka	Zásuvky s kovovými bočnicemi
	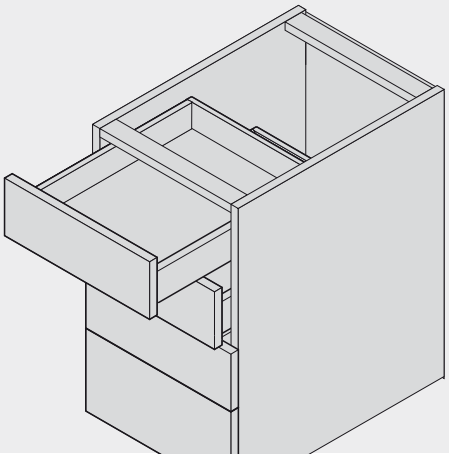	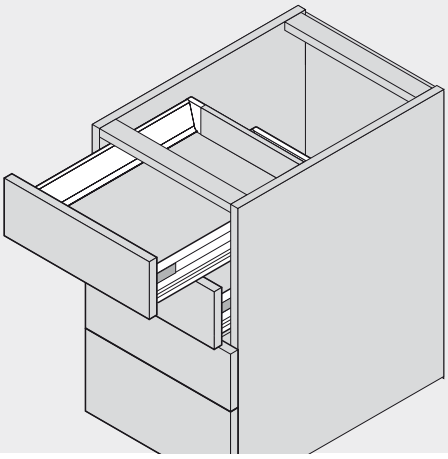
Neskryté **Částečný výsuv**	**STANDARD 230**	**METABOX 320**
		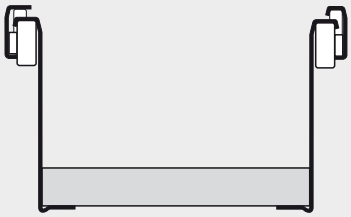
Neskryté **Plný výsuv**	**STANDARD 430**	**METABOX 330**
		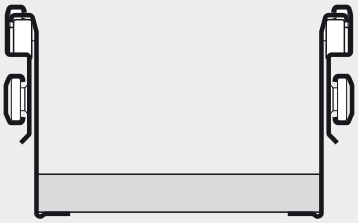
Skryté **Částečný výsuv**	**TANDEM 550H/551H**	
	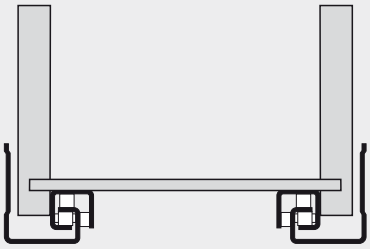	
Skryté **Plný výsuv**	**TANDEM 560H/566H/561H**	**TANDEMBOX 358/359/356**
	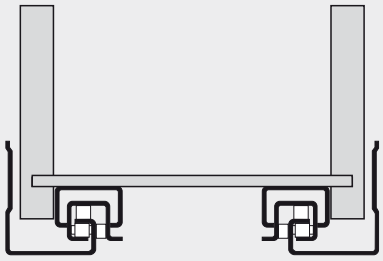	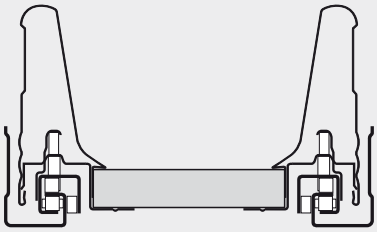

Potřebný prostor v korpusu

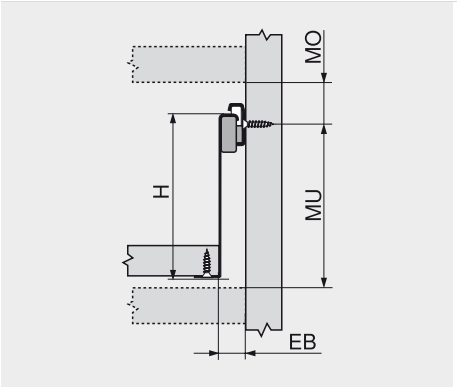

H	Výška bočnice
EB	Konstrukční šířka
MO	Minimální vzdálenost nahoře
MU	Minimální rozestup dole

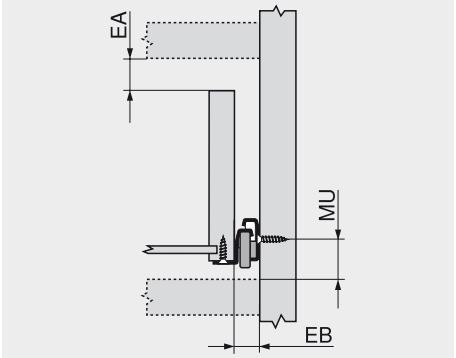

EA	Prostor pro nasazení a vyjmutí zásuvky
EB	Konstrukční šířka
MU	Minimální vzdálenost dole

Rozměry korpusu

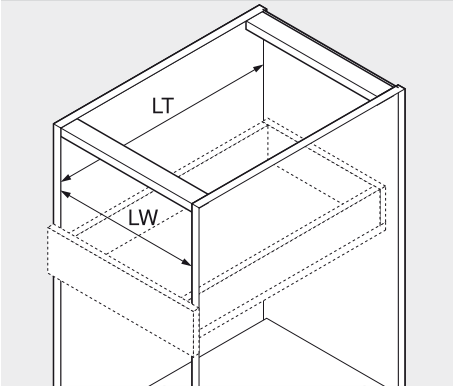

LW	Světlá šířka korpusu
LT	Světlá hloubka

Přesah čela/minimální mezera

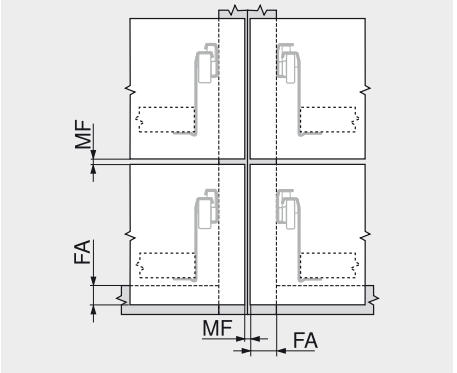

MF	Minimální mezera
FA	Přesah čela

Schéma otvorů montáž čelního kování

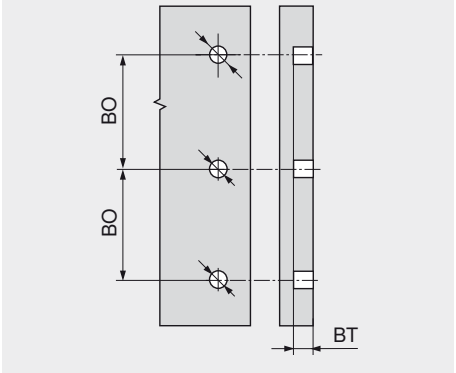

BT	Hloubka vrtání
BO	Vzdálenost vyvrtaných otvorů

TANDEMBOX

Celková tolerance ± 1.5 mm v systému vedení

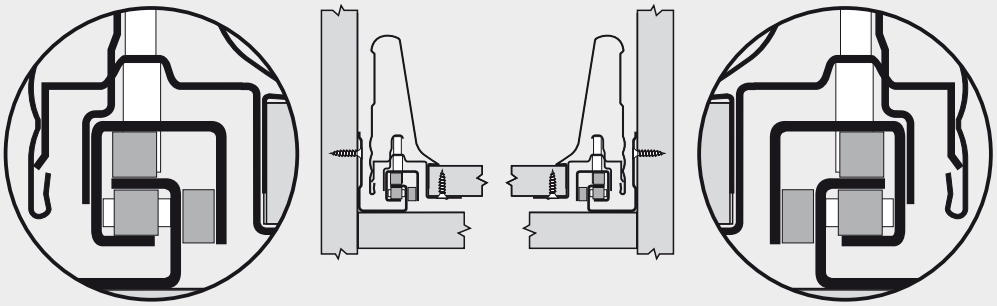

METABOX

Vlevo celková tolerance vedení + 1.5 / - 1 mm

Vpravo nucené vedení

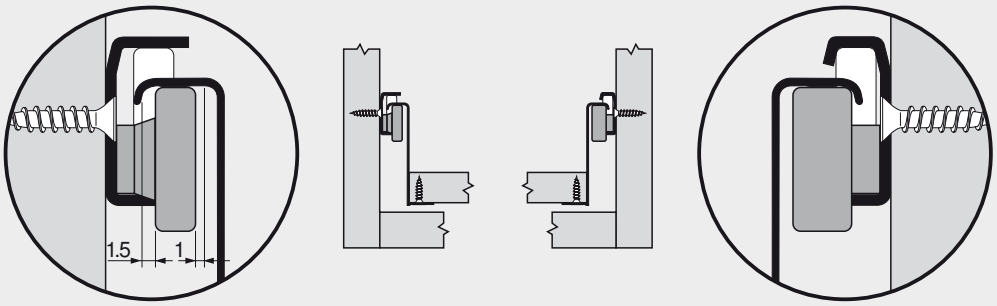

TANDEM

Toleranční rozsah (na šířku zásuvky)

Vpravo nucené vedení

Do max.
15.5 mm síly bočnice: +2.0/-0 mm
Do max.
16.0 mm síly bočnice: +1.5/-0 mm

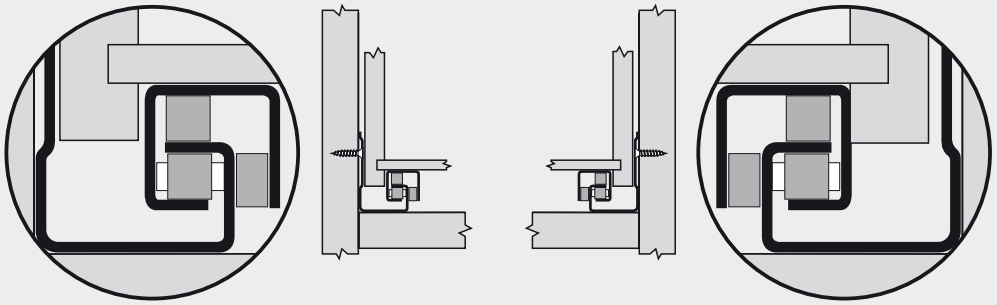

STANDARD

Vlevo celková tolerance vedení + 1.5 / - 1 mm

Vpravo nucené vedení

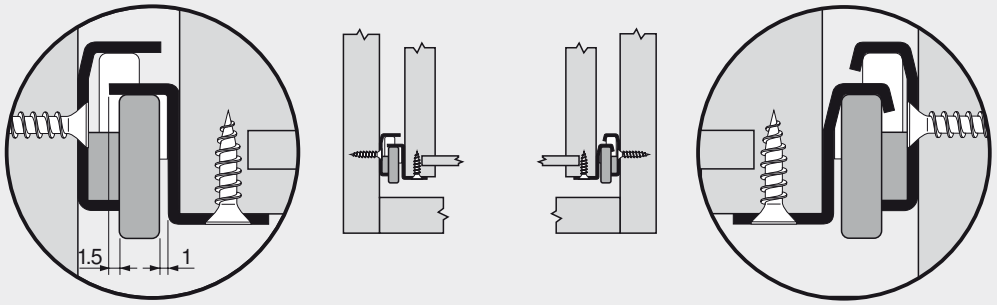

Aretace a zábrana proti vypadnutí u kolečkových výsuvů

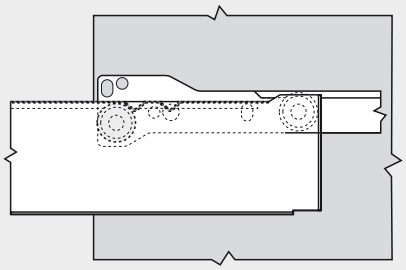

Zábrana proti vypadnutí pomocí první zarážky

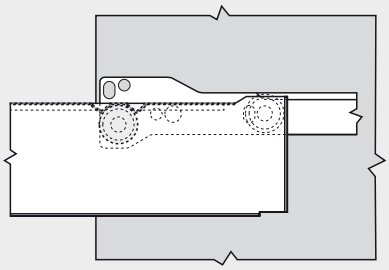

Aretace (např. pro čištění zásuvky) pomocí dvou výčnělků

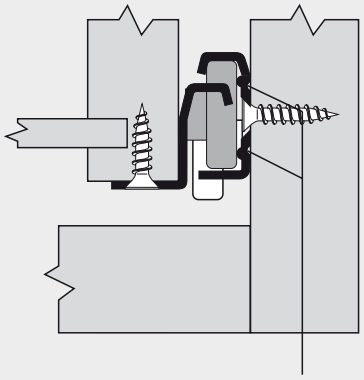

Ochranný výčnělek zabraňuje drhnutí kolečka o případně vyčnívající hlavičky vrutů

Skutečná ztráta výsuvu

Plný výsuv

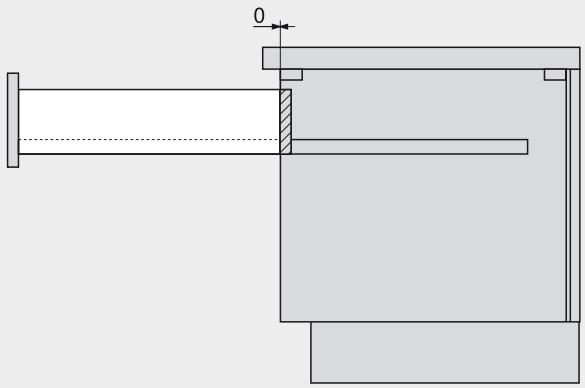

Částečný výsuv

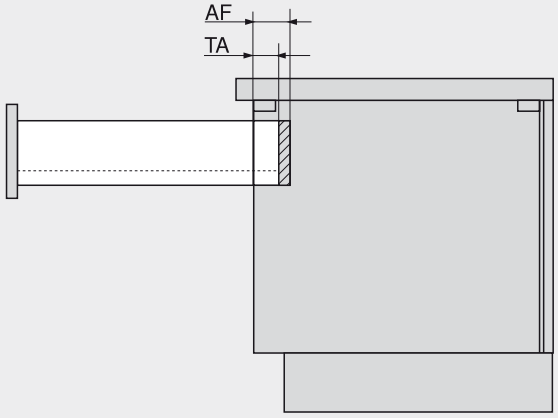

TA Skutečná ztráta výsuvu
AF Ztráta výsuvného systému

Výsuv s přesahem

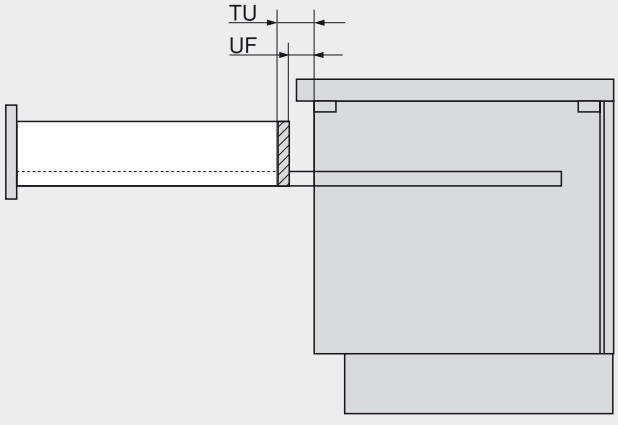

UF Přesah výsuvného systému
TU Skutečný přesah výsuvu

TANDEMBOX plus

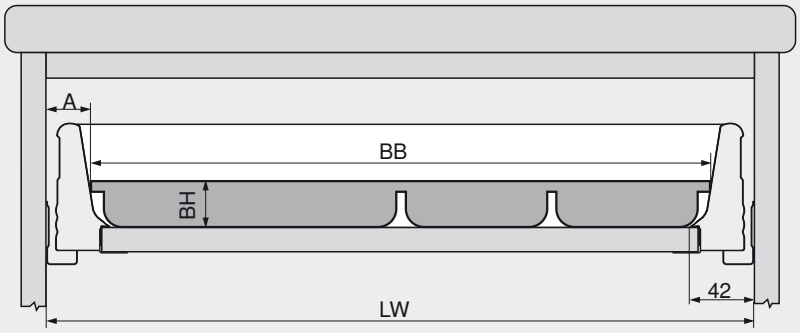

Zaoblení kovových bočnic musí být zohledněno při stanovení vhodné šířky příborníku.
Šířka příborníku je závislá také na jeho výšce.

Rozměry pro příborník
Výška BH volitelná
Délka = jmenovitá délka bočnice - 26 mm
Šířka BB = světlá šířka LW - 2 x A

Příklad
Výška příborníku BH = 40 mm
Světlá šířka LW = 330 mm
Šířka příborníku BB = 330 - 2 x 26 = 278 mm

Výška bočnice N

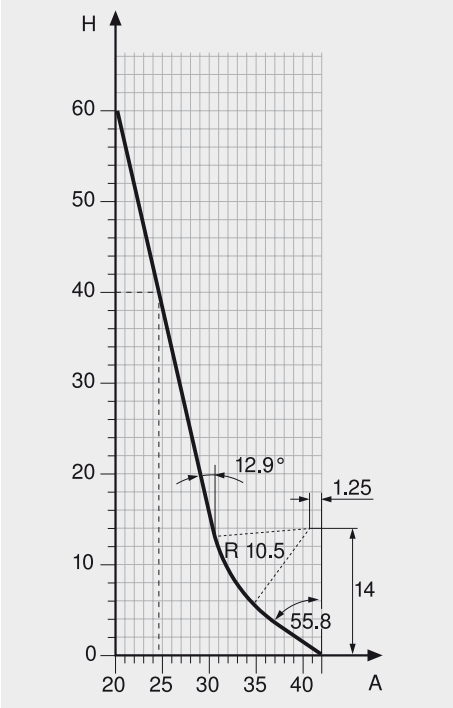

Výška bočnice M

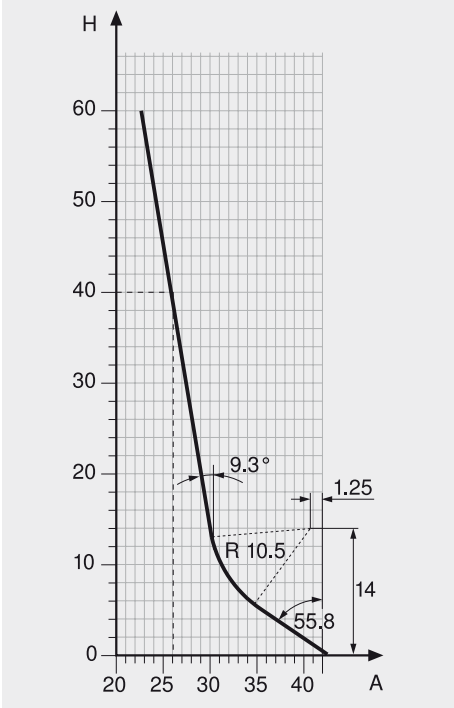

Výška bočnice K

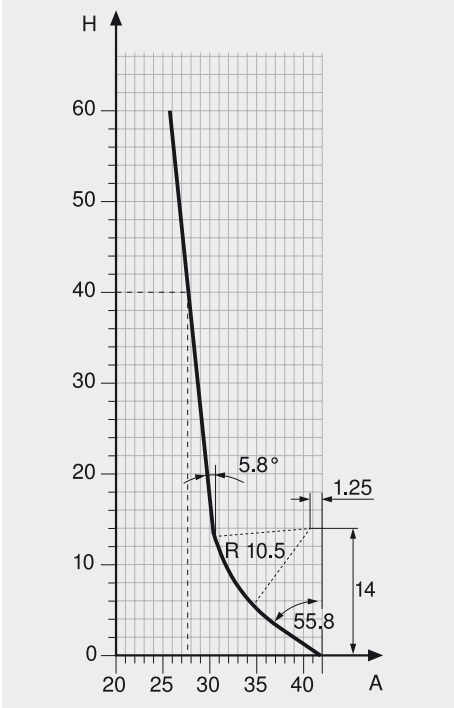

METABOX

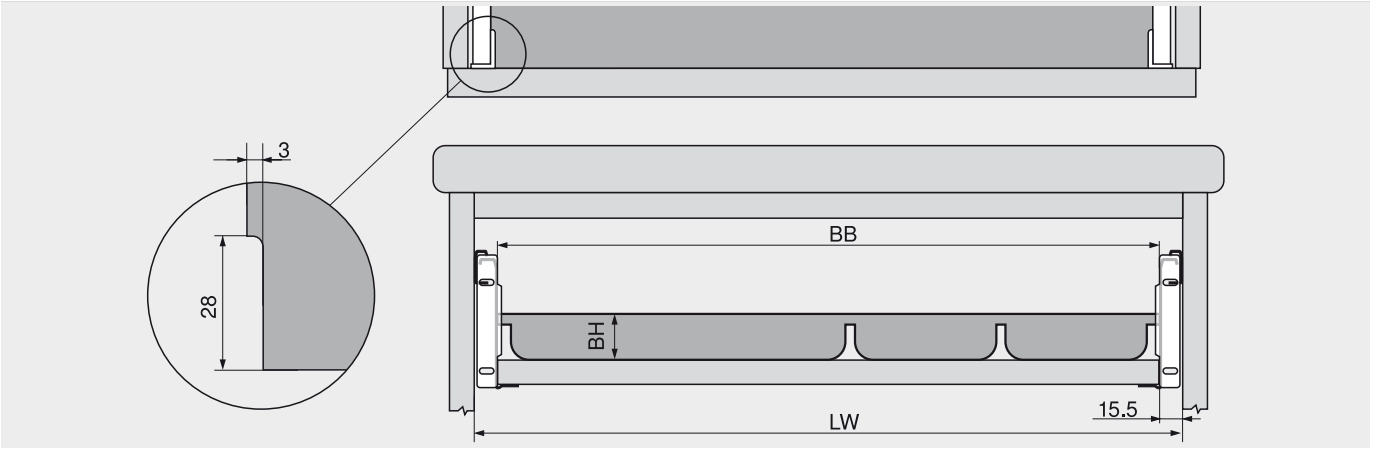

V příborníku je nutné zhotovit na obou stranách vybrání pro čelní kování.

Rozměry pro příborník

Výška BH volitelná
Dřevěná zadní stěna: délka = jmenovitá délka bočnice - 2 mm - síla zadní stěny
Ocelová zadní stěna: délka = jmenovitá délka bočnice - 16 mm
Šířka BB = světlá šířka LW - 31 mm
Ve smyslu vedle přiloženého nákresu vytvořte vybrání

Informace

► Všeobecné informace

►► Dceřinné firmy Blum, zastoupení a kontaktní adresy

Argentina	Bisagra OH, showroom, Maza 384 Ciudad Autónoma de Buenos Aires, CP 1026ACH, Argentina	Telefon Fax E-mail Internet	+54/11/4862-1130 +54/11/4863 1521 info@bisagraoh.com.ar www.bisagraoh.com.ar
Austrálie	Blum Australia Pty. Ltd., P.O. Box 1615 Green Valley, NSW 2168, Australia	Telefon Fax E-mail Internet	+61 2 9612-5400 +61 2 9822 8540 info.au@blum.com www.blum.com.au
Belgie/Lucembursko	Van Hoecke nv Europark-Noord 9, 9100 Sint-Niklaas, Belgium	Telefon Fax E-mail Internet	+32 3 760 19 00 +32 3 760 19 19 info@vanhoecke.be www.vanhoecke.be
Bělorusko	Pan-Invest ul. Lyn'kova, 63, 2-oj etazh 220124 Minsk, Belarus	Telefon Fax E-mail Internet	+ 375 17 2547631 + 375 17 2547631 SergeyP@pan-invest.com www.blum.by
Brazílie	Blum do Brasil, Indústria e Comércio de Ferragens Ltda. Avenida João Paulo I, 2052, Jardim das Oliveiras 06816-550 EMBU - São Paulo - Brasil	Telefon Fax E-mail Internet	+55/11/4785-3400 +55/11/4785-3421 info.br@blum.com www.blum.com.br
Bulharsko	Rali-M EOOD bul. "Madrid" 34, 1505 Sofia, Bulgaria	Telefon Fax E-mail	+359/2/8430233 +359/2/9460789 interiori@techno-link.com
Chile	Comercial Habitat Las Hualtatas 8412, Vitacura, Santiago, Chile	Telefon Fax E-mail Internet	+56/2/2017650 +56/2/2017652 ventas@hbt.cl www.hbt.cl
Česká republika	Blum, s.r.o., Kolbenova 19 190 00 Praha 9 – Vysočany, Czech Republic	Telefon Fax E-mail Internet	+420/281090161 +420/281862026 posta.cz@blum.com www.blum.cz
Čína Šanghaj	Blum Furniture Hardware (Shanghai) Co., Ltd. Shanghai Beiying Rd. No.399, Qingpu District 201712 Shanghai, China	Telefon Fax E-mail Internet	+86/21/39203355 +86/21/39202223 info.cn@blum.com www.blum.com.cn
Čína Peking	Blum Furniture Hardware (Shanghai) Co., Ltd., Beijing Branch Peking Golden Resources Shopping Center Office Building Area B, 16A (Room 1601) No. 1 Yuanda Rd, Haidian District, Beijing 100097, China	Telefon Fax E-mail Internet	+86/10/8889 2708 +86/10/8889 2908 info.cn@blum.com www.blum.com.cn
Čína Chengdu	Blum Furniture Hardware (Shanghai) Co., Ltd., Sichuan Branch Chengdu Duoyuan headquarter No.1 8-1-1, Longtan Industry Zone 3. Ring (E), 2. Section 610052 Chengdu, China	Telefon Fax E-mail Internet	+86/28/84215550 +86/28/84215557 info.cn@blum.com www.blum.com.cn
Čína Guangzhou	Blum Furniture Hardware (Shanghai) Co., Ltd., Guangzhou Branch Guangzhou Qinjian Tower, Office 601, No. 118, Huangpu Dadao Xi Rd. Tianhe District, Guangzhou 510620, China	Telefon Fax E-mail Internet	+86/20/3785 5208 +86/20/3785 5206 info.cn@blum.com www.blum.com.cn
Čína Nanjing	Blum Furniture Hardware (Shanghai) Co., Ltd., Nanjing Branch Nanjing Unit A1, 3th. Floor, High and New Technique Industry Zone Fuhua Building, No.1 Guanghua Rd., Baixia District 210014 Nanjing, China	Telefon Fax E-mail Internet	+86/25/84442228 +86/25/82232223 info.cn@blum.com www.blum.com.cn
Čína Shenyang	Blum Furniture Hardware (Shanghai) Co., Ltd., Shenyang Branch Shenyang Area EF, 4th. Floor, B&K Tower No.9 Kehuan Rd., Hunnan New District 110168 Shenyang	Telefon Fax E-mail Internet	+86/24/83601333 +86/24/83601233 info.cn@blum.com www.blum.com.cn
Dánsko	OL Beslag A/S, Bergsøesvej 2 DK-8600 Silkeborg, Denmark	Telefon Fax E-mail Internet	+45/86813111 +45/86813149 ol@ol-beslag.dk www.ol-beslag.dk

Egypt Káhira	Elsallab Co. for Trading & Distribution, Eng. Tarek Elsallab 56 Mostafa El Nahas St., Nasr City, Cairo, Egypt	Telefon Fax E-mail	+20/2/22734113 +20/2/22734275 tarekalsallab@hotmail.com
Egypt Káhira	Metal Technical Co. 24 Gamet Eldewal Elarabia St. Cairo, Egypt	Telefon Telefon Fax E-mail	+20/2/33470128 +20/2/33038501 +20/2/33470005 mtc@tedata.net.eg
Ekvádor	D'Kocina Cia. Ltda., Portugal 750 (E9-89) y Republica del Salvador Edificio Gabriela 2 - PB, Quito, Pichincha	Telefon Fax E-mail Internet	+593 2 2444293 +593 2 2444342 dkocina@uio.satnet.net www.dkocina.com
Estonsko	Hahle Eesti OÜ, Kadaka tee 50 EE-12915 Tallinn, Estonia	Telefon Fax E-mail	+372/6/729030 +372/6/775856 hahle.eesti@hahle.com
Filipíny	Deepe Marketing Corporation No. 13 Bonifacio Drive, Pasong Tamo Quezon City 1107 Philippines	Telefon Fax E-mail	+632 952 9854 +632 456 6863 office@deepecorp.com
Finsko	Hahle Oy, Hyttimestarinkuja 3 FIN-02780 Espoo, Finland	Telefon Fax E-mail Internet	+358/201/809300 +358/201/809302 hahle@hahle.com www.hahle.com
Francie	Blum France SARL, ZAE de Balvay 14 avenue du Trélod, 74150 Rumilly, France	Telefon Fax E-mail Internet	+33/450/68 34 30 +33/450/68 13 42 info.fr@blum.com www.blum.fr
Hong Kong	Blum Furniture Hardware Hongkong Ltd. Unit 07, 22th Floor, Nanyang Plaza No.57 Hung To Rd., Kowloon, Hong Kong	Telefon Fax E-mail Internet	+852/25722816 +852/25722817 info.hk@blum.com www.blum.com.hk
Indie	Julius Blum GmbH Liaison Office India Office No. 3, Building "A", BETA, I Think Techno Campus Off J.V.L.R, Opp Kanjurmarg Station Kanjurmarg (E), Mumbai 400 042, India	Telefon E-mail Internet	+91 22 67109252 info.in@blum.com www.blum.com
Indie	Hafele India Pvt. Ltd. Office No. 3, Building "A", BETA, I Think Techno Campus Off J.V.L.R, Opp Kanjurmarg Station Kanjurmarg (E), Mumbai 400 042, India	Telefon E-mail Internet	022 6142 6142 info@hafeleindia.com www.hafeleindia.com
Indonésie	PT Indo-Fitting Mandiri Jl Agung Timur 9 Blok 0-1/33, Sunter Podomoro 14350 Jakarta, Indonesia	Telefon Fax E-mail	+62/21/6508744 +62/21/6508746 kie@indofitting.net
Iran	Pad.S.I.D.Co Ltd. No.86 NORTH SOHREVARDI Ave, 1553934436 TEHRAN I.R.IRAN	Telefon Fax E-mail Internet	+98 21 88532085 ~89 +98 21 88531948 info@blum.ir www.blum.ir
Irsko	Frank Flanagan Fittings, Falcon House, Dublin Airport Logistics Park, St. Margarets, Co. Dublin Ireland	Telefon Fax E-mail Internet	+353-1-8448400 +353-1-8448409 sales@fff.ie www.fff.ie
Island	Husasmidjan HF., Sudarvogi 3 - 5 IS-104 Reykjavik, Iceland	Telefon Fax E-mail Internet	+354/5/812088 +354/5/813787 olafurj@husa.is www.husa.is
Itálie	O. Elmi Snc di Oscar e Guido Elmi Via delle Gerole 26, 20867 Caponago (MB), Italy	Telefon Fax E-mail Internet	+39/02/95740443 +39/02/95740746 info@elmi.it www.elmi.it

Izrael	Bluran, Import & Distribution Ltd.	Telefon	+972/732/310360
	4 Geruffi St., New Industry Zone	Fax	+972/732/310361
	Rishon Le Zion 75650	E-mail	bluran@bluran.co.il
	Israel	Internet	www.bluran.co.il
Japonsko	Denica Co., Ltd.	Telefon	+81/47/437-0310
	2-474-8 Katsushika-cho	Fax	+81/47/437-2130
	Funabashi 273-0032	E-mail	tokyo@denica.co.jp
	Japan	Internet	www.denica.co.jp
Jižní Afrika	Eclipse Furniture Accessories	Telefon	+27-11-4448118
	P.O. Box 405	Fax	+27-11-4440132
	Wendywood/Johannesburg 2144	E-mail	andrew@eclipsegroup.co.za
	South Africa	Internet	www.eclipsegroup.co.za
Jižní Korea	Woobo International Co., Ltd.	Telefon	+82/31/7139400
	192-10, Hagal-dong,	Fax	+82/31/7139505
	Giheung-gu, Yongin-si	E-mail	ynkim-woobo@hanmail.net
	Gyeonggi-do, South Korea 446-930		
Jordánsko	Amara Trading Center	Telefon	+962-6-5811896
	Bayader Wadi Seer	Fax	+962-6-5823896
	Amman 11814	E-mail	admin@atc-jo.com
	Jordan	Internet	www.atc-jo.com
Kanada	Blum Canada Limited, Perfecting motion	Telefon	+1/905/670-7920
	7135 Pacific Circle, Mississauga, ON, L5T 2A8, Canada	Toll-free (Can. only)	1/800/670-9254
		Fax	+1/905/670-7929
		E-mail	info.ca@blum.com
Kazachstán	Predstavitelstvo Blum v Kazachstane	Telefon	+7 727 244 83 80
	ul. Dzhandosova, 8A, ofis 401	Fax	+7 727 244 83 81
	KZ-050040 Almaty	E-mail	info.kz@blum.com
		Internet	www.blum.kz
Kolumbie	Alsada SAS, Soluciones con estilo para espacio interior	Telefon	+57 1 6259865
	Calle 127 C # 45 a 56, CO - Bogotá	Telefon	+57 1 6143380
		Fax	+57 1 2588235
		E-mail	albaluciaromero@alsada.com.co
Kypr	H.H. Furnishings Ltd.	Telefon	+357-22-494450
	42, Propyleon Street	Fax	+357-22-313774
	Strovolos Ind. Estate	E-mail	info@hhfurnishing.com
	Nicosia 2033, Cyprus	Internet	www.hhfurnishing.com
Libanon	Ets. Adib Ladki S.C.S.	Telefon	+961-1-736740
	P.O. Box 14-5563/1105 Mazraa	Fax	+961-1-736844
	Beirut	E-mail	ADLA1920@cyberia.net.lb
	Lebanon	Internet	www.adibladki.com
Lotyšsko	"AM Furnitūra", Gaujas iela 5	Telefon	+371 67496001
	Rīga, LV-1026, Latvia	Fax	+371 67496009
		E-mail	info@amf.lv
		Internet	www.amf.lv
Maďarsko	Blum Hungária Kft.	Telefon	+36/27/510 140
	2600 Vác	Fax	+36/27/510 141
	Gödöllői út 16/14	E-mail	info.hu@blum.com
			www.blum.com
Malajsie	Kosion Trading (M) Sdn Bhd, 85A Jalan Klang Lama, Batu 3	Telefon	+60/3/79828233
	58000 Kuala Lumpur, Malaysia	Fax	+60/3/79802957
		E-mail	info@kosion.com
		Internet	www.kosion.com
Malta	T&H Distributors Ltd.	Telefon	+356-21-222471
	69 Hookham Frere Street	Fax	+356-23-331109
	Guardamangia PTA 1105	E-mail	sales@thdistributors.com
	Malta	Internet	www.thdistributors.com
Mexiko	Blum México Herrajes Para Muebles	Telefon	+52 728 282 5865
	Av. Vicente Fox Quezada 100-A Col. La Estación	Tel./Fax	+52 728 282 6453
	52000 Lerma, Edo. de México	Toll-free (Mex. only)	800 006 2586
		Internet	www.blum.com.mx

Namibie	Huester Machinetool Company (PTY) Ltd.	Telefon	+264-61-237083
	No. 6, Andimba Toivo Ya Toivo Street	Fax	+264 61 227696
	Plenarg Building, Southern Industrial Area	E-mail	hmtwnk@mweb.com.na
	Windhoek, Namibia	Internet	www.huester.co.za
Německo	Blum GmbH, Lilienthalstraße 3	Telefon	+49/5221/17493-0
	D-32052 Herford, Germany	Fax	+49/5221/17493-50
		E-mail	info.de@blum.com
		Internet	www.blum.com
Nizozemí	Van Hoecke bv, Schimminck 5	Telefon	+31 418 56 90 60
	5301 KR Zaltbommel, The Netherlands	Fax	+31 418 56 90 69
		E-mail	info@vanhoecke.nl
		Internet	www.vanhoecke.nl
Norsko	Julius Blum GmbH. Norge, Representasjonskontor	Telefon	+47/32/127020
	Postboks 1110 / Flattum, N-3503 Hønefoss, NORWAY	Fax	+47/32/127003
		E-mail	info.no@blum.com
		Internet	www.blum.com
Nový Zéland	Blum New Zealand Ltd	Telefon	09 820-5051
	PO Box 71118	Fax	0800 889-545
	Rosebank Road Avondale, Auckland 1026	E-mail	info.nz@blum.com
	New Zealand	Internet	www.blum.co.nz
Panama	Formica Distribution Center S.A., Calle 85 Final	Telefon	+507 260-5503
	Urb. Ind. Los Angeles, Panama City	Fax	+507 260-1440
	P.O. Box 0832-2532 WTC Panama	E-mail	raul@bacosa.com
			senaven@bacosa.com
Polsko	Blum Polska Sp. z o.o., ul. Poznańska 16	Telefon	+48 /61/ 895 1900
	62-020 Swarzędz-Jasin, Polska	Fax	+48 /61/ 895 1901
		E-mail	info.pl@blum.com
		Internet	www.blum.pl
Portugalsko	Santos Lopes & Martins, Lda.,	Telefon	+351/22/7330350
	Rua do Loureiro de Cima, 248	Fax	+351/22/7330359
	4415-486 Grijó, Portugal	E-mail	geral@santoslopes.pt
		Internet	www.santoslopes.pt
Rakousko	Julius Blum GmbH, Beschlägefabrik	Telefon	+43/5578/705-0
	Industriestraße 1, 6973 Höchst, Austria	Fax	+43/5578/705-44
		E-mail	info@blum.com
		Internet	www.blum.com
Rumunsko	BLUM ROMÂNIA S.R.L.	Telefon	+40/21/3512103
	Str. Zborului Nr. 2B,	Fax	+40/21/3512102
	judeţul Ilfov,	E-mail	info.ro@blum.com
	RO-075100 Otopeni, România	Internet	www.blum.ro
Rusko	Blum OOO	Telefon	(495) 727-06-11
	ul. Brestskaja, 32	Fax	(495) 727-06-12
	Moskovskaja oblast, Domodedovskij rajon	E-mail	info.ru@blum.com
	RF-142030 Jam, Russian Federation	Internet	www.blum.ru
Řecko	K. Kliafa S.A., 102 Kapodistriou Av.	Telefon	+30-210-2751131
	Nea Ionia, 14235 Athens, Greece	Fax	+30-210-2751777
		E-mail	info@kliafasa.gr
		Internet	www.kliafasa.gr
S.A.E.	Ultimate Hardware Solutions L.L.C.	Telefon	+971-4-3355654
Bahrajn	P. O. Box 48913	Fax	+971-4-3355696
Omán	Dubai	E-mail	info@ultimatehs.ae
Katar	United Arab Emirates		
Saúdská Arábie	Furniture Technology Trd. Est. (Eurotec)	Telefon	+966 1 4600180
	No.7, Aljammaz building, Thalatheen st. , Alolaya main road, Riyadh,	Fax	+966 1 4600181
	K.S.A.	E-mail	info@eurotec-sa.com
Singapur	Blum South East Asia Pte. Ltd.	Telefon	+65/6547/1760
	#02-00 Ubi Biz-Hub, 150 Ubi Avenue 4	Fax	+65/6547/1761
	Singapore 408825, Rep. of Singapore	E-mail	info.sg@blum.com

Slovensko	Ing. Norbert Šebo, ul. MDD 27 962 31 Veľká Lúka, Slovakia	Tel./Fax Mobil E-mail Internet	+421/455323293 +421/905/801077 norbert.sebo@blum.com www.blum.sk
Slovinsko	STARMAN d.o.o. Žeje pri Komendi 122, SI-1218 KOMENDA	Telefon Fax E-mail Internet	+386-1-7247-900 +386-1-7247-979 info@starman.si www.starman.si
Sýrie	Kanaan Sarraj, General Trading Alkalesh building, Hamouria Road Damascus - Irbin, Syria	Telefon Fax E-mail	00963-11-5218500 00963-11-4416085 sarraj1@scs-net.org
Španělsko	Tecnomak España, S.A., Edificio Blau Port, Planta 1a, Dpcho. A2 Polígono Mas Blau II, Avd de les Garrigues, 38-44 08820 El Prat de Llobregat BARCELONA	Telefon Fax E-mail Internet	+34 934 491 497 +34 934 490 194 info@tecnomak.es www.tecnomak.es
Švédsko	Blum Svenska AB, Box 186 Wadmans Linje 4, 561 23 Huskvarna, Sweden	Telefon Fax E-mail Internet	+46/36/387750 +46/36/133890 info.se@blum.com www.blum.se
Švýcarsko	Julius Blum GmbH, Beschlägefabrik Industriestraße 1, 6973 Höchst, Austria	Telefon Fax E-mail Internet	+43/5578/705-0 +43/5578/705-44 info@blum.com www.blum.com
Tchaj-wan	Utekuo Co. Ltd., No. 60, Sec. 1, Ho-Ping West Road ROC-Taipei 10078, Taiwan	Telefon Fax E-mail	+886/2/2368-9249 +886/2/2368-5089 utekuo@yahoo.com.tw
Thajsko	Blue International Co. Ltd. 8, 10, 12 Soi Ramkhamhaeng 26/1 Ramkhamhaeng Rd. Huamak - Bangkapi, Bangkok 10240, Thailand	Telefon Fax E-mail	+66/2/3747755 +66/2/3749176 blueintl@truemail.co.th
Tunisko	Promodar Sarl Route de Sousse KM 7, TN-2033 Megrine, Tunisia	Telefon Fax E-mail Internet	+216/71/425423-110 +216/71/428732 vente@promodar.com www.promodar.com
Turecko Gebze-Kocaeli	Blum TR Mobilya Aksesuarları San. ve Tic. Ltd. Şti Gebze Güzeller Org. San. Bölgesi İnönü Mah. Farabi Cad. No.3 41490 Gebze-Kocaeli	Telefon Fax E-mail Internet	+ 90 262 7515025 +90 262 7515028 info.tr@blum.com www.blum.com.tr
Ukrajina	Predstavnyctvo firmy Blum v Ukrajini vul. Novozabarska, 2/6, ofis 506 UA-04074 Kyjiv, Ukraine	Telefon Fax E-mail Internet	+380/44/5019081 +380/44/5019085 info.ua@blum.com www.blum.ua
Uruguay	Vortix S.A. Vedia 886 12.9000 Montevideo, Uruguay	Telefon Fax E-mail	00598 - 2 - 3548240 00598 - 2 - 3548049 vortix@netgate.com.uy
USA	Blum Inc., Cabinet & Furniture Hardware Mfg. 7733 Old Plank Rd., Stanley, NC 28164, USA	Telefon Toll-free (USA only) Fax E-mail	+1/704/8271345 1/800/4386788 +1/704/8270799 sales.us@blum.com
Velká Británie	Blum UK, Mandeville Drive, Kingston, Milton Keynes Buckinghamshire MK10 0AW, United Kingdom	Telefon Fax E-mail Internet	+44/1908/285700 +44/1908/285701 info.uk@blum.com www.blum.co.uk
Vietnam Ho Či Minovo Město	Blum Representative Office Vietnam 8 Nguyen Hue Boulevard District 1, Ho Chi Minh City Vietnam	Telefon Fax E-mail	(84) 8 38 22 33 04 (84) 8 38 22 33 05 info.bvn@blum.com

Vietnam	Hafele Vina Co. Ltd	Telefon	(08) 3957 3166
Ho Či Minovo Město	555 Ba Thang Hai Street	Fax	(08) 3957 3167
	District 10, Ho Chi Minh City	E-mail	info@hafele.com.vn

A		
Adaptér CLIP	Adaptéry CLIP se u kování AVENTOS HF používají v kombinaci s malými alurámečky	36
Adaptér k nosníku	Pro instalaci pohonné servo jednotky na horizontální nosník	500 646
Adaptér pro nastavení čela	Adaptér pro připevnění vysokého čela u čelních výsuvů	680
Adaptér	Pro instalaci BLUMOTION či TIP-ON pro dvířka	256
Aretace výsuvu	Výsuv je možno zajistit ve zcela vytažené poloze	821
AVENTOS HF	Výklopné kování pro skládací výklopy	30
AVENTOS HK	Výklopné kování pro výklopy	68
AVENTOS HK-S	Kování na výklopy pro malé skládací výklopy	78
AVENTOS HL	Výklopné kování pro zdvihací výklopy	58
AVENTOS HS	Výklopné kování pro výkyvné výklopy	48
B		
BLUMOTION	Perfektní pohyb, měkce a tiše, pro výklopy, zásuvky/výsuvy a dvířka	244
Bočnice zásuvky	Bok zásuvky, tvořící součást výsuvného systému, může být ze dřeva nebo kovu	384
BOXCAP	Nástavec ze stejného materiálu jako bočnice pro TANDEMBOX intivo	294
BOXCOVER	Zpevňující prvek pro zásuvné prvky TANDEMBOX intivo	294
C		
Celková dynamická zatižitelnost	Zatižitelnost vedení (vlastní hmotnost zásuvky i s vedením a obsah) při normálním otevírání a zavírání	809
Celková statická zatížitelnost	Zatížitelnost vedení (vlastní hmotnost zásuvky i s vedením a obsah) při krátkodobém zatížení čela	809
CRISTALLO	Závěs CRISTALLO na sklo a zrcadlo, upevnění nalepením	188
Č		
Částečný výsuv	Zásuvku není možno vysunout úplně, část zůstane v korpusu	525 571 677 821
Čelní kování	Kování pro spojení čela a bočnice	384
Čelní výsuv	Zásuvka s vysokým čelem a relingem	392
D		
Délka ramínka závěsu	Celková délka ramínka závěsu	815
Dětská pojistka	Zabraňuje nechtěnému otevření dveří nebo výsuvů	807
Distanční doraz Blum	Distanční doraz pro SERVO-DRIVE – zajistí potřebný prostor pro spuštění a aktivaci pohonné servo jednotky	478 481
Doraz se střední ryskou	Doraz v nulovém bodě stroje pro umístění opracovávaného dílu podle rysky	758
Držák na fólie firmy Blum	Zajistí, aby se potravinová fólie u řezačky potravinové fólie ORGA-LINE při vytahování nemačkala a neřasila	358 454 612
Držák talířů pro ORGA-LINE	Ergonomické řešení pro uložení talířů v čelním výsuvu	363 459 609
Držák kabelu	Pro instalaci elektrokabelu na korpus bez nářadí	33 479 627
Držák napájecího zdroje	Napájení je v držáku napájecího zdroje uloženo jednoduše a bezpečně	32 480 627
Držák na nože ORGA-LINE	Pro uložení 9 nožů rozličných velikostí	453
Držák nosníku	Pro instalaci nosníku v korpusu	478 626
Držák servo jednotky	Držáky nosníku můžete využít v případě, že elektrický pohon mají mít jen jednotlivé výsuvné prvky, nebo v případě, že konstrukční situace nepřipouští průběžný nosník	494 506
DYNAMIC SPACE	Optimální kvalita využití prostoru a pohybu. Iniciativa pro nový kuchyňský standard	18
E		
Eurošrouby	Eurošrouby, průměr otvorů 5 mm	98 334
Excentr	Prvek, předmontovaný v pouzdru spojovacího kování, sloužící k přitažení protikusu	700
Excentrické nastavení výšky	Nastavení výšky na montážní podložce s pomocí excentru	235

F

Fixní rozměr — Rozměr, který určuje část misky, přiléhající přes bok korpusu. Tento údaj platí pro montážní podložky bez zvýšení — 815

H

Hloubka zavrtání — Hloubka zavrtání pro misku závěsu, montážní podložku nebo čelní kování — 815, 819

Hloubková zarážka vrtání — Pomocí tohoto dílu se u různě silných materiálů dosáhne vždy stejné hloubky zavrtání — 780

J

Jmenovitá délka vodícího systému — Celková délka vodicího systému (korpusová a zásuvková lišta) — 385

K

Kabel napájecího zdroje — Pro připojení k místní elektrické síti je nutné využít kabel napájecího zdroje se zástrčkou, v dané zemi obvyklou — 33, 479, 627

Kabel nosníku — Elektrokabel v nosníku — 482, 630

Kolečkové vedení — Výsuv, osazený plastovými kolečky — 821

Kombinovaná vrtací hlava — Lze použít jak pro podélné, tak pro příčné vrtání — 758

Kompletní sada od ORGA-LINE — Set ORGA-LINE pro zásuvku; vyplní celou její šíři — 452

Koncovka pro příčku — Spojení mezi příčkou a BOXSIDE — 458

Konstrukční šířka — Prostor po bocích zásuvky, potřebný pro vestavbu zásuvky do korpusu. Tyto rozměry je nezbytné zohlednit při plánování — 819

Korpusové lišty — Díl výsuvu, namontovaný na bocích korpusu — 678

Krycí lem misky — Lem k zakrytí vyvrtaných otvorů misky závěsu — 815

Krytka misky — Ozdobná krytka pro misky s vrutem a k nalisování — 242

Krytka nosníku — Protidotyková ochrana pro odkrytý, holý konec kabelu v nosníku – tato krytka nosníku se využívá v případě konstrukce korpusu s vlysem nastojato — 478, 626

Krytka SERVO-DRIVE pro AVENTOS — Levá krytka slouží k zakrytí zdvihače, servo pohonu a rozvodného kabelu. Pro zakrytí vedení kabelů můžete krytku protáhnout až do světlé hloubky v hodnotě 350 mm — 32, 50, 60, 70

Krytka — Ozdobné krytky pro závěsy a výsuvy BOX, možnost potištění jménem zákazníka — 32, 240, 300, 530

Krytka ramínka — Ozdobná krytka ramínka závěsu, možnost potištění jménem zákazníka — 150, 242

Kudy ke spuštění dochází — Prostor pro spuštění je nutný za účelem aktivace servo pohonu a spuštění pohybu otvírání — 481, 629

M

Matrice — Zařízení pro uchycení kování ke strojnímu zalisování — 758

Mechanizmus vyhazovače — Pro plynulý pohyb při otvírání v případě využití SERVO-DRIVE — 478, 515

METAFILE – závěsná registratura — Zásuvka se systémem pro zavěšení kancelářských závěsných pořadačů — 428, 558

Mezera — Mezera mezi dvěma dveřmi nebo dveřmi a zdí — 815

Minimální mezera u dveří — Minimální mezera, nutná pro otevření dveří. Závisí na typu závěsu a na tloušťce dveří — 816

Minimální mezera u výsuvů — Minimální mezera pro otevření zásuvky — 819

Miska k nalisování — Miska závěsu pro montáž pomocí hmoždinek — 813

Miska k našroubování — Miska závěsu pro montáž pomocí vrutů — 813

Modul BLUMOTION — Přídavný díl BLUMOTION pro měkké a tiché zavírání u METABOX — 528, 559

Montáž EXPANDO — Jednoduchá montáž díky předmontovaným speciálním šroubům s rozpěrnými hmoždinkami — 813

Montážní podložka pro montáž závěsů proti sobě — Montážní podložka, vhodná pro montáž proti sobě. Podložka se namontuje z obou stran na střední díl do stejné pozice — 237, 285

Montážní podložka výškově nastavitelná — Montážní podložka s možností nastavení do výšky, jedno- nebo dvoudílná. Nastavení se provádí pomocí podélného otvoru nebo excentru — 234

Montážní podložky s hmoždinkami — Montážní podložka pro nalisování strojem nebo ručním razidlem, korpusový díl je předvrtaný — 813

Montážní technika INSERTA	Montážní technika, která umožňuje montáž kování do dřevěných dílů bez nářadí	243 434
Montáž závěsů proti sobě	Závěsy pro sdružené naložení jsou namontované proti sobě na střední desce. Oboje dveře jsou naložené cca. do poloviny střední desky	815
N		
Naložené čelo	Doráží na bok korpusu resp. půdu/dno korpusu	819
Naložené dveře	Dveře doráží zcela na bok korpusu	815
Napájecí zdroj Blum	Napájecí zdroj se dá využívat po celém světě; transformuje napětí sítě, specifické pro každou danou zemi, na 24 V DC (stejnosměrné napětí)	33 479 627
Nastavení hloubky	Posunování dveří do hloubky – změna štěrbiny dveří	243
Nastavení plus/minus	Nastavitelnost ze stanoveného nulového bodu	243 435
Nastavení sklonu čela	Nastavitelnost sklonu čela u výsuvů s vysokým čelem (čelních výsuvů)	435 567 600
Nastavení ve třech směrech	Nastavitelnost ve třech směrech – do výšky, do strany, do hloubky	151 341
Nastavení výšky	Posunutí čela/dveří do výšky. Změna mezery mezi dvěma dveřmi nebo přesah čela k půdě/dnu korpusu	243 435 567 600
Nastavení ze závodu	Neboli nulová poloha je stav kování, ve kterém jej dodáváme z naší firmy, nastavené na předem definovanou polohu dveří nebo čela	113 816
Násadka rychloupínacího sklíčidla	Upevnění vrtáků do rychloupínacího sklíčidla	780
Nosník	Pohonné servo jednotky naistalujte na nosník	478 626
Nulová poloha	Viz. nastavení ze závodu	157
Nulový přesah	Dveře při otevírání nezasahují do korpusu. Tuto vlastnost mají závěsy s nulovým přesahem	168
O		
Ocelová miska	Miska závěsu z oceli	156 272
Ochrana prstů	Středový závěs CLIP top, včetně ochrany prstů, zamezuje poranění v důsledku přiskřípnutí prstů	32 36
Ochranná koncová krytka na kabel	Protidotyková ochrana – nasazuje se na otevřené, holé konce kabelů	32 478 626
Otevírací křivka/pohyb	Průběh pohybu dvířek při otvírání a zavírání	817
Ozdobná krytka plastové misky závěsu pro skleněné dveře	Pro závěsy na skleněné dveře, je také nutná pro upevnění těchto závěsů	190
P		
Planžeta misky	Krytka misky závěsu (INSERTA) resp. možnost upevnění závěsu	815
Plastová miska	Miska závěsu z plastu pro montáž na skleněné dveře	190
Plastový váleček	Funkční prvek výsuvného systému ve vodicím vozíku TANDEM, vyrobený z vysoce odolného plastu	570
Plný výsuv	Zásuvku je možné zcela vysunout před korpus	384 525 571 677 821
Plynulé nastavení pozice	AVENTOS zůstává stát v jakékoli požadované pozici	32
Podélné dělení ORGALINE	Přizpůsobivě použitelné, aby uložené předměty v zásuvce neklouzaly	458
Podélný reling	Tyč nad bokem zásuvky, sloužící pro nastavení sklonu čela výsuvu a připevnění dalších prvků pro lepší využití a organizaci úložného prostoru	392
Podložka k našroubování	Montážní podložka pro montáž vruty, zpravidla není nutné předvrtávat boky korpusu	234
Podložka s rozpěrnými hmoždinkami (EXPANDO)	Montážní podložka se speciálními šrouby s rozpěrnými hmoždinkami (montážní technika EXPANDO)	235
Pohonná servo jednotka	Pohonná servo jednotka otvírá výsuv či výklop	32 478 626
Pojistka proti vypadnutí	Zabraňuje něchtěnému vypadnutí zásuvky, je buď zabudovaná přímo do výsuvného systému nebo dodávaná jako doplněk	807

Policový výsuv	Výsuvný prvek je police, buď jako jednoduchá deska, nebo deska se systémem relingových tyčí	680
Polonaložené dveře	Montáž závěsů proti sobě na bok jednoho korpusu. Každé dveře jsou naložené přibližně do poloviny střední stěny	815
Potřebný prostor	Prostor, potřebný pro montáž výsuvu. Tyto údaje je nutné zohlednit při plánování	819
Pracovní plán	Podklady, v nichž jsou definovány údaje pro nastavení stroje	756
Pracovní stůl	Stůl pro opracování dílů	757
Pravítko	Pomůcka se stupnicí v mm pro přiložení konstrukčního dílu a upevnění výkyvných dorazů	756
Profil pro dno	Plastový díl, usnadňující čištění dna zásuvky	559
Provozní kontrolka	LED kontrolka v pohonné servo jednotce a v napájecím zdroji – indikuje provozní připravenost	515
Průměr otvoru pro misku	Průměr otvoru, který je třeba vyvrtat pro upevnění misky závěsu do dveří	815
Přesah čela	Přesah čela zásuvky přes bok korpusu, resp. půdu/dno korpusu	819
Přesah dveří	Míra, která určuje, o kolik přesahují otevřené dveře dovnitř korpusu	157
Příčná dělení ORGA-LINE	Slouží k uspořádání čelního výsuvu	458
Příčné dělení ORGA-LINE	Tvoří jej aluprofil; dělení se dá zkrátit na požadovaný rozměr stolovou kotoučovou pilkou	458
Příčný reling	Vnitřní dělení výsuvů s pomocí systému relingů	454
Přímá montážní položka	Montážní podložka k upevnění s pomocí vrutů do dřevotřísky resp. zalisováním	234 284
R		
Rádius dveří	Zaoblení vnější nebo vnitřní hrany dveří	816
Rámečková dvířka	Dveře s rámečkem, většinou z masivu	192
Revolverový šroub	Otočný šroub pro nastavení rozměrů vrtání u stroje PRO-CENTER	718
Rozvodný kabel	Elektrokabel napájí energií prvky korpusu či pohonné servo jednotky. Maximální přípustné provozní napětí: 24 V DC (stejnosměrné napětí)	32 478 626
Ruční razidlo	Pomůcka pro montáž kování naražením (ruční zalisování)	735
Rychloupínací sklíčidlo	Pro rychlou výměnu vrtáků bez použití nářadí	758
Ř		
Řezačka potravinové fólie ORGA-LINE	Řezačka na fólie na ukládání čerstvých potravin nebo alufólie	358 454 612
S		
Sada na ukládání lahví od ORGA-LINE	Složená z vany na láhve, příček a mezistěny	466
Sada pomůcek do kuchyně ORGA-LINE	Sada se všemi pomůckami do kuchyně (1 držák nožů, po 1 řezačce fólie na ukládání čerstvých potravin a po 1 řezačce alobalové fólie, 2 držáky talířů, 2 stojánky na kořenky)	358 454 612
Samozavírací technika BLUMATIC	Výsuv se zavírá v závěrečné fázi zcela automaticky	574
Schéma otvorů	Vyvrtávané otvory, potřebné pro montáž misky závěsu nebo pro instalaci čelních kování u systémů výsuvů/systémů výklopů	815 819
SERVO-DRIVE	Elektrický způsob otvírání pro zásuvky, výsuvy a výklopy	442 624
Sklíčidlo	Upevnění vrtáku	780
Skryté vedení	Zásuvková lišta není po vytažení zásuvky vidět	818
Skutečná ztráta výsuvu	Rozměr, měřený od čelní hrany korpusu k vnitřní ploše zadní stěny zásuvky	821
Soustava ramen	Soustava ramen pro AVENTOS HS a HL, spojuje zdvihač s čelem	50 60
SPACE CORNER	Příjemně a pohodlně obsluhovatelná, ergonomická alternativa běžných řešení za otočnými a skládanými dvířky	312 412
Speciální eurošrouby	Šroub o průměru 6 mm, s průměrem hlavy 7 mm	430
Spojka	Spojovací díl mezi zásuvkovou lištou a zásuvkou	574
Spojovací kování	Spojovací kování pro jednotlivé díly korpusu (boky korpusu, dno, půda, traverza atd.)	700

Sražení hrany	Zaoblení vnější a vnitřní hrany dveří	816
Stabilizace čel	Stabilizátor čela zpevňuje spojení bočnice s čelem	427
Stojánek na kořenky ORGA-LINE	Pro uložení kořenek nejrůznějších rozměrů	464
Střed otáčení	Uspořádání os otáčení, dané konstrukcí závěsu. Jejich výsledkem je otáčivý pohyb dveří při otevírání a zavírání	817
Středový závěs CLIP top	Má své místo mezi horním a spodním čílkem skládacího výklopu	32
Světlá šířka korpusu LW	Efektivní vnitřní šířka korpusu	819
Svìtlá hloubka korpusu LT	Efektivní vnitřní hloubka korpusu, měřená od čelní hrany korpusu k vnitřní ploše zadní stěny	819
Svorka	Svorka vytváří elektrické spojení mezi rozvodným kabelem a nosníkem či napájecím zdrojem	32 478 626
Synchronizace	Spojovací hřídel, která u výsuvů v kombinaci s mechanickým způsobem otvírání TIP-ON zajistí spolehlivé otvírání a bezpečné zavírání	519 673
Synchronizace	Synchronizovány smí být až tři pohonné servo jednotky, které se tudíž pohybují současně. Tato funkce je zapotřebí u více korpusů s průběžným čelem.	479 627
Synchronizační kabel	Dvě pohonné servo jednotky, které se mají otevírat současně, musí být propojeny synchronizačním kabelem	479 515
SYNCROMOTION	Fascinující technika pohybu čílek u SPACE CORNER: čela se při otvírání sklápějí dovnitř, a tudíž není možné, že by zavadila o čílka sousedního korpusu	312 412
Systém dorazů	Nastavitelná jednotka stroje s pravítkem	780
Systémová montážní položka	Křížová montážní podložka pro systém rastru 32 mm	236
Š		
Šablona s trny	Používá se k označení poloh pro upevnění čelního kování výsuvu	738
Štěrbina dveří TS	Mezera mezi dveřmi a bokem korpusu při zavřených dveřích	816
T		
Teleskop	Teleskop pro otevření a vyklopení AVENTOS HF – spojuje zdvihač s dolním čílkem	32 36
TIP-ON	Mechanický způsob otvírání pro bezúchytková čílka u systémů závěsů a výsuvů	86 260 518 518
Tloušťka dveří	Síla dveří	157 812
Tolerance	Boční tolerance u výsuvů	820
U		
Ukazatel výkonnosti LF	Slouží pro kalkulaci zdvihacích mechanizmů – udává typy a počet nezbytných zdvihačů	32 50 60 70 80
Unašeč	Aktivuje funkci BLUMOTION u METABOX	528 559
Upevňovací schéma výsuvů	Montážní poloha u korpusové nebo zásuvkové lišty	432
Ú		
Úchytka a unašeč	Unašeč vytváří spojení mezi vnitřní zásuvkou a čelem výsuvu, umožňuje současné otvírání obou prvků	300 386
Úhel otevření	Maximální rozsah otevření čela	817
Úhlový závěs	Závěs pro konstrukce, kdy dvířka a korpus svírají jiný než pravý úhel	126 198 282 814
V		
Vana na láhve ORGA-LINE	Vyjímatelná, nerezová, snadno omyvatelná vana z ušlechtilé oceli	465
Viditelné vedení	Zásuvková vodicí lišta je po vytažení zásuvky vidět	678
Vložené dveře/čelo	Dveře/čelo jsou zapuštěné mezi boky korpusu	815
Vnitřní výsuv/vnitřní zásuvka	Vnitřní výsuv/zásuvka, namontovaný/namontovaná za dveřmi nebo čelním výsuvem (např. v potravinové skříni)	386 394
Volicí spínač „Mode“	Single: vyjíždí pouze jeden servo pohon (standardní nastavení) Multiple: servo pohony, nastavené na „Multiple”, vyjíždí současně	515 671

Volicí spínač „Power“	Full: standardní nastavení Half: pro krátké jmenovité délky (270 - 300 mm) – výsuv vyjíždí ven jen nakrátko	515 671
Vrtací hlava	Zařízení s několika vrtacími vřeteny a různým schématem vyvrtaných otvorů	756
Vruty do dřevotřísky	Vrut do dřevotřísky se speciálním závitem	98 334
Vypínač SERVO-DRIVE	Vypínač SERVO-DRIVE komunikuje prostřednictvím rádiového přenosu s pohonnou servo jednotkou SERVO-DRIVE pro AVENTOS. Frekvence činí 2.4 GHz a je využitelná po celém světě	32 50 60 80
Výkyvný doraz	Boční doraz, který se montuje na pravítko	758
Výsuv s přesahem	Výsuvný prvek lze vytáhnout přes čelní hranu korpusu	821
Výsuv s vodícím vozíkem	Princip vedení je vozík s vodícími plastovými válečky, vedenými po ploše a z boku	818
Výška ramínka závěsu	Výška závěsu, včetně montážní podložky s nulovým zvýšením	815
Vzdálenost zavrtání od hrany	Míra od hrany korpusu k hraně vyvrtaného otvoru	815
Z		
Zalomení	Zalomení ramínka závěsu u vložených a polonaložených dveří	815
Zamezení případné kolizi	Pro zamezení kolize čel jsou pohonné servo jednotky (max. 6) propojeny, proto se může otvírat vždy pouze jedno čelo. Otevření jednoho čela je znemožněno, dokud je otevřené propojené čelo	32
Zábrana proti vypadnutí	Zásuvka se zarazí ve zcela vytaženém stavu. Zabrání se tím vypadnutí zásuvky	821
Zásuvka čtyřboká	Zásuvka, skládající se ze zadní stěny, přední stěny, dna a dvou boků	600
Zásuvka tříboká	Zásuvka, skládající se ze zadní stěny, dna a dvou boků	600
Zásuvková lišta	Díl výsuvného systému, namontovaného na výsuvný prvek (zásuvku/výsuv)	678
Zásuvný prvek	Designový prvek pro TANDEMBOX intivo; pro individuální přání – realizovaný v jakémkoli materiálu	292
Závěs pro rohové skříňky	Závěs pro rohové skříňky, 45°	815
Závěs pro silné dveře	Závěs pro silná a profilovaná dvířka	118 172 276
Závěs pro skládané dveře	Závěs pro rohové skříňky se skládanými dvířky, používá se v kombinaci se závěsem s úhlem otevření 170°	194
Závěs pro slepý úhel	Konstrukce korpusu se slepým čelem, závěs je umístěn podélně na slepém čele	120 174 278
Závěs pro zrcadlová dvířka	Závěs CRISTALLO na sklo a zrcadlo. Upevnění nalepením bez vrtání do skla/zrcadla	188
Závěs s velkým úhlem otevření	Závěs s úhlem otevření přes 150°	116 168 274
Zdvihací mechanizmus	Podporuje otvírání AVENTOS se soustavou pružin a plynulou zarážkou	32 50 60 70 80
Zdvih při zasunutí a vyjmutí	Prostor, potřebný pro vyjmutí zásuvky z korpusu	819
Zinková miska	Miska závěsu ze zinkového odlitku	170 280
Zvýšení	Základní výška podložky je 0 mm. Vyšší montážní podložky mění přesah a mezeru čela	234

Informace

► Všeobecné informace
►► Glosář

Č. artiklu	Strana
171A5010	127, 129, 131, 133, 137, 141, 143, 199, 201, 203, 205, 209, 213, 215, 220, 221, 223, 225, 227, 229, 231, 233, 239
171A5040	130, 133, 145, 146, 202, 205, 217, 218, 231, 233, 239
171A5070	127, 131, 133, 134, 139, 141, 143, 144, 199, 203, 205, 206, 211, 213, 215, 216, 223, 225, 231, 233, 239
171A5500	127, 130, 132, 134, 136, 138, 139, 141, 142, 144, 146, 199, 202, 204, 206, 208, 210, 211, 213, 214, 216, 218, 220, 222, 224, 227, 228, 230, 233, 239
173H7100	40, 127, 129, 130, 131, 132, 133, 134, 136, 137, 138, 139, 141, 142, 143, 144, 145, 146, 199, 201, 202, 203, 204, 205, 206, 208, 209, 210, 211, 213, 214, 215, 216, 217, 218, 220, 221, 222, 223, 224, 225, 227, 228, 229, 230, 231, 233, 236
173H7130	133, 136, 144, 146, 205, 208, 216, 218, 222, 223, 229, 230, 231, 233, 236
173L6100	235
173L6130	235
173L8100	237
173L8100.21	237
173L8130	237
173L8300	188, 238
173L8330	238
173S6100	236
174E6100.01	40, 236
174E6130.01	236
174H7100E	236
174H7100I	235
174H710ZE	237
174H7130E	236
174H7130I	235
174H713ZE	237
174L6100.05	238
174L6130.05	238
175H5400	32, 33, 36, 40, 234
175H5430	234
175H5A00	37, 40
175H5B00	36, 40
175H7100	235
175H7130	235
175H7190	127, 130, 131, 132, 133, 136, 137, 139, 143, 144, 199, 202, 203, 204, 205, 208, 209, 211, 215, 216, 222, 224, 225, 228, 230, 231, 235
175H7190.22	129, 133, 137, 138, 142, 201, 205, 209, 210, 214, 224, 228, 229, 231, 235
175H9100	237
175H9130	237
175H9160	130, 131, 134, 137, 139, 142, 171, 202, 203, 206, 209, 211, 214, 237
175H9190	237
175H9190.22	237
175L8100	238
175L8100.21	238
175L8130	238
175L8190	238
175L8190.21	238
175L8300	188, 239
177H5100	32, 40, 235
177H5130	235
177H5400E	32, 234
177H5430E	234
193L6100	284
193L6130	284
193L8100	285
193L8100.21	285
193L8130	285
193L8300.22	286
194E6100.ED	286
194E6130.ED	286
195H7100	284
195H7130	284
195H7190	284
195H9100	285
197M6100	286

Č. artiklu	Strana
199.8130	278, 285
20F2200.05	32, 36
20F2500.05	32, 36
20F2800.05	32, 36
20F3200	32, 36
20F3500	32, 36
20F3800	32, 36
20F3900	32, 36
20F7011	33, 37, 41
20F7051	33, 37, 41
20F8000	32, 36
20K2300.05	70
20K2300T	88
20K2500.05	70
20K2500T	88
20K2700.05	70
20K2700T	88
20K2900.05	70
20K2900T	88
20K2B00	80
20K2C00	80
20K2E00	80
20K4A00	80
20K4A00A	80
20K7011	71, 74, 88, 92
20K7041	71, 74, 88, 92
20K7A11	80, 82
20K7A41	80, 82
20K8000	70, 88
20L2100.05	60
20L2300.05	60
20L2500.05	60
20L2700.05	60
20L2900.05	60
20L3200.05	60
20L3500.05	60
20L3800.05	60
20L3900.05	60
20L8000.01	60
20Q091Z	51
20Q091ZA	61
20Q1061U	51
20Q1061UA	61
20S2A00.05	50
20S2B00.05	50
20S2C00.05	50
20S2D00.05	50
20S2E00.05	50
20S2F00.05	50
20S2G00.05	50
20S2H00.05	50
20S2I00.05	50
20S3500.05	50
20S4200	51, 61, 70, 88
20S4200A	51, 61, 70, 88
20S8000	50
21F8000	32, 36
21FA000	32, 36, 51, 61
21K8000	70
21KA000	70

Informace

► Všeobecné informace

►► Index podle čísla artiklu

Č. artiklu	Strana
21L3200	60
21L3500	60
21L3800	60
21L3900	60
21L8000	60
21Q126Z	51
21Q126ZA	61
21S3500	50
21S8000	51
230E7000	682, 684
230E7500	682, 684
230E8000	682, 684
230M2500	682, 684
230M3000	682, 684
230M3500	682, 684
230M4000	682, 684
230M4500	682, 684
230M5000	682, 684
230M5500	682, 684
230M6000	682, 684
230M6500	682, 684
270E3500.02	694
270E3500.03	694, 696
270E4000.02	694
270E4000.03	694, 696
270E4500.02	694
270E4500.03	694, 696
270E5000.02	694
270E5000.03	694, 696
270E5500.02	694
270E5500.03	694, 696
270E6000.02	694
270E6000.03	694, 696
295.1000	574, 576, 578, 580, 586, 588, 590, 678, 682
295.5300	557
295.5500	556
295.5600	584, 592
296.4500	680, 684
298.2200	680, 684
298.3210.01	559
298.3230.01	559
298.5500	574, 580, 582, 584, 586, 592
303.756.1	99, 150, 242, 289, 335, 431, 561, 597, 687
314.928.1	99, 150, 242, 289, 335, 431, 561, 597, 687
320H3500C	534
320H3500C15	534
320H4000C	534
320H4000C15	534
320H4500C	534
320H4500C15	534
320H5000C	534
320H5000C15	534
320H5500C	534
320H5500C15	534
320K3500C	532
320K3500C15	532
320K4000C	532
320K4000C15	532
320K4500C	532
320K4500C15	532

Č. artiklu	Strana
320K5000C	532
320K5000C15	532
320K5500C	532
320K5500C15	532
320M0009.01	559
320M0048	557
320M0088	557
320M0188	557
320M2700C	530
320M2700C15	530
320M3500C	530, 536, 538
320M3500C15	530, 536, 538
320M4000C	530, 536, 538, 540
320M4000C15	530, 536, 538, 540
320M4500C	530, 536, 538, 540
320M4500C15	530, 536, 538, 540
320M5000C	530, 536, 538, 540
320M5000C15	530, 536, 538, 540
320M5500C	530, 536, 538, 540
320M5500C15	530, 536, 538, 540
320N2700C	528
320N2700C15	528
320N3500C	528
320N3500C15	528
320N4000C	528
320N4000C15	528
320N4500C	528
320N4500C15	528
320N5000C	528
320N5000C15	528
320N5500C	528
320N5500C15	528
330.0028	559
330H350PC	548
330H350PC15	548
330H400PC	548
330H400PC15	548
330H450PC	548
330H450PC15	548
330H500PC	548
330H500PC15	548
330H550PC	548
330H550PC15	548
330K350PC	546
330K350PC15	546
330K400PC	546
330K400PC15	546
330K450PC	546
330K450PC15	546
330K500PC	546
330K500PC15	546
330K550PC	546
330K550PC15	546
330M270PC	544
330M270PC15	544
330M350PC	544, 550, 552
330M350PC15	544, 550, 552
330M400PC	544, 550, 552, 554
330M400PC15	544, 550, 552, 554
330M450PC	544, 550, 552, 554

Č. artiklu	Strana
330M450PC15	544, 550, 552, 554
330M500PC	544, 550, 552, 554
330M500PC15	544, 550, 552, 554
330M550PC	544, 550, 552, 554
330M550PC15	544, 550, 552, 554
330N270PC	542
330N270PC15	542
330N350PC	542
330N350PC15	542
330N400PC	542
330N400PC15	542
330N450PC	542
330N450PC15	542
330N500PC	542
330N500PC15	542
330N550PC	542
330N550PC15	542
358K4002S	388, 390, 396, 398
358K4502S	388, 390, 396, 398
358K5002S	388, 390, 396, 398
358K5502S	388, 390, 396, 398
358L2702IA2	304, 306, 308, 310
358L2702SA2	304, 306, 308, 310
358L3002IA2	304, 306, 308, 310
358L3002SA2	304, 306, 308, 310
358L3502IA2	304, 306, 308, 310
358L3502SA2	304, 306, 308, 310
358L4002IA2	304, 306, 308, 310
358L4002SA2	304, 306, 308, 310
358L4502IA2	304, 306, 308, 310, 324, 326
358L4502SA2	304, 306, 308, 310, 324, 326
358L5002IA2	304, 306, 308, 310, 324, 326
358L5002SA2	304, 306, 308, 310, 324, 326
358L5502IA2	304, 306, 308, 310, 324, 326
358L5502SA2	304, 306, 308, 310, 324, 326
358M2702IA	300, 302
358M2702S	384, 386
358M2702SA	300, 302
358M3002IA	300, 302
358M3002S	384, 386
358M3002SA	300, 302
358M3502IA	300, 302
358M3502S	384, 386, 392, 394, 400, 402, 408, 410
358M3502SA	300, 302
358M4002IA	300, 302
358M4002S	384, 386, 392, 394, 400, 402, 408, 410
358M4002SA	300, 302
358M4502IA	300, 302
358M4502S	384, 386, 392, 394, 400, 402, 404, 406, 408, 410, 420, 422
358M4502SA	300, 302
358M4504IG	324, 326
358M4504SG	324, 326, 422
358M5002IA	300, 302
358M5002S	384, 386, 392, 394, 400, 402, 404, 406, 408, 410, 420, 422
358M5002SA	300, 302
358M5004IG	324, 326
358M5004SG	324, 326, 422
358M5502IA	300, 302
358M5502S	384, 386, 392, 394, 400, 402, 404, 406, 408, 410, 420, 422
358M5502SA	300, 302
358M5504IG	324, 326
358M5504SG	324, 326, 422
358M6004IG	324, 326
358M6004SG	324, 326, 422
358M6504IG	324, 326
358M6504SG	324, 326, 422
358N4002IA	298
358N4002S	382
358N4002SA	298
358N4502IA	298
358N4502S	382
358N4502SA	298
358N5002IA	298
358N5002S	382
358N5002SA	298
358N5502IA	298
358N5502S	382
358N5502SA	298
359K6002S	388, 390, 396, 398
359K6502S	388, 390, 396, 398
359L6002IA2	304, 306, 308, 310, 314, 316, 320, 322, 324, 326
359L6002SA2	304, 306, 308, 310, 314, 316, 320, 322, 324, 326
359L6502IA2	304, 306, 308, 310, 314, 316, 320, 322, 324, 326
359L6502SA2	304, 306, 308, 310, 314, 316, 320, 322, 324, 326
359M6002IA	300, 302, 312, 318
359M6002S	384, 386, 392, 394, 400, 402, 404, 406, 408, 410, 412, 414, 416, 418, 420, 422
359M6002SA	300, 302, 312, 318
359M6502IA	300, 302, 312, 318
359M6502S	384, 386, 392, 394, 400, 402, 404, 406, 408, 410, 412, 414, 416, 418, 420, 422
359M6502SA	300, 302, 312, 318
40.0200N	702
40.0500N	702
40.0600N	703
40.0700N	701
40.2000	700
40.2100.02	700
42.0700.01	701
430E2500	678, 680
430E3000V	678, 680
430E3500V	678, 680
430E4000V	678, 680
430E4500V	678, 680
430E5000V	678, 680
430E5500V	678, 680
430E6000V	678, 680
430E6500V	678, 680
430E7000V	678, 680
430E7500V	678, 680
430E8000V	678, 680
48N0510.02	699
48N0510.03	699
48N0610.02	699
48N0610.03	699
550H2700.03	586
550H2700B	586
550H3000.03	586
550H3000B	586
550H3500.03	586
550H3500B	586, 592
550H3500BU	592

Informace

► Všeobecné informace

►► Index podle čísla artiklu

Č. artiklu	Strana
550H4000.03	586, 590
550H4000B	586, 590, 592
550H4000BU	592
550H4500.03	586, 590
550H4500B	586, 590
550H5000.03	586, 590
550H5000B	586, 590
550H5500.03	586, 590
550H5500B	586, 590
550H6000.03	586, 590
550H6000B	586, 590
550H6500.03	586, 590
550H6500B	586, 590
551H2601	588
551H2601B	588
551H2851	588
551H2851B	588
551H3101	588
551H3101B	588
551H3351	588
551H3351B	588
551H3601	588
551H3601B	588
551H3851	588
551H3851B	588
551H4101	588
551H4101B	588
551H4351	588
551H4351B	588
551H4601	588
551H4601B	588
551H4851	588
551H4851B	588
551H5101	588
551H5101B	588
551H5351	588
551H5351B	588
551H5601	588
551H5601B	588
556.4501B	300, 302, 304, 306, 308, 310, 384, 386, 388, 390, 392, 394, 396, 398, 400, 402, 404, 406, 408, 410
556.5001B	300, 302, 304, 306, 308, 310, 384, 386, 388, 390, 392, 394, 396, 398, 400, 402, 404, 406, 408, 410
556.5501B	300, 302, 304, 306, 308, 310, 384, 386, 388, 390, 392, 394, 396, 398, 400, 402, 404, 406, 408, 410
556.6001B	300, 302, 304, 306, 308, 310, 312, 314, 316, 318, 320, 322, 384, 386, 388, 390, 392, 394, 396, 398, 400, 402, 404, 406, 408, 410, 412, 414, 416, 418
556.6501B	300, 302, 304, 306, 308, 310, 312, 314, 316, 318, 320, 322, 384, 386, 388, 390, 392, 394, 396, 398, 400, 402, 404, 406, 408, 410, 412, 414, 416, 418
558.2701B	300, 302, 304, 306, 308, 310, 384, 386
558.3001B	300, 302, 304, 306, 308, 310, 384, 386
558.3501B01	300, 302, 304, 306, 308, 310, 384, 386, 392, 394, 400, 402, 408, 410
558.4001B01	298, 300, 302, 304, 306, 308, 310, 382, 384, 386, 388, 390, 392, 394, 396, 398, 400, 402, 408, 410
558.4501B01	298, 300, 302, 304, 306, 308, 310, 324, 326, 382, 384, 386, 388, 390, 392, 394, 396, 398, 400, 402, 404, 406, 408, 410, 420, 422
558.5001B	298, 300, 302, 304, 306, 308, 310, 324, 326, 382, 384, 386, 388, 390, 392, 394, 396, 398, 400, 402, 404, 406, 408, 410, 420, 422
558.5501B	298, 300, 302, 304, 306, 308, 310, 324, 326, 382, 384, 386, 388, 390, 392, 394, 396, 398, 400, 402, 404, 406, 408, 410, 420, 422
559.2701T	300, 302, 304, 306, 308, 310, 384, 386, 519
559.3001T	300, 302, 304, 306, 308, 310, 384, 386, 519
559.3501T	300, 302, 304, 306, 308, 310, 384, 386, 392, 394, 400, 402, 408, 410, 519
559.4001T	298, 300, 302, 304, 306, 308, 310, 382, 384, 386, 388, 390, 392, 394, 396, 398, 400, 402, 408, 410, 519
559.4501B	300, 302, 304, 306, 308, 310, 384, 386, 388, 390, 392, 394, 396, 398, 400, 402, 404, 406, 408, 410
559.4501T	298, 300, 302, 304, 306, 308, 310, 324, 326, 382, 384, 386, 388, 390, 392, 394, 396, 398, 400, 402, 404, 406, 408, 410, 420, 422, 519
559.5001B	300, 302, 304, 306, 308, 310, 384, 386, 388, 390, 392, 394, 396, 398, 400, 402, 404, 406, 408, 410
559.5001T	298, 300, 302, 304, 306, 308, 310, 324, 326, 382, 384, 386, 388, 390, 392, 394, 396, 398, 400, 402, 404, 406, 408, 410, 420, 422, 519
559.5501B	300, 302, 304, 306, 308, 310, 384, 386, 388, 390, 392, 394, 396, 398, 400, 402, 404, 406, 408, 410

Č. artiklu	Strana
559.5501T	298, 300, 302, 304, 306, 308, 310, 324, 326, 382, 384, 386, 388, 390, 392, 394, 396, 398, 400, 402, 404, 406, 408, 410, 420, 422, 519
559.6001B	300, 302, 304, 306, 308, 310, 312, 314, 316, 318, 320, 322, 324, 326, 384, 386, 388, 390, 392, 394, 396, 398, 400, 402, 404, 406, 408, 410, 412, 414, 416, 418, 420, 422
559.6001T	300, 302, 304, 306, 308, 310, 318, 320, 322, 324, 326, 384, 386, 388, 390, 392, 394, 396, 398, 400, 402, 404, 406, 408, 410, 416, 418, 420, 422, 519
559.6501B	300, 302, 304, 306, 308, 310, 312, 314, 316, 318, 320, 322, 324, 326, 384, 386, 388, 390, 392, 394, 396, 398, 400, 402, 404, 406, 408, 410, 412, 414, 416, 418, 420, 422
559.6501T	300, 302, 304, 306, 308, 310, 318, 320, 322, 324, 326, 384, 386, 388, 390, 392, 394, 396, 398, 400, 402, 404, 406, 408, 410, 416, 418, 420, 422, 519
560H2500B	574, 582
560H2500C	574, 582
560H2700B	574, 582
560H2700C	574, 582
560H3000B	574, 582
560H3000C	574, 582
560H3200B	574, 582
560H3200C	574, 582
560H3500B	574, 582, 584
560H3500BU	584
560H3500C	574, 582
560H3800B	574, 582
560H3800C	574, 582
560H4000B	574, 578, 582, 584
560H4000BU	584
560H4000C	574, 578, 582
560H4200B	574, 582
560H4200C	574, 582
560H4500B	574, 578, 580, 582
560H4500C	574, 578, 580, 582
560H4800B	574, 578, 582
560H4800C	574, 578, 582
560H5000B	574, 578, 580, 582
560H5000C	574, 578, 580, 582
560H5200B	574, 578, 582
560H5200C	574, 578, 582
560H5500B	574, 578, 580, 582
560H5500C	574, 578, 580, 582
560H6000B	574, 578, 582
560H6000C	574, 578, 582
561H2601B	576
561H2601C	576
561H2851B	576
561H2851C	576
561H3101B	576
561H3101C	576
561H3351B	576
561H3351C	576
561H3601B	576
561H3601C	576
561H3851B	576
561H3851C	576
561H4101B	576
561H4101C	576
561H4351B	576
561H4351C	576
561H4601B	576
561H4601C	576
561H4851B	576
561H4851C	576
561H5101B	576
561H5101C	576
561H5351B	576
561H5351C	576
561H5601B	576

Č. artiklu	Strana
561H5601C	576
566H4500B01	574, 578, 580, 582
566H4500C01	574, 578, 580, 582
566H5000B01	574, 578, 580, 582
566H5000C01	574, 578, 580, 582
566H5200B01	574, 578, 582
566H5200C01	574, 578, 582
566H5500B01	574, 578, 580, 582
566H5500C01	574, 578, 580, 582
566H5800B01	574, 578, 582
566H5800C01	574, 578, 582
566H6000B01	574, 578, 582
566H6000C01	574, 578, 582
566H6500B01	574, 578, 582
566H6500C01	574, 578, 582
566H7000B01	574, 582
566H7000C01	574, 582
566H7500B01	574, 582
566H7500C01	574, 582
609.1500	98, 112, 114, 116, 118, 120, 126, 128, 130, 132, 134, 136, 138, 140, 142, 144, 146, 149, 156, 158, 160, 162, 164, 166, 168, 170, 172, 174, 176, 192, 194, 198, 200, 202, 204, 206, 208, 210, 212, 214, 216, 218, 228, 230, 232, 241, 272, 274, 276, 278, 280, 282, 288, 334, 430, 560, 596, 686
609.1700	98, 112, 114, 116, 118, 120, 126, 128, 130, 132, 134, 136, 138, 140, 142, 144, 146, 149, 156, 158, 160, 162, 164, 166, 168, 170, 172, 174, 176, 192, 194, 198, 200, 202, 204, 206, 208, 210, 212, 214, 216, 218, 228, 230, 232, 241, 272, 274, 276, 278, 280, 282, 288, 334, 430, 560, 596, 686
65.0590	719
65.1000.01	732
65.1001	732
65.1051.01	733
65.1106	732
65.1107	733
65.2950	741
65.3300	734
65.4000.01	718
65.4010.01	718
65.5000	723
65.5010	722
65.5040	729
65.5050	737
65.5070	721
65.5210	725
65.5310	720
65.5810.01	724
65.6100	727
65.7500.02	717
65.7510.02	717
65.7590	717, 732
65.8000	747
65.9500	717
65.9510	717
661.1000.HG	98, 149, 241, 288, 334, 430, 560, 596, 686
661.1150.HG	98, 149, 241, 288, 334, 430, 560, 596, 686
661.1300.HG	98, 149, 241, 288, 334, 430, 560, 596, 686
661.1450.HG	98, 149, 241, 288, 334, 430, 560, 596, 686
661.2000.HG	98, 149, 241, 288, 334, 430, 560, 596, 686
662.1150.HG	334, 430, 560, 596, 686
662.1300.HG	334, 430, 560, 596, 686
662.1450.HG	334, 430, 560, 596, 686
664.3500	98
70.1503	112, 114, 120, 148, 156, 158, 160, 162, 164, 174, 176, 184, 186, 194, 200, 240
70.1503.BP	112, 114, 120, 148, 156, 158, 160, 162, 164, 174, 176, 184, 186, 194, 200, 240
70.1563	118, 122, 126, 128, 130, 132, 134, 136, 138, 140, 142, 144, 146, 148, 172, 178, 180, 182, 188, 190, 192, 198, 202, 204, 206, 208, 210, 212, 214, 216, 218, 220, 222, 224, 226, 228, 230, 232, 240
70.1563.BL	118, 122, 126, 128, 130, 132, 134, 136, 138, 140, 142, 144, 146, 148, 172, 178, 180, 182, 188, 190, 192, 198, 202, 204, 206, 208, 210, 212, 214, 216, 218, 220, 222, 224, 226, 228, 230, 232, 240
70.1663	112, 118, 122, 140, 148, 156, 160, 164, 172, 178, 180, 182, 184, 186, 212, 240

Č. artiklu	Strana
70.1663.BL	112, 118, 122, 140, 148, 156, 160, 164, 172, 178, 180, 182, 184, 186, 212, 240
70.6103	170, 171, 274
70.7503	116, 148, 168, 240
70.7503.BL	116, 148, 168, 240
70M2550.TL	166, 264
70M2580.TL	166, 264
70M2650.TL	166, 264
70M2680.TL	166, 264
70M2750.TL	166, 264
70M2780.TL	166, 264
70T1504	156, 158, 164, 172, 174, 176, 198, 200, 202, 204, 206, 208, 210, 212, 214, 216, 218, 242
70T3504	112, 114, 118, 120, 126, 128, 130, 132, 134, 136, 138, 140, 142, 144, 146, 150, 160, 162, 242
70T3550.TL	160, 264
70T3553	112, 114, 160, 162
70T3590.TL	160, 264
70T3650.TL	160, 264
70T3690.TL	160, 264
70T3750.TL	160, 264
70T3790.TL	160, 264
70T5550.TL	33, 40, 156, 264
70T5590BTL	33, 40, 156, 264
70T5650.TL	156, 264
70T5690BTL	156, 264
70T6540B	170, 264
70T6550	170, 264
70T6640B	170, 264
70T6650	170, 264
70T7500NTL	116, 168, 264
70T7503N	116, 168
70T7540NTL	116, 168, 264
70T950A.TL	178, 264
70T9550.TL	172, 212, 264, 265
70T9650.TL	172, 212, 264, 265
70T9750.TL	172, 212, 264, 265
71B3550	112
71B3580	112
71B3590	112
71B3650	112
71B3680	112
71B3690	112
71B3750	112
71B3780	112
71B3790	112
71B950A	122
71B9550	118, 140
71B9580	118
71B9590	118, 140
71B960A	122
71B9650	118, 140
71B9680	118
71B9690	118, 140
71B970A	122
71B9750	118, 140
71B9780	118
71B9790	118, 140
71M2550	166
71M2580	166
71M2590B	166
71M2650	166
71M2680	166

Informace

► Všeobecné informace

►► Index podle čísla artiklu

Č. artiklu	Strana
71M2690B	166
71M2750	166
71M2780	166
71M2790B	166
71T0550	192, 232, 233
71T0650	192, 232, 233
71T0750	192, 232, 233
71T3550	160
71T3580	160
71T3590	160
71T3650	160
71T3680	160
71T3690	160
71T3750	160
71T3780	160
71T3790	160
71T5550	156
71T5580	156
71T5590B	156
71T560A	184
71T560AB	186
71T5650	156
71T5680	156
71T5690B	156
71T6540B	170
71T6550	170
71T6580	170
71T6640B	170
71T6650	170
71T6680	170
71T7500N	116, 168
71T7530N	116, 168
71T7540N	116, 168
71T7600N	116, 168
71T7640N	116, 168
71T950A	178
71T950A.22	182
71T950AB	180
71T9550	172, 212
71T9580	172
71T9590B	172, 212
71T960A	178
71T960A.22	182
71T960AB	180
71T9650	172, 212
71T9680	172
71T9690B	172, 212
71T970A	178
71T970A.22	182
71T970AB	180
71T9750	172, 212
71T9780	172
71T9790B	172, 212
72T3550.TL	162, 264
72T3590.TL	162, 264
72T550A.TL	37, 40, 184, 264
72T5550.TL	158, 264
72T5590BTL	158, 264
73B3550	114
73B3580	114
73B3590	114
73T3550	162
73T3580	162
73T3590	162
73T550A	184
73T550AB	186
73T5550	158
73T5580	158
73T5590B	158
740.749.1	99
74.1103	164
74T1550.TL	164, 264
74T1590BTL	164, 264
74T1650.TL	164, 264
74T1690BTL	164, 264
74T1750.TL	164, 264
74T1790BTL	164, 264
75T1550	164
75T1580	164
75T1590B	164
75T1650	164
75T1680	164
75T1690B	164
75T1750	164
75T1780	164
75T1790B	164
75T4100	190, 226, 227
75T4200	190, 226, 227
75T4300	190, 226, 227
78A5450.T	218, 265
78A5451.T	216, 265
78A5453.T	214, 265
78A9454.T	210, 265
78A9456.T	206, 265
78A9458.T	202, 265
78A9555.T	208, 265
78A9556.T	204, 265
78A9658.T	198, 265
78C450BT	188, 220, 264, 265
78C4568	188, 220
78T5550	200, 265
78T9550.TL	174, 264
78Z5500T	33, 40
78Z5500T11	40
78Z550AT	37, 40
78Z550AT11	40
78Z5530T	40
78Z5530T10	40
78Z553ET	33
79A0555.T	230
79A0558.T	228
79A4105.T	224
79A4108.T	222
79A5450.T	218
79A5451.T	216
79A5453.T	214
79A5490BT	218
79A5491BT	216
79A5493BT	214
79A9454.T	210
79A9456.T	206
79A9458.T	202
79A9494BT	210
79A9496BT	206
79A9498BT	202
79A9555.T	208
79A9556.T1	204
79A9595BT	208
79A9596BT1	204
79A9658.T	198
79A9698BT	198
79B3450	146
79B3451	144
79B3453	142
79B3490	146
79B3491	144
79B3493	142
79B3558	128
79B3598	128
79B9454	138
79B9456	134
79B9458	130
79B9494	138
79B9496	134
79B9498	130
79B9550	120
79B9555	136
79B9556	132
79B9580	120
79B9590	120
79B9595	136
79B9596	132
79B9658	126
79B9698	126
79C450BT	188, 220
79T5550	200
79T5590B	200
79T8500	194
79T8530	194
79T9550	174
79T9580	174
79T9590B	174
79T9950.37	176
79T9980.37	176
79T9990B37	176
80.6507	170, 240, 274, 287
80.6507.BL	170, 240, 274, 287
84.4120	190, 222, 224, 226
84.4140	190, 222, 224, 226
90M2503	166, 240, 272, 276, 278, 280, 282, 287
90M2503.BP	166, 240, 272, 276, 278, 280, 282, 287
90M2603	272, 287
90M2603.BL	272, 287
91A6550	274
91A6580	274
91A6650	274
91A6680	274
91M0500.21	280
91M0530.21	280
91M2550	272

Č. artiklu	Strana
91M2580	272
91M2650	272
91M2680	272
91M2750	272
91M2780	272
91M9550	276
91M9650	276
91M9750	276
94M3603	166, 240, 276, 287
94M3603.BL	240
955.1004	88, 90, 116, 156, 158, 160, 162, 164, 166, 168, 170, 172, 174, 178, 184, 188, 198, 200, 202, 204, 206, 208, 210, 212, 214, 216, 218, 220, 262
955.1201	88, 93, 266
955.1501	88, 93, 266
955.15E1	93, 266
955.5201	93, 266
955A1004	88, 91, 116, 156, 158, 160, 162, 164, 166, 168, 170, 172, 174, 178, 184, 188, 198, 200, 202, 204, 206, 208, 210, 212, 214, 216, 218, 220, 263
970.1002	182, 194, 246, 254
970.1201	256
970.1501	256
970.15E1	256
970.16E1	256
970.1701	257
970.2501	257
970.5201	256
970.5501	256
970.55E1	256
970.5701	257
970.6701	257
970A1002	174, 176, 178, 184, 190, 192, 202, 206, 208, 210, 214, 216, 218, 222, 224, 226, 228, 230, 232, 246, 247, 252
971A0200	250
971A0230	250
971A0500	250
971A05E0	250
971A0700	251
971A2500	250
971A25E0	250
971A2700	251
971AXXXX	190, 192, 246
973A0500.01	156, 158, 160, 162, 164, 166, 172, 180, 186, 212, 246, 247, 248
973A0600	156, 160, 164, 166, 172, 180, 186, 212, 246, 247, 248
973A0700	160, 164, 166, 172, 180, 212, 246, 247, 248
973A6000	170, 246, 249
973A7000	116, 168, 246, 248
973A7360	204, 246, 249
973A7480	198, 246, 249
973A7680	200, 246, 249
973A9000	188, 220, 246, 247, 249
993.0530	478, 492, 494, 500, 506, 626, 634, 640, 646, 654
993.0830.01	478, 492, 494, 500, 506, 626, 634, 640, 646, 654
993.2000	626, 646, 654, 660
993.706	149, 241, 288, 334, 430, 560, 596, 686
993.710	98, 149, 241, 288, 334, 430, 560, 596, 686
99M1550	282
99M9550	278
99M9580	278
DYA.2842	707
M01.ZB02.D2	760, 761, 762, 763, 764, 765, 772, 773, 774, 775, 776, 777, 784, 785, 786, 787, 788, 789, 796, 797, 798, 799, 800, 801
M01.ZB02.D3	760, 761, 762, 763, 764, 765, 772, 773, 774, 775, 776, 777, 784, 785, 786, 787, 788, 789, 796, 797, 798, 799, 800, 801
M01.ZB03.02	767, 778, 790, 802
M01.ZB03.03	767, 778, 790, 802

Č. artiklu	Strana
M01.ZB05.02	760, 761, 762, 763, 764, 765, 766, 767, 772, 773, 774, 775, 776, 777, 778, 784, 785, 786, 787, 788, 789, 790, 796, 797, 798, 799, 800, 801, 802
M01.ZB05.03	760, 761, 762, 763, 765, 767, 772, 773, 774, 775, 776, 777, 778, 784, 785, 786, 787, 788, 789, 790, 796, 797, 798, 799, 800, 801, 802
M01.ZB05.D2	757, 769, 782, 794
M01.ZB05.D3	757, 770, 782, 794
M01.ZB08.02	760, 761, 764, 766, 767, 772, 773, 776, 784, 785, 788, 796, 797, 800
M01.ZB08.03	760, 762, 766, 767, 772, 774, 784, 786, 796, 798
M01.ZB08.OS	757, 769, 782, 794
M01.ZB10.02	760, 761, 763, 764, 765, 766, 767, 772, 773, 775, 776, 777, 784, 785, 786, 787, 788, 789, 790, 796, 797, 798, 799, 800, 801, 802
M01.ZB10.03	760, 761, 763, 764, 765, 766, 767, 772, 773, 774, 775, 776, 777, 784, 785, 786, 787, 788, 789, 790, 796, 797, 798, 799, 800, 801, 802
M01.ZB20.02	764, 776, 788, 800
M01.ZB25.02	765, 766, 777, 789, 801
M01.ZB26.02	762, 774, 786, 798
M01.ZB28.02	766, 777, 789, 801
M01.ZB35.02	760, 761, 762, 772, 773, 774, 784, 785, 786, 796, 797, 798
M01.ZB35.OS	757, 761, 762, 769, 773, 774, 782, 785, 786, 793, 797, 798
M01.ZZ03	98, 149, 241, 288, 334, 430, 560, 596, 686, 730, 731, 734
M01.ZZB3	98, 149, 241, 288, 334, 430, 560, 596, 686
M30.1304.02	782, 794
M30.1313.UM	785, 786, 787, 788, 789, 790, 797, 798, 799, 800, 801, 802
M31.1000	716
M31.2000	728
M31.ZB08.02	716
M31.ZB35.02	716
M52.1050	793
M53.0720	781
M53.1000	781
M53.1050	781
M54.2000	769
M65.2000	757
M65.2050	757
M65.ZB05.02	766
M65.ZB08.02	766, 767
M65.ZB08.03	766, 767
M65.ZB10.02	762, 763, 766, 767
M65.ZB10.03	766, 767
MZA.2600	758, 770
MZA.5200	793
MZA.5300	781
MZE.1300	781
MZE.2110	781
MZF.1000.01	782, 794
MZF.1010	782, 794
MZF.1020	782, 794
MZF.1030	758, 770, 782, 794
MZF.1050	758, 770, 782, 794
MZF.2000	757, 770
MZK.1120	782, 794
MZK.1130	782, 794
MZK.190K	785, 789, 790, 797, 801, 802
MZK.2000	760, 762, 772, 774
MZK.2100	760, 761, 762, 763, 764, 766, 772, 773, 774, 775, 776, 777
MZK.2110	760, 761, 762, 763, 766, 772, 773, 774, 775, 777
MZK.2200.01	761, 762, 764, 765, 773, 774, 775, 776, 777
MZK.2230	764, 765, 775, 776, 777
MZK.2400	767
MZK.2810.01	761, 765, 767, 773, 777, 778
MZK.2880	765, 766, 767
MZK.880K	785, 786, 787, 788, 789, 797, 798, 799, 800, 801
MZL.1250	781, 784, 785, 793, 796, 797
MZL.2000	760, 761, 762, 763, 764, 765, 766, 767, 772, 773, 774, 775, 776, 777, 778

Informace

► Všeobecné informace

►► Index podle čísla artiklu

Č. artiklu	Strana
MZL.2010	760, 761, 762, 763, 765, 772, 773, 774, 775, 776
MZL.2060	762, 763, 766, 767
MZL.2080	767, 778
MZL.2090	757, 769
MZL.2090.03	757, 769
MZL.2500	781, 793
MZM.0040	112, 114, 116, 118, 120, 156, 158, 160, 162, 164, 166, 168, 170, 172, 174, 176, 194, 272, 274, 278, 280, 762, 774, 786, 798
MZM.0050	235, 286, 760, 761, 763, 772, 773, 775, 784, 785, 787, 796, 797, 799
MZM.0061.01	238, 760, 763, 772, 774, 784, 786, 796, 798
MZM.0070	701, 702, 703, 766, 777, 789, 801
MZM.0071	702, 703, 766, 777, 789, 801
MZM.0072	700, 789, 801
MZM.0073	700, 789, 801
MZM.0077	701, 766, 777, 789, 801
MZM.0078	699, 766, 777, 790, 802
MZM.0092.01	788, 800
MZM.0093.02	788, 800
MZM.0095	764, 776, 788, 800
MZM.0292.01	764, 776
MZR.1000	781, 793
MZR.1200	757, 769
MZR.2000	782, 793
MZR.5300.02	781
MZR.5400	769
MZS.0040	757, 769, 782, 793
MZS.1000	757, 760, 761, 762, 763, 764, 765, 766, 767, 769, 772, 773, 774, 775, 776, 777, 778, 781, 793
MZS.1020	793
MZS.2000	757, 769, 777, 781, 784, 785, 786, 787, 788, 789, 790, 793, 796, 797, 798, 799, 800, 801, 802
MZS.5010	730
MZS.5030	731
MZV.2100	757, 769, 781, 793
MZW.1300	716
T51.1700.04	574, 578, 580, 582, 584, 586, 590, 592
T51.7000	582, 584, 592
T55.000R	574, 576, 578, 580, 582, 586, 588, 590, 673
T55.1150S	586, 590, 673
T55.3150S	588, 673
T55.7150S	574, 576, 578, 580, 582, 673
T55.889W	574, 576, 578, 580, 582, 586, 588, 590, 673
T55.9150S	574, 578, 580, 582, 673
T65.1000.02	740
T65.9000	740
Z10A3000.01	478, 486, 492, 494, 500, 506, 626, 634, 640, 646, 654, 660
Z10A3H00	478, 500, 506
Z10D01E0	478, 486, 626, 660
Z10D01EA	478, 486, 626, 660
Z10D5210	500, 646
Z10D6252	506, 654
Z10D7101	494, 634, 640, 646
Z10D7201	492, 494, 634, 646
Z10K0009	33, 37, 51, 61, 71, 479, 487, 493, 495, 501, 507, 627, 635, 641, 647, 655, 661
Z10K008S	479, 627, 641
Z10K050S	479, 627, 641
Z10K120S	479, 627, 641
Z10K160S	479, 627, 641
Z10K800AE	33, 37, 51, 61, 71, 478, 486, 494, 500, 506, 626, 634, 640, 646, 654, 660
Z10M200A	33, 37, 51, 61, 71, 479, 487, 495, 501, 507, 627, 635, 641, 647, 655, 661
Z10M200B	33, 37, 51, 61, 71, 479, 487, 495, 501, 507, 627, 635, 641, 647, 655, 661
Z10M200C	33, 37, 51, 61, 71, 479, 487, 495, 501, 507, 627, 635, 641, 647, 655, 661
Z10M200D	33, 37, 51, 61, 71, 479, 487, 495, 501, 507, 627, 635, 641, 647, 655, 661

Č. artiklu	Strana
Z10M200E	33, 37, 51, 61, 71, 479, 487, 495, 501, 507, 627, 635, 641, 647, 655, 661
Z10M200E.OS	33, 37, 51, 61, 71, 479, 487, 495, 501, 507, 627, 635, 641, 647, 655, 661
Z10M200H	33, 37, 51, 61, 71, 479, 487, 495, 501, 507, 627, 635, 641, 647, 655, 661
Z10M200I	33, 37, 51, 61, 71, 479, 487, 495, 501, 507, 627, 635, 641, 647, 655, 661
Z10M200J	33, 37, 51, 61, 71, 479, 487, 495, 501, 507, 627, 635, 641, 647, 655, 661
Z10M200K	33, 37, 51, 61, 71, 479, 487, 495, 501, 507, 627, 635, 641, 647, 655, 661
Z10M200L	33, 37, 51, 61, 71, 479, 487, 495, 501, 507, 627, 635, 641, 647, 655, 661
Z10M200N	33, 37, 51, 61, 71, 479, 487, 495, 501, 507, 627, 635, 641, 647, 655, 661
Z10M200S	33, 37, 51, 61, 71, 479, 487, 495, 501, 507, 627, 635, 641, 647, 655, 661
Z10M200S.01	33, 37, 51, 61, 71, 479, 487, 495, 501, 507, 627, 635, 641, 647, 655, 661
Z10M200T	33, 37, 51, 61, 71, 479, 487, 495, 501, 507, 627, 635, 641, 647, 655, 661
Z10M200U	33, 37, 51, 61, 71, 479, 487, 495, 501, 507, 627, 635, 641, 647, 655, 661
Z10M200U.OS	33, 37, 51, 61, 71, 479, 487, 495, 501, 507, 627, 635, 641, 647, 655, 661
Z10M200x	493
Z10M200Z	33, 37, 51, 61, 71, 479, 487, 495, 501, 507, 627, 635, 641, 647, 655, 661
Z10NE020	492
Z10NE020A	33, 37, 51, 61, 70, 479, 487, 495, 501, 507, 627, 635, 641, 647, 655, 661
Z10NE020B	33, 37, 51, 61, 70, 479, 487, 495, 501, 507, 627, 635, 641, 647, 655, 661
Z10NE020C	33, 37, 51, 61, 70, 479, 487, 495, 501, 507, 627, 635, 641, 647, 655, 661
Z10NE020D	33, 37, 51, 61, 70, 479, 487, 495, 501, 507, 627, 635, 641, 647, 655, 661
Z10NE020E	33, 37, 51, 61, 70, 479, 487, 495, 501, 507, 627, 635, 641, 647, 655, 661
Z10NE020F	33, 37, 51, 61, 70, 479, 487, 495, 501, 507, 627, 635, 641, 647, 655, 661
Z10NE020G	33, 37, 51, 61, 70, 479, 487, 495, 501, 507, 627, 635, 641, 647, 655, 661
Z10NE020H	33, 37, 51, 61, 70, 479, 487, 495, 501, 507, 627, 635, 641, 647, 655, 661
Z10NE05C.15	492
Z10NE05D.15	492
Z10NE05EA15	492
Z10NE05EB15	492
Z10NE05EC15	492
Z10NG000	479, 487, 495, 501, 507, 627, 635, 641, 647, 655, 661
Z10NG120	32, 36, 51, 61, 71, 479, 487, 493, 495, 501, 507, 627, 635, 641, 647, 655, 661
Z10T1143B	500, 646
Z10T1170A	478, 486, 626, 660
Z10T650AA	478, 486, 626, 660
Z10T700AA	478, 486, 626, 660
Z10T710AA	478, 486, 626, 660
Z10T750AA	478, 486, 626, 660
Z10T800AA	478, 486, 626, 660
Z10V100E	33, 37, 51, 61, 71, 478, 486, 494, 500, 506, 626, 634, 640, 647, 654, 660
Z30B000S.04	392, 394
Z30BxxxS.6	426
Z30C000S	396, 398
Z30CxxxS.6	426
Z30D000S	400, 402, 404, 406, 408, 410, 422
Z30D000S.45	415
Z30D000SL	304, 306, 308, 310
Z30D000SL45	315, 317
Z30D120S.6S	324, 326
Z30DxxxS.6	332, 426
Z30K000S	388, 390
Z30KxxxS.6	426
Z30M000S.04	300, 302, 384, 386, 420
Z30M000S.45	313, 413
Z30MxxxS.6	332, 426
Z30N0002.6Z	324, 326, 422
Z30N000S.04	298, 324, 326, 382, 422
Z30NxxxS.6	332, 426
Z31A1081A	386, 390, 394, 398, 402, 406, 410
Z31L1036A	302, 310
Z31L1036AN	306

Č. artiklu	Strana
Z33D00E0A6	415
Z33D0L00A6	315, 317
Z33M00E0A6	313, 413
Z36H000G.02	408, 410
Z36H367SE01	540, 554
Z36H417SE01	540, 554
Z36H467SE01	540, 554
Z36H517SE01	540, 554
Z36L002G.I	304, 306, 315, 321, 324
Z36L002G.S	304, 306, 315, 321, 324
Z37FxxxDx	330
Z37G1044D	330
Z37G1050D	330
Z37G144D	330
Z37G150D	330
Z37G210D	330
Z37G240D	330
Z37G244D	330
Z37G250D	330
Z37G290D	330
Z37G294D	330
Z37G300D	330
Z37G340D	330
Z37G344D	330
Z37G350D	330
Z37G390D	330
Z37G440D	330
Z37G444D	330
Z37G450D	330
Z37G490D	330
Z37G540D	330
Z37G590D	330
Z37G744D	330
Z37G750D	330
Z37GxxxD	304, 306, 315, 321, 324
Z37GxxxD.xx	331
Z37GxxxDx	331
Z37H418S.E	404, 406, 422
Z37H468S.E	404, 406, 422
Z37H518S.E	404, 406, 422
Z37H568S.E	404, 406, 415, 419, 422
Z37H618S.E	404, 406, 415, 419, 422
Z37L260I.D	308, 310
Z37L260S.D	308, 310
Z37L290I.D	308, 310
Z37L290S.D	308, 310
Z37L340I.D	308, 310
Z37L340S.D	308, 310
Z37L390I.D	308, 310
Z37L390S.D	308, 310
Z37L440I.D	308, 310, 326
Z37L440S.D	308, 310, 326
Z37L490I.D	308, 310, 326
Z37L490S.D	308, 310, 326
Z37L540I.D	308, 310, 326
Z37L540S.D	308, 310, 326
Z37L590I.D	308, 310, 317, 323, 326
Z37L590S.D	308, 310, 317, 323, 326
Z37L640I.D	308, 310, 317, 323, 326
Z37L640S.D	308, 310, 317, 323, 326

Č. artiklu	Strana
Z40H0002.R	471
Z40H000A	458, 460, 461, 463, 464, 467, 468, 616, 617, 618, 619
Z40H1077A	458, 460, 461, 463, 464, 467, 468, 471, 616, 617, 618, 619
Z40H1077S	458, 460, 463, 467, 468
Z40H152S	465
Z40H177S	458, 460, 463, 464, 465, 468
Z40H277S	458, 460, 463, 464, 468
Z40H327S	458, 460, 463, 464, 468
Z40H377S	458, 460, 463, 468
Z40H427S	458, 460, 463, 468
Z40H477S	458, 460, 463, 467, 468
Z40H677S	458, 460, 463, 467, 468
Z40H777S	458, 460, 463, 467, 468
Z40H877S	458, 460, 463, 467, 468
Z40L0002	373
Z40L1077A	373
Z43H100I.01	619
Z43H100S.01	458, 460, 463, 464, 467, 468, 619
Z43H100X	616, 617, 618
Z43L100I	373
Z43L100S	373
Z46C420S.E2	462, 466, 469
Z46C470S.E2	462, 466, 469
Z46C520S.E2	462, 466, 469
Z46C570S.E2	462, 466, 469
Z46C620S.E2	462, 466, 469
Z46L420I	365, 369, 372
Z46L420S	365, 369, 372
Z46L470I	365, 369, 372
Z46L470S	365, 369, 372
Z46L520I	365, 369, 372
Z46L520S	365, 369, 372
Z46L570I	365, 369, 372
Z46L570S	365, 369, 372
Z46L620I	365, 369, 372
Z46L620S	365, 369, 372
Z48.27B0I6	465
Z48.27B0I7	465
Z48.27B0I8	465
Z48.30B0I4	465
Z48.30B0I6	465
Z48.30B0I7	465
Z48.30B0I8	465
Z48.30B0I9	465
Z49L242I	373
Z49L242S	373
Z49L272I	373
Z49L272S	373
Z49L322I	373
Z49L322S	373
Z49L422I	362, 364, 365, 366, 367, 368, 369, 370, 371, 373
Z49L422S	362, 364, 365, 366, 367, 368, 369, 370, 371, 373
Z49L472I	362, 364, 365, 366, 367, 368, 369, 370, 371, 373
Z49L472S	362, 364, 365, 366, 367, 368, 369, 370, 371, 373
Z49L522I	362, 364, 365, 366, 367, 368, 369, 370, 371, 373
Z49L522S	362, 364, 365, 366, 367, 368, 369, 370, 371, 373
Z49L572I	362, 364, 365, 366, 367, 368, 369, 370, 371, 373
Z49L572S	362, 364, 365, 366, 367, 368, 369, 370, 371, 373
Z49L622I	362, 364, 365, 366, 367, 368, 369, 370, 371, 373
Z49L622S	362, 364, 365, 366, 367, 368, 369, 370, 371, 373

Informace

► Všeobecné informace

►► Index podle čísla artiklu

Č. artiklu	Strana
Z55S1350E	519
Z55S1600E	519
Z55S1850E	519
Z55S2100E	519
Z55S2350E	519
Z55S2600E	519
Z55S2850E	519
Z55S3100E	519
Z55S3350E	519
Z55S3600E	519
Z55S3850E	519
Z55S4100E	519
Z55S4350E	519
Z70.0320	528, 530, 532, 534, 536, 538, 540, 559
Z96.10E1	333, 428, 479, 495, 501, 507, 519
ZAA.3500	530, 532, 534, 536, 538, 540, 544, 546, 548, 550, 552, 554
ZAA.3700	530, 532, 534, 536, 538, 540, 544, 546, 548, 550, 552, 554
ZFI.30BZS4N	462, 466
ZFI.30BZS6N	462, 466
ZFI.30BZS7N	462, 466
ZFI.30BZS8N	462, 466
ZFI.30BZS9N	462, 466
ZFL.10BUI4	362, 364, 366, 370, 371
ZFL.10BUI6	362, 366, 370, 371
ZFL.10BUS4	362, 364, 366, 370, 371
ZFL.10BUS6	362, 366, 370, 371
ZFL.12BUI4	362, 364, 366, 370, 371
ZFL.12BUI6	362, 366, 370, 371
ZFL.12BUS4	362, 364, 366, 370, 371
ZFL.12BUS6	362, 366, 370, 371
ZFL.27BFI4	368
ZFL.27BFI6	368
ZFL.27BFI7	368
ZFL.27BFI8	368
ZFL.27BFI9	368
ZFL.27BFS4	368
ZFL.27BFS6	368
ZFL.27BFS7	368
ZFL.27BFS8	368
ZFL.27BFS9	368
ZFL.27BUI4	362, 364, 366, 371
ZFL.27BUI6	362, 366, 371
ZFL.27BUS4	362, 364, 366, 371
ZFL.27BUS6	362, 366, 371
ZFL.30BFI4	365, 368, 369
ZFL.30BFI6	365, 368, 369
ZFL.30BFI7	365, 368, 369
ZFL.30BFI8	365, 368, 369
ZFL.30BFI9	365, 368, 369
ZFL.30BFS4	365, 368, 369
ZFL.30BFS6	365, 368, 369
ZFL.30BFS7	365, 368, 369
ZFL.30BFS8	365, 368, 369
ZFL.30BFS9	365, 368, 369
ZFL.30BUI4	362, 364, 366, 367, 371
ZFL.30BUI6	362, 366, 367, 371
ZFL.30BUS4	362, 364, 366, 367, 371
ZFL.30BUS6	362, 366, 367, 371
ZFL.40BUI4	362, 364, 366, 367, 371
ZFL.40BUI6	362, 366, 367, 371

Č. artiklu	Strana
ZFL.40BUS4	362, 364, 366, 367, 371
ZFL.40BUS6	362, 366, 367, 371
ZFL.45BUI4	362, 364, 366, 367, 371
ZFL.45BUI6	362, 366, 367, 371
ZFL.45BUS4	362, 364, 366, 367, 371
ZFL.45BUS6	362, 366, 367, 371
ZFL.50BUI4	362, 364, 366, 371
ZFL.50BUI6	362, 366, 371
ZFL.50BUS4	362, 364, 366, 371
ZFL.50BUS6	362, 366, 371
ZFL.55BUI4	362, 364, 366, 371
ZFL.55BUI6	362, 366, 371
ZFL.55BUS4	362, 364, 366, 371
ZFL.55BUS6	362, 366, 371
ZFL.60BUI4	362, 364, 366, 370, 371
ZFL.60BUI6	362, 366, 370, 371
ZFL.60BUS4	362, 364, 366, 370, 371
ZFL.60BUS6	362, 366, 370, 371
ZFL.80BUI4	362, 364, 366, 370, 371
ZFL.80BUI6	362, 366, 370, 371
ZFL.80BUS4	362, 364, 366, 370, 371
ZFL.80BUS6	362, 366, 370, 371
ZFL.90BUI4	362, 364, 366, 370, 371
ZFL.90BUI6	362, 366, 370, 371
ZFL.90BUS4	362, 364, 366, 370, 371
ZFL.90BUS6	362, 366, 370, 371
ZFZ.30G0I	367, 374, 464, 470, 620
ZFZ.40G0I	367, 374, 464, 470, 620
ZFZ.45G0I	367, 374, 464, 470, 620
ZFZ.XXG0I	617
ZHI.387BI1	610
ZHI.387BI3	610
ZHI.387FI1	610
ZHI.387FI2	610
ZHI.387FI3	610
ZHI.387KI2	610
ZHI.387KI4	610
ZHI.387MI3	610
ZHI.387TI5	610
ZHI.437BI1	610
ZHI.437BI3	610
ZHI.437FI1	610
ZHI.437FI2	610
ZHI.437FI3	610
ZHI.437KI2	610
ZHI.437KI4	610
ZHI.437MI3	610
ZHI.437TI5	610
ZHI.450SI65	580
ZHI.450SS65	580
ZHI.487BI1	610
ZHI.487BI3	610
ZHI.487FI1	610
ZHI.487FI2	610
ZHI.487FI3	610
ZHI.487KI2	610
ZHI.487KI4	610
ZHI.487MI3	610
ZHI.487TI5	610
ZHI.500SI65	580

Č. artiklu	Strana
ZHI.500SS65	580
ZHI.550SI65	580
ZHI.550SS65	580
ZHI.xxxBI1	608, 609
ZHI.xxxBI3	608, 609
ZHI.xxxFI1	609
ZHI.xxxFI2	609
ZHI.xxxFI3	608, 609
ZHI.xxxKI2	608, 609
ZHI.xxxKI4	608
ZHI.xxxMI3	608, 609
ZHI.xxxTI5	608
ZIF.3000	530, 544
ZIF.3010	528, 542
ZIF.3030	532, 546
ZIF.3050	534, 548
ZIF.7005	386, 390
ZIF.7007	386, 390
ZIF.7008	398, 402, 406, 410
ZIF.70K0	390
ZIF.70M0	386
ZIF.72B0	394
ZIF.72C0	398
ZIF.73D0	402, 406, 410
ZIF.80M0	302
ZIF.80M5	302
ZIF.80M7	302
ZIF.81D0.01	306
ZIF.82D0.01	310
ZME.0710	726
ZME.1600.01	748
ZME.1610	748
ZME.2700	748
ZME.5320	748
ZML.0010	742
ZML.0040	735
ZML.0050	743
ZML.0330	744
ZML.1090	736
ZML.1150.02	745
ZML.1290	746
ZML.1500	738
ZML.1510	738
ZML.3510	738
ZML.3580.01	738
ZML.3600	738
ZML.8000.02	738
ZML.8030	739
ZML.805S	739
ZMM.3350	730
ZMM.7350	731
ZOU.30U1I	358, 374, 454, 470, 612, 620
ZRE.321S.ID	536, 538, 550, 552
ZRE.363A.ID	578, 590
ZRE.371S.ID	536, 538, 540, 550, 552, 554
ZRE.413A.ID	578, 590
ZRE.421S.ID	536, 538, 540, 550, 552, 554
ZRE.443A.ID	578
ZRE.463A.ID	578, 590
ZRE.471S.ID	536, 538, 540, 550, 552, 554

Č. artiklu	Strana
ZRE.483A.ID	578
ZRE.513A.ID	578, 590
ZRE.521S.ID	536, 538, 540, 550, 552, 554
ZRE.543A.ID	578
ZRE.563A.ID	578, 590
ZRE.613A.ID	578, 590
ZRG.1046Z	310
ZRG.1094U	398, 402, 406, 410, 472, 582, 621, 680, 684
ZRG.1104U	562, 563, 680, 684
ZRG.296V.IC	392, 394, 400, 402, 408, 410
ZRG.346V.IC	392, 394, 396, 398, 400, 402, 408, 410
ZRG.396V.IC	392, 394, 396, 398, 400, 402, 404, 406, 408, 410, 422
ZRG.446V.IC	392, 394, 396, 398, 400, 402, 404, 406, 408, 410, 422
ZRG.496V.IC	392, 394, 396, 398, 400, 402, 404, 406, 408, 410, 422
ZRG.546V.IC	392, 394, 396, 398, 400, 402, 404, 406, 408, 410, 414, 418, 422
ZRG.596V.IC	392, 394, 396, 398, 400, 402, 404, 406, 408, 410, 414, 418, 422
ZRM.5500	429, 558
ZRU.00F0	472, 562, 563, 621
ZRU.00Z0	472, 562, 621
ZRU.10B1E	563
ZSD.1200S	559
ZSF.1200	530, 532, 534, 536, 538, 540, 544, 546, 548, 550, 552, 554
ZSF.1300	530, 532, 534, 536, 538, 540, 544, 546, 548, 550, 552, 554
ZSF.130E	530, 532, 534, 536, 538, 540, 544, 546, 548, 550, 552, 554
ZSF.1510	528, 542
ZSF.1610	528, 542
ZSF.1700	530, 532, 534, 536, 538, 540, 544, 546, 548, 550, 552, 554
ZSF.1800	530, 532, 534, 536, 538, 540, 544, 546, 548, 550, 552, 554
ZSF.340E.M1	319, 417
ZSF.345E.D1	419
ZSF.3502	298, 300, 382, 384, 388, 392, 396, 400, 404, 408, 420, 422
ZSF.3602	298, 300, 382, 384, 388, 392, 396, 400, 404, 408, 420, 422
ZSF.3902	298, 300, 382, 384, 388, 392, 396, 400, 404, 408, 420, 422
ZSF.5220	304, 308, 324, 326
ZSF.532E	304, 308, 324, 326
ZSF.535E.D	321, 323
ZSI.010Q	358, 454, 612
ZSI.010SI	358, 454, 612
ZSI.020Q	358, 454, 612
ZSI.020SI	358, 454, 612
ZSI.030SI	358, 454, 612
ZSI.040SI	358, 454, 612
ZSI.10VEI4	351, 447
ZSI.10VEI6	351, 447
ZSI.10VEI7	351, 447
ZSI.10VEI8	351, 447
ZSI.10VEI9	351, 447
ZSI.10VUI4	353, 449
ZSI.10VUI6	353, 449
ZSI.10VUI7	353, 449
ZSI.10VUI8	353, 449
ZSI.10VUI9	353, 449
ZSI.12VEI4	351, 447
ZSI.12VEI6	351, 447
ZSI.12VEI7	351, 447
ZSI.12VEI8	351, 447
ZSI.12VEI9	351, 447
ZSI.12VUI4	353, 449
ZSI.12VUI6	353, 449
ZSI.12VUI7	353, 449

Informace

► Všeobecné informace

►► Index podle čísla artiklu

Č. artiklu	Strana
ZSI.12VUI8	353, 449
ZSI.12VUI9	353, 449
ZSI.450BI1N	350, 352, 356, 446, 448, 452
ZSI.450BI2N	356, 452
ZSI.450BI3E	351, 357, 447, 453
ZSI.450BI3N	350, 356, 446, 452
ZSI.450FI2N	352, 356, 448, 452
ZSI.450FI3	353, 356, 449, 452
ZSI.450KI2N	356, 452
ZSI.450KI3N	356, 452
ZSI.450KI4N	356, 452
ZSI.450MI3	356, 452
ZSI.45VEI4	351, 447
ZSI.45VEI6	351, 447
ZSI.45VEI7	351, 447
ZSI.45VEI8	351, 447
ZSI.45VEI9	351, 447
ZSI.500BI1N	350, 352, 356, 446, 448, 452
ZSI.500BI2N	356, 452
ZSI.500BI3	350, 356, 446, 452
ZSI.500BI3E	351, 357, 447, 453
ZSI.500FI2N	352, 356, 448, 452
ZSI.500FI3	353, 356, 449, 452
ZSI.500KI2N	356, 452
ZSI.500KI3N	356, 452
ZSI.500KI4	356, 452
ZSI.500MI3	356, 452
ZSI.50VEI4	351, 447
ZSI.50VEI6	351, 447
ZSI.50VEI7	351, 447
ZSI.50VEI8	351, 447
ZSI.50VEI9	351, 447
ZSI.550BI1N	350, 352, 356, 446, 448, 452
ZSI.550BI2N	356, 452
ZSI.550BI3	350, 356, 446, 452
ZSI.550FI2N	352, 356, 448, 452
ZSI.550FI3	356, 452
ZSI.550KI2N	356, 452
ZSI.550KI3N	356, 452
ZSI.550KI4	356, 452
ZSI.550MI3	356, 452
ZSI.55VEI4	351, 447
ZSI.55VEI6	351, 447
ZSI.55VEI7	351, 447
ZSI.55VEI8	351, 447
ZSI.55VEI9	351, 447
ZSI.600BI1N	350, 352, 356, 446, 448, 452
ZSI.600BI2N	356, 452
ZSI.600BI3	350, 356, 446, 452
ZSI.600FI2N	352, 356, 448, 452
ZSI.600FI3	356, 452
ZSI.600KI2N	356, 452
ZSI.600KI3N	356, 452
ZSI.600KI4	356, 452
ZSI.600MI3	356, 452
ZSI.60VEI4	351, 447
ZSI.60VEI6	351, 447
ZSI.60VEI7	351, 447
ZSI.60VEI8	351, 447
ZSI.60VEI9	351, 447
ZSI.60VUI4	352, 448
ZSI.60VUI6	352, 448
ZSI.60VUI7	352, 448
ZSI.60VUI8	352, 448
ZSI.60VUI9	352, 448
ZSI.650BI1N	350, 352, 356, 446, 448, 452
ZSI.650BI2N	356, 452
ZSI.650BI3	350, 356, 446, 452
ZSI.650FI2N	352, 356, 448, 452
ZSI.650FI3	356, 452
ZSI.650KI2N	356, 452
ZSI.650KI3N	356, 452
ZSI.650KI4	356, 452
ZSI.650MI3	356, 452
ZSI.80VEI4	351, 447
ZSI.80VEI6	351, 447
ZSI.80VEI7	351, 447
ZSI.80VEI8	351, 447
ZSI.80VEI9	351, 447
ZSI.80VUI4	353, 449
ZSI.80VUI6	353, 449
ZSI.80VUI7	353, 449
ZSI.80VUI8	353, 449
ZSI.80VUI9	353, 449
ZSI.90VEI4	351, 447
ZSI.90VEI6	351, 447
ZSI.90VEI7	351, 447
ZSI.90VEI8	351, 447
ZSI.90VEI9	351, 447
ZSI.90VUI4	353, 449
ZSI.90VUI6	353, 449
ZSI.90VUI7	353, 449
ZSI.90VUI8	353, 449
ZSI.90VUI9	353, 449
ZSI.xxxBI1N	354, 355, 450, 451
ZSI.xxxBI2N	354, 450
ZSI.xxxBI3	354, 450
ZSI.xxxBI3E	354, 450
ZSI.xxxFI2N	354, 355, 450, 451
ZSI.xxxFI3	355, 451
ZSI.xxxKI2N	355, 451
ZSI.xxxKI3N	355, 451
ZSI.xxxKI4	354, 450
ZSI.xxxMI3	355, 451
ZST.450BA	333, 427
ZST.450BB	427
ZST.450MH	556
ZST.500BA	333, 427
ZST.500BB	427
ZST.500MH	556
ZST.550BA	333, 427
ZST.550BB	427
ZST.550MH	556
ZST.600BA	333, 427
ZST.600BB	427
ZST.650BA	333, 427
ZST.650BB	427
ZSZ.01F0	353, 355, 357, 358, 449, 451, 453, 454, 611, 612
ZSZ.02F0	353, 355, 357, 358, 449, 451, 453, 454, 611, 612
ZSZ.02M0	353, 355, 357, 358, 449, 451, 453, 454, 611, 612
ZTH.0350	363, 374, 459, 470, 617, 620
ZTU.00D0	582, 680, 684
ZTU.00Z0	582, 680, 684

Technické změny a změny ve výrobním programu jsou vyhrazeny.
Všechny výrobky a všechna řešení podléhají autorským právům firmy Blum.
IDNR 168.651.9 • KA-100/3CS-CZ/05.11-1

Blum, s.r.o.
Kolbenova 19
CZ – 190 00 Praha 9
Tel.: +420/281090161
Fax: +420/281862026
E-mail: posta.cz@blum.com
www.blum.cz

Julius Blum GmbH
Závod na výrobu kování
6973 Höchst, Rakousko
Tel.: +43/5578/705-0
Fax: +43/5578/705-44
E-mail: info@blum.com
www.blum.com

www.dynamicspace.com

DYNAMIC SPACE®
by Blum

blum®